MAJ-658J　CNQ3　2016年1月1日発行
＊MAJ658J＊

LIXIL

電動ユニット　取付け説明書

●この説明書は、必ず取付けされる方にお渡しください。

■取付けされる方へのお願い

●本説明書で使われているマークには、以下のような意味があります。

⚠警 告 …取付けを誤った場合に、使用者などが死亡又は重傷を負う危険が想定されます。冒頭にまとめて記載していますので必ずお読みください。

⚠警　告

●火災・感電の原因になるおそれがあるため、下記事項をお守りください。
・電気配線工事（電源コードの切断および再接続・コンセントの増設）は、電気工事店に依頼してください。
・機器を改造しないでください。
・濡れた手で電源プラグの抜き差しをしないでください。
・風呂・シャワー室などの湿気の高い場所で使用しないでください。
・電源コードのみを持って運ばないでください。

■取付け上のお願い

●電動ユニットは、取付け作業をやりやすくするために、ガラスを入れる前にサッシ枠に取付けてください。
●障子の組立ておよび取付けは、各々の説明書をお読みください。
●必ず指定のねじを使用してください。
●マイスターⅡ高所用換気窓、エルスター高所用横すべり出し窓への電動ユニット取付け手順は、サッシ本体に同梱されている取付け説明書をご覧ください。

■部品一覧表

品種＼部品		電動ユニット	電動ユニット取付けねじ	スペーサー	スペーサー取付けねじ	※取付け工具	連結用ねじ	ひさし
		アーム R：内観障子右付 L：内観障子左付	フランジ付 六角ねじM4×8 （ねじロック付）		皿小ねじ （ねじロック付）		トラス小ねじ （ねじロック付）	※受光部用
NCVオペラ デュオ	ガラスルーバー	アームのみ専用	2個	1個	M5×10 2個	1個	M4×6 1個	1個
NCVオペラ	ダブル ガラスルーバー	アームのみ専用	2個	1個	M5×10 2個	1個	M5×8 1個	1個
シンフォニーW/M デュオ	ダブル ガラスルーバー	アームのみ専用	2個	1個	M5×10 2個	1個	M4×6 1個	1個
NCVオペラ シンフォニーW/M デュオ	オーニング 横すべり出し オペレータータイプ 押出し窓	アームのみ専用	1個	1個	M4×10 4個	1個	M4×6 1個	1個
シンフォニーW/M デュオ	高所縦すべり	アームのみ専用	2個	1個	M5×10 2個	1個	※アーム取付けねじ M4×6 1個 ※マイスターⅡ・エルスターでは使用しません。	1個
マイスターⅡ	高所用換気窓							
エルスター	高所用横すべり出し窓							
NCVオペラ サーマルⅡ	高所縦すべり	アームのみ専用	2個	1個	M5×10 2個	1個	M4×8 1個	1個

※取付け工具は、取付け終了後、リモコンと一緒に、必ずお施主さまにお渡しください。

■取付け順序

1 事前準備

●手動オペレーターが障子に取付けられている場合は、取外してください。

2 スペーサーの取付け

●縦枠にスペーサーを取付けます。
※スペーサー取付けには、向きがあります。
　下表を参照して取付けてください。

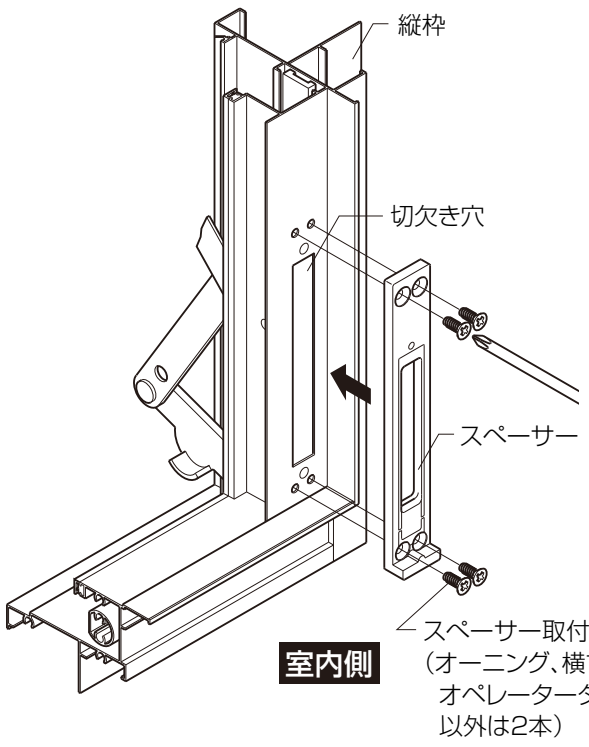

3 連動バーとアームの固定

①縦枠の切欠き穴にアームを差込みます。
②連動バーの固定穴にロッド軸を差込みます。
③連結用ねじで、連動バーとロッド軸を固定します。
※連動バーとロッド軸位置が合わない場合は、手動操作ノブを取付け工具または手で回して調整してください。

※シンフォニーW/Mとデュオのダブルガラスルーバー L（内観左付）はアームが上向きになるように連動バーとアームを固定してください。下向きに固定するとガラスが全閉しません。

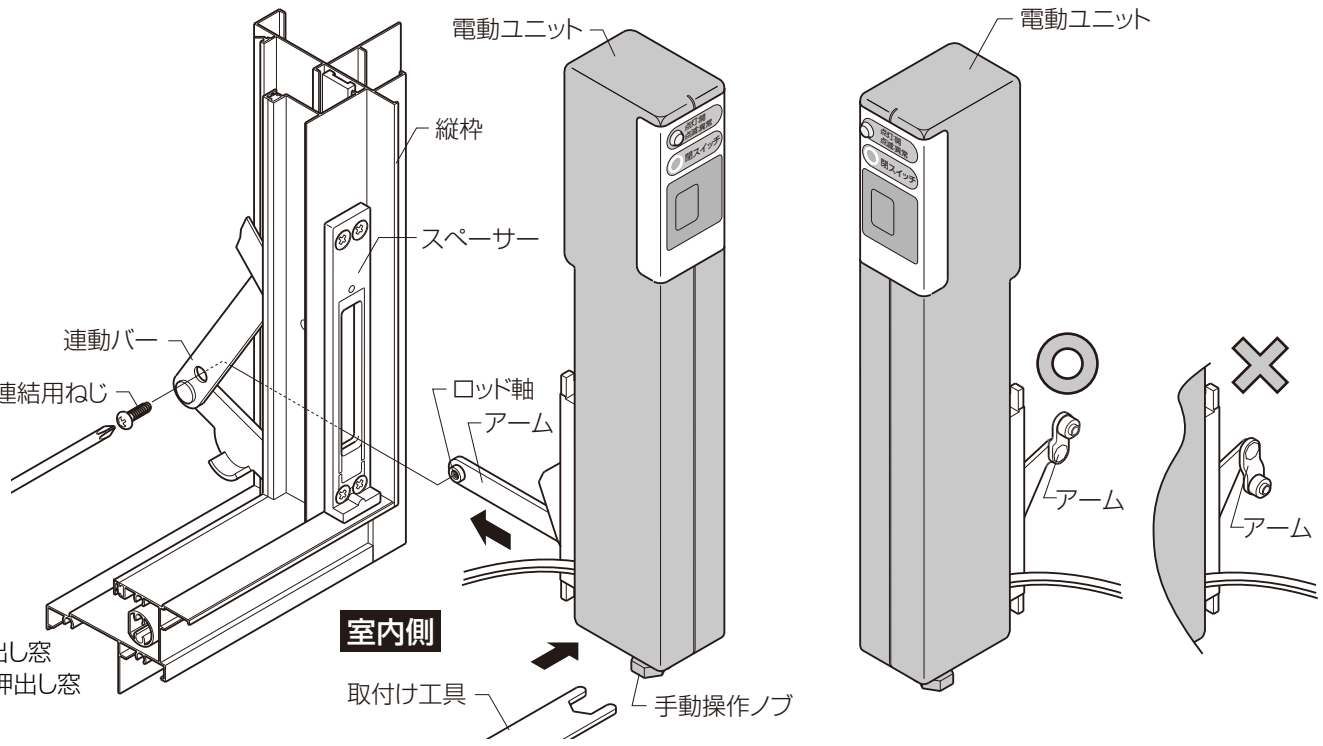

ガラスルーバー・ダブルガラスルーバー		オーニング、横すべり出し窓 オペレータータイプ、押出し窓	高所縦すべり、高所用換気窓、高所用横すべり出し窓		高所縦すべり（旧）	
L	R	L／R共通	L	R	L	R
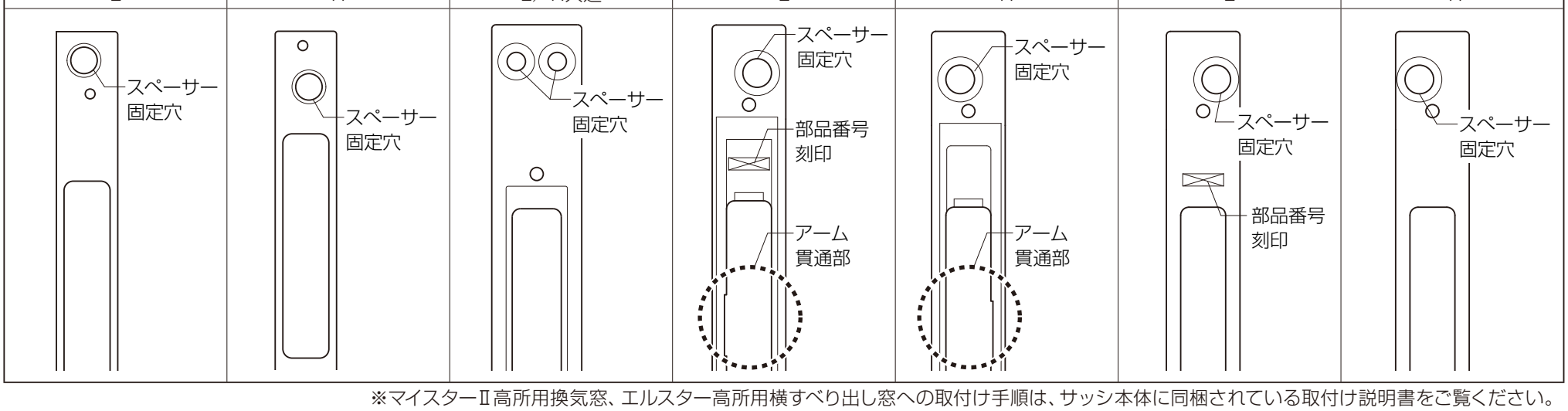						

※マイスターⅡ高所用換気窓、エルスター高所用横すべり出し窓への取付け手順は、サッシ本体に同梱されている取付け説明書をご覧ください。

4 電動ユニットの固定

①手動操作ノブは、手または取付け工具で回しながら電動ユニットと縦枠との固定位置を合わせます。
②電動ユニット取付けねじで、電動ユニットを固定します。
※オーニング、横すべり出し窓オペレータータイプ、押出し窓の場合は、付属の取付け工具で手動操作ノブを回してください。（他の品種は、取付け工具または、手で操作することができます。）

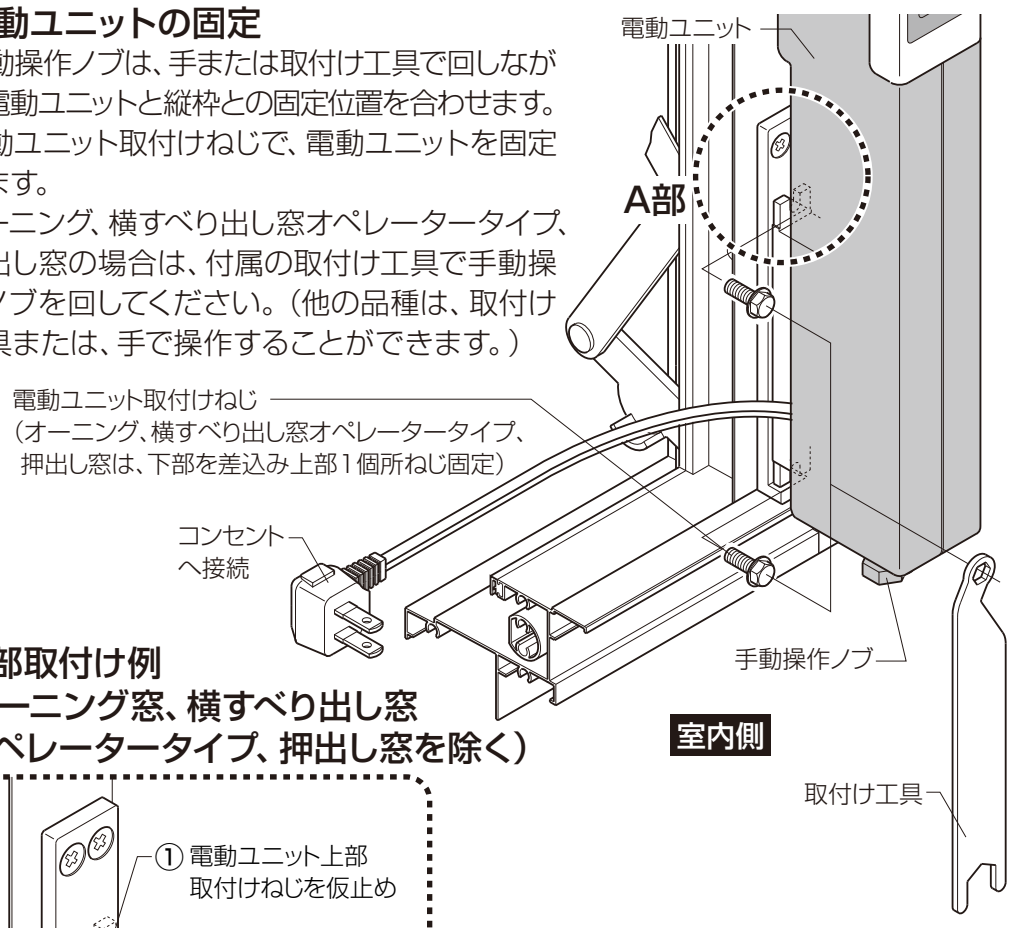

■A部取付け例
（オーニング窓、横すべり出し窓
オペレータータイプ、押出し窓を除く）

5 ひさしの取付け

●高所縦すべりに電動ユニットを取付ける場合、または外からの太陽光などが直接受光部に当たる場合は、電動ユニット本体受光部にひさしを張ってください。

（実物大）

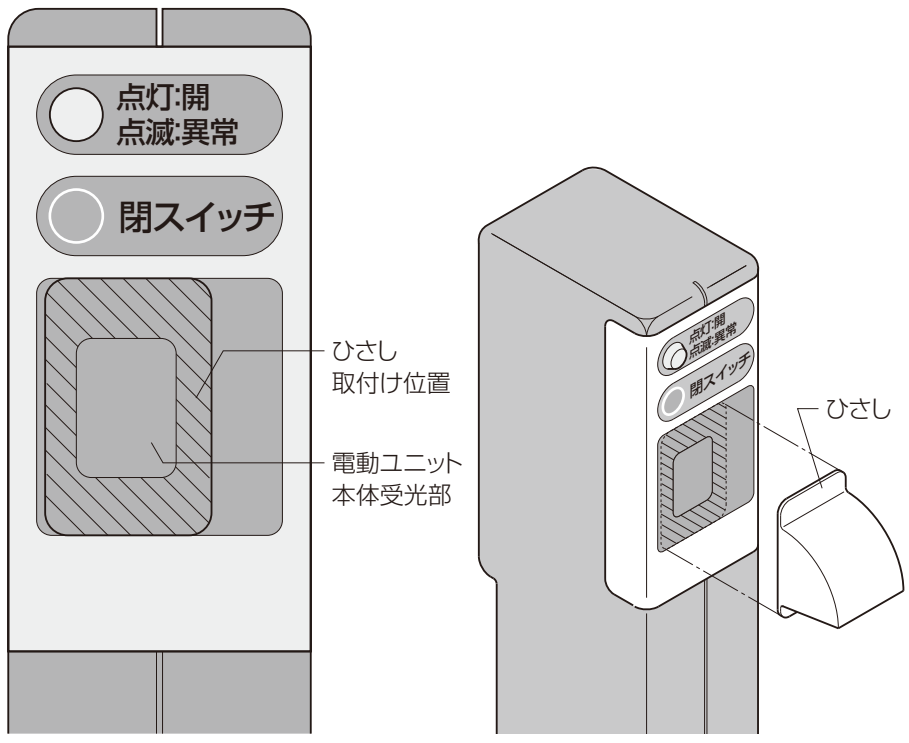

■電源の接続

1 単窓時

●電源コンセントへ接続してください。

※コンセントの増設が必要な場合は、電気工事店に依頼してください。

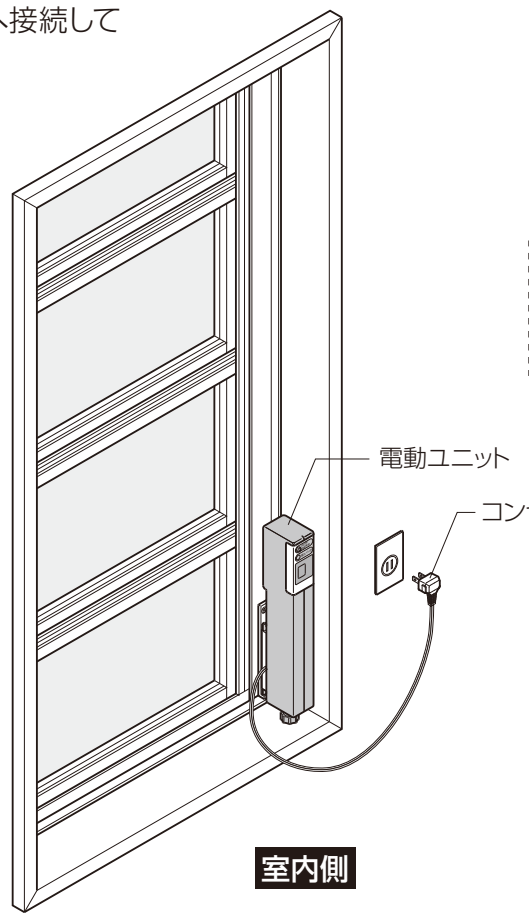

2 連窓時

●電源コンセントが1個所しかない場合は、電源コードを切断し、その後接続コネクタなどで電源コードを接続してください。

⚠警　告

●電気配線工事は、電気工事店に依頼してください。

■回路図

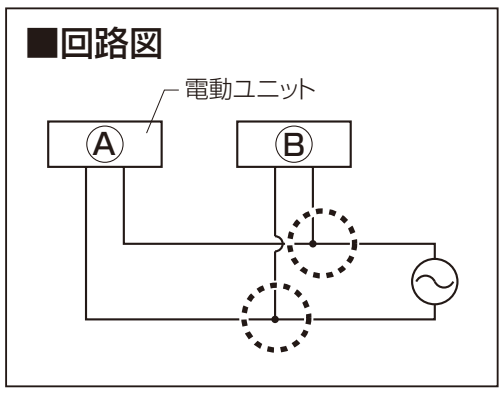

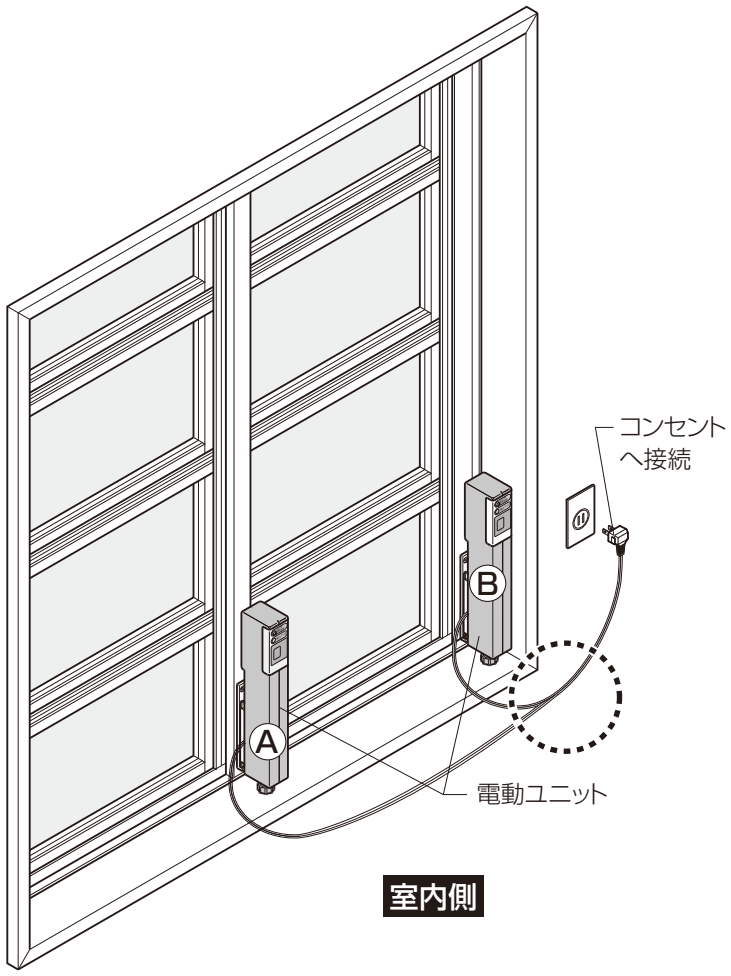

■動作確認

●電動ユニットを動作させるためには、共通リモコン（Z-01-BZLT、EABABBZZ00001）または、単機能リモコン（Z-01-BZLP）が必要になります。

●以下の手順でリモコン登録を行い、正常に作動するか確認してください。

・登録した品種・チャンネルの選定。

・開・閉・停…全開・全閉位置での自動停止、任意位置での動作停止。

※リモコンの登録および操作の仕方は以下の項目にしたがってください。

1 リモコンの登録の仕方

●各種の窓を操作するリモコン（ID）を登録します。

手　順	表示状態	備　考
①過電流遮断器（ブレーカー）を入れ直します。本体表示ランプ（赤）がゆっくり「点滅」します。（1秒ON→1秒OFF）	例）電動ユニット（特殊窓） 点滅 本体 点灯:開 点滅:異常 閉スイッチ	
②停ボタンを2回押した後、設定したい品種およびチャンネルを選択してください。このとき品種表示とチャンネル番号が「点滅」します。	例） シャッター 天　窓 日よけ 特殊窓 CH PM AM 18:88 リモコン	●登録状態を解除する場合は、停ボタンを押してください。「点滅」している品種・チャンネルが「点灯」します。 ●「0」チャンネルは、登録する必要はありません。
③本体に向けて、開・閉ボタンを3秒以上（品種表示およびチャンネル番号の「点滅」が「点灯」になるまで）、同時に押してください。	選択　CH 開△ 停○ 閉▽ 時刻設定 同時に押す リモコン	
④本体の表示ランプ（赤）が「点滅」から「点灯」になって、登録が完了しました。	点滅　点灯 点灯:開 点滅:異常 閉スイッチ	●5秒間「点灯」後、「消灯」します。
⑤同じリモコンで他に登録したい品種がある場合は、②～④の手順を繰返してください。 ※ただし約2分を過ぎて、本体の表示ランプ（赤）が「点滅」から「点灯」になった場合は、もう一度、①から登録操作をやり直してください。		

※登録済みのリモコンを再度、登録したい場合、リモコンを紛失して新規にリモコンを登録する場合は、登録操作①～⑤を行ってください。

■動作確認

2 リモコン操作の仕方

手　順

①品種を選択してください。

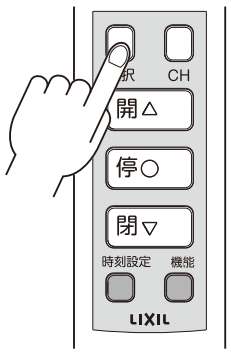

●選択ボタンを押すことで、以下の順序で品種を選択できます。

全選択（全ての品種）➡シャッター➡天窓➡天窓用日よけ➡特殊窓

※単機能リモコンの場合、本操作はありません。

②CH(チャンネル)を選択してください。

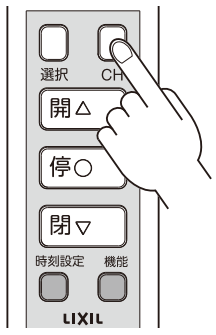

●CHボタンを押すことで、登録したチャンネルが順次表示されます。

【「9」チャンネル登録した場合】

0（全てのチャンネル）➡1➡2➡3➡4➡5➡6➡7➡8➡9

●「0」チャンネルにした場合は、すべての設定チャンネルで操作できます。

※単機能リモコンの場合、本操作はありません。

③開ける場合

・開ボタンを押してください。

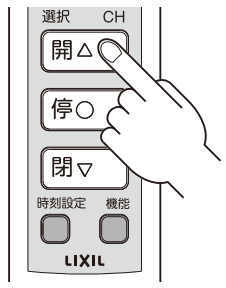

④閉める場合

・閉ボタンを押してください。

⑤途中で停める場合

・停ボタンを押してください。

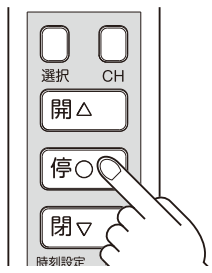

●続けて2回押すと、リモコン登録状態となり、開･閉ボタンを押しても操作できなくなります。もう一度、停ボタンを押して登録状態を解除してください。

⑥ワンタッチスリット（シャッターのみ）

・機能ボタンを押してください。

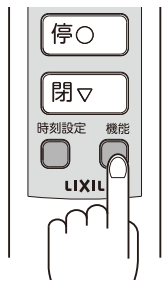

⑦複数の窓を開閉する場合

チャンネル

●「0」チャンネルを選択した場合は、設定したすべての窓を同時に操作することができます。

●連窓で取付けられている、または複数の壁スイッチ（シャッターのみ）が離れているときは、同時に操作することができないことがあります。各々の受光部にリモコンを向けて操作してください。

⑧リモコン操作可能範囲

●信号の到達距離は、受光部正面から直線で約9mです。受光部の正面からずれるほど受光可能な範囲は短くなります。

※特殊窓のうち、高所に取付ける場合は、付属のひさしを電動ユニット受光部に取付けてください。

■こんな時はどうするの？

■症状対策表

症　状	原　因	対　策
動かない	●電池の向きが違っている。	●正しい向きに電池を入れ直してください。
	●電池の寿命切れ。	●新しい電池と交換してください。
	●電動ユニット受光部に太陽光や強い照明光が当たっている。	●付属されているひさしを取付けて、光を遮ってください。
	●品種設定チャンネルが登録したものと違っている。	●品種･チャンネルを登録した状態にしてください。
	●停電している。	●停電が終わるまでお待ちください。 ※手動による開閉も可能です。
	●ブレーカーが落ちている。	●ブレーカーを入れてください。
	●電源プラグがコンセントから外れている。	●コンセントに電源プラグを差してください。
	●障害物が挟まっている。	●障害物を取除いてください。
	●障子が凍結している。	●凍結している場合は、溶けるまで待ってから作動させてください。 無理に作動させると故障の原因となります。
	●リモコンの紛失。	●電動ユニット本体閉ボタンを押し続けてください。 ※開くためには、手動ノブを使用するか、新規にリモコンを設定してください。
登録ができない	●電池の向きが違っている。	●正しい向きに電池を入れ直してください。
	●電動ユニット受光部に太陽光や強い照明光が当たっている。	●付属されているひさしを取付けて、光を遮ってください。
	●リモコンからの登録信号が電動ユニットに届かない。	●電動ユニット本体にリモコンを向けてください。
操作距離が短い	●電池の寿命が近づいています。	●新しい電池と交換してください。
	●電動ユニット受光部に太陽光や強い照明光が当たっている。	●付属されているひさしを取付けて、光を遮ってください。