MAK-59C　ZZB2　2016年4月1日発行

LIXIL

防犯建物部品 断熱玄関引戸k3シリーズ 戸先錠ケース 取付け説明書

■取付け順序

※戸先錠、引手（把手）を取付ける前に戸先錠ケースを取付けてください。

●①戸先錠ケースを切欠きに合わせて挿入し、②框内補強板の穴に③取付けねじM4×16で取付けます。
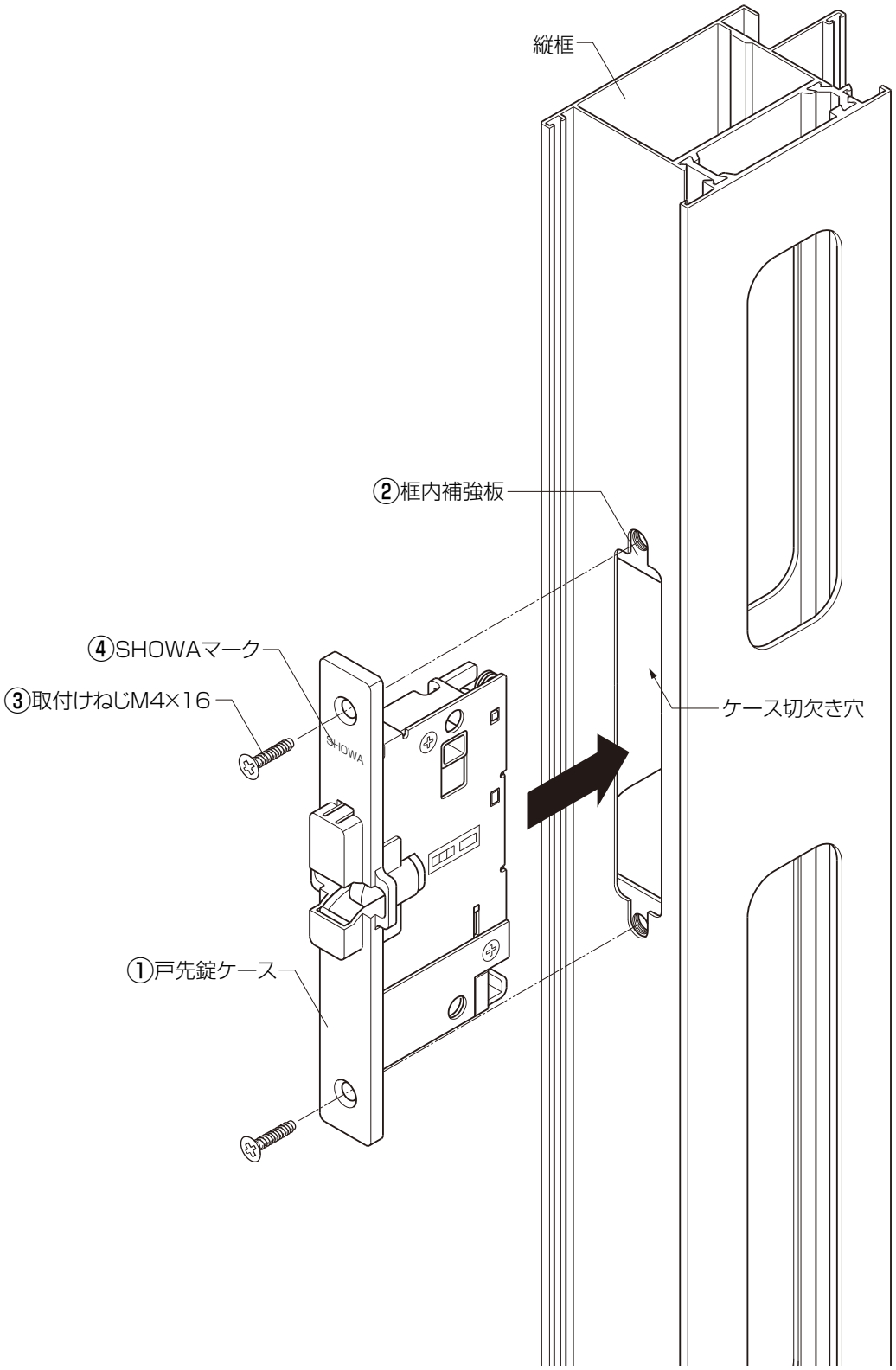
※戸先錠ケースは、④SHOWAマークを上にして取付けてください。