MAN-199　ZJ11　2023年2月1日発行

LIXIL

防音・断熱内窓 インプラス・インプラス for Renovation 補強一体ふかし枠(50見付小・50見付大・70) 取付け説明書

●この説明書は、必ず取付けされる方にお渡しください。

■守っていただきたいこと

⚠注 意 …施工を誤った場合、使用者などが中程度の傷害・軽傷を負う危険または物的損害の発生が想定されます。

⚠注 意

●取付は対応する人数で行ってください。思わぬケガをするおそれがあります。

●取付面の窓枠が補強一体ふかし枠の制限範囲内であることを確認してください。

・制限範囲を超えた場合は下図のように既存のふかし枠を選定いただき、造作材などで補強してください。

・下枠が下がり障子が脱落するおそれがあります。

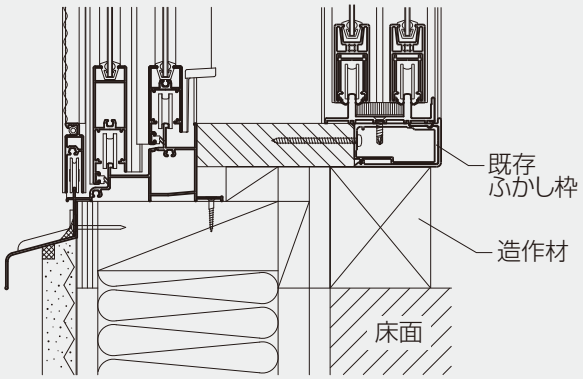

取付け上のお願い

●図中の記号は使用するねじ・部品の種類を表します。「■使用部品一覧表」を参照の上ご使用ください。

●必ず下穴を開けて指定のねじを取付けてください。

●枠は水糸などを張って、曲がりのないように取付けてください。

●窓枠強度不足防止のため、ねじで止めた後、ゆがみ・ガタツキのないことを確認してください。

●ソリや伸びを防止するため、直射日光に当てた状態で放置しないでください。

●樹脂は割れたり傷ついたりしやすいため、ぶつけたりこすったりしないでください。

●軽い傷がついてしまった場合は、市販のメラミンフォーム等の研磨剤で軽くこすると目立たなくなります。

●樹脂部材ねじ止めの際は、締めすぎないでください。樹脂が割れたり、ねじが貫通したりするおそれがあります。

●樹脂材に荷重がかからないよう、保管・輸送の際は保護してください。

●窓枠の見込寸法が40mm以上あることを確認してください。見込寸法が足りないと、ふかし枠の取付ねじが外窓に干渉しふかし枠が取付けできません。

※下記内容は重要事項ですので必ず点検してください。

No.	チェック内容	
1	補強一体ふかし枠 取付チェックリストの施工前チェックを全て確認できていること(MAL-68)	□
2	窓枠に段差がないか、仕上げ漏れがないか確認すること	□

取付け前作業のお願い

●段差が残っているとふかし枠補強材(下)とふかし補強材(縦)を固定するときに固定できなくなることがあります。

※枠のふかし枠取付面に段差がないことを確認してください。

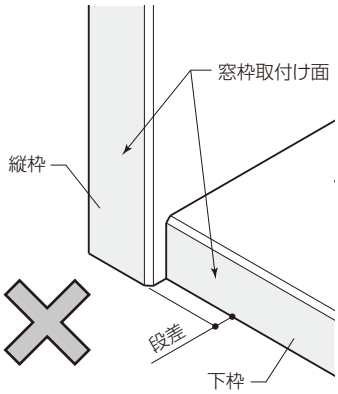

※段差がある場合は段差スペーサーや平板などを使用し、取付面を面一に仕上げてください。

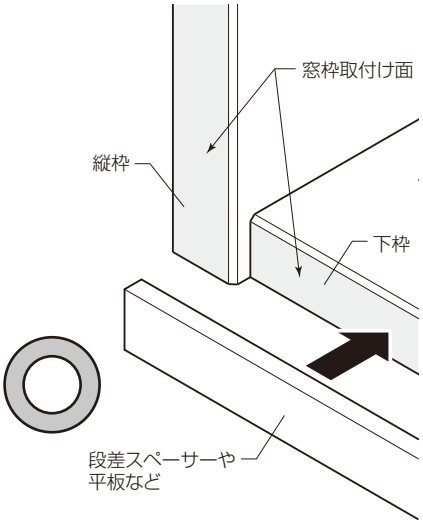

■使用部品一覧表

	本体			下アングル取付ねじ	ふかし枠取付用						固定ねじセット用			アングル取付用
				ⓐ	ⓑ	ⓒ	ⓓ	ⓔ	ⓕ	ⓖ	ⓗ	ⓘ	ⓙ	ⓚ
	引違い	開き・テラスドア	FIX						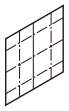		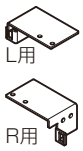			
				木ねじ皿 Φ3.5×20	丸木ねじ Φ3.5×25	なべタップピン Φ4×40	なべタップピン Φ4×60	施工ピン	施工位置決めラベル	ねじガイドパイプ	固定金具	小ねじなべ M4×8	小ねじ薄平 M4×8	薄平木ねじ Φ3.1×20
ふかし枠 50 見付小	○	○	○	○	○	○		○	○	○	○	○	○	
ふかし枠 50 見付大	○	○	○	○	○	○		○	○	○	○	○	○	
ふかし枠 70	○	○	○	○			○	○	○	○	○	○	○	○

	本体			上コーナー部品取付用					下コーナー部品取付用			70見付（大）専用部品	
				ⓛ	ⓜ	ⓝ	ⓞ	ⓟ	ⓠ	ⓡ	ⓢ	ⓣ	ⓤ
	引違い	開き・テラスドア	FIX	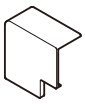									
				コーナーカバー 上50	コーナーカバー 上70	コーナーピース	丸木ねじ Φ3.5×25	調整スペーサー	50見付（小） L/R	50見付（大） L/R	70見付（大） L/R	アングル コーナーピース	皿 ドリルねじ Φ4×16
ふかし枠 50 見付小	○	○	○	○					○				
ふかし枠 50 見付大	○	○	○	○						○			
ふかし枠 70	○	○	○		○	○	○	○			○	○	○

	本体			上コーナー部品取付用				
				ⓥ	ⓦ	ⓧ	ⓨ	ⓩ
	引違い	開き・テラスドア	FIX					
				皿 ドリルねじ Φ4×16	なべ ドリルねじ Φ4×25	特平 ドリルねじ Φ4×32	スペーサー	バインド ドリルねじ Φ4×18
補強一体 ふかし枠 共通	○			○				
		○			○	○	○	
			○					○

必要工具	
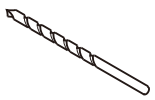	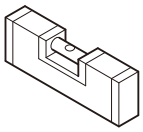
Φ3.2mmドリル	水準器（水平器）

※取付けねじは、寸法によって余る場合があります。余った場合は廃棄してください。
※インプラス for Renovationの場合は、枠取付用部品セット内の表示に従って、本体枠の取付けねじを使用してください。

❶補強一体ふかし枠の下枠取付け

①ふかし枠補強材(下)の端部を開口部の端部から2mmのすき間をあけて、ねじⓐでアングル1個所を固定してください。
※ふかし枠補強材(下)が中央位置になります。

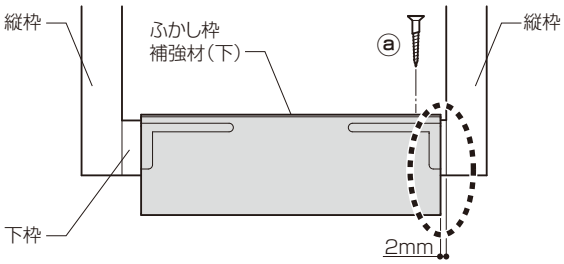

②ふかし枠補強材(下)が下枠と平行になるように下枠の面を合わせながら正面部をねじⓒまたはⓓで固定してください。
③残りのアングル部をねじⓐで固定してください。

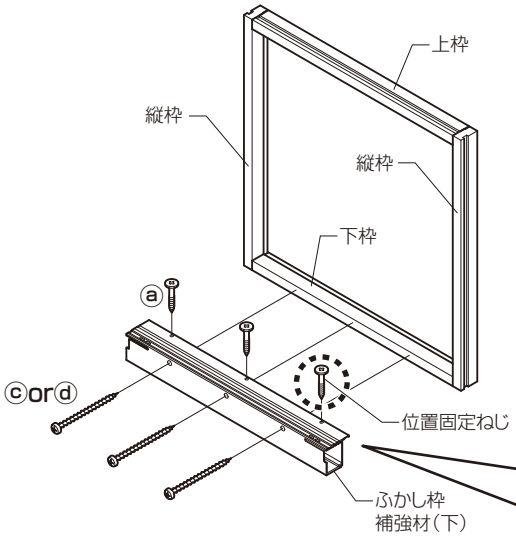

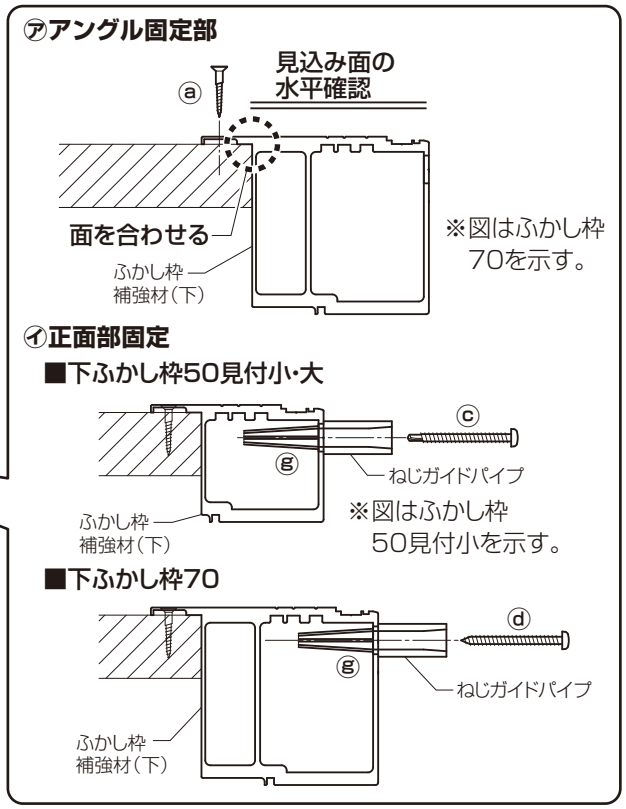

㋑正面部固定のお願い

- ●正面部固定個所に下穴φ3.2、深さ20mm程度の穴をあけてください。枠が割れることがあります。
- ●ねじガイドパイプを取付穴に通し、ねじをねじガイドパイプに挿入して固定してください。ねじを固定したら、ねじガイドパイプを引き抜き、同じ要領で全てのねじを固定してください。

【施工ピンを使用した取付け方法】

①施工ピン位置決めラベルを折り線に沿って折曲げます。
②枠コーナー部(上枠は内観右側、下枠は内観左側)に施工ピン位置決めラベルを下図のように張付けて、枠見付け面の小黒丸の位置に、φ3.2深さ10mm程度の下穴をあけます。
※枠が面取りされている場合は下図のように施工ピン位置決めラベルを張付けてください。
③下穴に施工ピンを差込み、施工ピンへふかし枠補強材の加工穴を引っ掛けて位置決め後、反対側の加工穴からねじで固定します。
④施工ピンを下穴から抜き、その加工穴もねじで固定します。

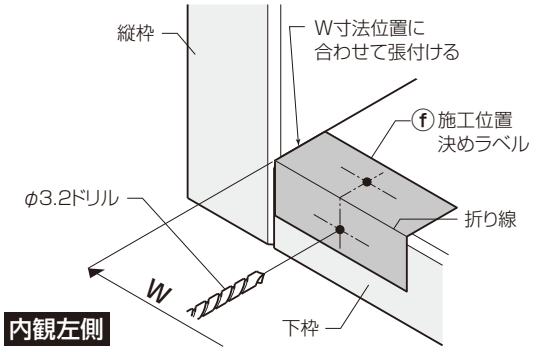

【枠が面取りされている場合】

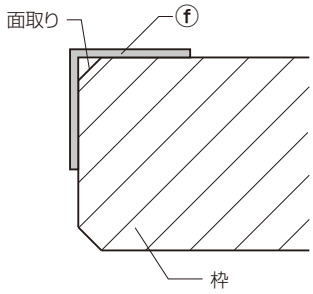

■下枠の場合
補強一体ふかし枠の折線が横にくるよう配置し、ⓕのラベルを下枠【内観左側】に合わせてください。

■上枠の場合
インプラスふかし枠の折線が横にくるように配置し、ⓕのラベルを上枠【内観右側】に合わせてください。

(上枠の場合は、内観右側)

2 固定金具の取付け（縦部材）

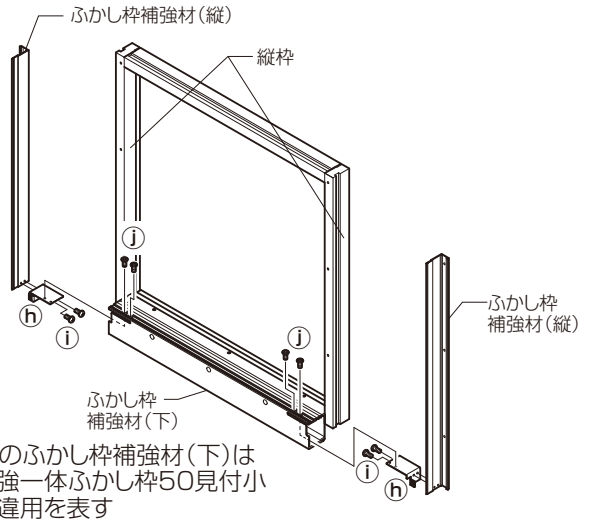

※図のふかし枠補強材（下）は
補強一体ふかし枠50見付小
引違用を表す

①ふかし枠補強材（縦）の下部に固定金具をねじで連結します。
固定金具は刻印のL/Rを確認して取付けてください。

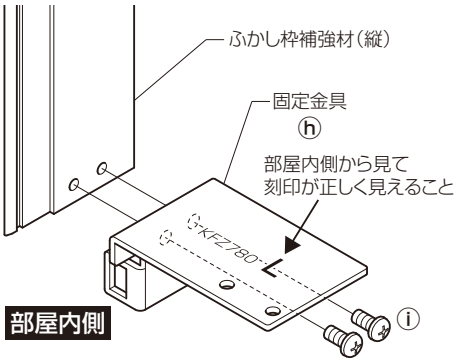

※図は固定金具Lを表す

刻印：KFZ780 **L**

②固定金具をふかし枠補強材（下）に仮止めします。

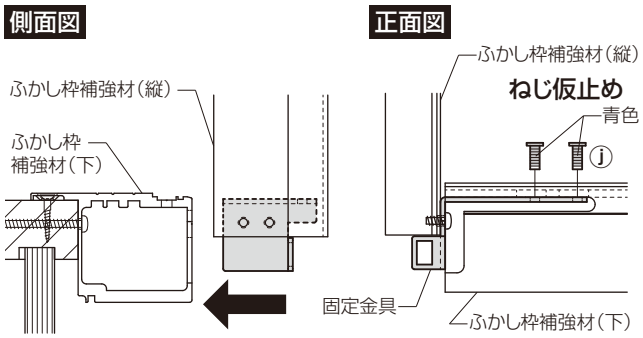

固定金具をスライでしてふかし枠補強材（下）に入れる

③反対側のふかし枠補強材（縦）も同じように取付けます。
※固定金具取付ねじⓙはふかし枠補強材（縦）を取付けてから最後まで締め込みます。

固定金具の取付け上のお願い

●ふかし枠補強材（縦）を縦枠に取り付ける前に、固定金具とふかし枠補強材（下）を固定してしまうと、ふかし枠補強材（縦）が垂直に施工できないことがあります。必ずふかし枠補強材（縦）を縦枠に固定してから、ふかし枠補強材（下）と固定金具を固定してください。

3 ふかし枠補強材の施工（上・縦部材）

■ふかし枠見付けタイプによる施工一覧

	ふかし枠補強材（縦）		
	50見付小	50見付大	70
引違い	㋐	㋐	㋒
開き・テラスドア	※	※	㋒
FIX	㋐	㋐	㋒

	ふかし枠補強材（上）		
	50見付小	50見付大	70
引違い	㋑	㋑	㋒
開き・テラスドア	㋐	㋐	㋒
FIX	㋑	㋑	㋒

ふかし枠補強材の施工上のお願い

●下穴φ3.2、深さ20mm程度の穴をあけてからふかし補強材（縦）を固定してください。窓枠が割れることがあります。

【㋑・㋒ふかし枠補強材】
※ねじガイドパイプを取付穴に通し、ねじをねじガイドパイプに挿入して固定してください。ねじを固定したら、ねじガイドパイプを引き抜いてください。同じ要領で、すべてのねじを固定してください。
※ふかし枠補強材（縦）を固定したら、必ずふかし枠補強材（下）の固定金具をしっかりねじ止めしてください。
固定金具がゆるみ、ふかし枠補強材（下）が落下することがあります。
※ふかし枠補強材（上）は両端の間隔が均等になるように取付けてください。コーナーカバーが取付かないことがあります。

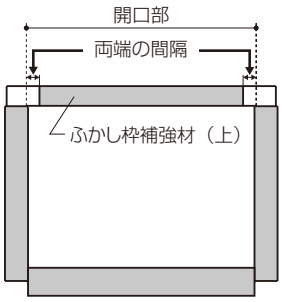

❸ふかし枠補強材の施工（上・縦部材）（つづき）

①ふかし枠補強材（縦）を縦枠に下記のように取付けてください。

㋐ふかし枠50見付小･大
（引違い･FIX･開き･テラスドアの戸先側）

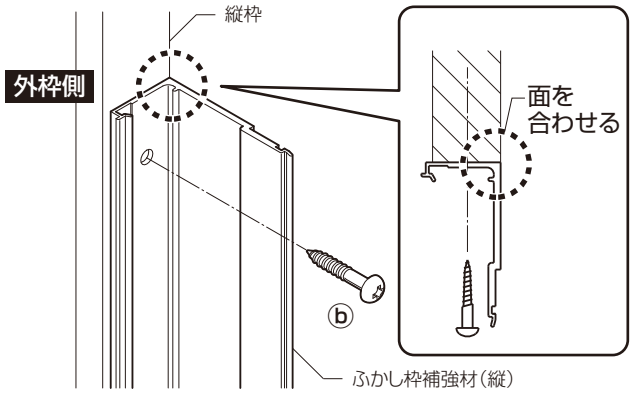

㋑ふかし枠50見付小･大
（開き･テラスドアの吊元、連段窓用）

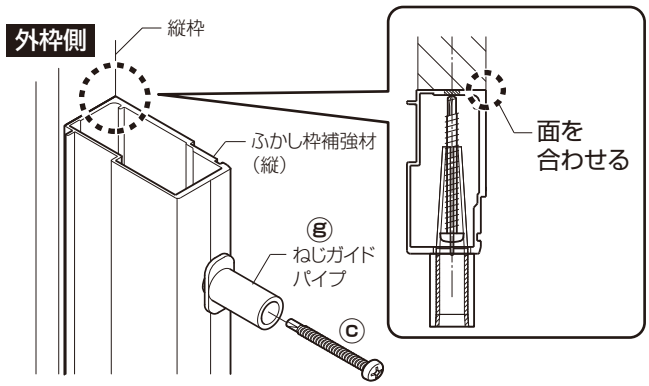

【開き・テラスドアの場合】
ふかし枠補強材（縦）は下図のように使い分けてください。

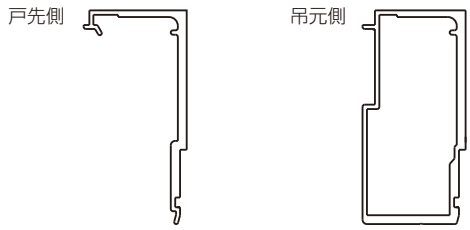

㋒ふかし枠70

・アングル部を固定

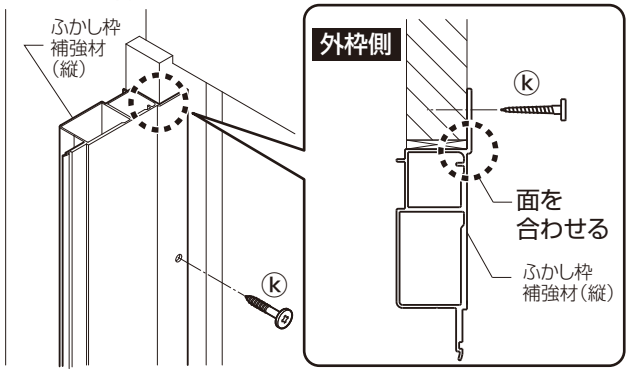

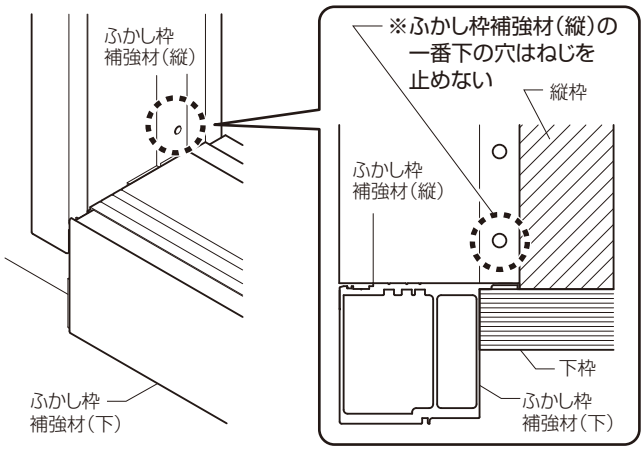

・正面部を固定

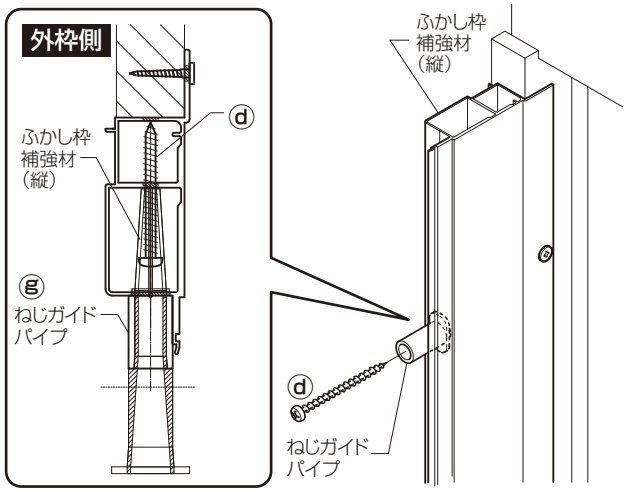

②ふかし枠50見付小・大、70のふかし枠補強材（上）をふかし枠補強材（縦）と同じように上枠に取付けてください。

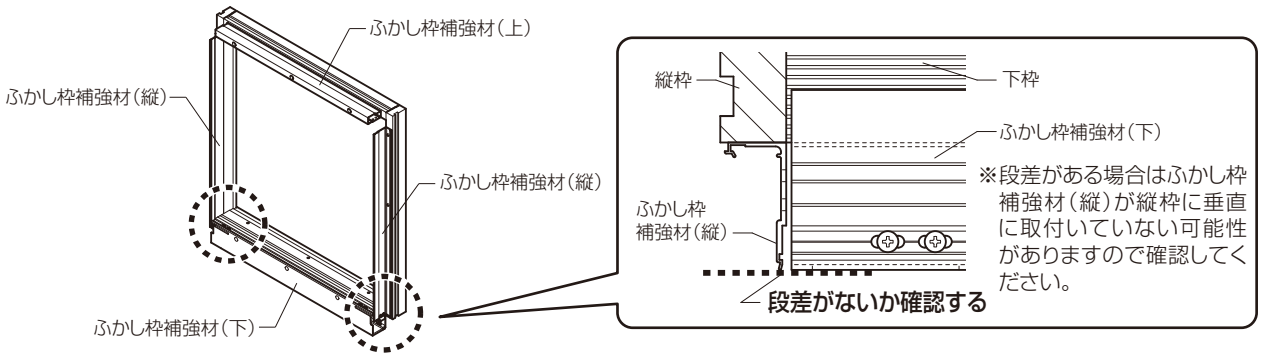

4 下枠カバーの取付け

①端部から「パチン」と音がするまで押し込みます。
②中央部を押込んで下枠カバーのガタツキなどがないことを確認してください。

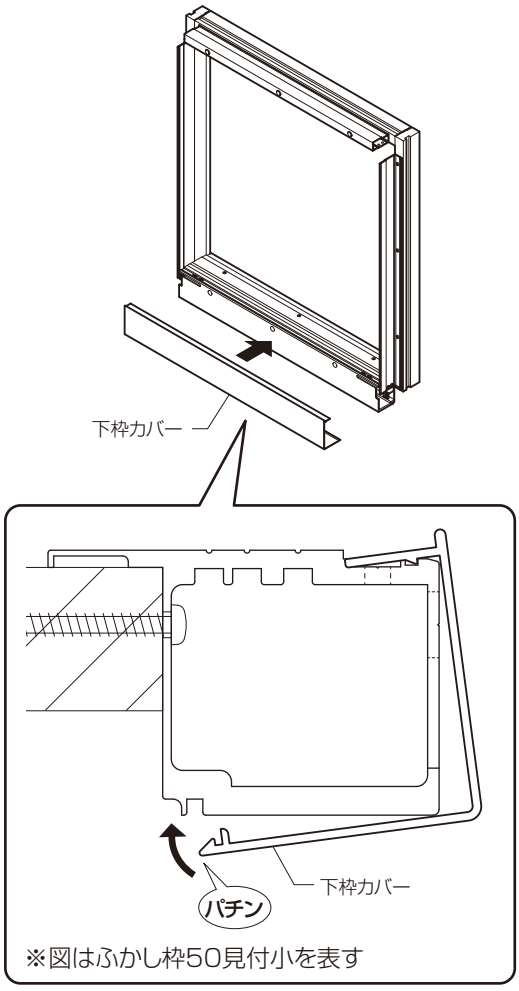

5 コーナーカバー（下）の取付け

①コーナーカバー（下）に張付けてある両面テープのリケイ紙をはがしてから、正面よりコーナーカバー下の矢じりが固定金具の取付穴に入るよう押込みます。
※押し込み後、コーナーカバー（下）にガタツキがないことを確認してください。

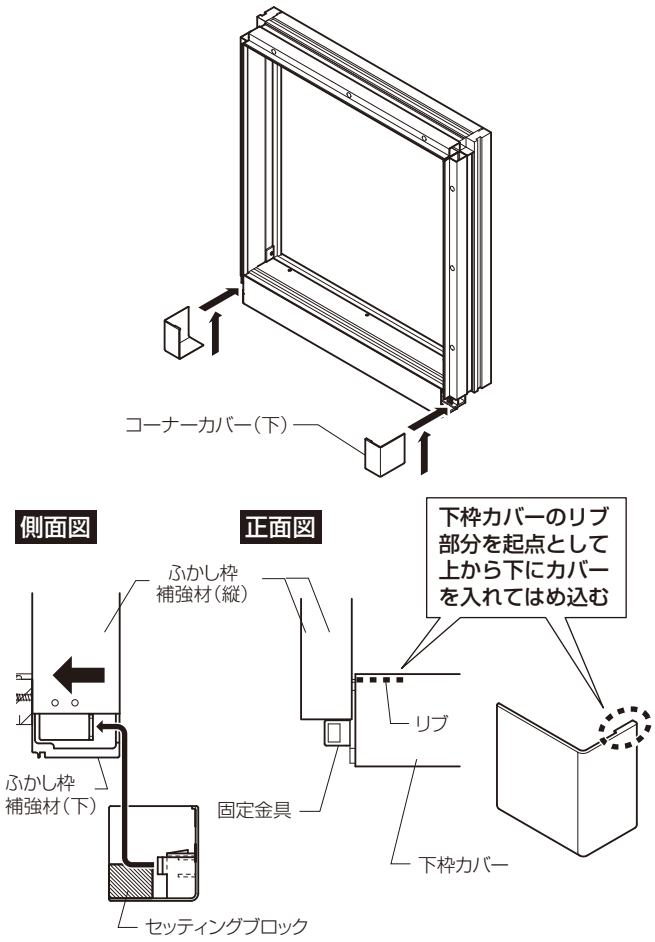

6縦・上枠カバーとコーナーカバー(上)の取付け(ふかし枠50見付小・大)

①縦枠カバーを固定金具に当たるまで下げ、コーナーカバー(上)を縦枠カバーに差し込みます。

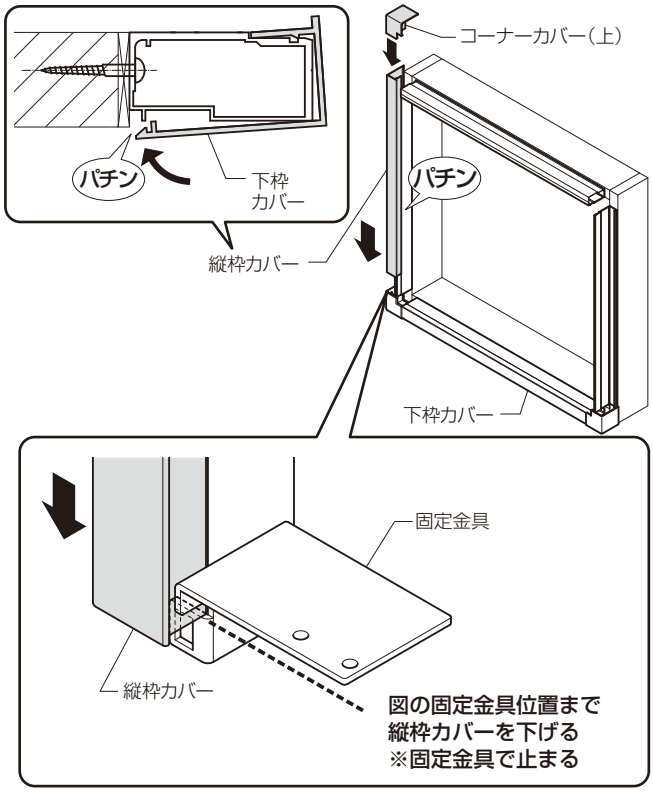

※縦枠カバーが金具の位置まで下がらない時は、下図の縦枠カバーのリブをカットしてください。

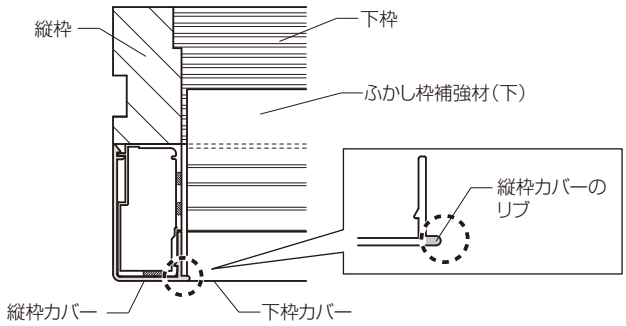

※端部から25mm以内でカットしてください。25mm以上カットすると下枠カバーから外れてしまいます。

②反対側の縦枠カバーと上枠カバーにコーナーカバー(上)を差し込みます。

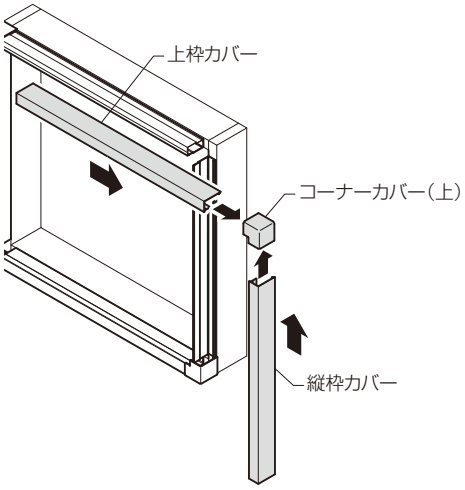

③図のように差込み、かん合します。

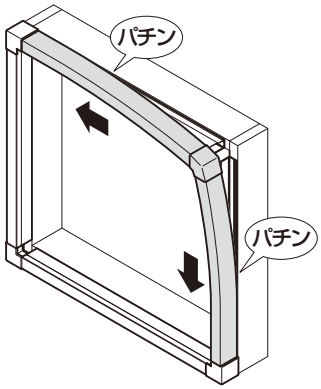

④樹脂カバーをかん合したら、コーナーカバー(下)の両面テープが縦カバーにあたるよう手前から押してください。

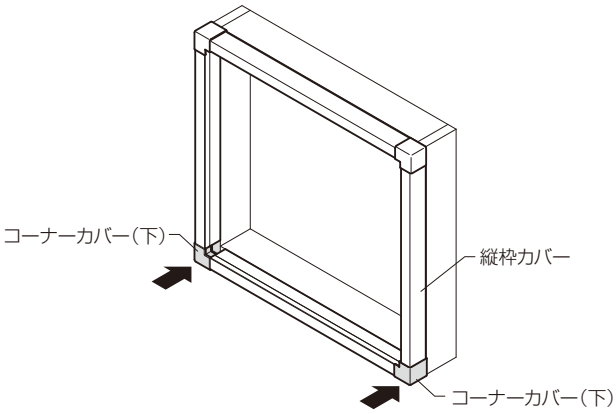

6 縦・上枠カバーとコーナーカバー（上）の取付け（ふかし枠70）

①縦枠カバーを「パチン」と音がするまで押し込みます。
②固定金具に当たるまで下に下げます。

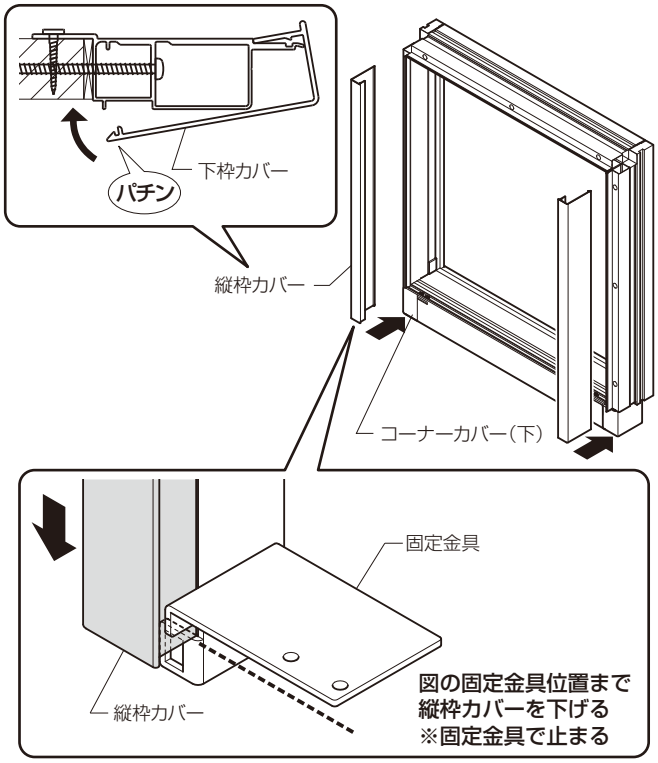

③上図のように固定金具の位置まで縦カバーを下げてください。
④コーナーカバー（下）の両面テープが縦カバーにあたるように正面からコーナーカバー（下）を押してください。

※縦枠カバーが金具の位置まで下がらない時は、下図の縦枠カバーのリブをカットしてください。

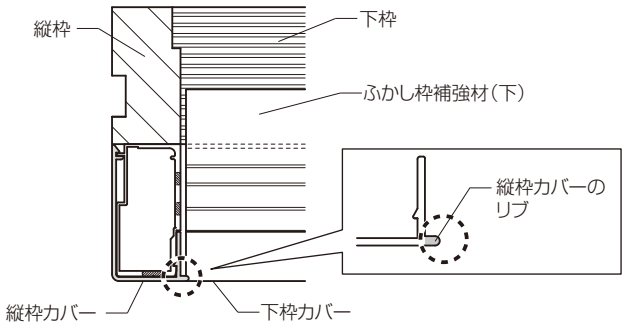

※端部から25mm以内でカットしてください。25mm以上カットすると下枠カバーから外れてしまいます。

コーナーピースの取付け上のお願い

●コーナーピースの取付けの際は、ふかし枠カバー（上）と面一に取付けてください。コーナーカバー（上）が取付かないことがあります。
●取付けの目安として、コーナーカバー（上）位置決めリブを補強材取付け面に真っ直ぐ当ててください。

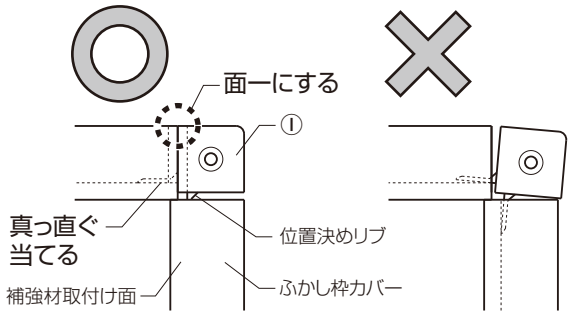

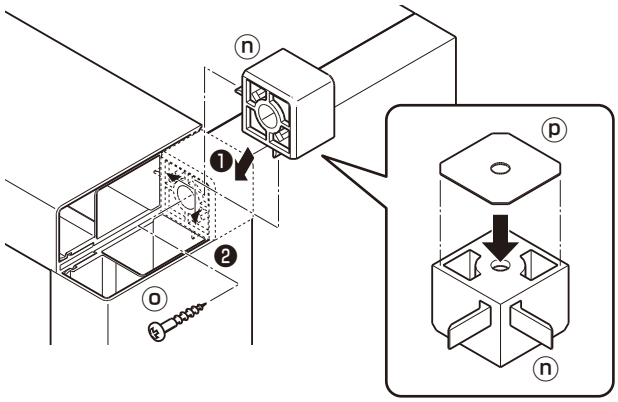

●ふかし枠カバーの四隅において、上下ふかし枠カバーが、縦ふかし枠カバーよりも室内側に出て、段差が生じている場合は、段差分の枚数の調整スペーサーをコーナーピースに張付けます。
※調整スペーサーの1 枚の厚さは、0.5mmです。
※縦ふかし枠カバーの方が室内側に出ている場合は、調整スペーサーは不要です。

コーナーピースの取付け上のお願い

●下穴φ3.0、深さ20mm程度の穴をあけてからコーナーピースを取付けてください。枠が割れることがあります。

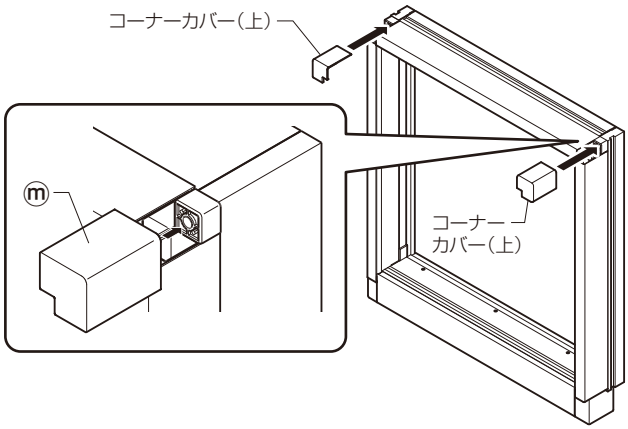

7 アングルコーナーピースの取付け（補強一体ふかし枠70のみ）

①アングルコーナーピースを下枠に押し当ててねじ止めします。
※アングルコーナーピースが回転しないようにしっかり押さえてください。

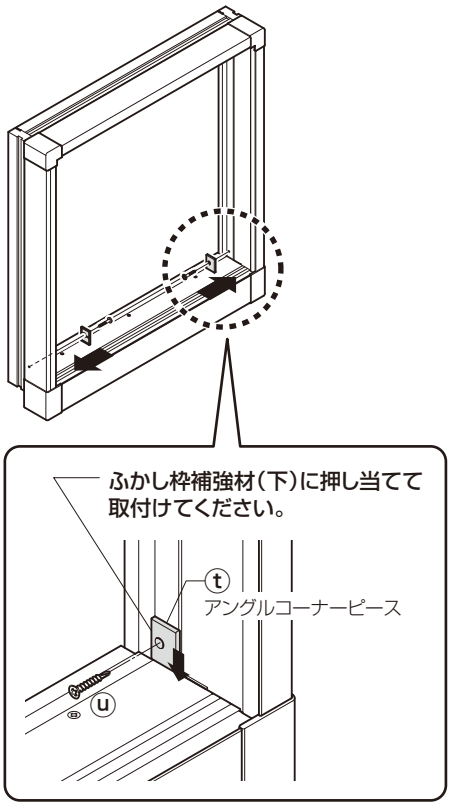

8 インプラス本体枠の取付け

※取付け方法は、本体に同梱の取付け説明書を参照してください。取付けねじは次ページのようにしてください。

インプラス本体枠の取付け上のお願い
●引違い上下枠と上下ふかし枠カバーのクリアランスがW方向で均等となるように取付けてください。

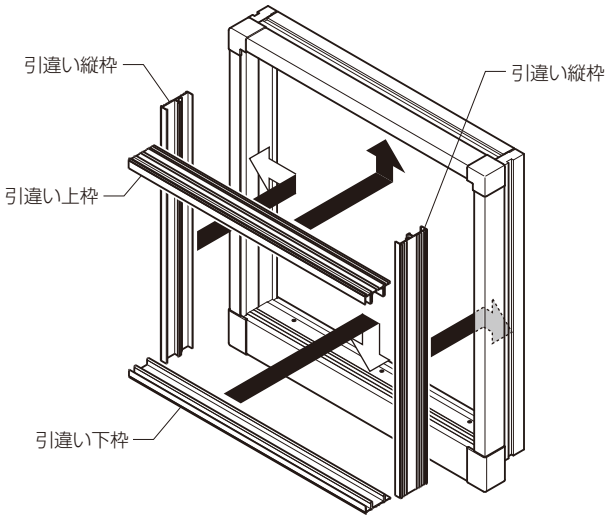

8 インプラス本体枠の取付け（つづき）

■引違い枠の場合（下図は2枚建の場合を示します。）

【ふかし枠 50 見付小・大】

※図は見付け小

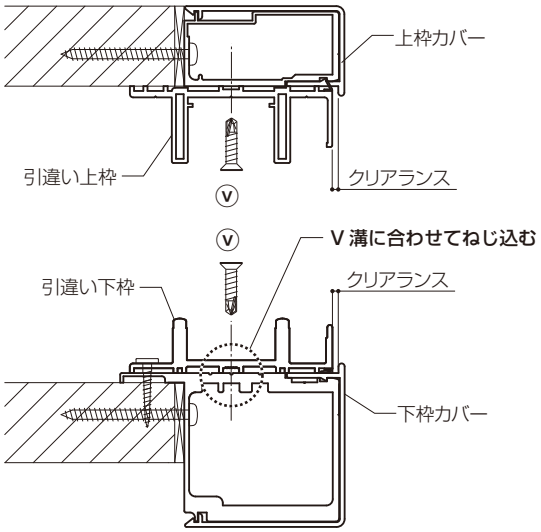

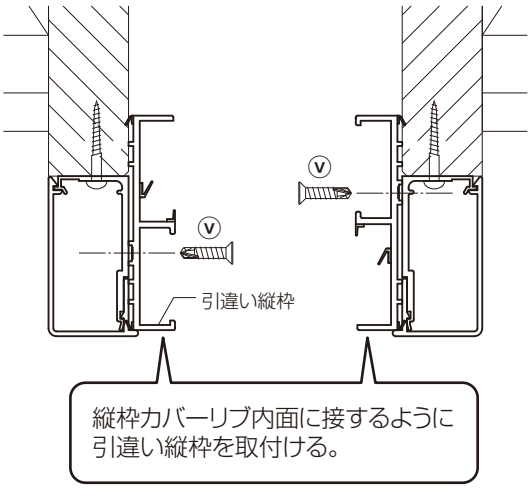

【ふかし枠 70】

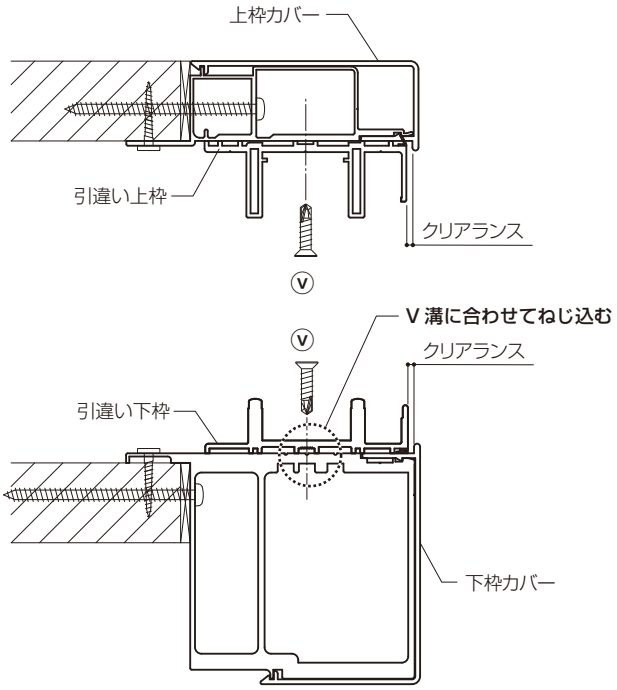

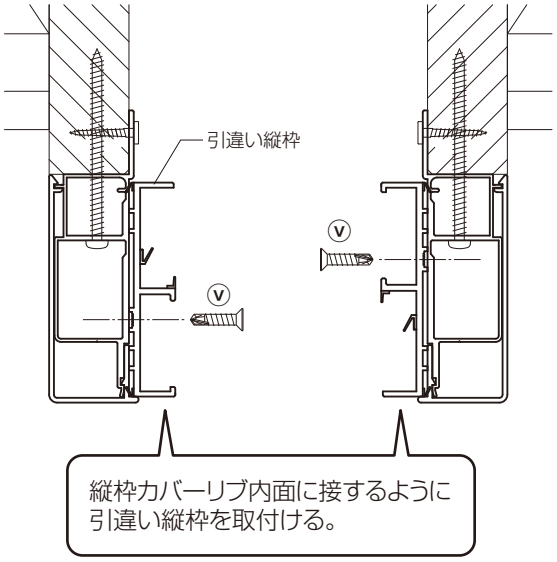

8 インプラス本体枠の取付け（つづき）

■開き・テラスドア枠の場合

【ふかし枠 50 見付小・大】

※図は見付け小

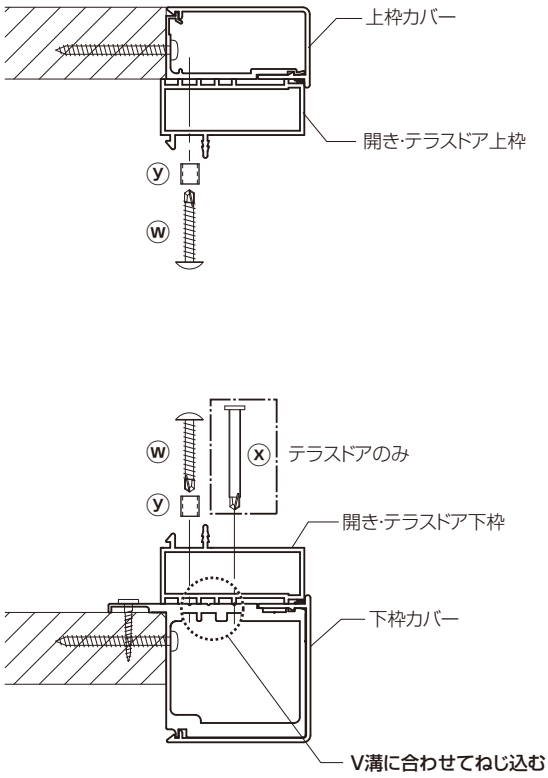

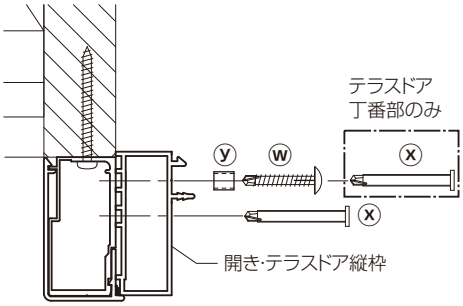

【ふかし枠 70】

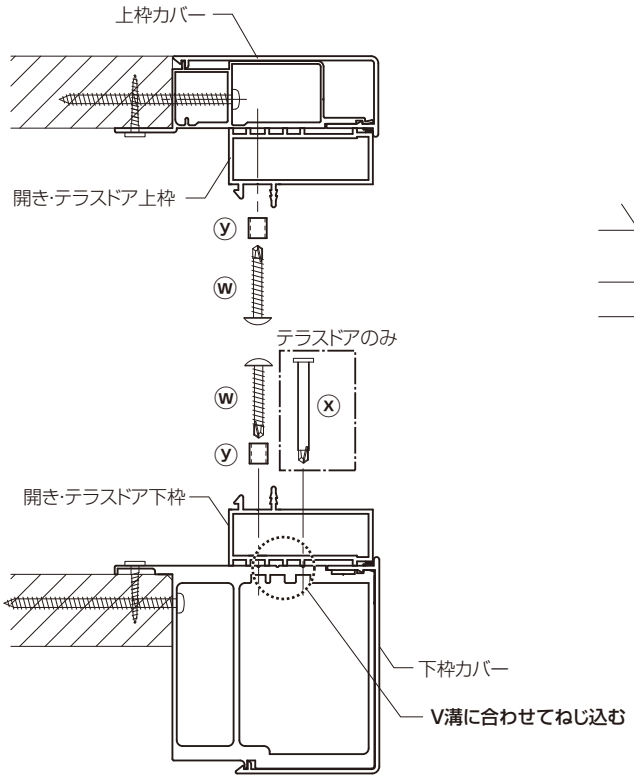

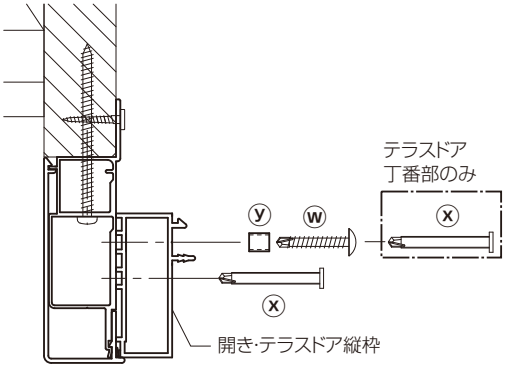

8 インプラス本体枠の取付け（つづき）

■FIX枠の場合

【ふかし枠 50 見付小・大】

※図は見付け小

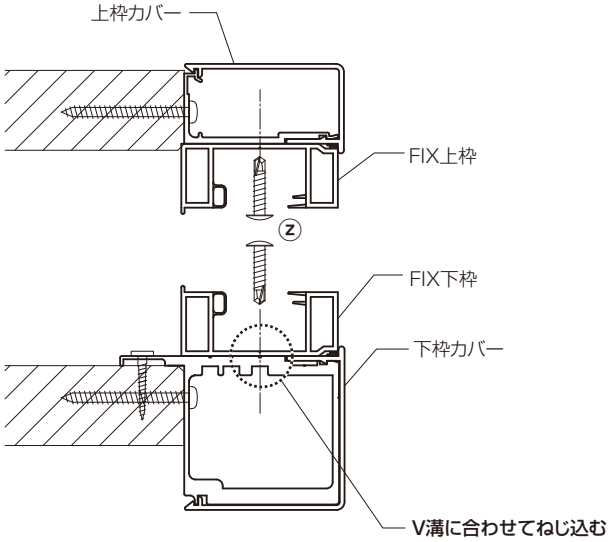

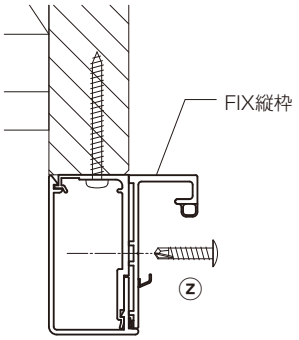
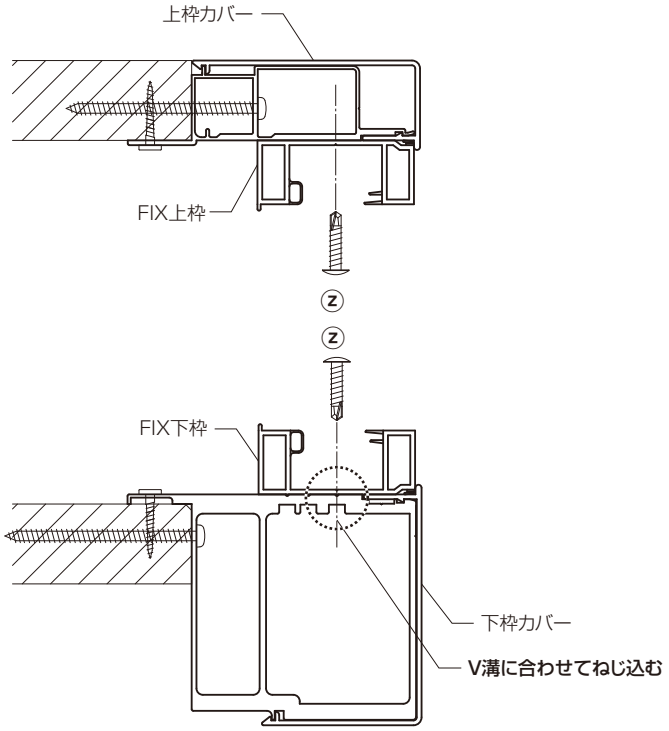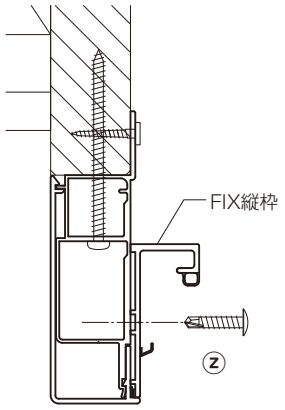
【ふかし枠 70】