LIXIL

施主様用

このたびは、当社製品をお買い上げいただきまして、まことにありがとうございます。

快適に使用していただくために

取扱説明書

カンバHRテーブル

もくじ

1.安全のために必ず守ってください ・・・・・・・・・・1
2.各部の名称 ・・・・・・・・・・・・・・・・・・・・・・・1
3.使用における注意 ・・・・・・・・・・・・・・・・・・・・2
4.お手入れについて ・・・・・・・・・・・・・・・・・・・・3
5.別売り品 ・・・・・・・・・・・・・・・・・・・・・・・・・4

この取扱説明書の内容は、製品を安全に正しくお使いいただき、お客様の危害や損害を未然に防止するためのものです。
表示記号の内容を良く理解したうえで、本書の内容（指示）にしたがってください。

安全に関する記号	記号の意味
⚠警告	取扱いを誤った場合に、使用者が死亡または重傷を負うおそれがある内容を示しています。
⚠注意	取扱いを誤った場合に、使用者が中・軽傷を負うおそれがある内容、または物的損害のおそれがある内容を示しています。
お願い	取扱いを誤った場合に、製品の損傷または故障のおそれがある内容を示しています。
補足	説明の内容で知っておくと便利なことを示しています。

●製品を安全に正しくお使いいただくために、ご使用になる前にこの取扱説明書を最後までお読みください。
お読みになったあとは、たいせつに保存してください。

UR008_201210C

1　安全のために必ず守ってください

⚠注 意

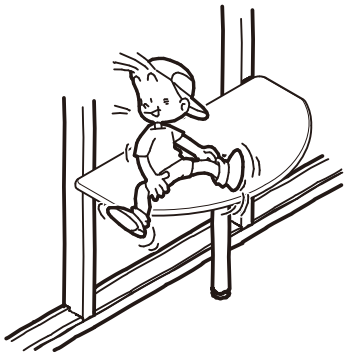

●本体に乗ったりぶらさがったり、寄りかかったりしないでください。部材が変形・破損したりしてケガをするおそれがあります。

⚠注 意

●本体に30Kgを越える重い物を載せたり、吊るしたりしないでください。本体が落下したり、壊れてケガをするおそれがあります。

2　各部の名称

※図は腰壁仕様の場合を示します。

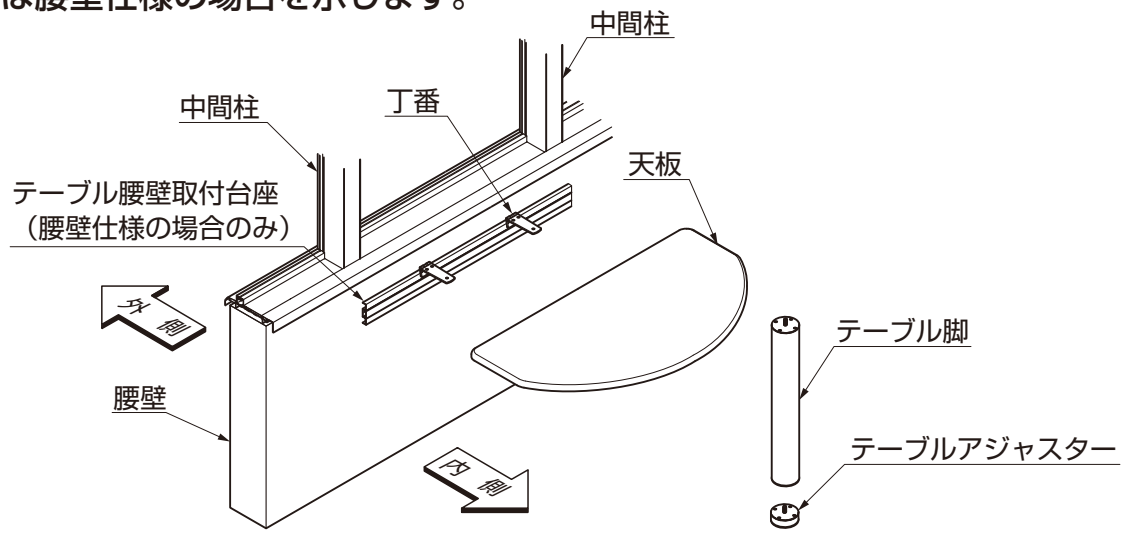

3　使用における注意

お願い

●雨のあたる場所、湿度の高い場所では使用しないでください。

お願い

●一時的でも使用しないときは、布をかけるなどして、日光が直接あたらないようにしてください。

お願い

●熱い物や、底のザラついた物を直接置かないでください。変色やキズの原因になります。

お願い

●ビニールやガラスを長時間直接上にのせて使用しないでください。変形や変色の原因になります。

お願い

●テーブルクロスなどを置いてその上に熱いものを置かないでください。また、テーブルの上に湿った布などを置かないでください。変色の原因になります。

お願い

●水気のものをこぼしたら、すばやく拭き取ってください。変形や変色の原因になります。

お願い

●天板はテーブル脚を外してたたむことができます。たたんだ状態で固定することができませんので、風の強いとき等は折りたたまないでください。風で音なりがするおそれがあります。
また、テーブル脚を付け直す際、確実に脚を固定してください。

お願い

●製品の分解や改造は絶対にしないでください。

お願い

●ネジなどは絶対にゆるめないでください。

補足

●塩害地域（海沿いの地域）ではサビが発生しやすかったり、傷みが激しくなることがあります。あらかじめご了承ください。

4　お手入れについて

（1）カウンターテーブルの清掃

お願い

●毎日のお手入れは、柔らかい乾いた布で軽く拭いてください。

●万一汚れたときは、中性洗剤を3～5%位にぬるま湯でうすめ、柔らかい布にひたし、よく絞って表面をたたくように拭き取ってください。そのあと水でひたした布をよく絞って洗剤液を拭き取り、柔らかい乾いた布で軽く拭いたあと、自然乾燥させてください。

お願い

●化学ぞうきんを使用するときは、長時間接触させたままにしないでください。変色や表面がはげたりする原因になります。

お願い

●ブラシは使用しないでください。キズがつくおそれがあります。
●シンナー、ベンジンなどの有機溶剤は使用しないでください。材料が変形したり、塗料がはげることがあります。
●小石・砂などが付着したままでこするとカウンターテーブル表面にキズがつきます。あらかじめ取除いてください。

（2）天板（天然木）について

●木は自然素材のため、使用にさしつかえのない範囲で節があります。また、ソリやヒビが生じる場合がありますが、強度への影響はありません。
●木は自然素材のため、木目や色合い、木肌にバラツキがあります。
素材の色合いのバラツキによって、塗装後の製品も仕上り色に差が生じますが、自然素材を生かした製品のためご理解をお願いします。
●虫害を発見した場合は、直ちに殺虫や防虫処理をしてください。放置すると虫害が拡大するおそれがあります。
●木は紫外線などにより肌色が徐々に変化します。木目により色の濃淡が発生することがありますが、品質上の問題ではありません。

（3）キズの補修

●あやまって脚にキズをつけた場合は、弊社の補修塗料（アルミ製品用）で補修してください。
放置すると腐食の原因になります。

（4）点検

●脚、ネジ、金具類は、ときどきゆるみやグラツキがないか点検してください。転倒し、ケガや破損のおそれがあります。
●製品に異常が生じたときは使用を中止し、お買い上げの販売店（工事店）にご連絡ください。

5　別売り品

●下記のような別売り品がありますので、目的に合わせてご利用ください。
・補修塗料（アルミ製品用）

メモページ

メモページ

ミッドテリアプロジェクト商品　保証書

製造No. （商品名シールNo.）		
保証期間	対象部品	期間（お引渡し日より）
	本体及び電装部品	1ヶ年
お引渡し日	年　月　日	
お客様	ご住所	
	お名前　様	
	電話　（　）	

本書はお引渡し日から左記期間中故障が発生した場合には、本書記載内容で無料修理を行うことをお約束するものです。詳細は下記記載内容をご参照ください。

※お引渡し日、お客様名、施工店名及び製造No.が不明の場合は、保証しかねますので施工店に必要事項の記入をご依頼ください。又本書は再発行致しませんので大切に保管してください。

施工店	住所・店名　印 電話　（　）

株式会社 LIXIL

1. **保証者**
   株式会社LIXIL
2. **保証の対象者**
   当該商品の所有者
3. **対象商品**
   LIXILブランドで発売しているエクステリア商品、ガーデンリビング　ファニチャー&グッズ商品
4. **保証内容**
   取扱い説明書・表示ラベルまたはその他の注意書きに基づく適正なご使用状態で、保証期間内に発生した不具合については、下記に例示する免責事項を除き、無料修理いたします。
5. **保証期間**
   当該商品の施工完了日（お引き渡し日※）から起算して2年間。（電装部品及び木製部品については1年間）ただし、施工を伴わない商品及びガーデンリビング　ファニチャー&グッズ商品についてはご購入された日から起算して1年間。
   ※注）新築分譲住宅の場合は、建築主さまへの引渡し日。
6. **品質保証の免責事項**
   保証期間内でも、次の様な場合には有料修理となります。
   ①当社の手配によらない第三者の加工、組立て、施工（基礎工事、取付工事、シーリング工事、電気工事など）、管理、メンテナンスなどの不備に起因する不具合（海砂や急結剤を使用したモルタルによる腐食、中性洗剤以外のクリーニング剤を使用したことによる変色、腐食、基礎寸法や取り付け寸法違いなどによる性能低下、工事中の養生不良による変色や腐食など）。
   ②取扱い説明書や表示ラベル、カタログなどに記載された使用方法からの逸脱及び適切な維持管理を行わなかったことなどに起因する不具合（例えば、雪下ろしや操作上の注意などの注意シール内容の不励行による破損など）。
   ③表示された商品の性能を超えた性能を必要とする地域や場所に取り付けられた場合の不具合（例えば、積雪強度、耐風圧強度、寒冷地での作動性や凍結に起因する不具合など）。
   ④建築躯体の変形など商品以外の不具合に起因する商品の不具合。
   ⑤商品又は部品の経年変化（使用に伴う消耗・摩耗など。木製品のささくれ、ヒビ割れ、変色、ネジ、ボルトの緩みや釘の浮きなど）や経年劣化（樹脂部分の変質・変色など）またはこれらに伴う不具合、および電池・電球などの消耗品の損傷や故障。
   ⑥商品又は部品の材料特性に伴う現象（例えば、木製品の反り、干割れ、色あせ、木目違い、節抜け、樹液のにじみ出しなど）。
   ⑦自然現象や住環境に起因する結露などに起因する不具合（例えば、結露による凍結、サビ、カビ発生など）。
   ⑧環境が特に悪い地域又は場所に取り付けられたことに起因する腐食及び不具合（例えば、海岸地帯での塩害や大気中の砂塵・煤煙・金属粉・亜硫酸ガス・アンモニア・車や給湯器などの排気ガスが付着して起きる腐食や塗装はく離、異常な高温・低温・多湿による不具合、軟弱地盤による沈下や、倒壊など）。
   ⑨天災その他の不可抗力（例えば、暴風、豪雨、洪水、高潮、地震、地盤沈下、落雷、火災など）により商品の性能を超える事態が発生した場合の不具合。
   ⑩実用化されている技術では予測不可能な現象またはこれが原因で生じた不具合。
   ⑪犬、猫、鳥、ねずみ、虫などの小動物の害、またはつるや根などの植物の害、またはそれに関する不具合。
   ⑫所有者様や第三者による不当な修理や改造（必要部品の取り外し含む）に起因する不具合。
   ⑬本来の使用目的以外の用途に使用された場合の不具合、又は使用目的と異なる使用方法による場合の不具合。
   ⑭犯罪などの不法な行為に起因する破損や不具合および盗難。

※保証期間経過後の修理・交換などは有料といたします。
※本書によって、お客様の法律上の権利を制限するものではありませんので、保証期間経過後の修理についてご不明の場合は、最寄りの当社支店・営業所・お客さま相談センターにお問い合わせください。
※本商品保証は日本国内においてのみ有効です。
（This warranty is availed only in Japan.）

※当社の商品に関し、上記に記載の保証期間、保証内容の範囲において無料修理を行うことをお約束するものです。
※保証期間中に故障・損傷などの不具合が発生した場合には、お取り扱いの施工店、工務店、販売店に修理を依頼してください。当社支店・営業所、お客さま相談センターにてもご相談を承ります。

商品についてのお問い合わせ・部品のご購入は、お客さま相談センターまで
受付時間/月～金 9:00～18:00　土・日・祝日 9:00～17:00（ゴールデンウィーク、夏期休暇、年末年始等を除く）

TEL. 0120-126-001

商品改良のため、予告なしに仕様の変更を行う場合がありますのでご了承ください。

当社は、当社取扱商品のユーザーさまおよび流通業者さま等の個人情報を商品納入にあたって取得し、将来にわたる品質保証、メンテナンス、その他当社の「個人情報保護方針」に記載の目的のために利用させていただきます。個人情報の取り扱いについての詳細は、当社オフィシャルサイトの「個人情報保護方針」をご覧ください。

取説コード
UR008

JZZ618088B
200902A_1041
202304C_1047