取扱説明書

LIXIL

施主様用

Midterior PROJECT

当社がミッドテリアプロジェクトとして、家具製作会社・クッション製作会社と協同でオリジナルペットベッド「わんわんヒュッテ」を製作いたしました。
わんわんヒュッテに合わせて製作したクッション・シェードを組み合わせてお使いください。
ペットにもやさしい肌触りのクッションと、落ち着いた空間を作り出すシェードで、ペットにとって心地よい空間をご提案いたします。

■ご使用にあたり下記の項目をご理解ください。

●湿気の多い場所や濡れている場所では使用しないでください。カビやダニが発生する原因になります。
●わんわんヒュッテクッション・シェードは、下記のようにベッドに組み込んでお使いください。

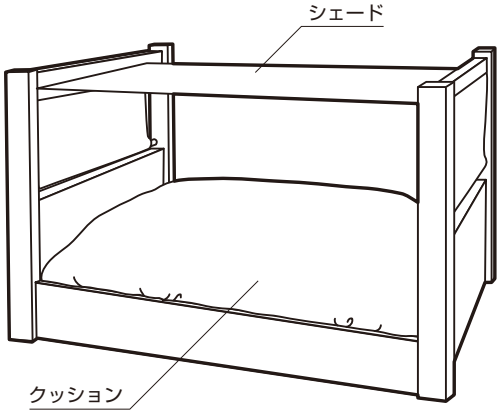

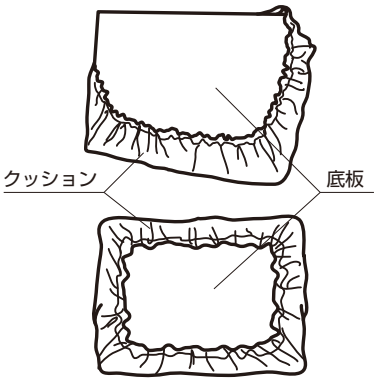

クッションを底板にかぶせてください。
クッションが動かず安定します。

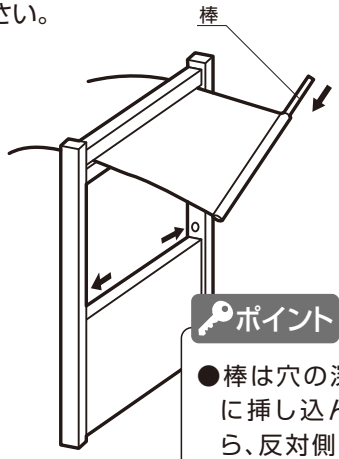

ポイント

●棒は穴の深い方に挿し込んでから、反対側をもう一方の穴に入れてください。

●使用（木部を噛むなど）により、キズがついたり、塗料がはがれることがあります。
●人体に無害の塗料を使用しています。
●無理な力を加えたり引っ張ると布が破けるなど製品の破損の原因になります。
●シェードの上にペットが乗らないようにご注意ください。ケガをするおそれがあります。
●日光やライトの光に長時間あたると、色あせることがありますのでご注意ください。
●使用しないときは日光のあたらない場所に保管してください。
●クッションは長期間ご使用頂くと、クッション性が失われていくことがあります。
●外カバーは取り外して洗濯していただけます。その際、色落ちすることがございますのでご注意ください。
また洗濯後は若干縮むことがあります。
●タバコやロウソクなどの火気は危険ですので、近付けないでください。

■カタログ

●掲載の写真は印刷の都合により、実際の商品と色等の違いがでる場合があります。

■販売元

株式会社 LIXIL

■製造元

東亜林業 株式会社
有限会社 インテリアート

Made in JAPAN

商品についてのお問い合わせ・部品のご購入は、お客さま相談センターまで
受付時間/月～金 9:00～18:00　土・日・祝日 9:00～17:00（ゴールデンウィーク、夏期休暇、年末年始等を除く）

TEL. 0120-126-001

商品改良のため、予告なしに仕様の変更を行う場合がありますのでご了承ください。

当社は、当社取扱商品のユーザーさまおよび流通業者さま等の個人情報を商品納入にあたって取得し、将来にわたる品質保証、メンテナンス、その他当社の「個人情報保護方針」に記載の目的のために利用させていただきます。個人情報の取り扱いについての詳細は、当社オフィシャルサイトの「個人情報保護方針」をご覧ください。

取説コード
UR033

JZZ620034C
201001A_1041
202304C_1047