MAL-9E　CNQ3　2023年10月1日発行

LIXIL

# 外倒し窓 SL-80　組立て説明書

●組立てされる方に必ずお渡しください。掲載番号順に施工してください。

## ■守っていただきたいこと

**⚠注 意**…組立てを誤った場合、使用者などが中程度の傷害・軽傷を負う危険または物的損害の発生が想定されます。冒頭にまとめて記載していますので必ずお読みください。

**⚠注 意**

●障子開き止めが変形、破損し、障子が開放し、おもわぬケガをするおそれがありますので下記事項をお守りください。
・障子の取付け後は、必ず障子開き止めを取付けてください。
・障子開き止めを取付けた状態でオイルステーを取付けないでください。
・オペレーター装置を取付けるまでは、障子開き止めは外さないでください。
●漏水の原因になることがありますので、下記事項をお守りください。
・縦枠両側に張付けてあるコーキングシーラーが、上・下枠のまわりにはみ出すように合わせてからねじ止めしてください。
・ねじは2.5±0.5N·m{25±5kgf·cm}のトルクで止めた後、ゆるみ・ガタツキのないことを確認してください。

※下記内容は重要事項ですので必ず点検してください。

| No. | チェック内容 | |
|---|---|---|
| 1 | コーキングシーラーは枠の周りにはみ出しているか? | □ |
| 2 | ねじは適正トルクで止められているか? | □ |
| 3 | 障子開き止めを固定しましたか？ | □ |
| 4 | 障子開き止めを取付けた状態でオイルステーを取付けていませんか?<br>取付けていない:○　取付けている:× | □ |
| 5 | オイルステー部品セットと説明書をオペレーター装置を取付ける方へ渡しましたか? | □ |

## ■組立て上のお願い

●必ず指定の組立てねじを使用してください。
●取付けは、「取付け説明書」をご覧ください。
●取付け説明書および取付けねじセットは、必ず施工される方へお渡しください。
●枠を躯体に取付けてから障子を取付ける場合は、必ず施工される方へ「障子取付けねじ・組立て説明書・オイルステー部品セット・障子開き止め部品セット」をお渡しください。
●ガラス寸法はダンボール又はカタログをご覧ください。
●グレイジングチャンネルは別売りです。ガラス厚に応じて選択してください。
●ソリ防止のため、樹脂面を直射日光に当てた状態で放置しないでください。
●樹脂は割れたりキズついたりしやすいため、ぶつけたりこすったりしないでください。
●組立ての際は、部材をハンマーで直接たたかないでください。部材が変形するおそれがあります。
●樹脂材に荷重がかからないよう、保管・輸送の際は保護してください。
●連窓・段窓する場合は、必ず連窓方立・段窓無目の組立て説明書もご覧ください。専用部品の取付けおよび組立ての手順が異なります。
●オイルステー部品セットは本説明書と一緒に、必ずオペレーター装置を取付ける方へお渡しください。

## ■ねじ・部品一覧表

| 記　号 | ㋑ | ㋺ | ㋩ |
|---|---|---|---|
| 姿　図 | バインド<br>タッピンねじ<br>φ4×30 | ナベ<br>タッピンねじ<br>φ4×25 | トラス小ねじ<br>M4×8 |
| 部品セット表示 | 外枠組立用 | 障子組立用 | 障子取付用 |

### ■障子開き止め部品セット

| 障子開き止め | 取付けねじ |
|---|---|
| | バインド小ねじ<br>M4×12 |

### ■オイルステー部品セット

| オイルステー | ブラケット取付けねじ |
|---|---|
| | トラス小ねじM4×8 |

## ■組立て順序

### 1枠の組立て

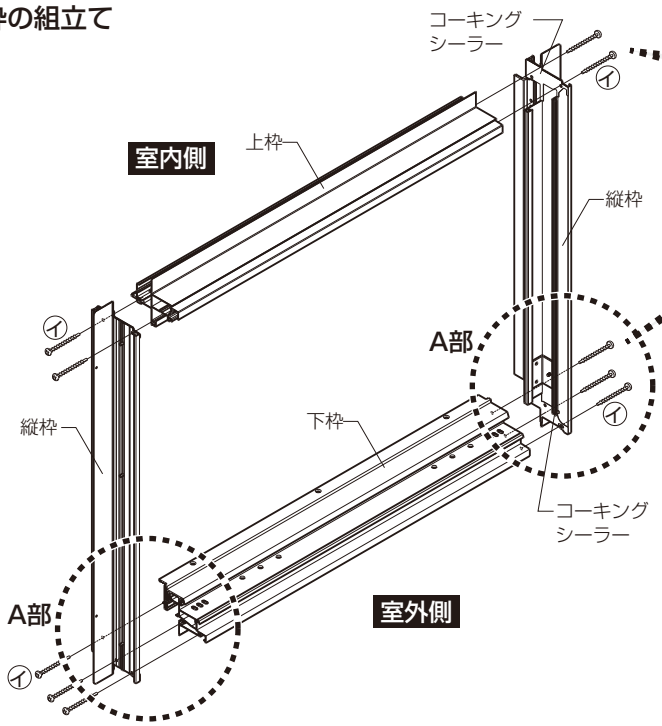


**⚠注　意**

●ねじは2.5±0.5N・m {25±5kgf・cm} のトルクで止めた後、ゆるみ・ガタツキのないことを確認してください。漏水の原因になることがあります。

**⚠注　意**

●縦枠両端に張付けてあるコーキングシーラーが、上・下枠のまわりにはみ出すように合わせてからねじ止めしてください。漏水の原因になることがあります。

■A部詳細図

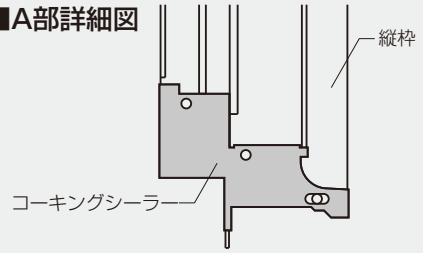


### 2障子の組立て

#### 1）グレイジングチャンネルの取付け

①ガラス厚に合ったグレイジングチャンネル（別売り）を用意し、ガラス4周に回します。
※コーナー部は、グレイジングチャンネルがくい込まないようにしてください。

#### 2）障子の組立て

①上下桟を左右均等になるように差込みます。
②縦框を差込み、上下桟とねじで固定します。
※障子の組立てねじはすべて使ってください。
ねじが余っている場合は、取付け忘れがないか確認してください。

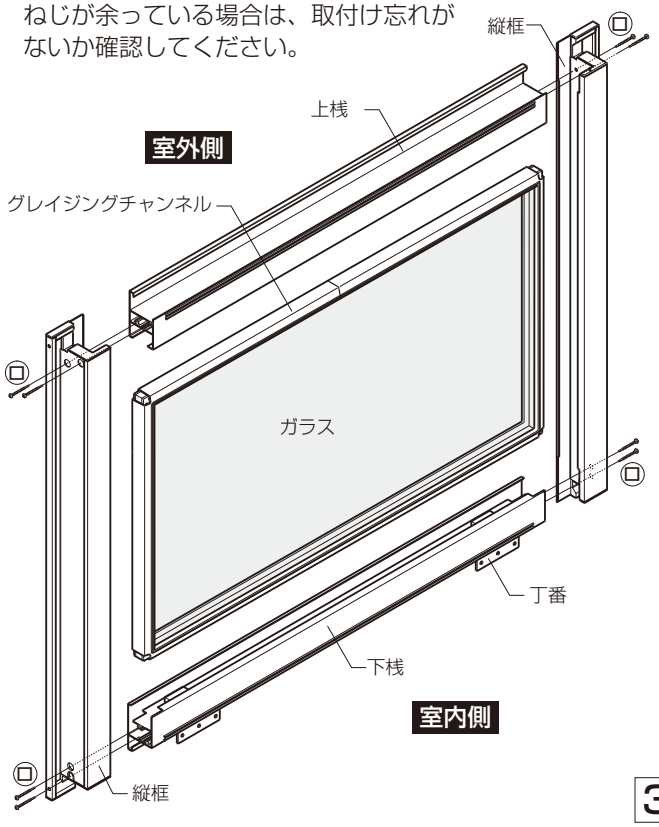


**お願い**

※組立ての際は、部材をハンマーで直接たたかないでください。部材が変形することがあります。

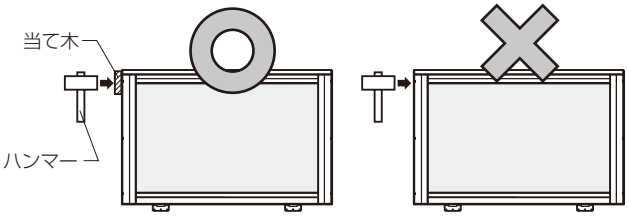


**お願い**

※障子組立て後に保管する場合は、障子フィンに重量がかからないよう木などを当ててください。又、障子取付け後に保管する場合も同様に、釘打ちフィンに重量がかからないよう木などを当ててください。
※丁番の枠側羽根で障子を支えないでください。障子が倒れることがあります。

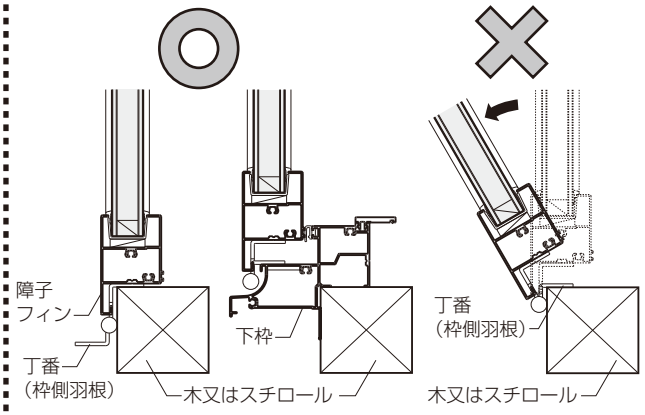

## 3 障子の取付け

※連窓・段窓の場合は、ガラス破損防止のため、障子は枠を躯体に固定した後に入れてください。

●障子下桟の丁番を、トラス小ねじM4×8で下枠に取付けます。

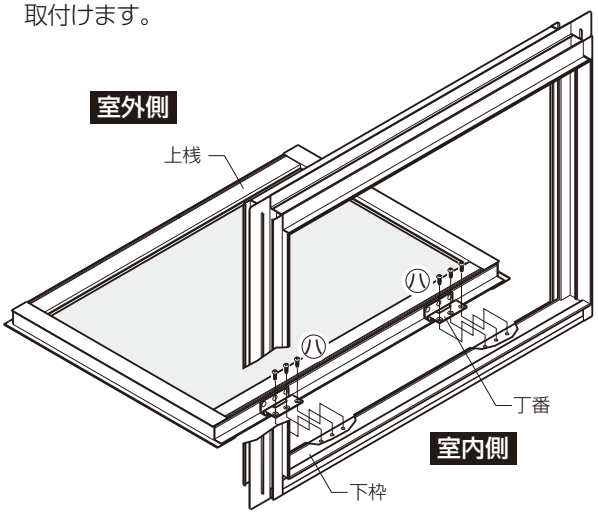


■取付け詳細図

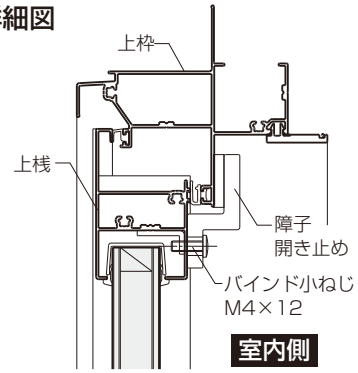


## 4 障子開き止めの取付け

●障子を閉め、上桟に障子開き止め（オペレーター装置を取付けるまでの仮止め部品）をねじで固定します。

※上枠を挟込むように取付けます。

※上桟には2つ穴があいていますが、そのどちらに取付けても構いません。

**⚠注　意**

●障子開き止めが変形、破損し、障子が開放し、おもわぬケガをするおそれがありますので下記事項をお守りください。

・障子の取付け後は、必ず障子開き止めを取付けてください。

・障子開き止めを取付けた状態でオイルステーを取付けないでください。

・オペレーター装置を取付けるまでは、障子開き止めは外さないでください。

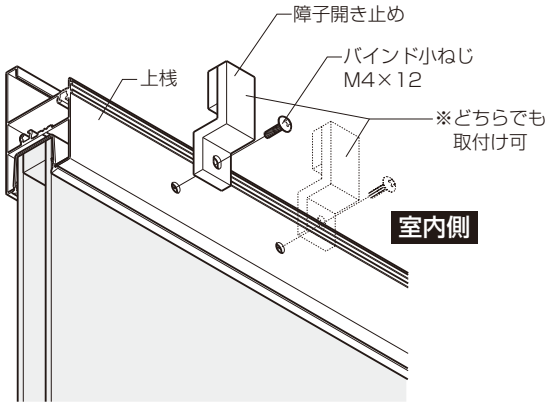


**お願い**

※オイルステー部品セットは、本説明書と一緒に必ずオペレーター装置を取付ける方へお渡しください。

## ■オペレーター装置を取付けされる方へ

**お願い**

※オイルステーの取付けはオペレーター装置取付け時に行ってください。

### オイルステーの取付け

●オペレーター装置取付け時に障子開き止めを外し、オイルステーをB部・C部の順にトラス小ねじで取付けます。

※取付け後、障子を開閉して、開閉装置の確認をしてください。

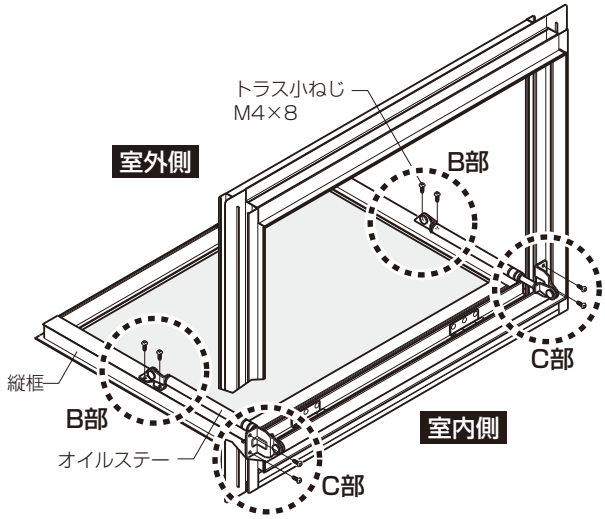


### ■B部詳細

●ブラケット（障子側）の切欠き部が、縦枠側を向くように取付けてください。

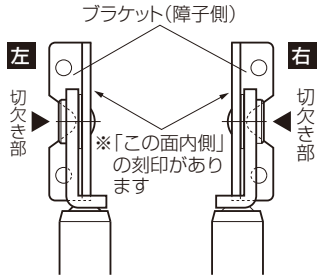


### ■C部詳細
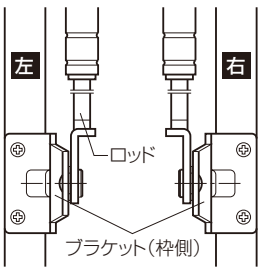
●ブラケット（枠側）が右図のように、縦枠に取付けられるよう、ロッドを回転させて向きを調整してください。