EXM-020

JZZ637399E

LIXIL

取付説明書

機能門柱FS

このたびは、当社製品をお買いあげいただきましてまことにありがとうございます。
製品を安全に正しく施工していただき、施主様等の危害や損害を未然に防止するためにも、各種表示記号の内容を良く理解したうえで、本書の内容および指示にしたがってください。

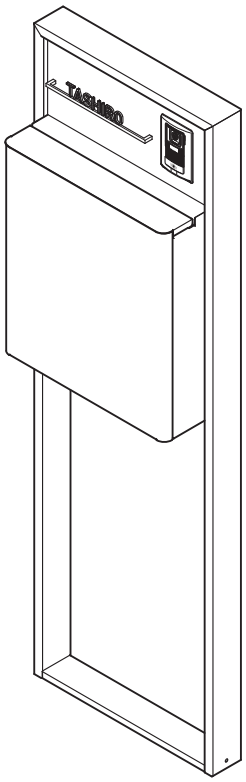

■本書の見かた

この取付説明書では、以下のような記号、記載、アイコンを使用しています。

安全に関する記号と説明

警 告 ・取扱いを誤った場合に使用者が死亡または重傷を負うおそれのある内容を示します。

注 意 ・取扱いを誤った場合に、使用者が中・軽傷を負うおそれのある内容、または物的損害のおそれがある内容を示します。

情報に関する記号と説明

お願い
・取付手順で、特に注意して作業をしていただきたいことを示しています。
・守っていただかないと組付けができない内容、または製品全体に後々不具合が発生するおそれのある内容を示しています。

補 足 ・説明の内容で知っておくと便利なことを示しています。

ネジ等の締結部品の記号

ネジやナット等の締結部品を記号で示してます。（例：1a、1b、2c等）
締結部品の種類は「 **梱包明細表** 」を参照してください。

EXM-020_202312E

※製品破損、倒壊による人への危害・物的損害が想定されますので、下記事項をお守りください。

□施工の前に

注 意

●製品の施工には、危険を伴う場合がありますので、必ず専門の工事業者による施工をお願いします。

お願い

●正しく施工、組付けをするために、施工前に必ず取付説明書をお読みください。
●製品の施工については、必ず取付説明書にしたがってください。
●施工場所に寸法的に正しく納まるか確認してください。
●梱包明細表で必要な部材、部品が揃っているか確認してください。
●塗装色のセンターブロックは製造上、フロントパネル、バックパネルの端部に塗装が施されていない部分がありますが、性能上問題はありません。
●スマート宅配ポストTBを設置する場合は、「スマート宅配ポスト後付け　取付説明書(EXM-022)」も併せて参照してください。
●ポストの取出し口蓋や電装ボックスの外扉には養生用のビニール袋が取付いています。キズ防止のため、施工完了までは外さないでください。

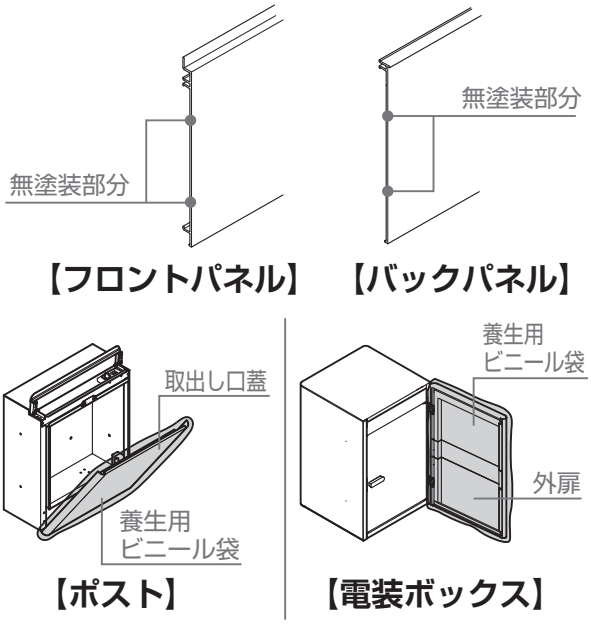

【フロントパネル】　【バックパネル】

【ポスト】　【電装ボックス】

□施工上のご注意

注 意

●納まり図を確認し、本体高さが指定寸法以下になるようにしてください。
●ボルト、ネジ、ナットは当社純正品の規定本数を使い、下記の推奨締付けトルクで固定した後にゆるみがないか確認してください。製品の強度低下、またはケガの原因になります。
　※φ4ネジ、ナット　:2.5N·m±0.5N·m(25±5kgf·cm)
　※φ5ネジ　:3.0N·m±0.5N·m(30±5kgf·cm)
●アルミ製品が亜鉛、ステンレス以外の金属と接触する場合は、絶縁処理をしてください。
●製品の改造や、指定箇所以外の穴加工はしないでください。
●柱の水抜き穴をふさがないでください。柱内の水が凍結膨張し、柱が破損するおそれがあります。

お願い

●施工工事にあたっては、安全に施工を行なってください。
　※作業服および保護具(保護帽、安全帯、眼、手、足の保護具)を正しく使用してください。
　※作業場所の整理整頓を行なうとともに、安全確保を行なってください。
　　特に高所作業での安全確保、倒壊防止、照明による照度の確保など。
　※器具、工具、保護具などの機能を確認し、使用してください。
　※作業は、相互の作業と各作業工程を考慮して進めてください。免許、技能講習、特別教育が必要な作業は、有資格者が行なってください。
　※作業者が相互に安全確認を行なってください。健康状態を十分に確認し、健康管理を実施してください。
　※万が一、事故が発生した際には、直ちに手当を行ない、救助を第一に心がけてください。
●フロントパネル、バックパネル、柱等の穴あけ加工を行なう場合は、金具用の工具を使用してください。
●ポスト、電装ボックスにキズが付かないよう養生などをし施工を行ってください。
●製品についた汚れは取除き、誤ってキズをつけた場合は、補修塗料で補修してください。
●取付説明書の順序通りに組付けてください。製品の強度など、性能が低下する場合があります。
●グラスフロアライトを取付ける際は、本体ガラスグローブのブラスト部分には、指紋や油汚れが付かないよう注意してください。

※製品破損、倒壊による人への危害・物的損害が想定されますので、下記事項をお守りください。

□基礎工事について

注 意

●基礎石は指定寸法以上のものを使用し、確実に設置してください。強度低下の原因になります。
●寒冷地で凍上するおそれのある地域で使用する場合は、凍上線の下まで基礎を設けてください。強度低下の原因になります。
●養生期間は十分にとり、その間に重い物をのせたり、振動を与えないでください。

お願い

●モルタルやコンクリート等が製品の表面に付着した場合は、速やかに拭取ってください。
シミやムラ等の外観不良の原因になります。

□電気配線工事について

警 告

●AC100V の電線の配線作業に関しては電気工事店の有資格者に依頼してください。
●LED照明(サインライト・バックライト・フットライト・グラスフロアライト)は、DC12V以外では使用しないでください。
過電圧を加えると過熱し、火災、感電のおそれがあります。

□施工の後に

お願い

●施工終了後、取扱説明書および解錠番号シール(エクスポストFS 前入れ後取出し仕様のみ同梱)は施主様にお渡しください。

照明/スマート宅配ポストTB取付け 配線システム図

※ 下図でサインライトと記載している箇所は、サインライトまたはバックライトをあらわします。

▼ サインライトのみを取付ける場合 ▼

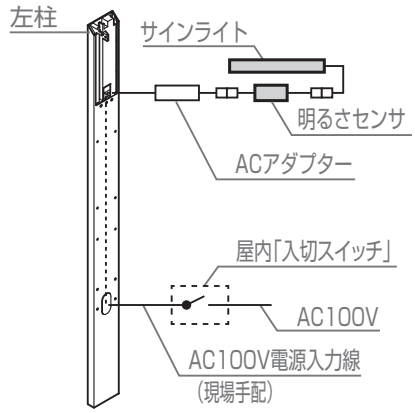

▼ フットライト/グラスフロアライトを取付ける場合 ▼

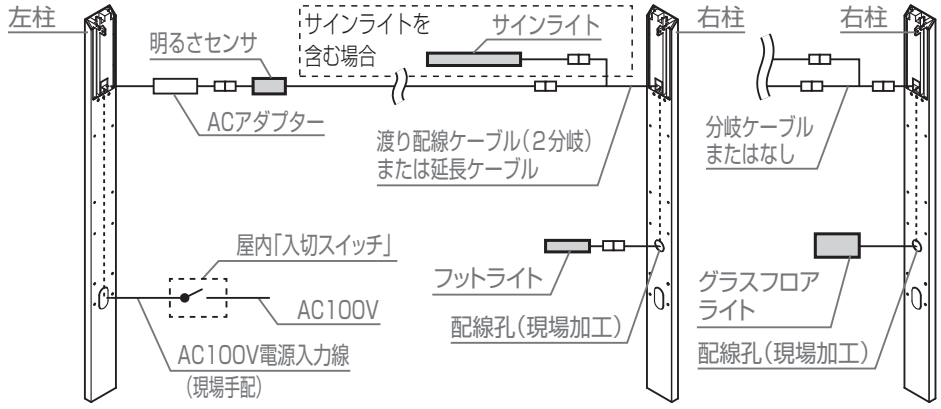

▼ サインライトとスマート宅配ポストTBを取付ける場合 ▼

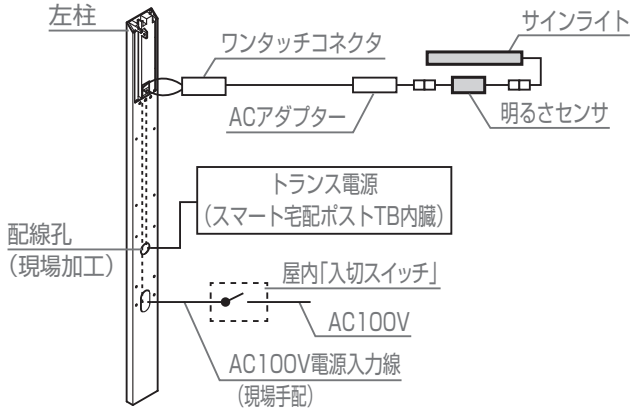

▼ サインライトを使用せずにスマート宅配ポストTBを取付ける場合 ▼

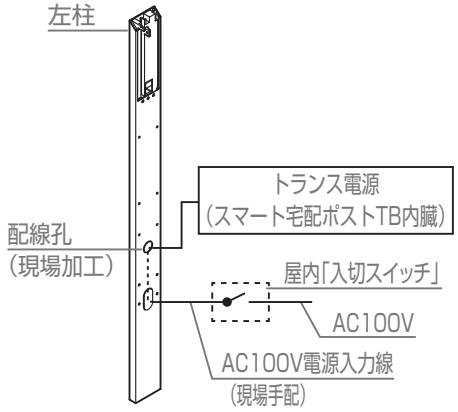

1 基本寸法と各部名称

※下図のオプション取付仕様についてポストは前入れ前取出し仕様をあらわします。

■基本仕様

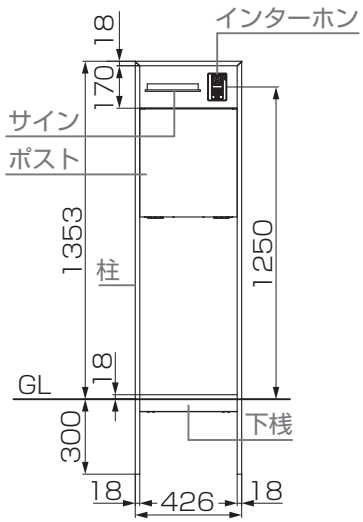

【前入れ前取出し仕様】

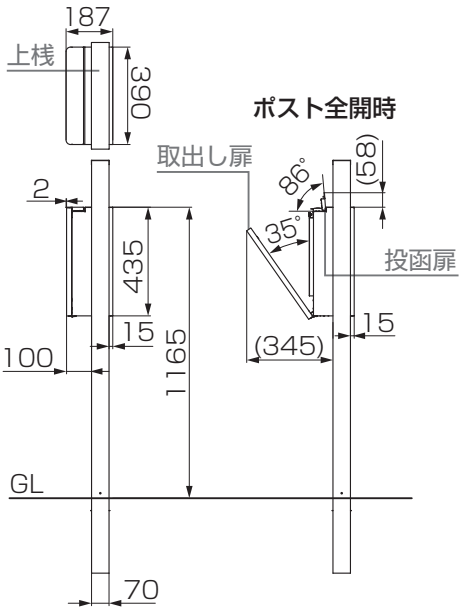

【前入れ後取出し仕様】

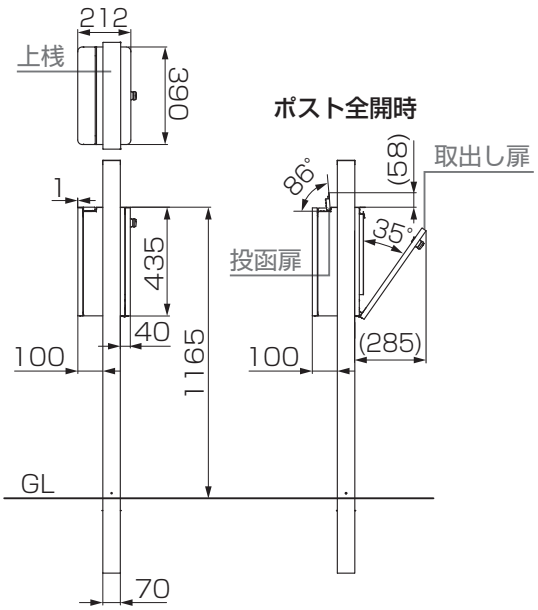

■トレー (単独用)取付仕様

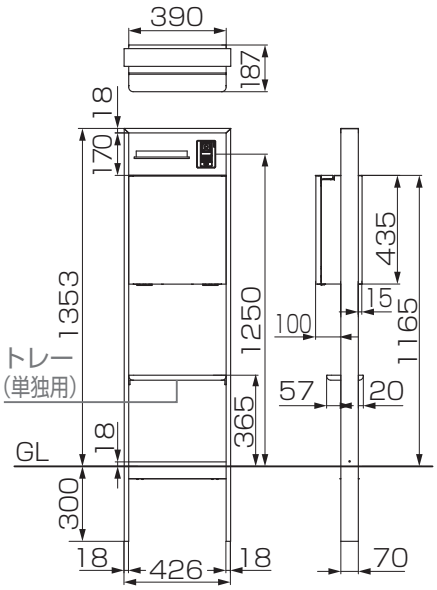

■ボードパネル 取付仕様

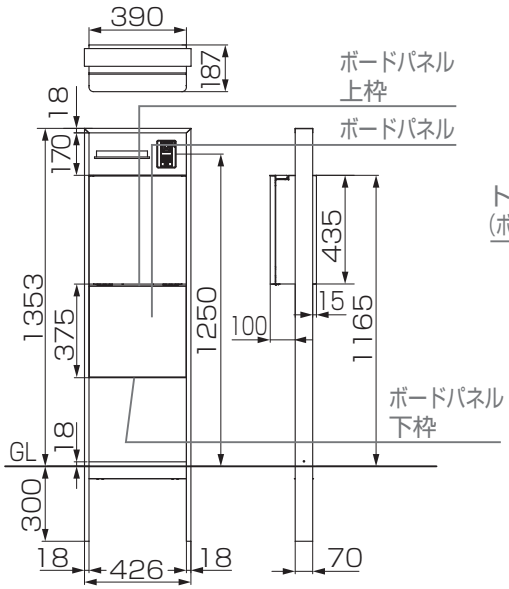

■ボードパネル+トレー取付仕様

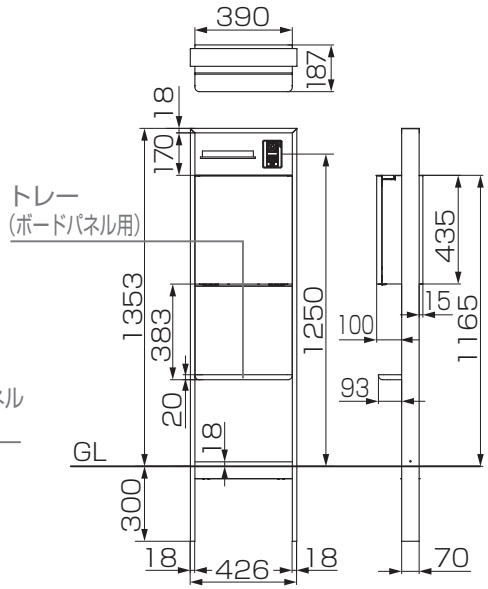

■ガラスパネル 取付仕様

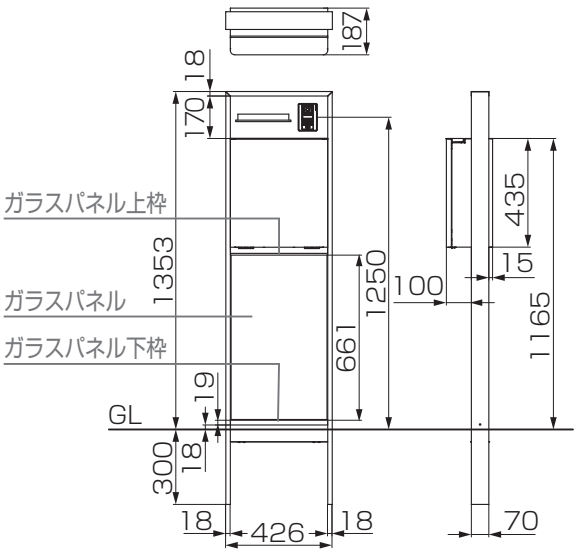

■スマート宅配ポストTB取付仕様

※本図のスマート宅配ポストTBは前入れ前取出し･右開き仕様

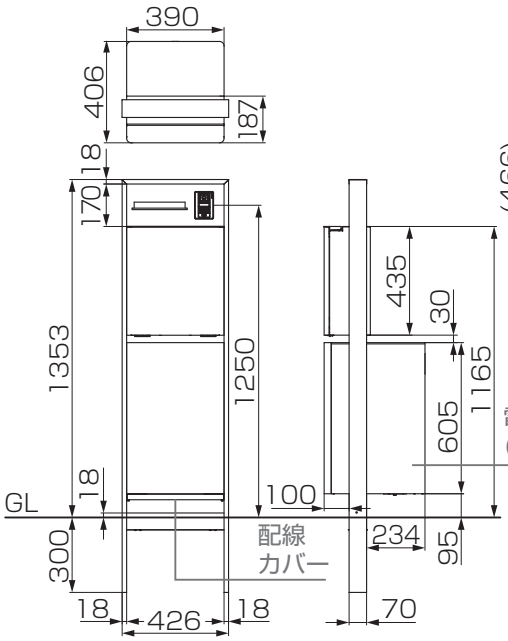

宅配ボックス部 扉開き寸法

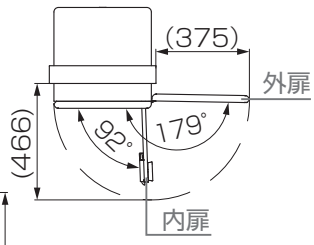

2 基礎寸法と配線工事

2-1 基礎寸法

補　足

●土間勾配が付いている場合、埋め込み深さ(※印寸法)は260まで小さくできます。(埋め込みを40浅くすることが可能)

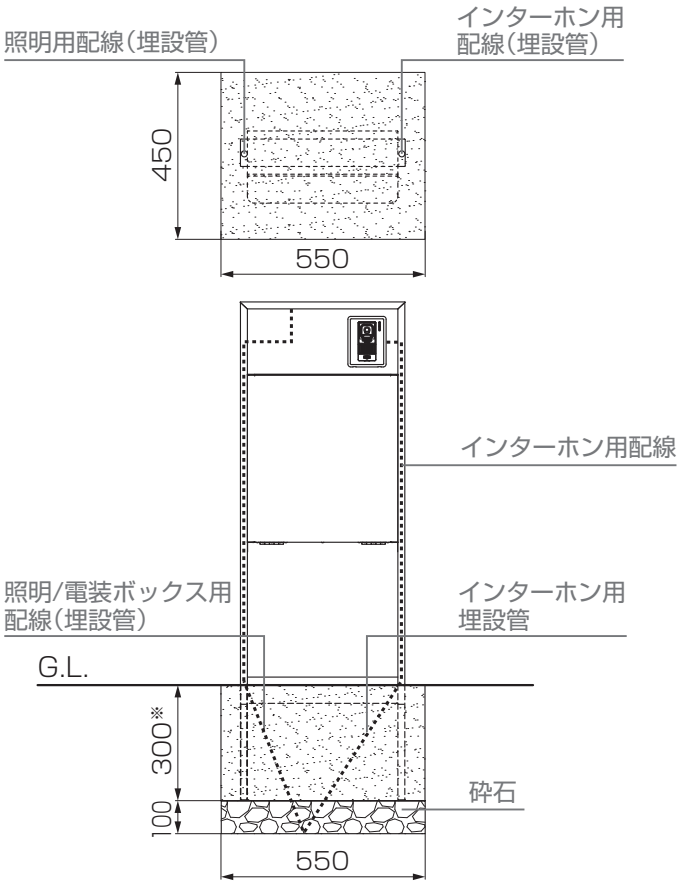

2-2 配線工事

1:基礎穴を掘り、砕石を敷く
2:電装ボックスおよびインターホン用の配線を配管

お願い

●本商品に使用する照明/電装ボックスはAC100Vの電源が必要になります。
●アース(D種接地工事)をとってください。
●照明/電装ボックス用配線、インターホン用配線は、PF管により隔離してください。
●屋内「入切スイッチ」は必ず設けてください。照明/電装ボックス交換やお手入れの際に電源をOFFにできなくなります。
●EEスイッチ等の自動点滅器は使用しないでください。使用すると正常に作動しない場合があります。
●PF管のファンクション側の端部は、パテ埋めなどでの処理を施してください。
●配線の長さは、各仕様によって変わります。配線の長さは、仕様に合わせてください。

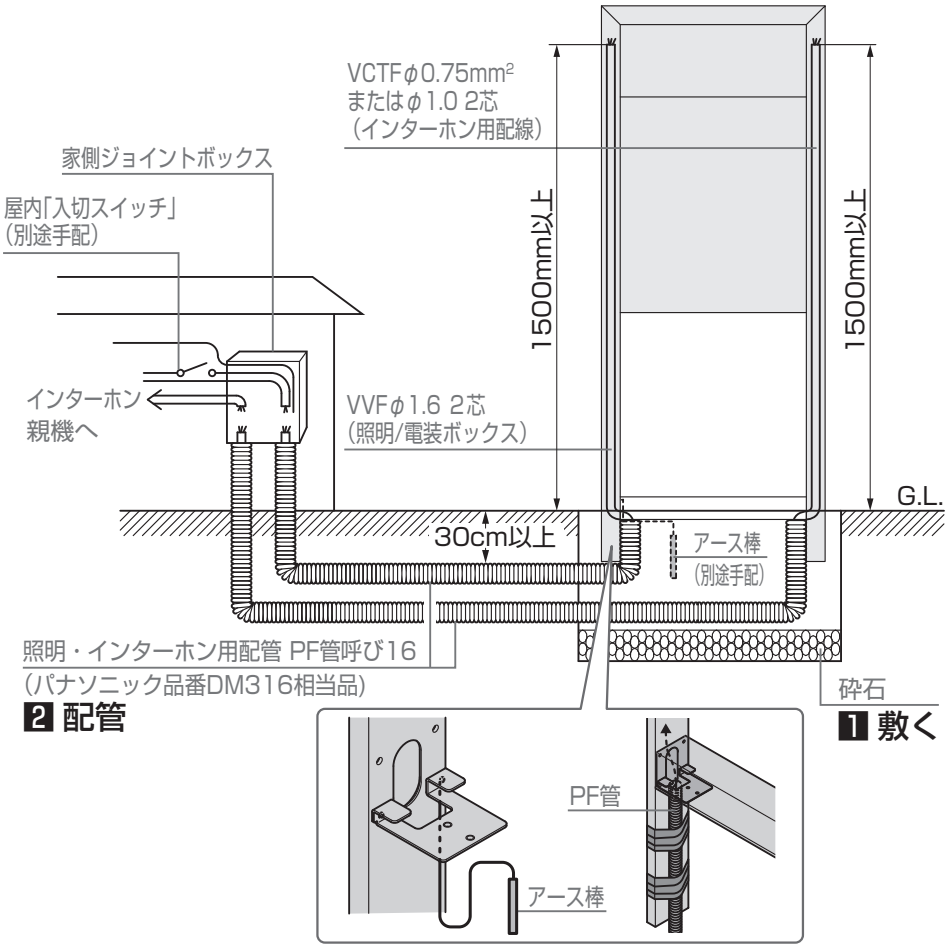

3 柱の事前加工（オプション取付の場合のみの作業）

お願い

●下記に該当する場合は、組立前に柱に孔加工をしてください。
●孔加工の際は、柱内部の針金を切らないようにテープ固定から外し、引き抜かずに加工をおこなってください。

▼ フットライト取付けの場合 ▼

【右柱】 ※左柱は加工不要です。

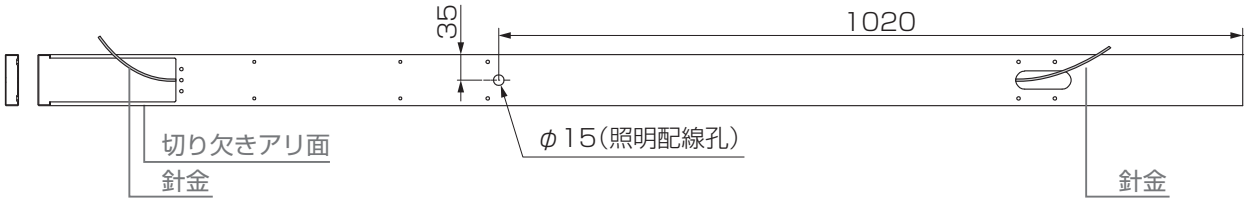

▼ グラスフロアライト取付けの場合 ▼

※2-φ3.5の孔加工は、トレー（単独用）の場合のみおこなってください。
トレー（ボードパネル用）の場合は加工不要です。

【右柱】

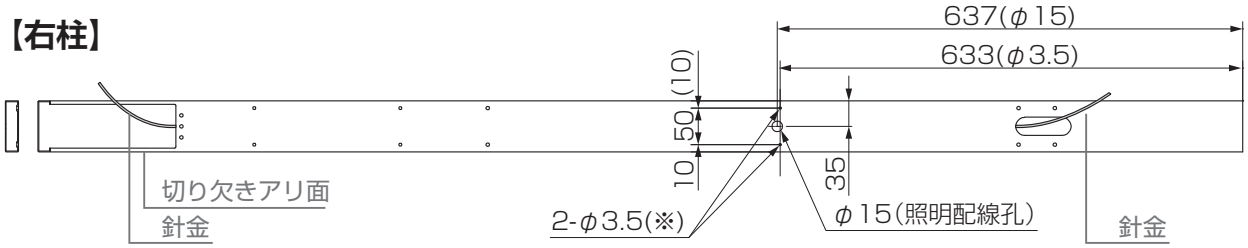

【左柱】

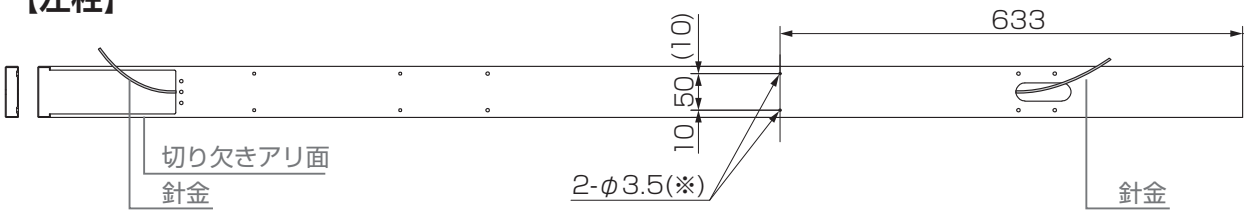

▼ スマート宅配ポストTB取付けの場合 ▼

【右柱】

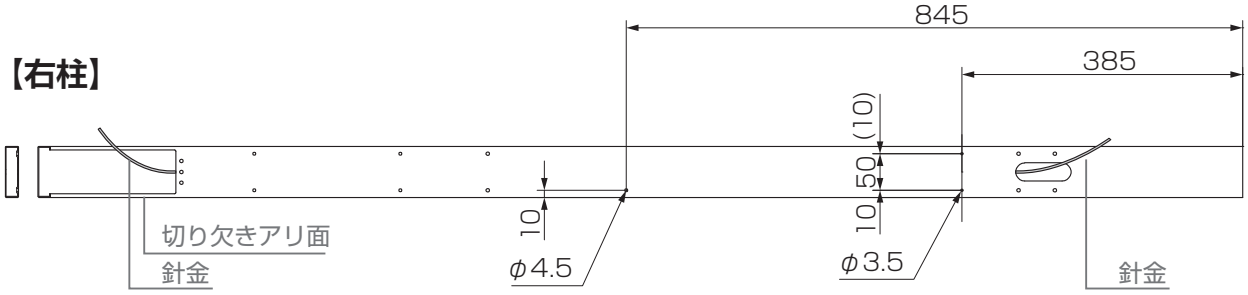

【左柱】

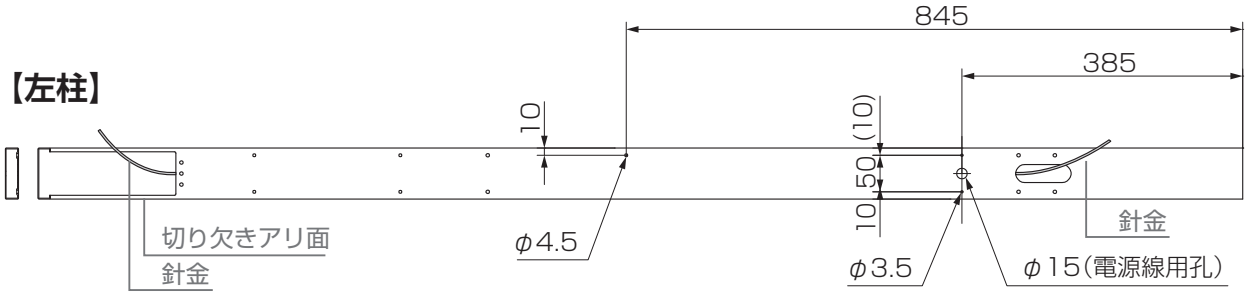

4 本体の組立て

※本作業におけるポストの図は全て前入れ前取出し仕様をあらわします。
前入れ後取出し仕様においても作業内容は同様になります。

4-1 柱

1:ファンクションパネル見込部材をセンターブロック固定部品にはめ込む
2:センターブロック固定部品を柱(ファンクション用)に【1d】で取付け
3:横桟取付金具を柱(ファンクション用)に【1c】で取付け

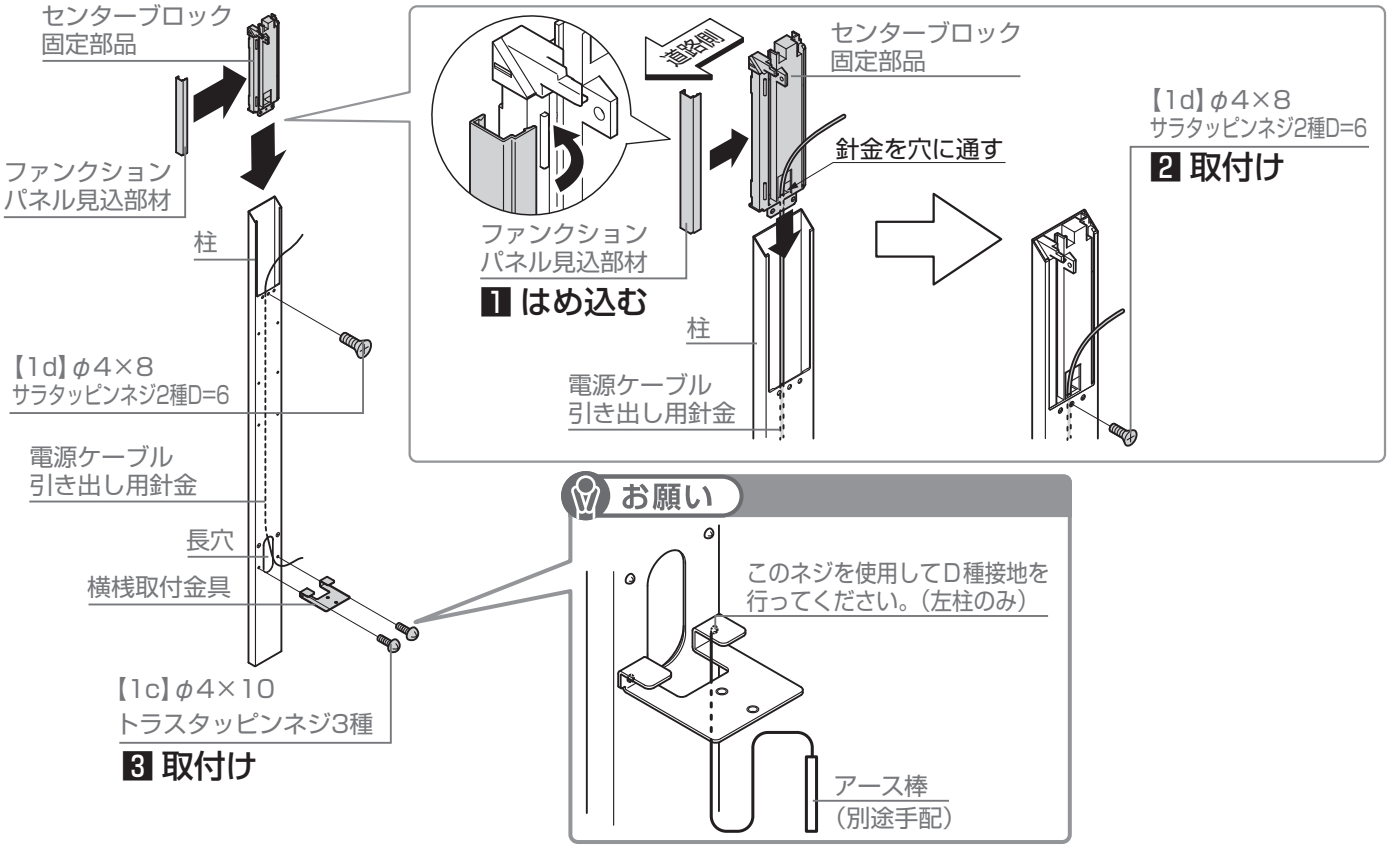

4-2 配線引き出し用針金

1:電源ケーブル引き出し用針金、インターホン信号線引き出し用針金を取り回し
※照明やスマート宅配ポストTBの電源配線や、インターホン信号配線が無い柱の針金は引き抜いて取外してください。

お願い

●電源ケーブル引き出し用針金とインターホン信号線引き出し用針金は別々の柱に通してください。
柱の下側の長穴にはPF管が1本しか入らないため、同じ柱に2本の配線を通すことはできません。

▼ 電源ケーブル、インターホン信号線引き出し用の場合 ▼

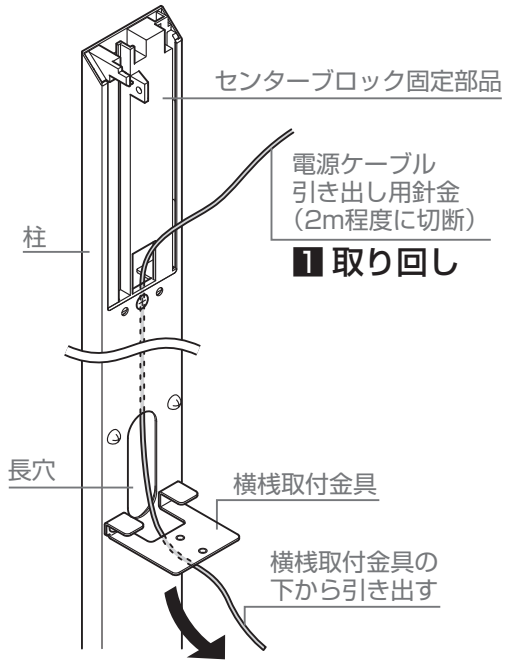

▼ サインライトを使用せずにスマート宅配ポストTBを取付ける場合 ▼

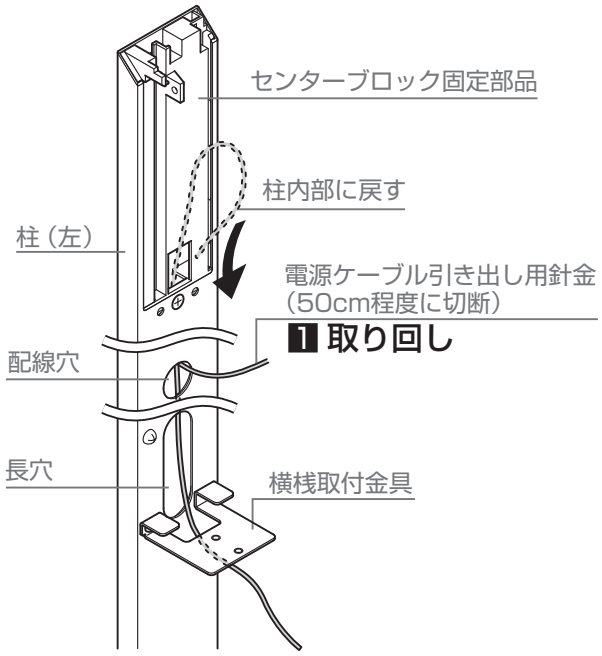

4-3 オプション用の配線

※渡り配線ケーブルや延長ケーブル（フットライトを取付ける場合）
※AC100V電源線（サインライトとスマート宅配ポストTBを同時に取付ける場合）

1:渡り配線ケーブル、延長ケーブルを取り回し

▼ フットライトを取付ける場合 ▼

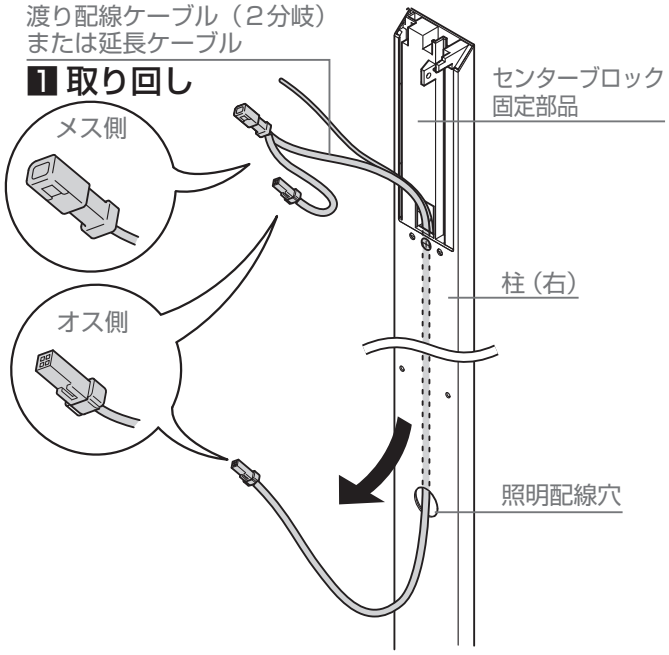

▼ サインライトとスマート宅配ポストTBを取付ける場合 ▼

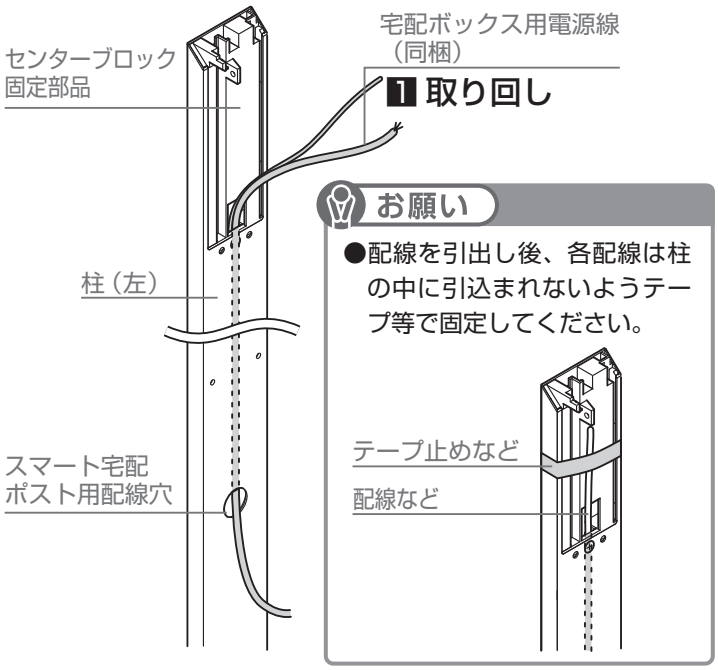

4-4 穴加工

※本作業は前入れ前取出し仕様のみの作業になります。前入れ後取出し仕様は既に加工済みになります。

1:ポスト側面にφ6の穴加工

お願い

- ●反対面も同様の穴加工をしてください。
- ●穴加工の際は、ダンボールなどをポストの下に敷き、キズが付かないようにしてください。
- ●半パンチが固い場合はφ6の穴をドリルであけてください。

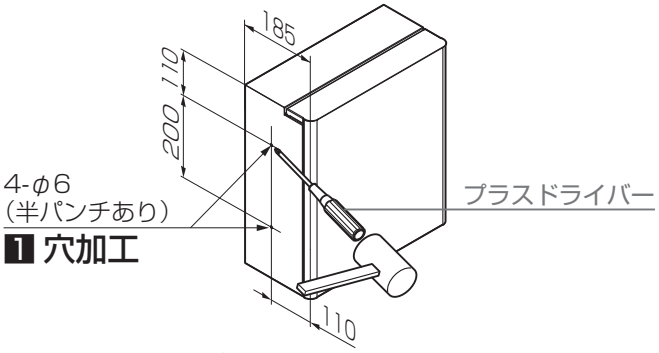

4-5 下桟の取付、ポスト、配線穴ふさぎシールの取付け

1:下桟を柱に【1c】で取付け
2:ポストを柱に【1a】、【1b】で取付け
3:配線穴ふさぎシールを下桟の配線穴に貼付け

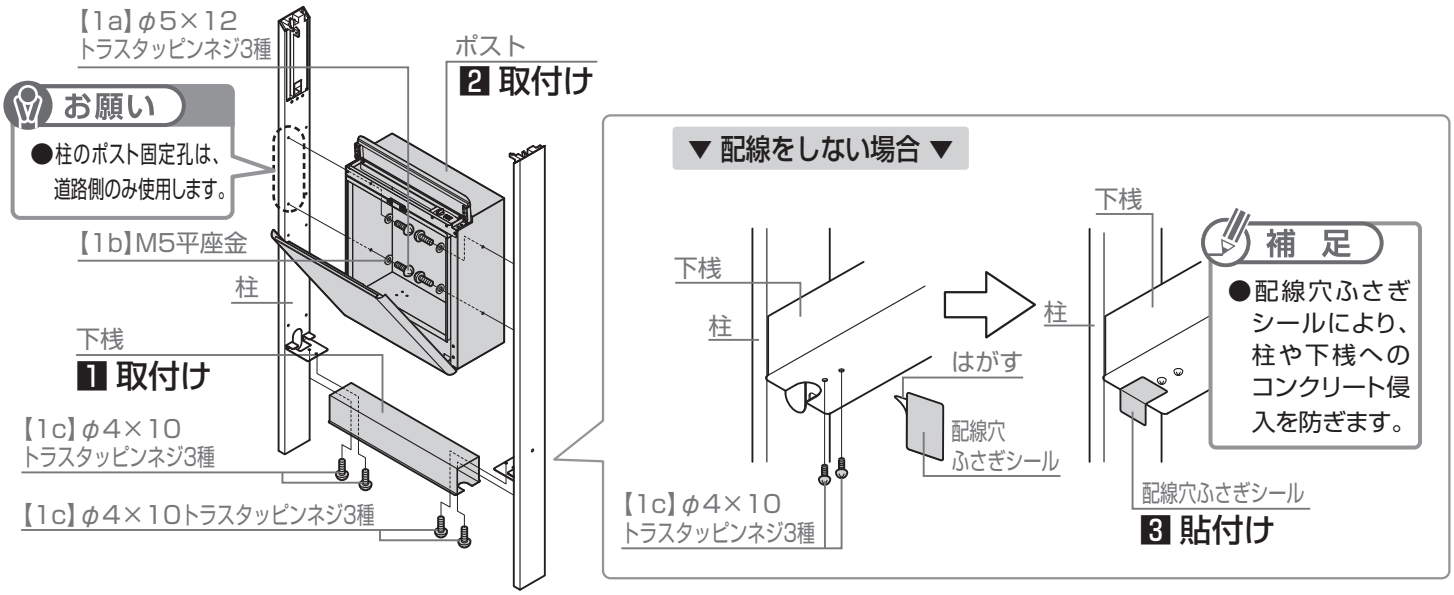

5 本体の建て込み

※本作業におけるポストの図は全て前入れ前取出し仕様をあらわします。
前入れ後取出し仕様においても作業内容は同様になります。

5-1 配線、インターホン信号線の引き出し

1:配線または通線用の番線に取り回した針金を巻きつけ
2:針金を引き上げて配線を柱内に取り回し
3:PF管と柱下部をテープ等で巻き付けて固定

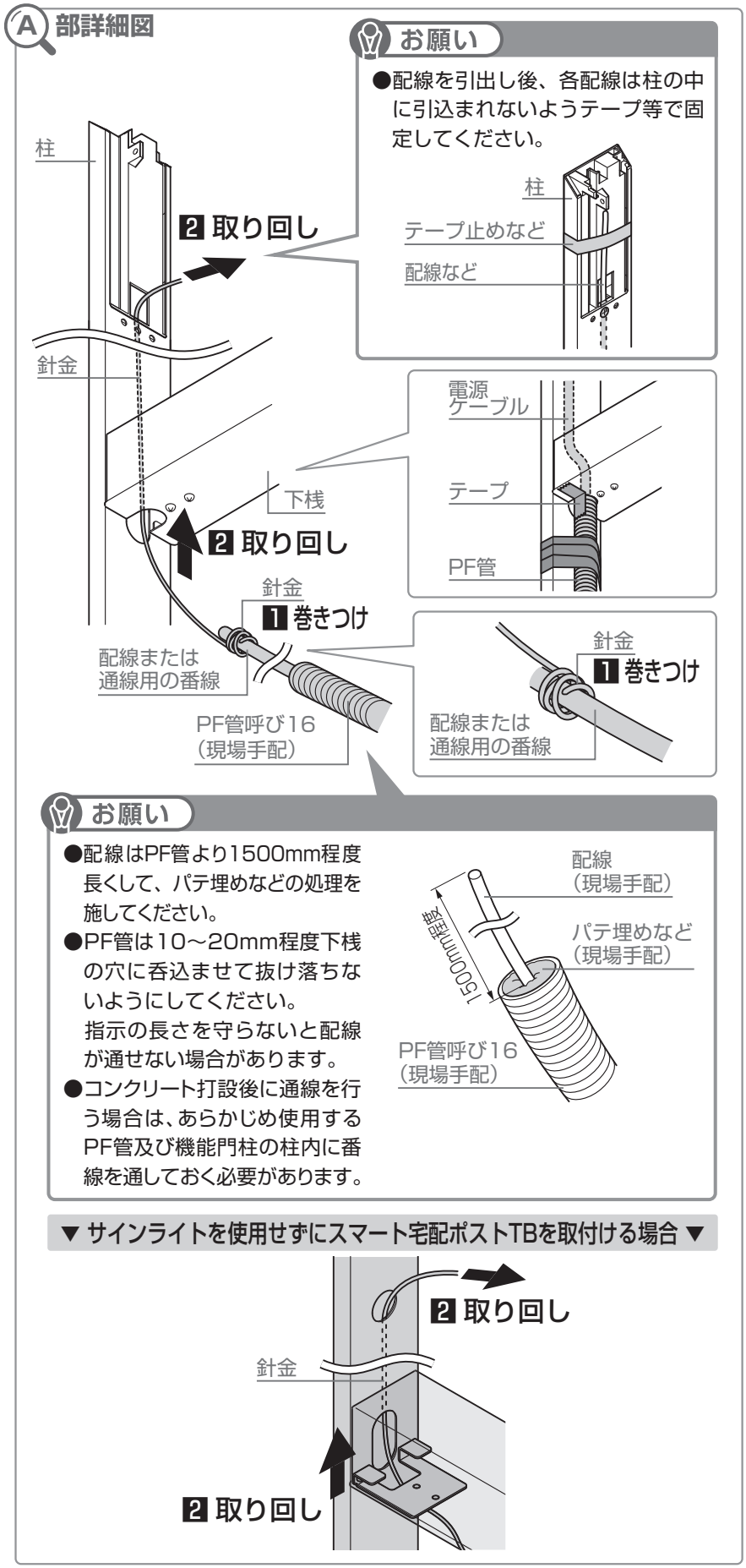

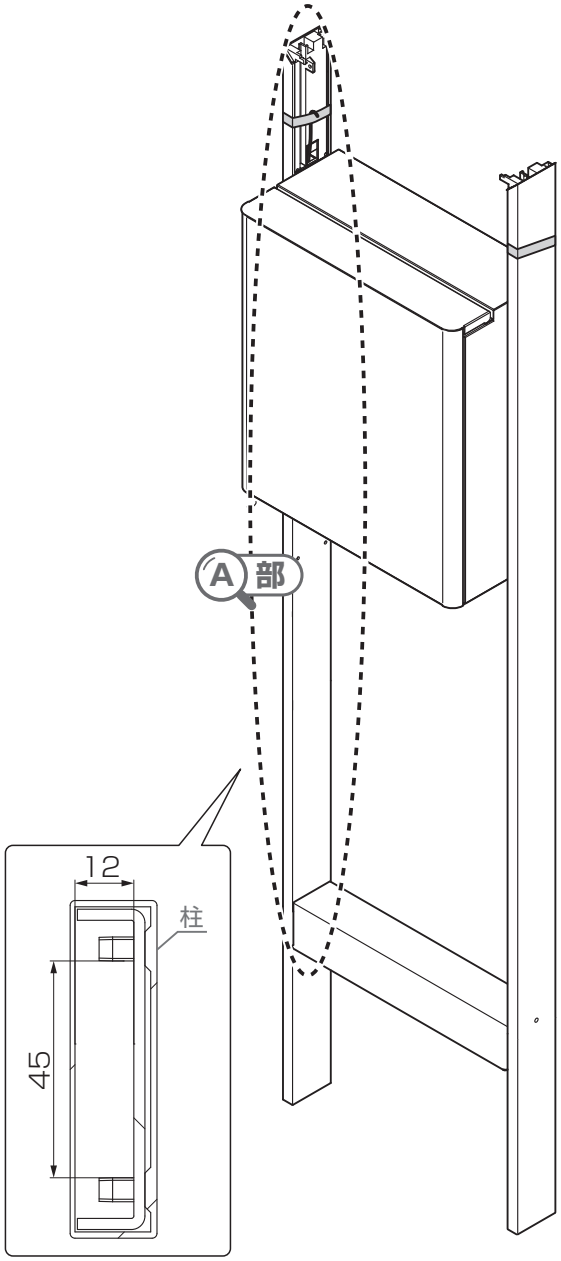

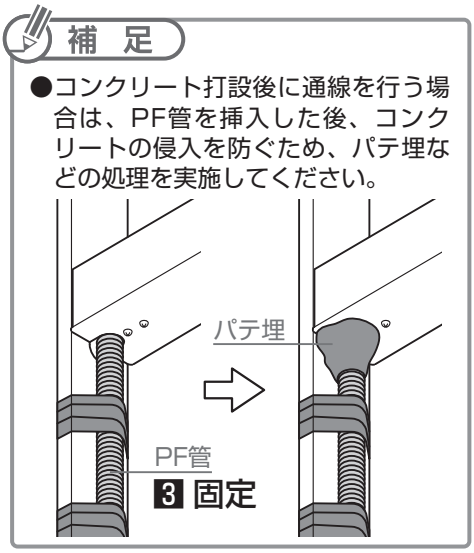

5-2 柱の埋め込み

1:基礎コンクリートを打設

お願い

●柱の垂直を確認してください。

注 意 1

●水抜き穴をふさがないようにしてください。

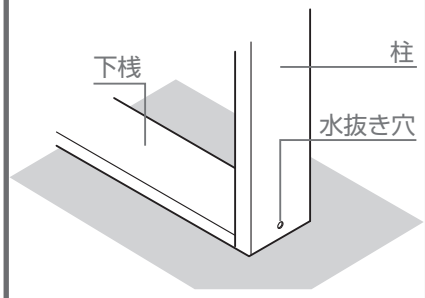

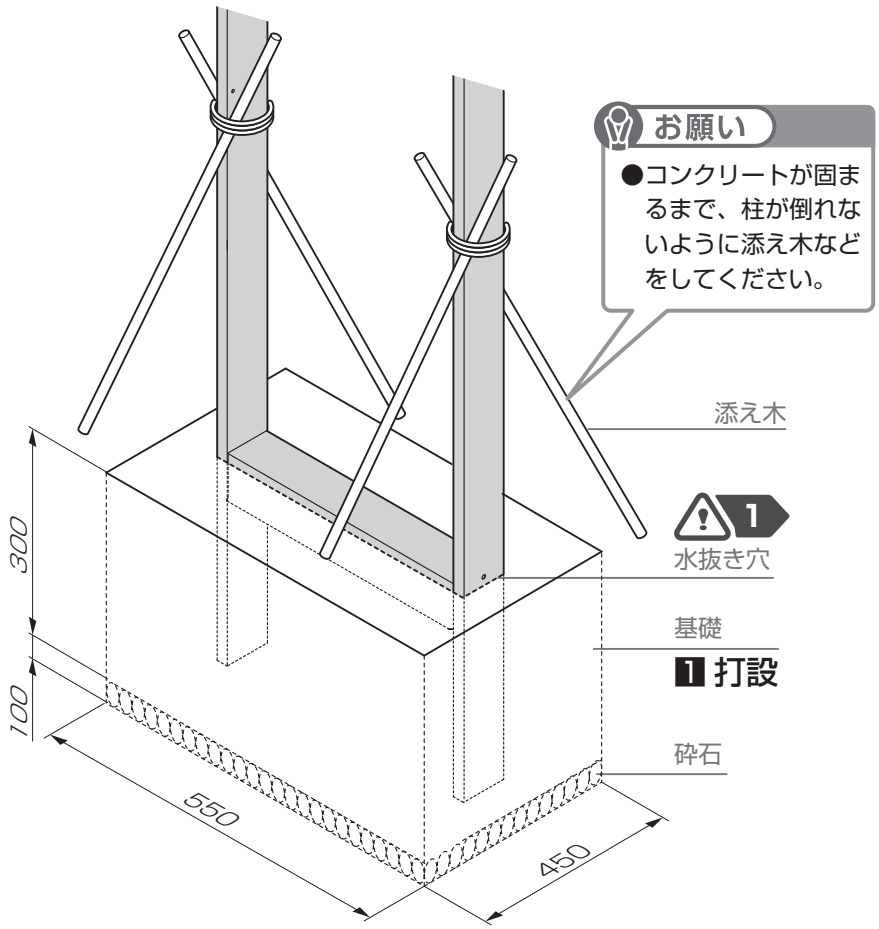

5-3 電源ケーブルの接続

1:電源ケーブルとACアダプターのAC100V入力線を接続

▼ サインライトやオプション照明を取付ける場合 ▼

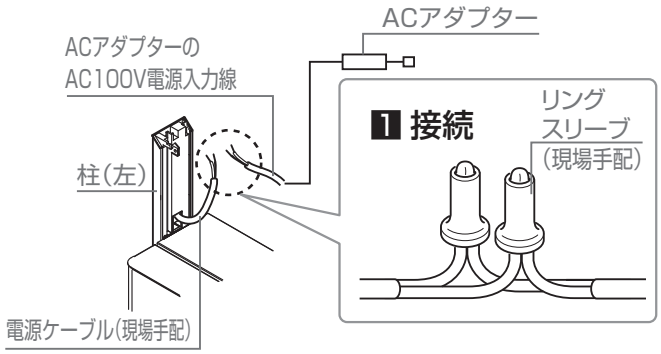

▼ サインライトとスマート宅配ポストTBを取付ける場合 ▼

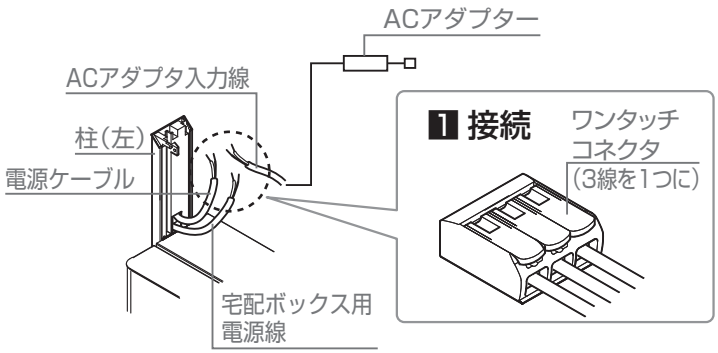

注 意

●取付けの際は、安全のため電源を切ってください。通電状態で行うと感電の原因になります。

警 告

●配線接続状態はリングスリーブやワンタッチコネクタで確実に行い、自己融着テープなどで防水テーピングを施してください。
不完全な場合、絶縁不良による火災、感電の原因になります。

お願い

●コネクタ付きの線はDC12V出力線です。AC100Vを接続しないでください。
●結線したACアダプターは、ポストの天面等、作業の妨げにならない位置に静置してください。

6 センターブロックの取付け

※本作業におけるポストの図は全て前入れ前取出し仕様をあらわします。
前入れ後取出し仕様においても作業内容は同様になります。

6-1 パネルの加工

▼ フロントパネルの加工（インターホンを露出して取付ける場合のみ） ▼

1:フロントパネルにφ10とφ3.5の穴加工

補　足

●左右どちらに加工しても取付けは可能です。

お願い

●サインを取付ける場合は、取付け寸法に注意してください。

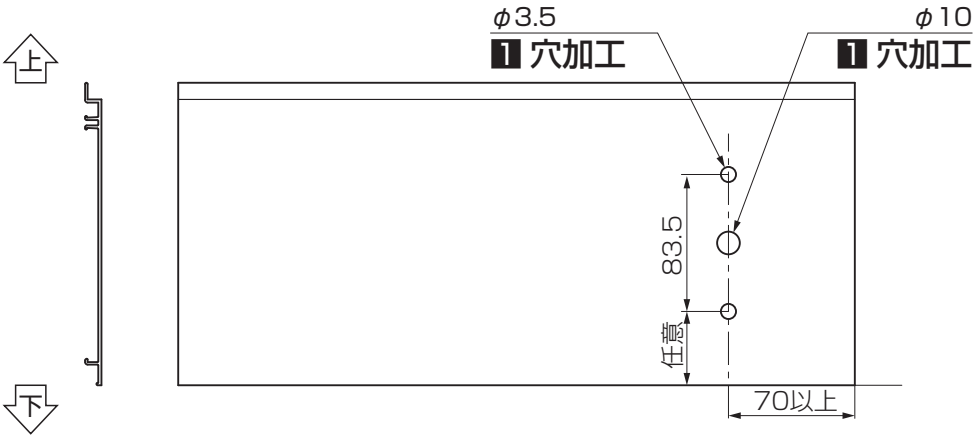

▼ バックパネル：明るさセンサ取付孔加工（照明を取付ける場合のみ） ▼

1:バックパネルにφ10の穴加工

お願い

●バックパネルにキズが付けないように一度　内側からφ3～5の穴をあけてからφ10の加工をしてください。
（加工時に発生したバリは取り除いてください。）

●200±10内に穴加工をしてください。
範囲外に穴をあけると、明るさセンサーの配線引き回しがしづらくなります。（※1）

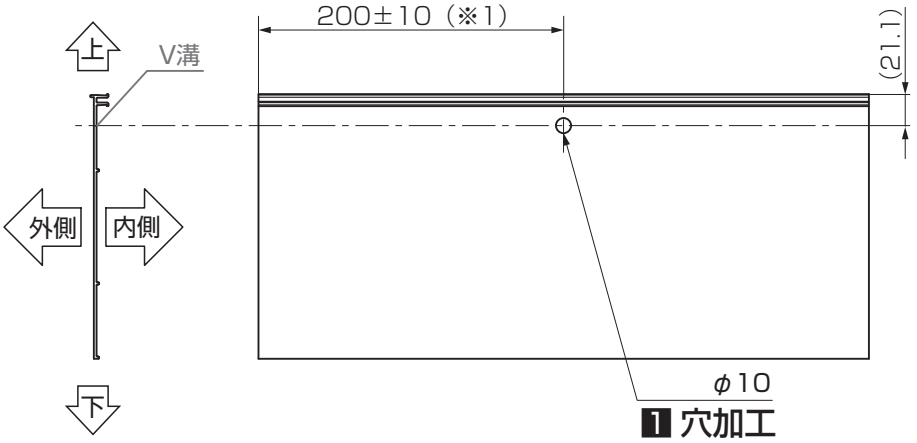

6-2 サインの取付け穴加工

1:サインのネジ固定可能範囲を事前に確認してください。

▼ フロントパネル インターホン内蔵用の場合 ▼

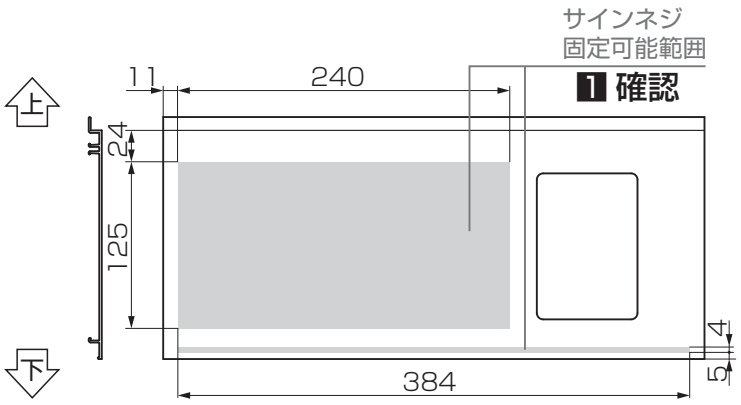

▼ フロントパネル 加工なしの場合 ▼

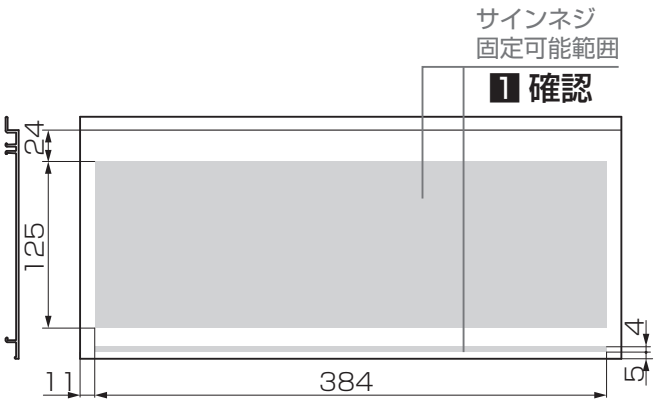

6-3 サインの取付け穴加工

1:フロントパネルに穴加工

お願い

●右下表の参考寸法を右図の記号へ当てはめて、各サインに合った数の穴を加工してください。
※名称に▼記号が付いてるサインは機能門柱FS用サインを示します。

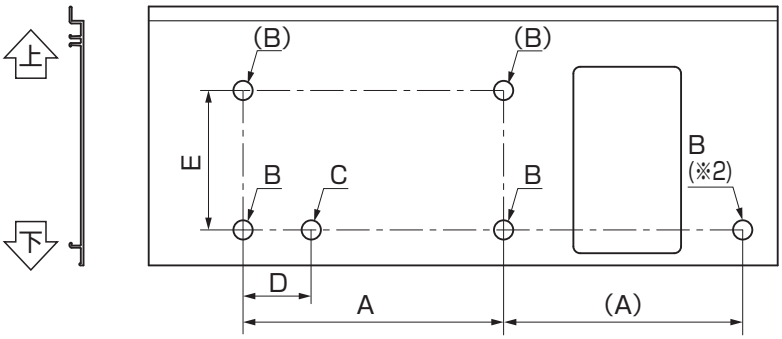

単位 mm

名称	A	B
▼切り文字サイン 小	160	φ4
▼切り文字サイン 中	214	φ4
▼切り文字サイン 大	191	φ4
▼抜き文字プレートサイン	205	φ5
▼アクリルバーサイン	150	φ5
▼ガラスサイン	160	φ5
▼木目調サイン バックライトなし	131	φ5

名称	A	B
切り文字サイン A（小）	※1	φ4
切り文字サイン B（小）	※1	φ5
切り文字サイン C（小）	130	φ5
切り文字サイン D（小）	130	φ5
SUS 切り文字バーサイン	185	φ5
ステンレスサイン	110	φ5
SUS 抜き文字バーサイン	185	φ5

※1 名入れ文字により取付けピッチが異なります。現物合わせしてください。

名称	A	B・(B)	E
ガラスサイン	110	φ5	110

名称	A	B	C	D
▼木目調サイン バックライトあり	131	φ5	φ10	11

補 足

●記載のないサインに関しては現物合わせで穴加工してください。
●切り文字サイン 大 は3点止めになりますので、（A）の穴空けも必要です。（※2）

6-4 フロントパネルの取付け

1:フロントパネルをセンターブロック固定部品の溝にスライド

お願い

●フロントパネル上部にあて木をあてがい、プラスチックハンマー等ではめ込んでください。

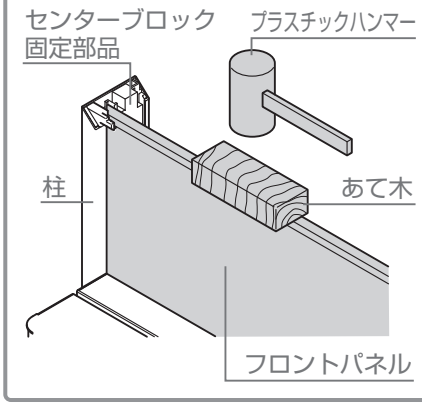

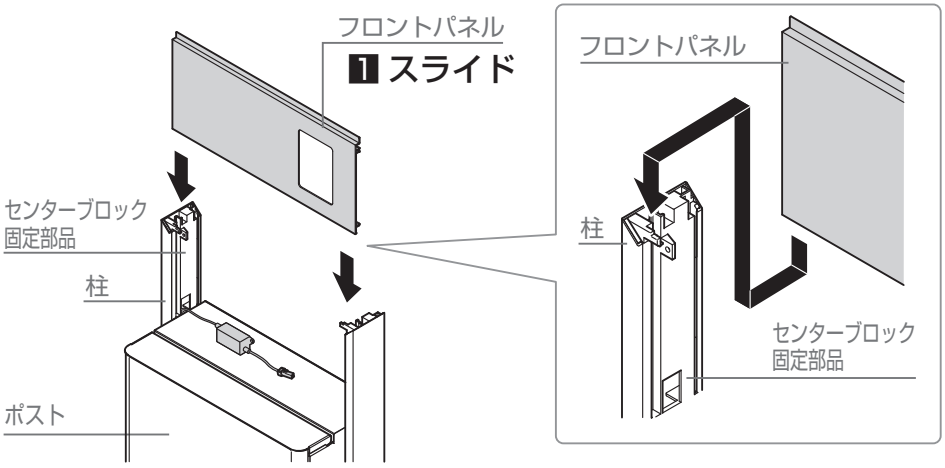

お願い

●サインで「切り文字サイン（大）」を事前に取付けた場合、一度サインを外してからスライドしてください。
●フロントパネルをスライドする際、配線やACアダプターを挟まないようにしてください。

6-4 フロントパネルの取付け

つづき

❶:フロントパネルを【3a】で取付け

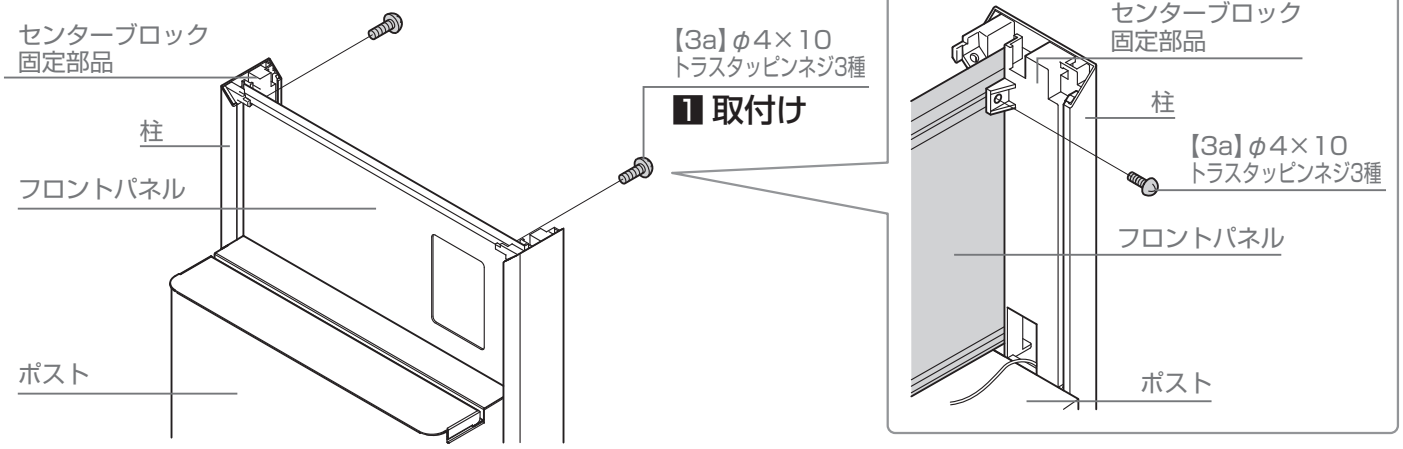

お願い

●フロントパネルとセンターブロックの間にすき間がないことと、柱の上部が開いていないことを確認してから【3a】を固定してください。

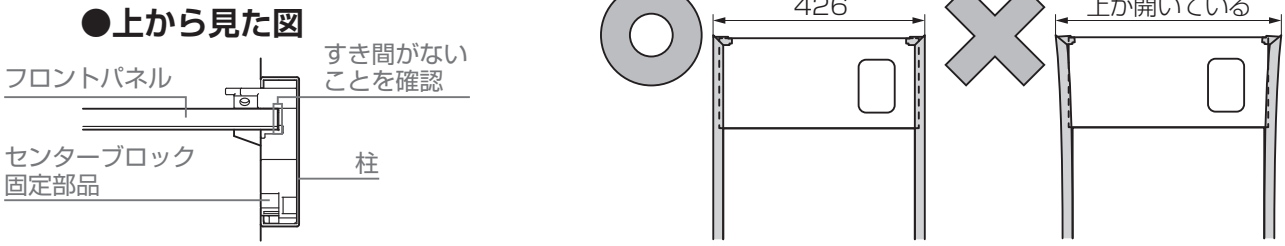

6-5 サインの取付け

補　足

●記載のないサインに関しては現物合わせで穴加工後、同梱されているネジ類で固定してください。

木目調サイン(バックライトなし)

❶:木目調サインをフロントパネルに【8a】、【8b】で取付け

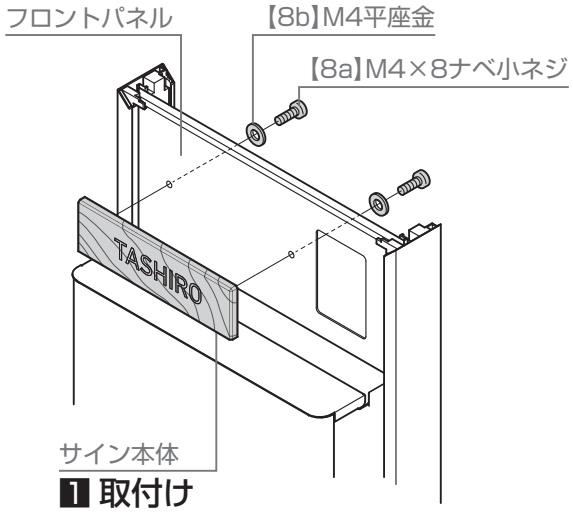

木目調サイン(バックライトあり)

❶:バックライトの配線をφ10の穴に通す
❷:木目調サインとバックライトをフロントパネルに【9a】で取付け

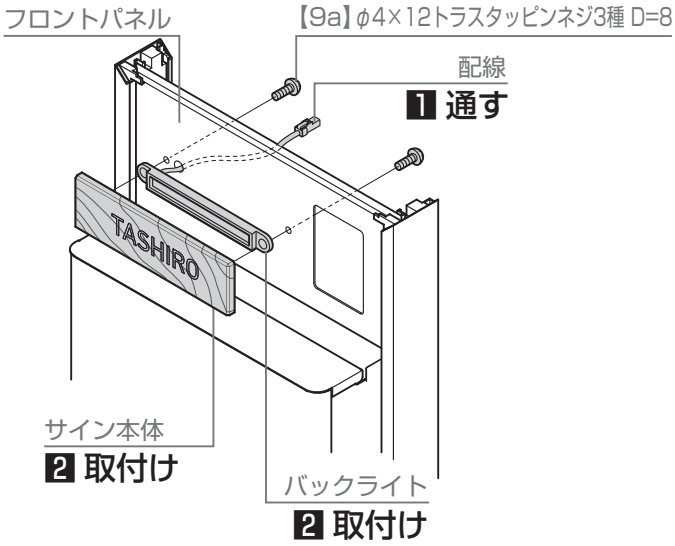

補　足

●バックライトありの場合【8a】、【8b】は使用しません。

6-5 サインの取付け

つづき

切り文字サイン（小）（中）（大）
抜き文字プレートサイン・アクリルバーサイン

1:フロントパネルに【小ネジ】で取付け

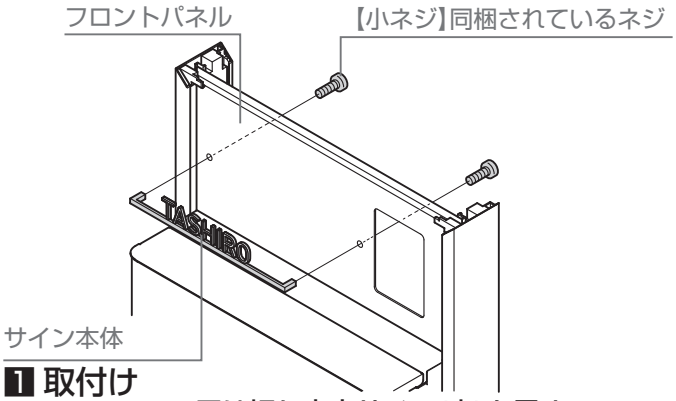

※図は切り文字サイン(中)を示す

切り文字サインA・B・C・D
ステンレスサイン

1:フロントパネルに【ナット】で取付け

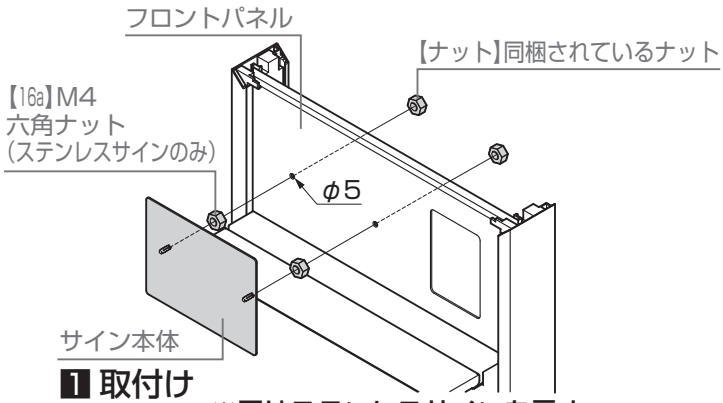

※図はステンレスサインを示す

補　足

●取付けに使用する『小ネジ』『ナット』についてはサイン本体によって異なります。梱包明細ご確認ください。

ガラスサイン

1:フロントパネルに【7a】、【7b】、【7c】、【7d】で取付け

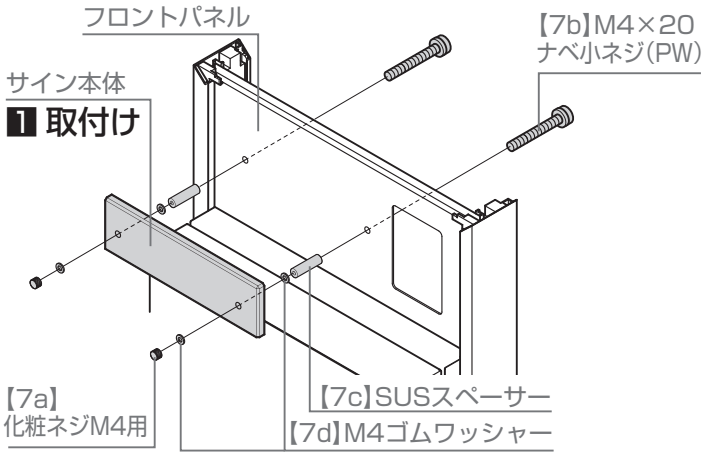

ガラスサイン(145角)

1:フロントパネルに【13a】、【13b】、【13c】、【13d】で取付け

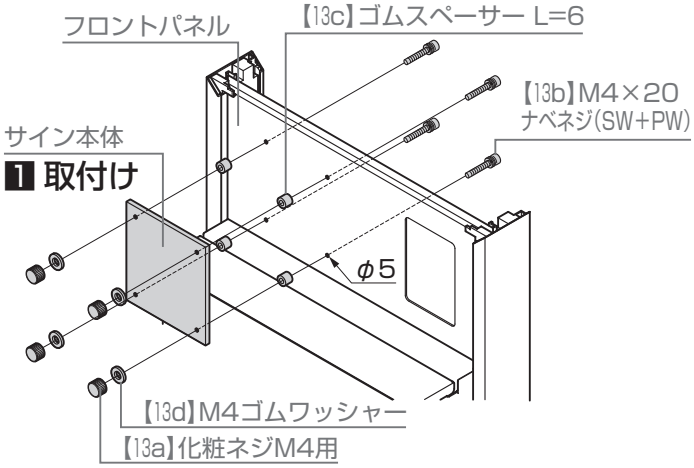

SUS切り文字バーサイン

1:フロントパネルに【14a】、【14b】、【14d】、【14e】、【14f】で取付け

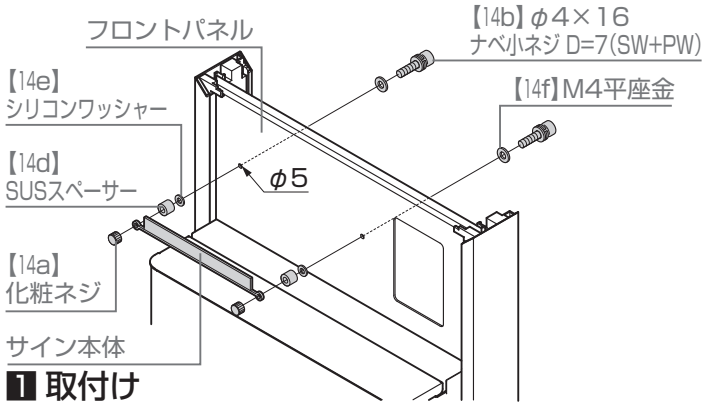

SUS抜き文字バーサイン

1:フロントパネルに【15a】、【15b】、【15c】で取付け

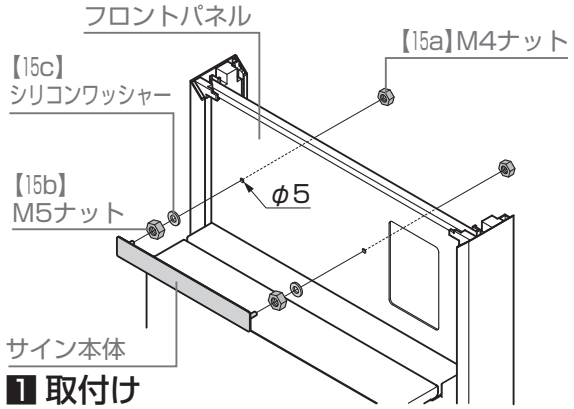

補　足

●付属ネジの組立て、サインの詳細はサインの取付説明書を参照してください。
●サインを取付ける時、取付けネジを締め付けすぎないように取付けてください。

6-6 インターホンの取付け

インターホン露出仕様の場合

1:インターホン用配線をベースに通す
2:ベースをフロントパネルに【3a】で取付け
3:インターホン用配線を子機本体に接続
4:子機本体をベースに取付け

お願い

●インターホン取付け前にカメラ位置を調整してください。
●配線の詳細およびインターホン子機の取付けについてはインターホン子機の取付説明書を参照してください。
●インターホンを露出取付けする場合、厚みが33mm以下の製品のみ取付けが出来ます。33mmよりも大きいとポストの蓋を開いた際に当たるおそれがあります。

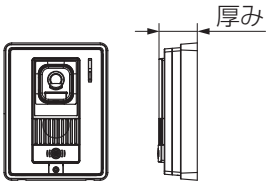

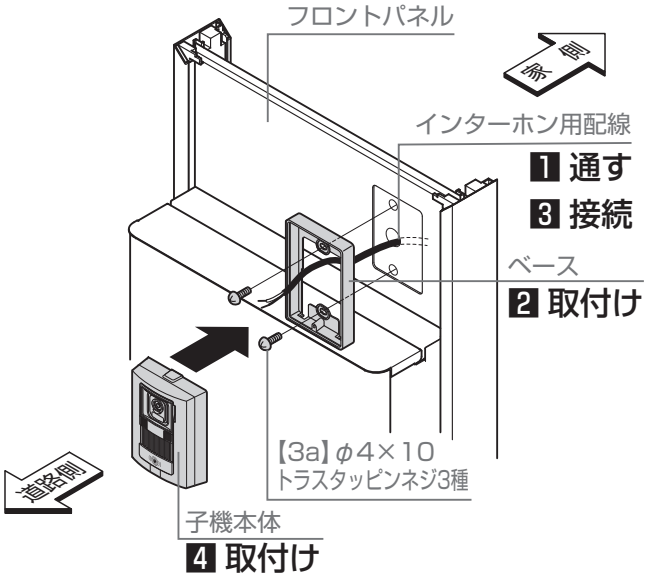

インターホン内蔵仕様の場合

(1) ドアホンの組立て

1:子機本体をドアホンカバーにはめ込み
2:ドアホンカバーをドアホン固定用金具に【3b】で取付け

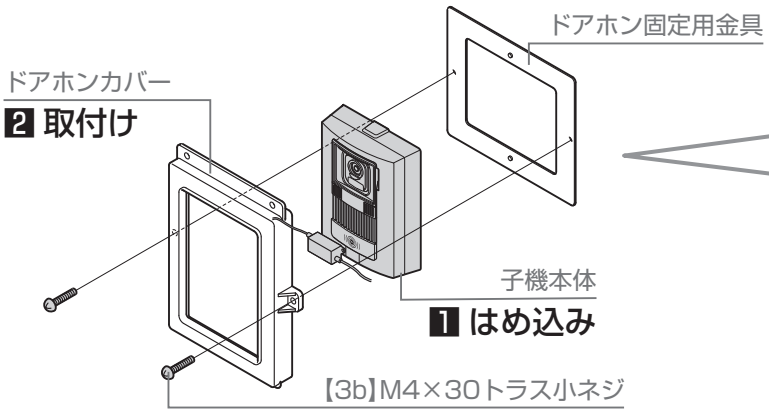

お願い

●パッキンの厚みが均等になるようにしてください。

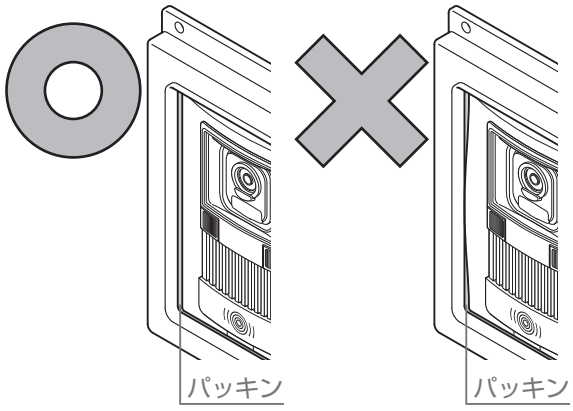

(2) ドアホンの取付け

1:ドアホンカバーをフロントパネルに【3a】で取付け

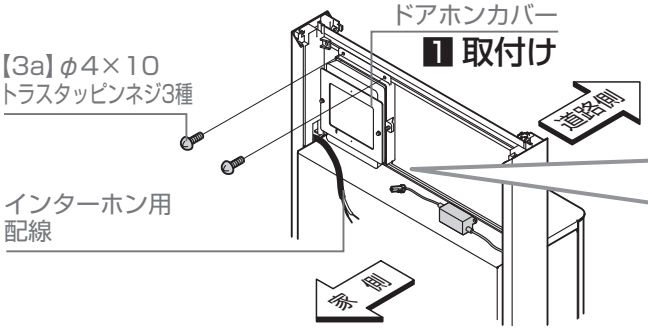

補 足

●ドアホンカバー下のフィンをフロントパネルのツメに引っかけてください。

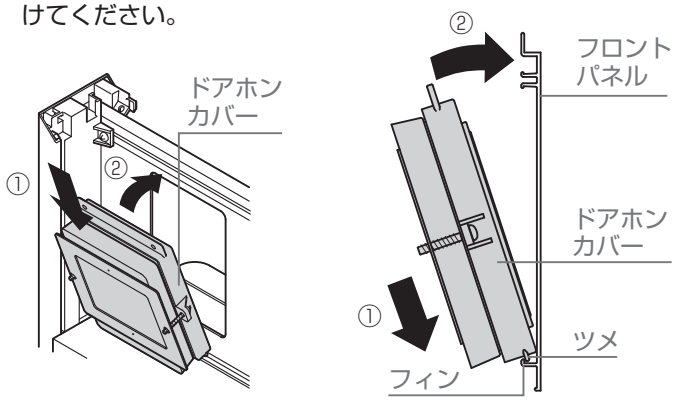

お願い

●取付けの際に配線を接続してください。
●インターホン取付け前にカメラ位置を調整してください。
●配線の詳細およびインターホン子機の取付けについてはインターホン子機の取付説明書を参照してください。

6-7 センターブロック内の配線（照明を取付ける場合の作業）

1:明るさセンサと各配線を接続

お願い

●配線引き回しの際、無理に引っ張らないでください。断線、コネクターの抜けの原因となります。

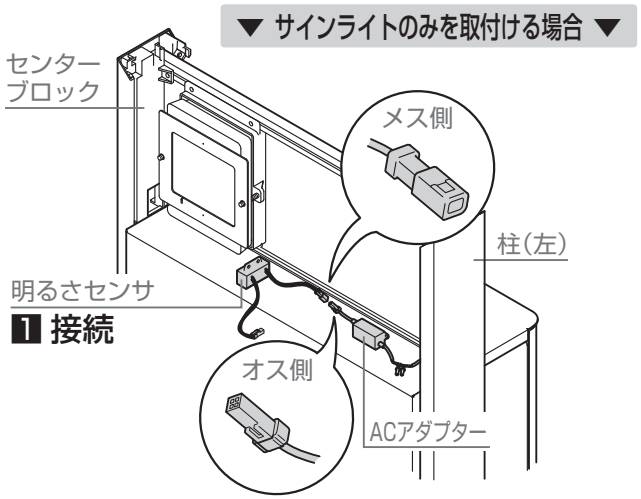

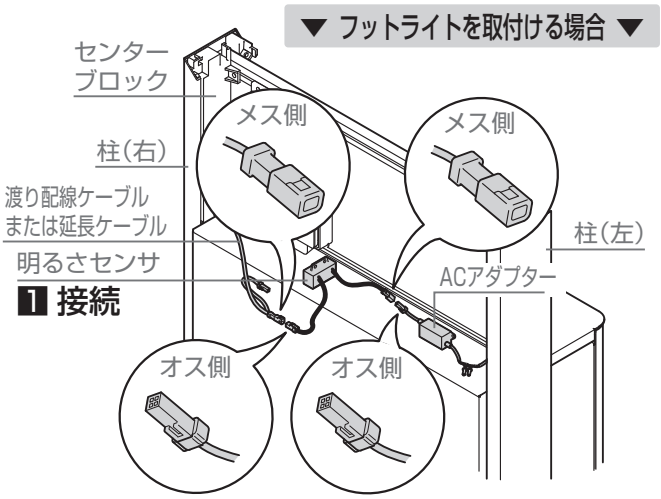

▼ グラスフロアライトを取付ける場合 ▼

※下図はグラスフロアライト(丸型)をあらわしますが、角型タイプも同様の内容になります。

1:トレーに穴加工
2:加工した穴に配線を通し、グラスフロアライトをトレーに固定
3:グラスフロアライトの配線を柱を通し、センターブロック固定部品位置から取り出し各コネクタに接続

お願い

●照明の取付位置は水抜き孔が覆い被らない位置にしてください。
●配線後、トレーは作業の妨げにならない位置に静置してください。

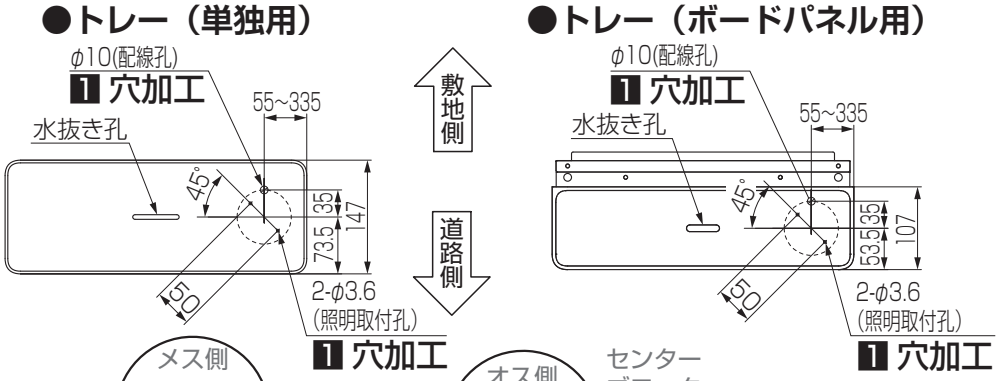

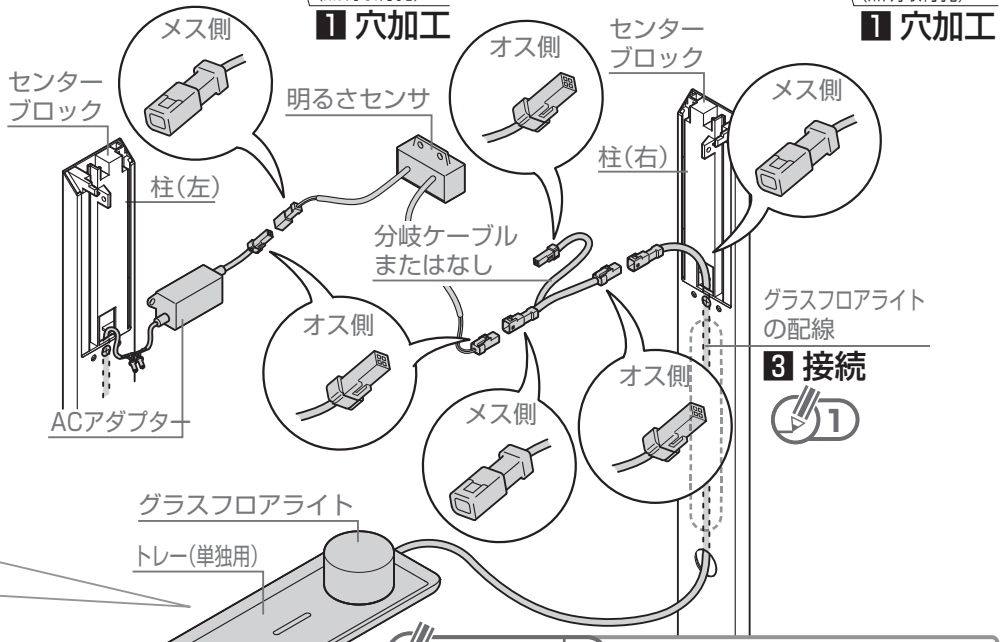

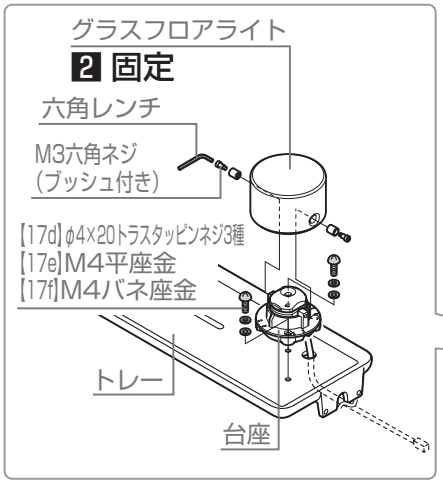

補 足 1

●柱の中でグラスフロアライトの配線が通りにくい場合は、ポストの固定ネジ【1a】を緩めてから通し、コネクタ接続後に【1a】を再度締めてください。

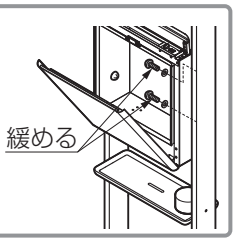

6-8 バックパネルの取付け

1:バックパネルをセンターブロック固定部品の溝にスライド

補 足

▼ 照明を取付ける場合 ▼

●先に、明るさセンサ及びACアダプターをバックパネルに【4a】、【4b】で取付けてください。明るさセンサは 6-1 バックパネルの加工を参照してください。ACアダプターは、サインやインターホンの取付に干渉しない位置に取り付けてください。

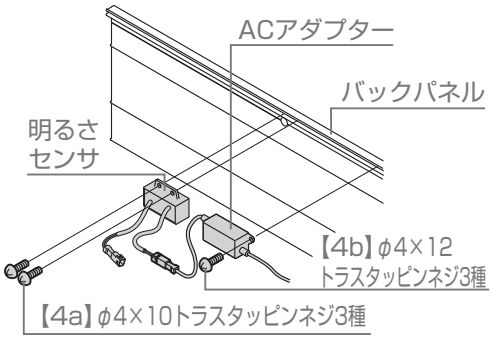

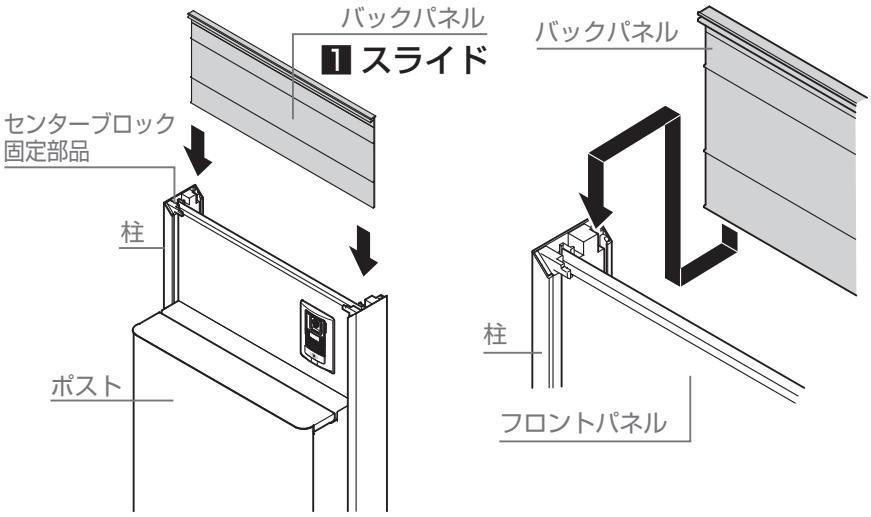

お願い

●バックパネル上部にあて木をあてがい、プラスチックハンマー等ではめ込んでください。

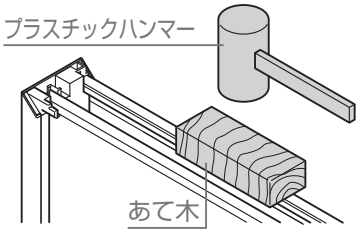

●柱の上部が開いていないことを確認してください。

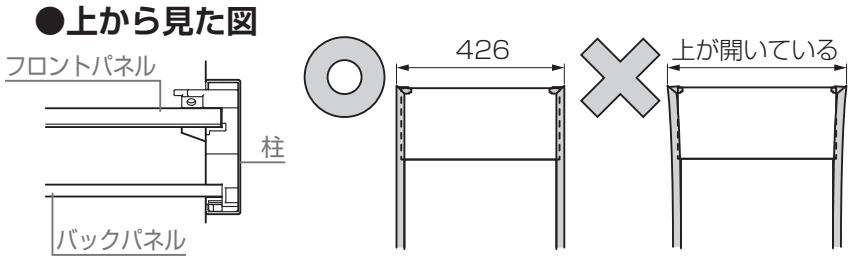

6-9 サインライトの取付け

1:サインライトをセンターブロック固定部品に取付け

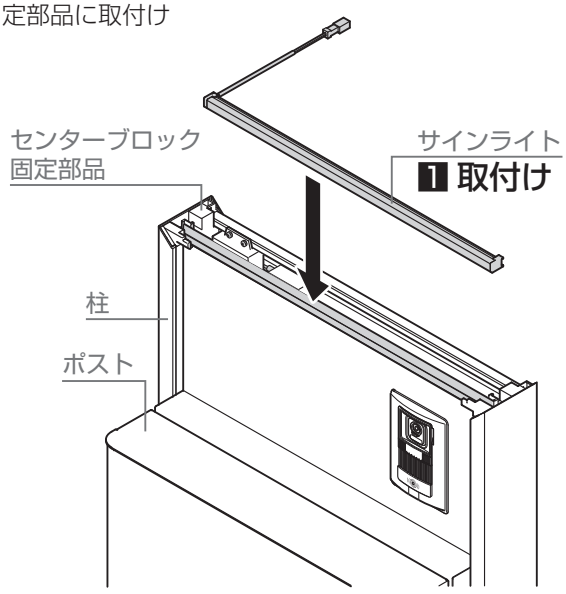

お願い

●図のようにケーブルを取り回してください。

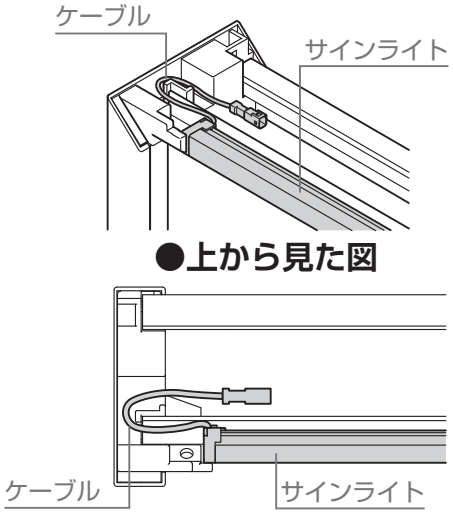

6-10 照明配線の接続

（1）サインライトを使用する場合

1:サインライトのケーブル(メス)と明るさセンサもしくは渡り配線ケーブル/分岐ケーブル(オス)を接続

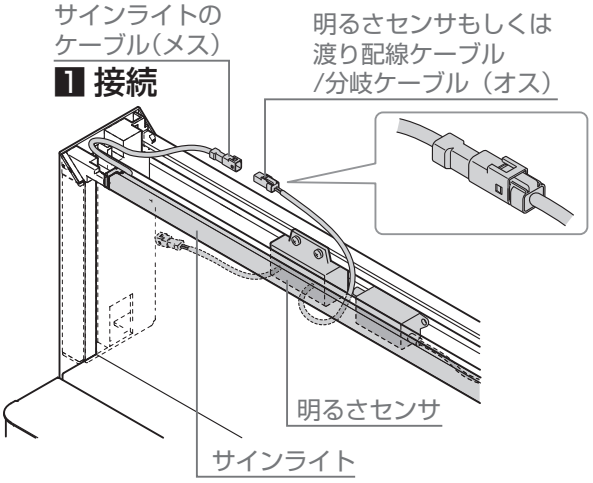

（2）木目調サイン(バックライトあり)を使用する場合

1:バックライトのケーブル(メス)と明るさセンサもしくは渡り配線ケーブル/分岐ケーブル(オス)を接続

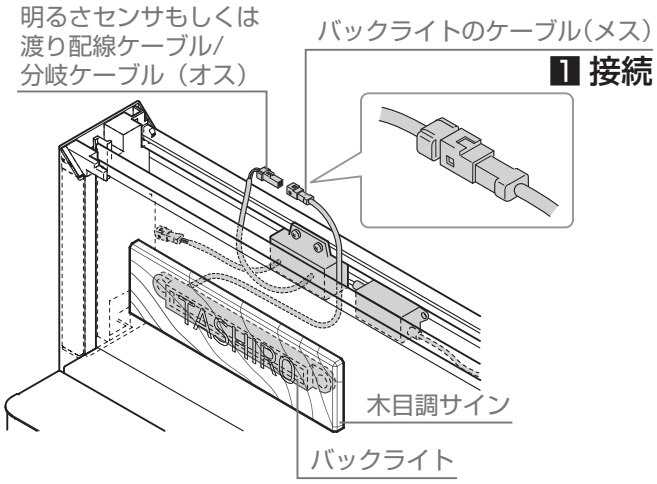

6-11 上桟の取付け

1:上桟をセンターブロック固定部品に【1e】で取付け

お願い

●サインライトを取付ける場合は、ケーブルをはさまないようにしてください。

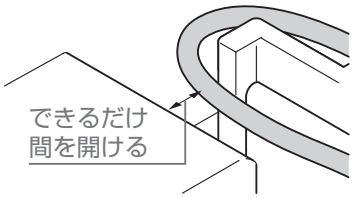

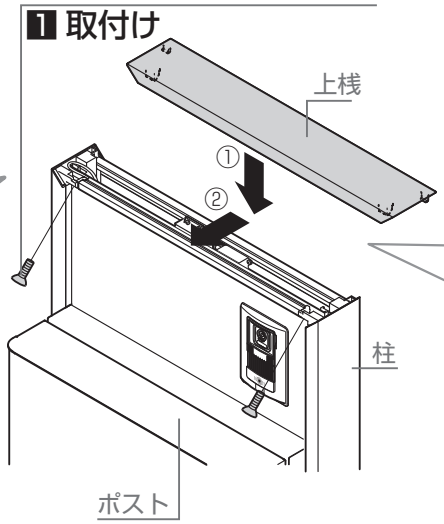

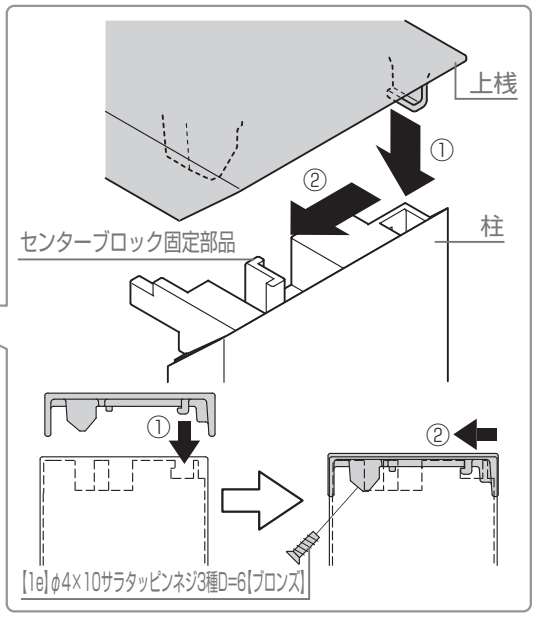

7 オプション品の取付け

7-1 トレー(単独用)の取付け

1:まだ未加工の場合(グラスフロアライトを取付けない場合)、柱にφ3.5の孔加工

2:トレーを柱に【17a】で取付け

お願い

●グラスフロアライトを取付けている場合、トレー固定の際、配線を挟まないようにし、配線の長さが余った部分は垂れ下らないように、柱の配線穴から中へ入れ込んでください。

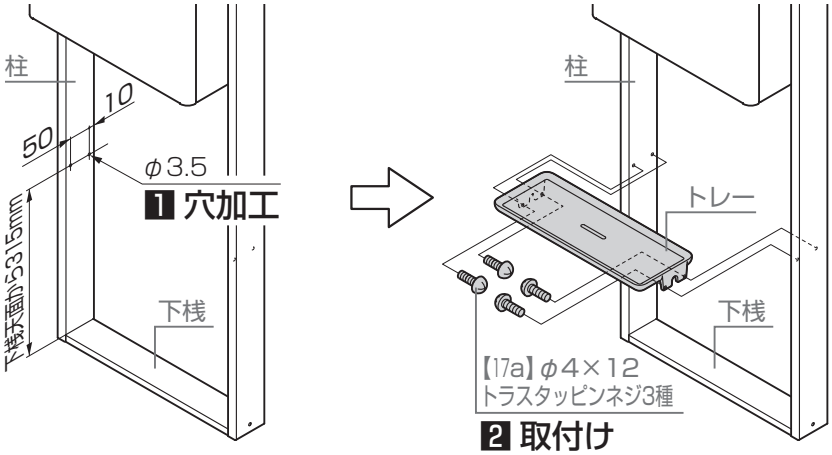

7-2 ボードパネル、トレー（ボードパネル用）の取付け

1:上枠を縦桟に【18a】で固定
2:ボードパネル固定金具を縦桟に【18a】で取付け
3:上枠をポスト本体に【18b】で取付け
4:ボードパネル固定金具を柱に【18c】で取付け

お願い

●柱に金具をあてがって、柱に穴加工してください。

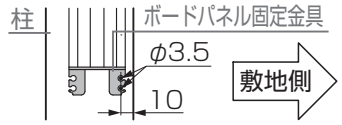

5:縦桟の両面テープの剥離紙を剥がす
6:上枠にボードパネル を差し込み、縦桟の両面テープで固定

補　足

●ボードパネルの下端は、ボードパネル固定金具の下端より1.5mm下へ突き出します。

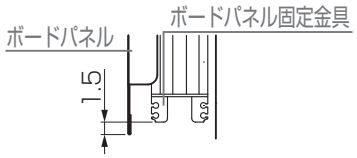

●ボードパネルがブラック色･ホワイト色の場合は、縦桟と柱が近接する溝にもボードパネル の曲げ部分が収まります。

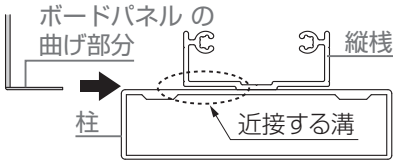

7:下枠をボードパネル固定金具に【18a】で取付け

補　足

●下側のツメはボードパネルの中側に納まります。

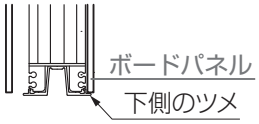

お願い

●縦桟の上下向きにご注意ください。

※本作業におけるポストの図は全て前入れ前取出し仕様をあらわします。
前入れ後取出し仕様においても作業内容は同様になります。

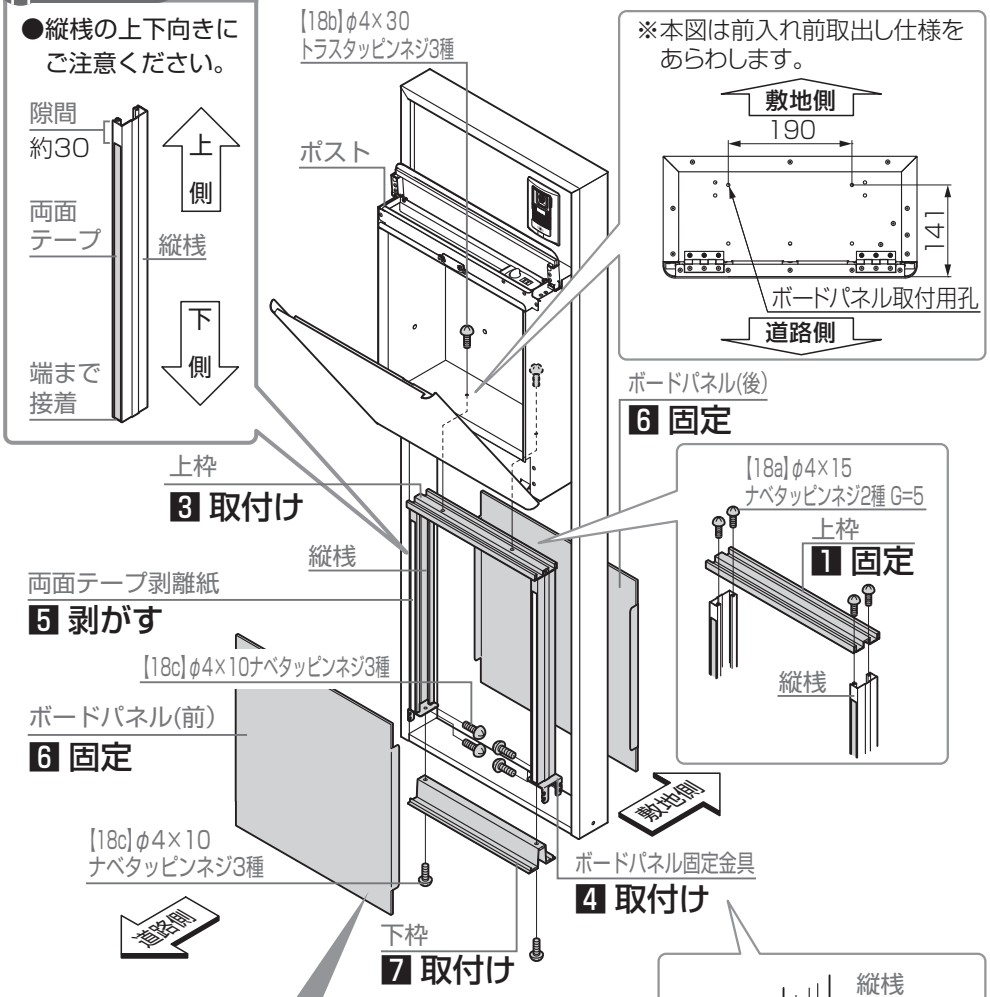

お願い

●ボードパネルは、上枠の溝内に突き当ててください。

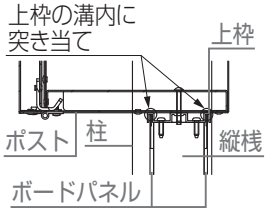

●ボードパネル(木調色)の場合、木目は横向きになります。また、表面の養生フィルムをはがして取付けてください。

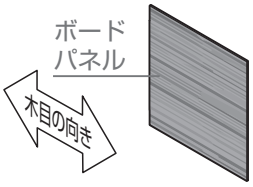

▼ トレー(ボードパネル用)を取付ける場合 ▼

8:下枠にトレー(ボードパネル用)を取付けるためのφ3.5穴加工
9:トレー(ボードパネル用)を下枠に【17b】【17c】で取付け

お願い

●グラスフロアライトを取付けている場合、トレー固定の際、配線を挟まないようにし、配線の長さが余った部分は垂れ下らないように、柱の配線穴から中へ入れ込んでください。

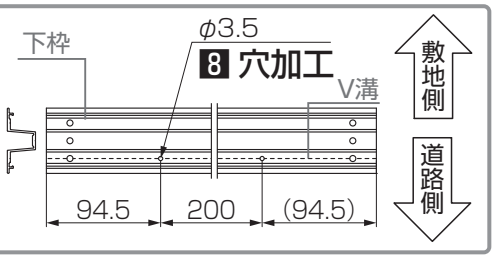

お願い 1

●7で下枠を固定していた、【18c】を取り外して、代わりに【19b】で固定してください。

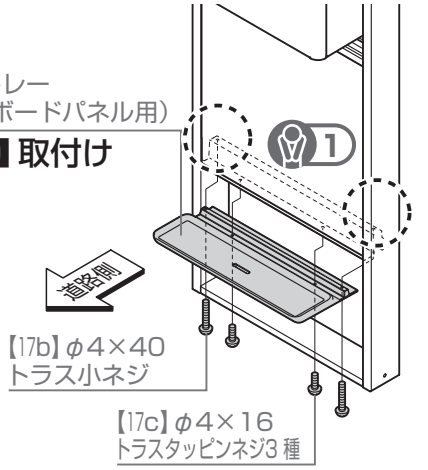

7-3 ガラスパネルの取付け

※本作業におけるポストの図は前入れ前取出し仕様をあらわします。

▼フットライトありの場合▼

1:ガラスパネル上枠(道路側)に穴加工
2:照明取付部品と照明をガラスパネル上枠(道路側)に【4c】で取付け

お願い

●照明のコネクタと渡り配線ケーブル(2分岐)または延長ケーブルのコネクタを結線し、結線部分を配線孔から柱の中に入れ込んでください。
●結線後、ガラスパネル上枠(道路側)は作業の妨げにならない位置にテープ止めしてください。

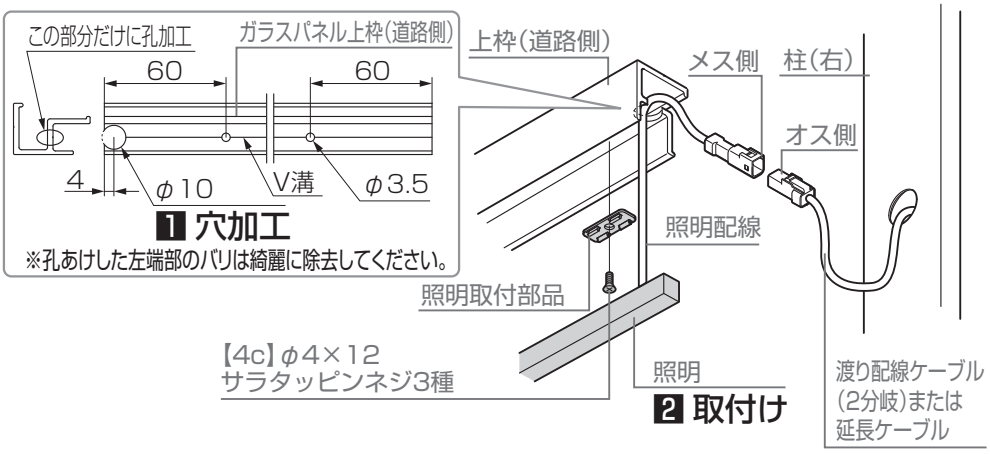

▼フットライトあり・なし共通の作業内容▼

1:ガラスパネル上枠(道路側・敷地側両方)にセッティングブロックを貼付け
2:ガラスパネル上枠(ポスト前取出し仕様:敷地側、ポスト後取出し仕様:道路側)をポストに【12a】で取付け
3:下桟に穴加工し、ガラス下枠を【12b】で取付け
4:下桟と下枠に水抜き穴加工
5:ガラスパネルの下部にグレチャンを取付け
6:ガラスパネル下枠にガラスパネルを差込む

お願い

●最後までツメが引っかかっていることを確認してください。

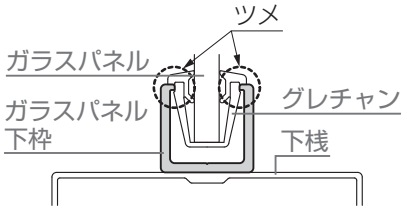

7:ガラスパネル上枠(ポスト前取出し仕様:道路側、ポスト後取出し仕様:敷地側)をポストに【12a】で取付け

お願い

●7でガラスパネル上枠を固定する際は、ガラスパネルがガタつかないように、ガラスパネルを奥へ押し込みながらネジ固定してください。
●フットライトを取付けの場合は、配線を挟まないように注意して取付けてください。

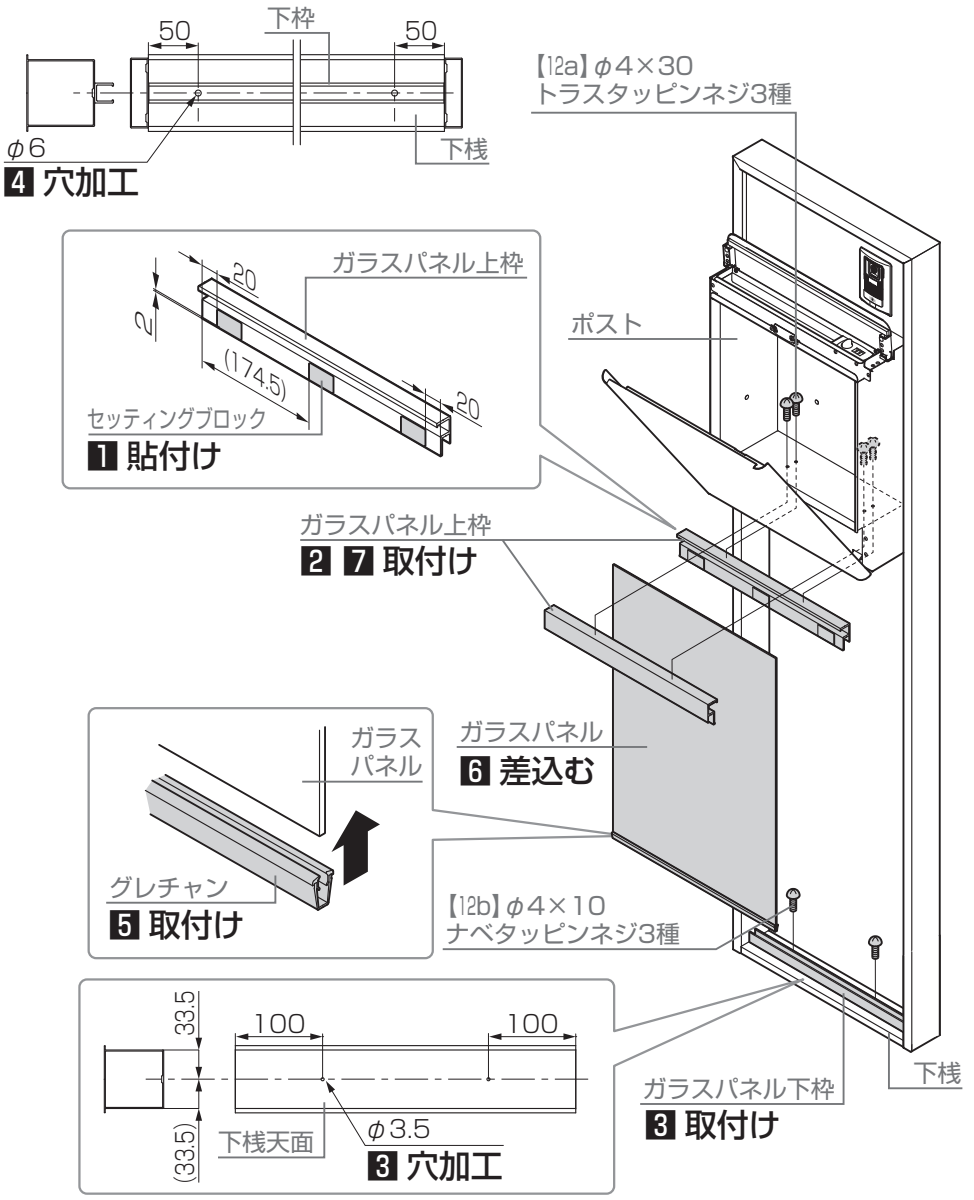

7-4 スマート宅配ポストTBの取付け

お願い

●宅配ボックスの取付に関しては、「スマート宅配ポスト後付け　取付説明書(EXM-022)」を参照してください。

梱包明細表

【1】フレームセット

名　称	略　図	員　数
柱		2
下桟		1
上桟		1
センターブロック固定部品R		1
センターブロック固定部品L		1
横桟取付金具		2
配線穴ふさぎシール		2
【1a】φ5×12トラスタッピンネジ3種		4
【1b】M５平座金		4
【1c】φ4×10トラスタッピンネジ3種		8
【1d】φ4×8サラタッピンネジ2種 D=6		2
【1e】φ4×10サラタッピンネジ3種 D=6 ブロンズ		2
取付説明書<EXM-020>	—	1
取扱説明書<EXM-021>	—	1

【2】ポストセット

名　称	略 図	員　数	
		前取出し仕様	後取出し仕様
ポスト		1	1
解錠番号シール(※)		—	1
取付説明書<EXM-023>	—	1	—
取扱説明書<EXM-024>	—	1	1

※必ず施主様へお渡しください。

【3】センターブロック

名　称	略　図	員　数		
		加工なし	インターホン内蔵(右)	インターホン内蔵(左)
フロントパネル 加工無し		1	—	—
フロントパネル インターホン内蔵用(右)		—	1	—
フロントパネル インターホン内蔵用(左)		—	—	1

【3】センターブロック（つづき）

名　称	略　図	員　数		
		加工なし	インターホン内蔵(右)	インターホン内蔵(左)
バックパネル		1	1	1
ファンクションパネル 見込部材		2	2	2
ドアホンカバー		—	1	1
ドアホン固定金具		—	1	1
【3a】φ4×10 トラスタッピンネジ3種		4	4	4
【3b】M4×30 トラス小ネジ		—	2	2

【4】照明

名　称	略　図	員　数		
		サインライトセット	グラスフロアライト	フットライト
サインライト		1	—	—
グラスフロアライト (床置きタイプ)		—	1	—
フットライト		—	—	1
フットライト用 取付部品		—	—	2
明るさセンサ		1	—	—
ACアダプター		1	—	—
【4a】φ4×10 トラスタッピンネジ3種		2	—	—
【4b】φ4×12 トラスタッピンネジ3種		1	—	—
【4c】φ4×12 サラタッピンネジ3種 D=6		—	—	2
【4d】φ4×40 サラタッピンネジ1種 D=6 ※使用しません		—	2	—

梱包明細表

【4】照明（つづき）				
名　称	略　図	員　数		
		サインライトセット	トレー用照明	ガラスパネル用照明
六角レンチ		—	1	—
取付説明書<Z561>		—	1	—
取扱説明書<UZ287>		—	1	—

【5】切り文字サイン				
名　称	略　図	員　数		
		大	中	小
切り文字サイン(大)		1	—	—
切り文字サイン(中)		—	1	—
切り文字サイン(小)		—	—	1
【5a】M3×10ナベ小ネジ		3	2	2

【6】抜き文字プレートサイン		
名　称	略　図	員　数
抜き文字プレートサイン		1
【6a】M4×10ナベ小ネジ		2

【7】ガラスサイン			
名　称	略　図	員　数	
		ガラスサイン	ガラスサイン（特注）
ガラスサイン		1	1
【7a】化粧ネジM4用		2	2
【7b】M4×20ナベ小ネジ(PW)		2	2
【7c】SUSスペーサー		2	2
【7d】M4ゴムワッシャー		4	4
ネームシール	AAAABB CCDDEEF GGHHHIII JKKLMM NNOOOP QRRSST TUUVWW XYYZ	2(※)	—

※黒文字と白文字の2種類を同梱しています

【8】木目調サイン		
名　称	略　図	員　数
木目調サイン		1
【8a】M4×8ナベ小ネジ		2
【8b】M4平座金		2

【9】バックライト（木目調サイン用）		
名　称	略　図	員　数
バックライト		1
【9a】φ4×12トラスタッピンネジ3種 D=8		2

【10】アクリルバーサイン		
名　称	略　図	員　数
アクリルバーサイン		1
【10a】M4×10トラス小ネジ		2

【11】渡り配線ケーブル		
名　称	略　図	員　数
渡り配線ケーブル		1

【12】切り文字サインA～D					
名　称	略　図	員　数			
		A	B	C	D
切り文字サインA		1	—	—	—
切り文字サインB		—	1	—	—
切り文字サインC		—	—	1	—
切り文字サインD		—	—	—	1
【12a】M3六角ナット		2	—	—	—
【12b】M4六角ナット		—	2	2	2

【13】ガラスサイン　オプション			
名　称	略　図	員　数	
		ネームシールタイプ	特注タイプ
ガラスサイン		1	1
ネームシール	AAAABB CCDDEEF GGHHHIII JKKLMM NNOOOP QRRSST TUUVWW XYYZ	2(※)	—
【13a】化粧ネジM4用		4	4
【13b】M4×20ナベネジ(SW+PW)		4	4
【13c】ゴムスペーサー L=6		4	4
【13d】M4ゴムワッシャー		4	4

※黒文字と白文字の2種類を同梱しています

梱包明細表

【14】SUS切り文字バーサイン　オプション

名　称	略　図	員　数
SUS切り文字サイン		1
【14a】化粧ネジ		2
【14b】φ4×16ナベ小ネジ D=7(SW+PW)		2
【14c】φ4×20ナベ小ネジ D=7(SW+PW)		2(※)
【14d】SUSスペーサー		2
【14e】シリコンワッシャー		2
【14f】M4平座金		4

※【14c】は使用しません。

【15】SUS抜き文字バーサイン　オプション

名　称	略　図	員　数
SUS抜き文字サイン		1
【15a】M4ナット		2
【15b】M5ナット		2
【15c】シリコンワッシャー		2

【16】ステンレスサイン　オプション

名　称	略　図	員　数	
		ネームシールタイプ	特注タイプ
ステンレスサイン		1	1
ネームシール	AAAABB CCDDEEF GGHHHIII JKKLMM NNOOOP QRRSST TUUVWW XYYZ	1(※)	—
【16a】M4六角ナット		4	4

※黒文字のみです。

【17】トレーセット　オプション

名　称	略　図	員　数	
		単独用	ボードパネル用
トレー本体(単独用)		1	—
トレー本体(ボードパネル用)		—	1
【17a】φ4×12 トラスタッピンネジ 3種 ブロンズ		4	—
【17b】φ4×40 トラス小ネジ ブロンズ		—	2
【17c】φ4×16 トラスタッピンネジ 3種 ブロンズ		—	2
【17d】φ4×20 トラスタッピンネジ3 種		2	2
【17e】M4バネ座金		2	2
【17f】M4平座金		2	2

【18】ボードパネルセット　オプション

名　称	略　図	員　数	
		塗装色	木調色
ボードパネル本体(塗装色)		2	—
ボードパネル本体(木調色)		—	2
ボードパネル上枠		1	1
ボードパネル下枠		1	1
ボードパネル縦桟		2	2
ボードパネル下枠取付金具		2	2
【18a】φ4×15 ナベタッピンネジ2種 G=5		8	8
【18b】φ4×30 トラスタッピンネジ3種		2	2
【18c】φ4×10 ナベタッピンネジ3種		6	6

【19】ガラスパネルセット　オプション

名　称	略　図	員　数
ガラスパネル本体		1

【20】ガラスパネル取付枠セット　オプション

名　称	略　図	員　数
ガラスパネルセット上枠		2
ガラスパネルセット下枠		1
セッティングブロック		6
グレチャン		1
【12a】φ4×30 トラスタッピンネジ3種		4
【12b】φ4×10 ナベタッピンネジ3種		2

梱包明細表

【21】明るさセンサーセット

名　称	略　図	員　数
明るさセンサー		1
延長ケーブル(1m)		1
【21a】φ4×10トラス タッピンネジ3種 D=8		2

【22】ACアダプター

名　称	略　図	員　数
ACアダプター		1

【23】延長ケーブル

名　称	略　図	員　数
延長ケーブル(1m)		1

【24】分岐ケーブル

名　称	略　図	員　数
分岐ケーブル (100mm)		1

【25】宅配ボックス後付け部品セット　オプション

名　称	略　図	員　数
配線カバー		1
宅配ボックス取付金具		2
ワンタッチコネクタ(3個口)		2
宅配ボックス用電源線		1
結束バンド		1
取付説明書	—	1
【25a】M5×35トラス小ネジ G=5		2
【25b】M4×6トラス小ネジ		2
【25c】M4×10トラス小ネジ		1
【25d】M4六角袋ナット		2
【25e】φ4×10ナベタッピンネジ3種		4
【25f】M4×8六角ボルト(座金組込み)		2

チェックリスト

※下記項目は重要事項ですので必ず点検してください。

●ねじ締め

No.	ページ	チェック内容	
1	P8	ポスト・宅配ボックスは【1a】ねじを使用して推奨トルクで取付け、ゆるみがないことを確認しましたか。	□
2	P18	上桟取付時にφ4×10 サラタッピンネジを使用して推奨トルクで取付け、ゆるみがないことを確認しましたか。	□

●配線

No.	ページ	チェック内容	
1	P17	照明をつける場合にサインやインターホンの取付に干渉しない位置に AC アダプタを取付ましたか？	□
2	P18	サインライトを取り付ける場合、上桟の固定の際に配線を挟み込んでいないか確認しましたか？	□
3	P18	明るさセンサーを取り付けた際は照明の点灯確認を実施しましたか？	□

●水平・垂直

No.	ページ	チェック内容	
1	P10	本体は垂直に設置されていますか？	□

●埋め込み

No.	ページ	チェック内容	
1	P10	水抜き穴がふさがれていませんでしょうか。	□

●組み込み

No.	ページ	チェック内容	
1	P18	柱の上部が開いていないでしょうか。	□

●清掃

No.	ページ	チェック内容	
1	P8	郵便ポスト、宅配ボックスに切粉は残っていないでしょうか。	□

取説コード
EXM-020
JZZ637399E
202101_1049
202312E_1049