LIXIL

取扱説明書

モジュールガーデン

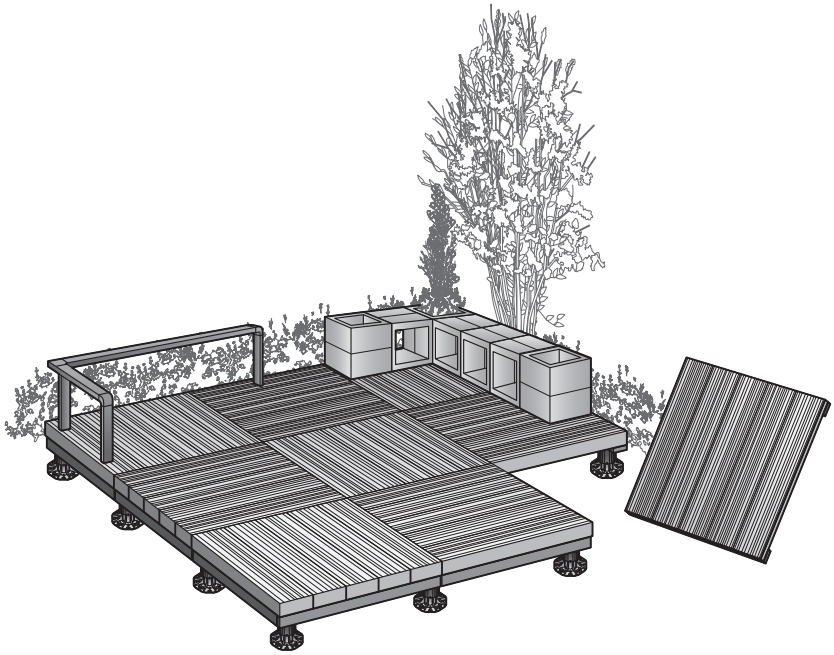

この取扱説明書の内容は、製品を安全に正しくお使いいただき、お客様の危害や損害を未然に防止するためのものです。
表示記号の内容を良く理解したうえで、本書の内容（指示）にしたがってください。

⚠警 告

取扱いを誤った場合に、使用者が死亡または重傷を負うおそれのある内容を示しています。

⚠注 意

取扱いを誤った場合に、使用者が中・軽傷を負うおそれのある内容、または物的損害のおそれがある内容を示しています。

行なってはいけない内容です。

必ず実行していただく内容です。

お願い　取扱いを誤った場合に、製品の損傷または故障のおそれがある内容を示しています。

もくじ

	ページ
人工木の特性とお手入れ方法	1
安全上のご注意	2
各部の名称	2
使い方	3
DIYで追加や移設をする	4
修理と保証	6
保証書	7

保証書付き

●製品を安全に正しくお使いいただくために、ご使用になる前にこの取扱説明書を最後までお読みください。
お読みになったあとは、たいせつに保存してください。
保証書は「お引き渡し日、販売店名」などの記入を必ず確かめてください。

人工木の特性とお手入れ方法

素材の特性について

・人工木材は樹脂を含んでいるため周囲の温度差による影響で若干の伸縮や反りが起きる場合があります。それにより部品間にわずかに隙間が発生する場合があります。
・人工木材の表面は水をほとんど吸わないため、わずかな反りの部分に、降雨などで水たまりができる場合があります。
・床板表面の状態や、水たまりの大きさの違いにより、床板ごとに乾燥時間に差が生じる場合があります。
・人工木材は材料に天然木を利用しているため、生産ロットにより同色の製品間でも少し色のバラツキが生じることがあります。
・長時間使用することで少しずつ色あせやそれに伴い粉が発生します。洗濯物や布団などを直接置かないでください。粉の付着で汚れる場合があります。
・人工木材は樹脂を含んでいるため、歩行などの摩擦で静電気を帯びる場合があります。

お掃除：定期的に

雨シミが発生した場合には…



①全体に十分に散水
②乾かないうちに水を拭き取る
※それでも取れない場合は繰り返す

お願い　サンドペーパーでこすってのシミ取りは行なわないでください。

汚れがひどい場合には…



●汚れがひどい場合は…
薄めた中性洗剤を使用してください。
→洗剤が残らないように水洗い
→乾拭き

お願い
・金属製ブラシ、スチールウール、デッキブラシは使用しないでください。表面をキズつけます。
・シンナー、ベンジンなどの有機溶剤は使わないでください。



カビ（黒い斑点）が発生した場合には…

台所用漂白剤（酸素系）を所定の割合で希釈して使用してください。

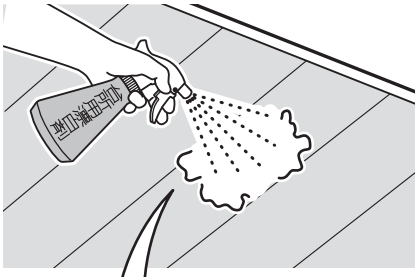

①水洗い→乾拭き→乾燥
②台所用漂白剤（酸素系）をつける
③こすらずに放置
（待ち時間を守ってください）
④台所用漂白剤（酸素系）を水で洗い流す。→乾拭き

傷の補修

ナイロン不織布



ナイロン不織布（#60）で
デッキの長さ方向に沿ってこする

お願い　・強くこすりすぎないでください。
下地が出てしまうおそれがあります。

補 足　・全体をぼかすように一定方向に数回こすると、きれいに補修できます。

安全上のご注意

デッキモジュールのご注意

⚠注 意

・製品の改造や分解、組立てが不完全なまま使用しないでください。
・各部のねじにゆるみが無いか季節ごとに点検し、工具を使ってしっかり締め直してください。
・配置変えなど、製品を移動する際は手袋などの保護具を付けて作業してください。
・加熱したなべややかん、バーベキューグリルなどを直接置かないでください。
・限度を超える傾斜や段差、冬季に長期間の積雪がある場所には設置しないでください。
・給湯器や暖房機などによる高温の排気が、製品に直接当たらないように配置してください。
・屋上やベランダなどに設置する場合、小さな子供が足がかりにして登る、ぶら下がるなどをして遊ばせないようにご注意ください。転落など思わぬ事故やケガの原因になります。
・非常用の通路や避難用のハッチをふさぐ場所に設置しないでください。
・デッキモジュールの鉛直荷重強度は2,900N/㎡(296kgf/㎡)です。それ以上の耐荷重が必用な場所ではご使用できません。
・オプションのDC12V照明については、照明器具に付属の取扱説明書を参照してください。

各部の名称

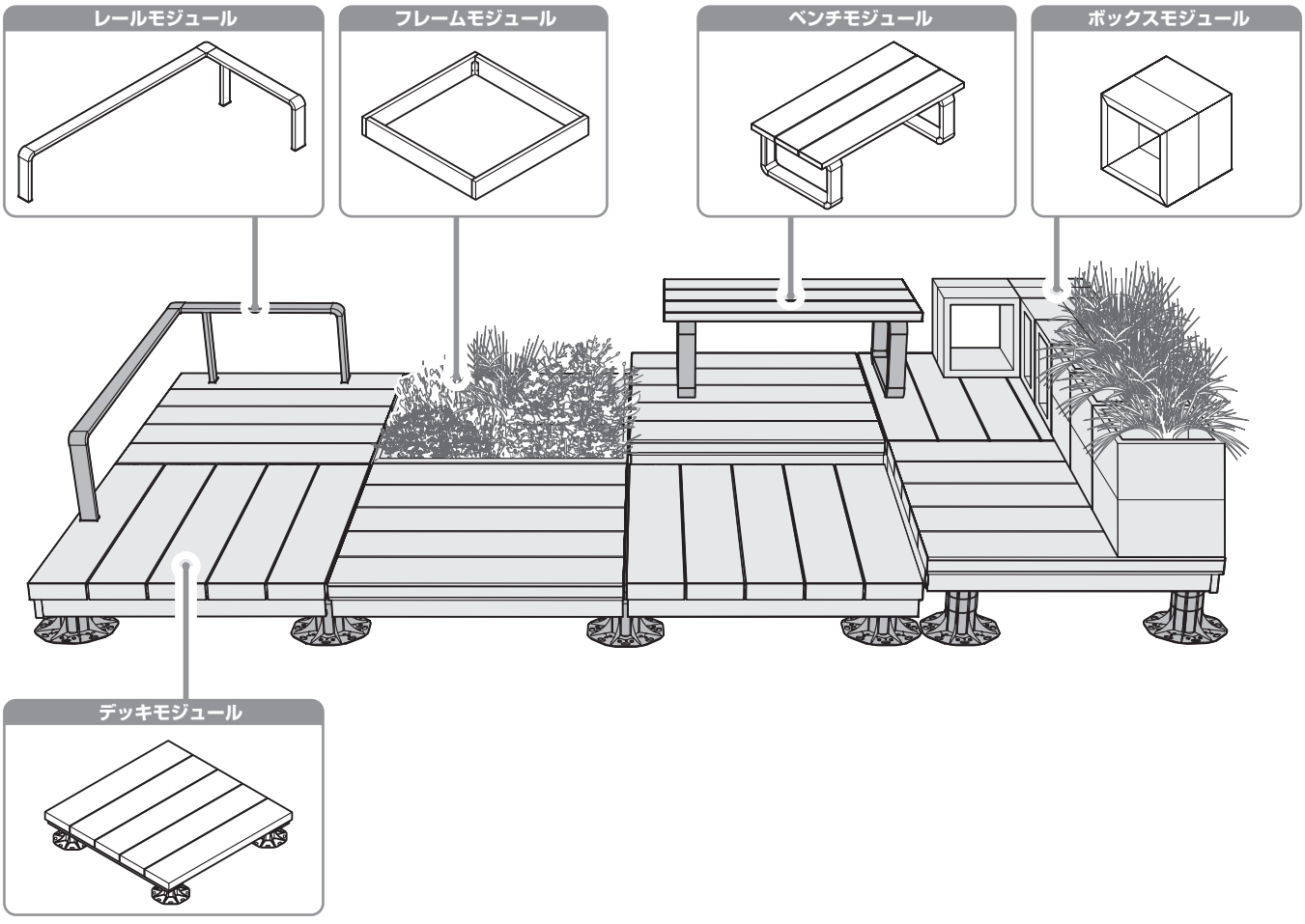

使い方

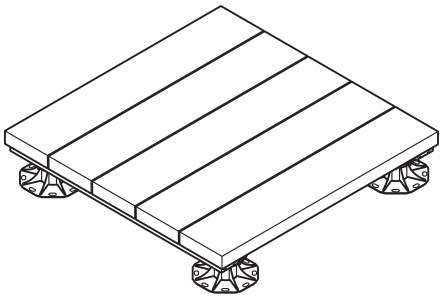

デッキモジュール

895×895×155mm

175mm幅の人工木を使ったデッキバネル。市松模様の配置がお奨めです。順列の配置に比べて、目地のバラつきなどが目立ちにくくなります。

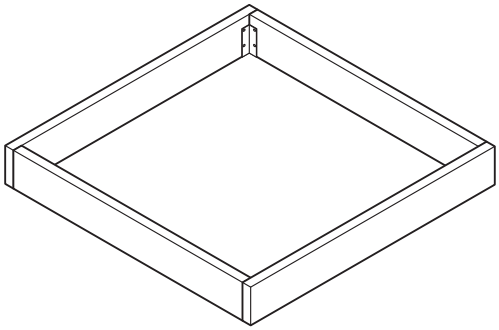

フレームモジュール

900×900×145mm (内々寸法840×840)

フレーム内側に不織布を張り土を入れることで、植物や野菜が育つレイズドベッドになります。

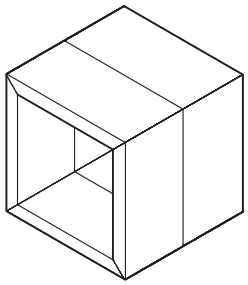

ボックスモジュール

290×290×290mm(内々寸法230×230)

腰掛用のスツールやプランターカバー(内寸230×230mm)として使うことができます。

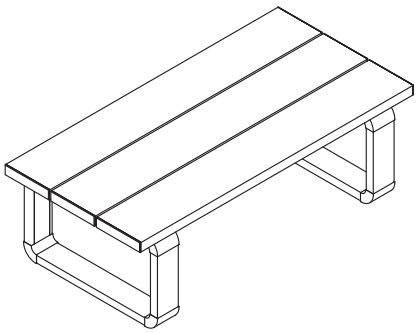

ベンチモジュール

900×445×290mm

1人掛け用のベンチ。熱さを感じにくい素材を採用しているため、日陰の無い場所でも安心して使えます。

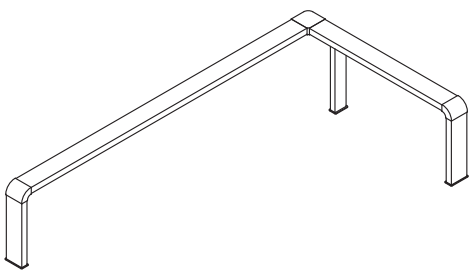

レールモジュール

1338×702.5×290mm

デッキコーナー用のL字型レール。組立時に左右の組み変えができ、間接照明の取付けも可能です。

※照明の設置は外構業者様へご相談ください。

DIYで追加や移設をする

デッキモジュールの追加や移設をする場合

詳細はモジュールガーデン取付説明書DIY用（EXM-234）を参照してください。

（1）事前に各納まりごとの施工動画を確認してください。

●標準納まり

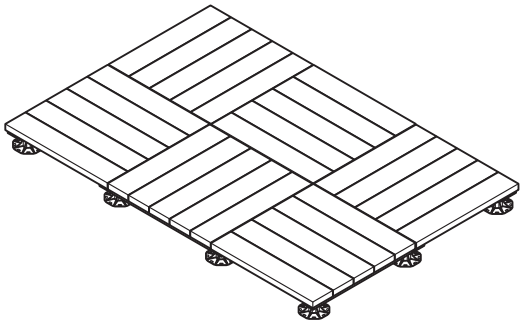

●入隅納まり

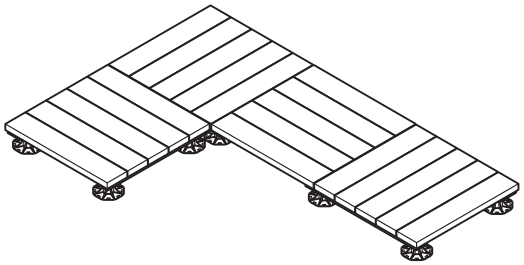

●段差納まり

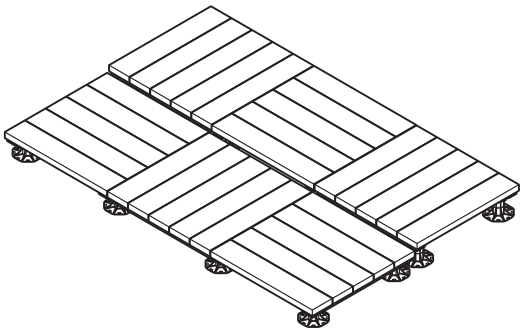

（2）チェックリストを確認して、事前に必要な準備を行ってください。

	チェック内容	ﾁｪｯｸ欄
1	コンクリート平板やブロックの準備	□
2	ペグや接着剤の準備	□
3	必用工具の準備	
	①作業用軍手	□
	②水準器	□
	③プラスドライバー	□
	※レールモジュールを取付ける場合	
	④電動ドライバー＋φ10木工用ドリル	□
	⑤M8ナット用（#13）スパナ	□

DIYで追加や移設をする

（3）設置場所の状態を確認してください。設置環境によってはDIYが難しい場合もあります。

●設置場所の地面が柔らかい場合、大きな段差や凹みがある場合、5%以上の傾斜がある場合には、レベルアジャスターの下にコンクリート平板やブロックを敷設して水平を出す、または整地工事を行ってから施工してください。

＜コンクリート平板やブロックの敷設、整地工事が必要な場合＞

地面が柔らかい場合	大きな段差や凹みがある場合	5%以上の傾斜がある場合
	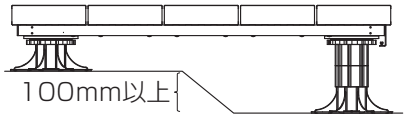	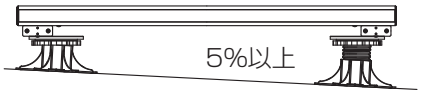

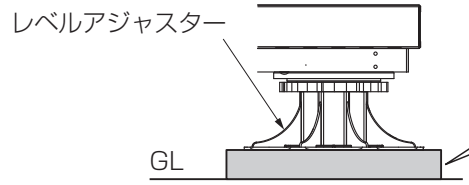

平板の敷設

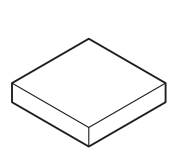

コンクリート平板

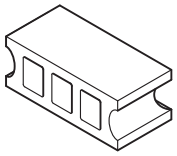

コンクリート
ブロック

●180mm角以上のコンクリート平板やブロックをご使用ください。

（4）レベルアジャスターの調整範囲を確認し、必要に応じて高さ延長材を準備してください。

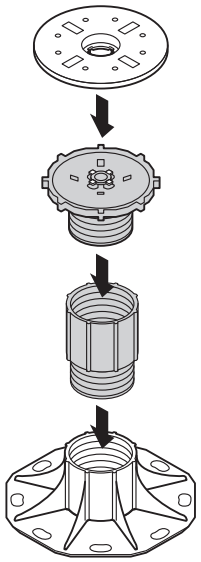

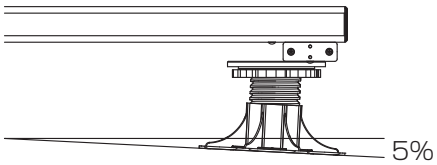

対応傾斜角

●最大傾斜角5%まで対応します。
それ以上の斜面には設置できません。

高さ調整範囲

●レベルアジャスター単体で37mmの高さ調整が可能です。
●高さ延長材（+50mm）は最大2個まで追加できます。
●高さ延長材は本体に1個ずつ付属されています。

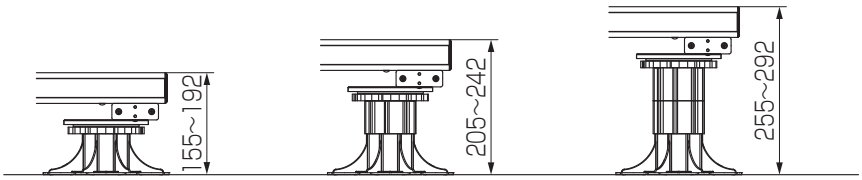

（5）レベルアジャスターの固定方法を確認して、必要な材料、数量を準備してください。

下地が芝や土の場合

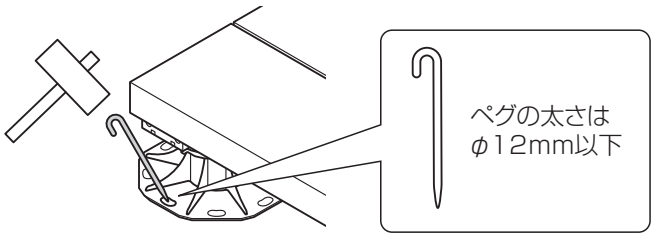

下地がコンクリートの場合

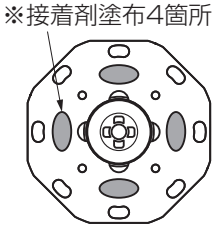

屋外用途でプラスチックとコンクリートを固定できる接着剤（市販品）



推奨接着剤：
コニシ社製／速職人（品番44546）

修理と保証

（1）保証書について

●保証書は必ず施工店名、施工日などの所定事項を確かめて施工店からお受け取りください。
●保証書記載内容を確認のうえ、大切に保管してください。

（2）保証期間

お願い

●保証期間内でも有料になることがありますので、保証書をよくお読みください。

施工完了日（お引渡し日）▼	1年▼	2年▼
ＤＩＹ設置	無　料	有　料
外構業者工事	無　料	有　料

（3）修理について

●製品に異常が生じたときは使用を中止し、お買い上げの販売店（工事店）にご連絡ください。
●修理を依頼されるときは、下記のことをお知らせください。

故障の状況	できるだけ詳しく	ご　氏　名	
製　品　名		ご　住　所	
施　工　日	年　月　日	電話番号	
施工店名		そ　の　他	

●消耗品は寿命があり、有償保証となります。

（4）点検および修理料金のしくみ

●修理料金は技術料、部品代、出張料などで構成されています。
・技術料は、点検および故障個所の修理および部品交換、調整などの作業にかかる費用です。
・部品代は、修理に使用した部品代です。
・出張料は、修理士を派遣する場合の費用です。なお修理により交換した部品、製品は、特段のお申し出がない場合は当社にて引き取らせていただきます。

モジュールガーデン　保証書

製造No. （商品名シールNo.）		
保証期間	対象部品	期間（お引渡し日より）
	本体	2ヶ年
	但し電装部品	1ヶ年
お引渡し日	年　月　日	
お客様	ご住所	
	お名前　様	
	電話　（　）	

本書はお引渡し日から左記期間中故障が発生した場合には、本書記載内容で無料修理を行うことをお約束するものです。詳細は下記記載内容をご参照ください。
※お引渡し日、お客様名、施工店名及び製造No.が不明の場合は、保証しかねますので施工店に必要事項の記入をご依頼ください。又本書は再発行致しませんので大切に保管してください。

施工店	住所・店名　印 電話　（　）

株式会社 LIXIL

1. **保証者**
   株式会社LIXIL
2. **保証の対象者**
   当該商品の所有者
3. **対象商品**
   LIXILブランドで発売しているエクステリア商品、ガーデンリビング　ファニチャー&グッズ商品
4. **保証内容**
   取扱い説明書・表示ラベルまたはその他の注意書きに基づく適正なご使用状態で、保証期間内に発生した不具合については、下記に例示する免責事項を除き、無料修理いたします。
5. **保証期間**
   当該商品の施工完了日（お引き渡し日※）から起算して2年間。（電装部品及び木製部品については1年間。ラッピングシートの"浮き"や"はがれ"およびそれに伴う"著しい変色"については5年間。）ただし、施工を伴わない商品及びガーデンリビング　ファニチャー&グッズ商品についてはご購入された日から起算して1年間。
   ※注）新築分譲住宅の場合は、建築主さまへの引渡し日。
6. **品質保証の免責事項**
   保証期間内でも、次の様な場合には有料修理となります。
   ①当社の手配によらない第三者の加工、組立て、施工（基礎工事、取付工事、シーリング工事、電気工事など）、管理、メンテナンスなどの不備に起因する不具合（海砂や急結剤を使用したモルタルによる腐食、中性洗剤以外のクリーニング剤を使用したことによる変色、腐食、基礎寸法や取り付け寸法違いなどによる性能低下、工事中の養生不良による変色や腐食など）。
   ②取扱い説明書や表示ラベル、カタログなどに記載された使用方法からの逸脱及び適切な維持管理を行わなかったことなどに起因する不具合（例えば、雪下ろしや操作上の注意などの注意シール内容の不励行による破損など）。
   ③表示された商品の性能を超えた性能を必要とする地域や場所に取り付けられた場合の不具合（例えば、積雪強度、耐風圧強度、寒冷地での作動性や凍結に起因する不具合など）。
   ④建築躯体の変形など商品以外の不具合に起因する商品の不具合。
   ⑤商品又は部品の経年変化（使用に伴う消耗・摩耗など。木製品のささくれ、ヒビ割れ、変色、ネジ、ボルトの緩みや釘の浮きなど）や経年劣化（樹脂部分の変質・変色など）またはこれらに伴う不具合、および電池・電球などの消耗品の損傷や故障。
   ⑥商品又は部品の材料特性に伴う現象（例えば、木製品の反り、干割れ、色あせ、木目違い、節抜け、樹液のにじみ出しなど）。
   ⑦自然現象や住環境に起因する結露などに起因する不具合（例えば、結露による凍結、サビ、カビ発生など）。
   ⑧環境が特に悪い地域又は場所に取り付けられたことに起因する腐食及び不具合（例えば、海岸地帯での塩害や大気中の砂塵・煤煙・金属粉・亜硫酸ガス・アンモニア・車や給湯器などの排気ガスが付着して起きる腐食や塗装はく離、異常な高温・低温・多湿による不具合、軟弱地盤による沈下や、倒壊など）。
   ⑨天災その他の不可抗力（例えば、暴風、豪雨、洪水、高潮、地震、地盤沈下、落雷、火災など）により商品の性能を超える事態が発生した場合の不具合。
   ⑩実用化されている技術では予測不可能な現象またはこれが原因で生じた不具合。
   ⑪犬、猫、鳥、ねずみ、虫などの小動物の害、またはつるや根などの植物の害、またはそれに関する不具合。
   ⑫所有者様や第三者による不当な修理や改造（必要部品の取り外し含む）に起因する不具合。
   ⑬本来の使用目的以外の用途に使用された場合の不具合、又は使用目的と異なる使用方法による場合の不具合。
   ⑭犯罪などの不法な行為に起因する破損や不具合および盗難。

※保証期間経過後の修理・交換などは有料といたします。
※本書によって、お客様の法律上の権利を制限するものではありませんので、保証期間経過後の修理についてご不明の場合は、最寄りの当社支店・営業所・お客さま相談センターにお問い合わせください。
※本商品保証は日本国内においてのみ有効です。
（This warranty is availed only in Japan.）

※当社の商品に関し、上記に記載の保証期間、保証内容の範囲において無料修理を行うことをお約束するものです。
※保証期間中に故障・損傷などの不具合が発生した場合には、お取り扱いの施工店、工務店、販売店に修理を依頼してください。当社支店・営業所、お客さま相談センターにてもご相談を承ります。

会社や商品についての情報のご確認は、LIXILオフィシャルサイトまで
https://www.lixil.co.jp/
※ショールームの所在地、カタログの閲覧・請求、図面・CAD データなどの各種情報は、上記オフィシャルサイトからご確認ください。

商品についてのお問い合わせ・部品のご購入は、お客さま相談センターまで
受付時間/月～金 9:00～18:00　土・日・祝日 9:00～17:00（ゴールデンウィーク、夏期休暇、年末年始等を除く）
TEL. **0120-126-001**

修理のご依頼は、LIXIL修理受付センターまで
受付時間/月～金 9:00～18:00（祝日、年末年始、夏期休暇等を除く）
TEL. **0120-413-433**
https://www.lixil.co.jp/support/

当社は、当社取扱商品のユーザーさまおよび流通業者さま等の個人情報を商品納入にあたって取得し、将来にわたる品質保証、メンテナンス、その他当社の「個人情報保護方針」に記載の目的のために利用させていただきます。個人情報の取り扱いについての詳細は、当社オフィシャルサイトの「個人情報保護方針」をご覧ください。

取説コード
EXM-236
JZZ642036
202508_1049

JZZ642036