MAG-592G　AW03　2026年4月1日発行

LIXIL TOSTEM

防音・断熱内窓 インプラス額縁　取付け説明書

●この説明書は、必ず取付けされる方にお渡しください。

■取付け上のお願い

●インプラス本体の取付けは、インプラス引違いの「取付け説明書」をご覧ください。
●ソリ防止のため、樹脂面を直射日光に当てた状態で放置しないでください。
●樹脂は割れたりキズついたりしやすいため、ぶつけたりこすったりしないでください。
●組立ての際は、樹脂面をハンマーで直接たたかないでください。樹脂が割れるおそれがあります。
●樹脂材に荷重がかからないよう、保管・輸送の際は保護してください。

■使用部品一覧表

㋑	㋺
釘φ1.5×25	額縁コーナーピース

※釘は、寸法によって余る場合があります。余った場合は廃棄してください。

■取付け順序

1取付け開口の確認

●取付け開口部の寸法を確認してください。
※確認方法はインプラス本体の「取付け説明書」を参照してください。

2額縁の取付け

※ここでは4方額縁を例に説明しています。
3方額縁は手順③以降を参考に取付けを行ってください。

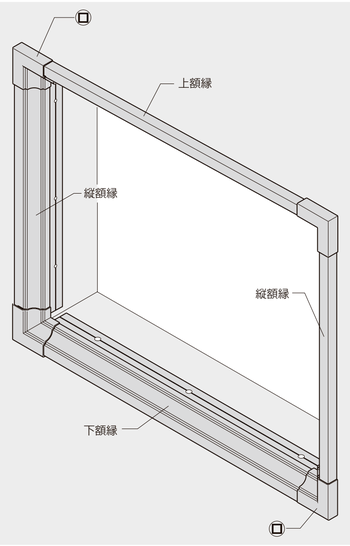

■取付け詳細

1取付け開口の確認

取付け上のお願い
※額縁を使用する場合の枠取付け寸法は、外サッシの下枠取付け部から80mm以上必要です。取付け寸法が不足している場合は、室内側に必要寸法分の木材を付け加えてください。このとき、外窓のクレセントが内窓に当たらないようにしてください。

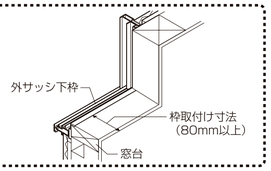

2額縁の取付け

①下額縁の両端と縦額縁の上端に額縁コーナーピースを差込みます。
※下額縁には縦枠との段差を埋めるためのメジ材がついています。上額縁にはメジ材がついていません。

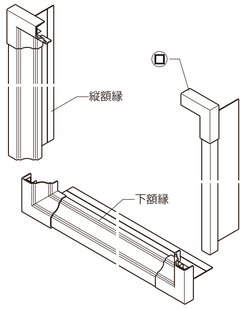

【額縁コーナーピースの取付け】

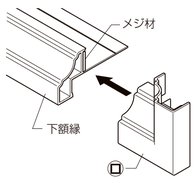

■下額縁詳細図
※下額縁にはメジ材がついています。

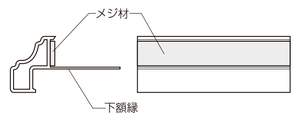

②下額縁を窓台に乗せて、釘で固定します。
※釘打ち位置は右図を参照してください。

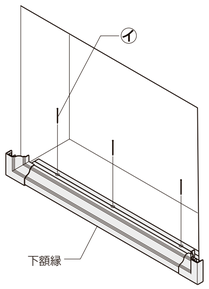

【額縁の釘打ち位置】
※各部材は以下の位置に釘打ちしてください。
※各部材は上端・下端からそれぞれ90mmの位置を釘打ちし、この間は400mm以下のピッチで均等に釘打ちを行ってください。

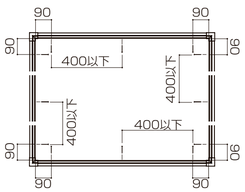

■釘打ち位置詳細図
※V溝のある位置に釘を打ってください。

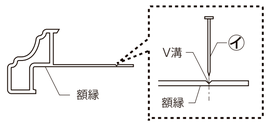

③片方の縦額縁を下額縁の額縁コーナーピースに差込み、柱に仮止めします。
※上から90mmの位置に仮止めしてください。
※3方額縁の場合は、上から90mmの位置と下から90mmの位置の2個所を仮止めしてください。

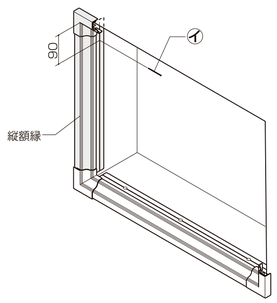

④もう一方の縦額縁と上額縁を取付け、額縁を釘で固定します。
※ここで仮止めした縦額縁についても釘ですべて固定します。

■額縁の取付け
※つなぎ合わせる際は、コーナー部の縦額縁と上額縁を室内側に引出してください。無理に曲げると樹脂が割れるおそれがあります。

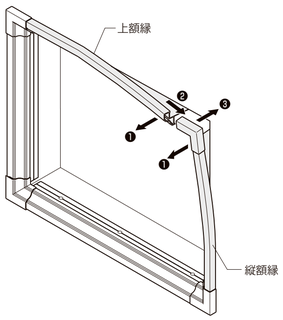

3樹脂平板の取付け

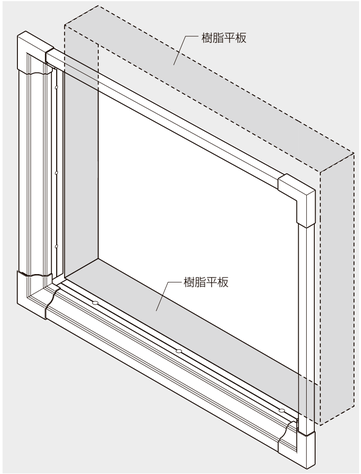

4内窓の取付け

●インプラス本体を取付けます。
※取付け方法はインプラス本体の「取付け説明書」を参照してください。

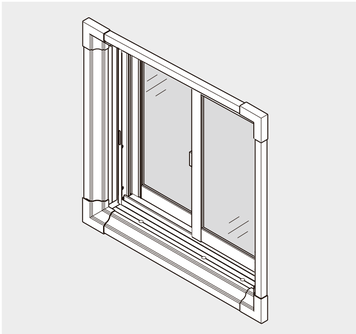

3樹脂平板の取付け

※3方額縁の場合も、樹脂平板は4方分用意されています。
①樹脂平板に両面テープを張付けます。
※両面テープの張付けについては、樹脂平板貼付用両面テープの「取付け説明書」を参照してください。
②外窓のサッシ枠と額縁の間に、樹脂平板を合わせます。ここで外窓のサッシ枠に樹脂平板が当たる場合は、樹脂平板を切断してください。

【樹脂平板を切断する場合】
※図は測定例を示しています。状況に応じて最適な寸法を決定してください。

●縦断面

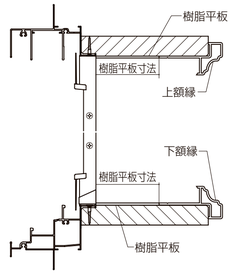

●横断面

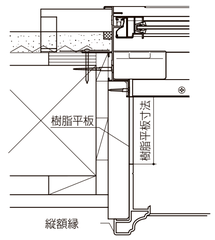
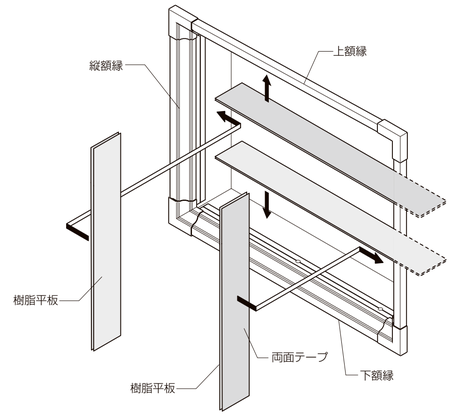
③樹脂平板をサッシ枠と額縁の間に張付けます。
※3方額縁の場合も窓枠の4方に取付けます。
※3方額縁の下に取付けする樹脂平板は、インプラス引違い枠を取付けた後に張付けてください。
※外窓と樹脂平板との間に、すき間ができないように張付けてください。