LIXIL

＊JZZ630053F＊

取付説明書

サイドパネル

このたびは、当社製品をお買いあげいただきましてまことにありがとうございます。
製品を安全に正しく施工していただき、施主様等の危害や損害を未然に防止するためにも、各種表示記号の内容を良く理解したうえで、本書の内容および指示にしたがってください。

■本書の見かた

この取付説明書では、以下のような記号、記載、アイコンを使用しています。

安全に関する記号と説明

警 告 ・取扱いを誤った場合に使用者が死亡または重傷を負うおそれのある内容を示します。

注 意 ・取扱いを誤った場合に、使用者が中・軽傷を負うおそれのある内容、または物的損害のおそれがある内容を示します。

情報に関する記号と説明

お願い ・取付手順で、特に注意して作業をしていただきたいことを示しています。
・守っていただかないと組付けができない内容、または製品全体に後々不具合が発生するおそれのある内容を示しています。

補 足 ・説明の内容で知っておくと便利なことを示しています。

ネジ等の締結部品の記号

ネジやナット等の締結部品を記号で示してます。（例：1a、1b、2c等）
締結部品の種類は「各ページの右上」または「 **梱包明細表** 」を参照してください。

※製品破損、倒壊による人への危害・物的損害が想定されますので、下記事項をお守りください。

□施工の前に

注 意

●製品の施工には、危険を伴う場合がありますので、必ず専門の工事業者による施工をお願いします。
●当製品は簡易型車庫です。物置・遊び場あるいは住居の一部等への転用を目的として、みだりに改造・変更をしないでください。
●積雪（新雪）20cm（600N/㎡）を超えない地域に設置してください。
●建物の屋根から落雪を直接受けない位置に設置してください。
●強風地域、特に崖上、屋上、風の通り道上等の施工は避けてください。
●給湯器や暖房機等の熱排気が製品内にこもるような場所に施工しないでください。
排気による中毒のおそれがあります。
●傾斜地に設置する場合は、低い場所の埋込み深さを確保してください。
●一つの現場で同時に異なるサイズを施工する場合は、本来の製品性能を保持するために、部材を間違えないように確認をしてから施工を行なってください。

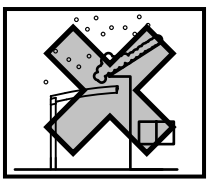

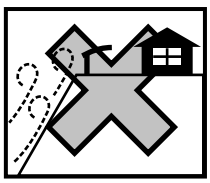

※製品破損、倒壊による人への危害・物的損害が想定されますので、下記事項をお守りください。

施工の前に

お願い

●正しく施工、組付けをするために、施工前に必ず取付説明書をお読みください。
●製品の施工については、必ず取付説明書にしたがってください。
●梱包明細表で必要な部材、部品が揃っているか確認してください。
●サイドパネルを施工する場合は、本取付説明書と合わせて下記の本体取付説明書もご確認ください。
※「フーゴF/ネスカF　独立テラス・ミニ・レギュラー　基本・縦連棟・M合掌・Y合掌　取付説明書（D586）」
※「フーゴR/ネスカR　ミニ・レギュラー　基本・縦連棟・M合掌・Y合掌　取付説明書（D587）」
※「フーゴR　1台両支持 基本・延長・連棟　取付説明書（D677）」
※「フーゴR　3台用　取付説明書（D678）」
※「フーゴR1500　ミニ・1台用　基本・延長・連棟・合掌（D672）」
※「フーゴR1500　2台用　基本・延長・連棟（D671）」
※「フーゴR　袖壁 1台用　基本・延長・連棟・合掌（落雪カバー） 取付説明書（D675）」
※「フーゴR　袖壁 2台用　基本・延長・連棟（落雪カバー） 取付説明書（D674）」
※「フーゴA　ミニ・レギュラー　基本・縦連棟・M合掌　取付説明書（D589）」

基礎工事について

注 意

●寒冷地で凍上するおそれのある地域で使用する場合は、凍上線の下まで基礎を設けてください。強度低下の原因になります。
●柱内の水抜きができるよう、基礎には必ず砕石を敷き、柱と基礎の付け根に水抜き穴（φ6）をあけてください。柱内の水が凍結膨張し、柱が破損するおそれがあります。
●モルタルやコンクリートには、塩分を含む砂（海砂）および塩素系強アルカリのコンクリート用混和剤（凍結防止剤、凝固促進剤、急結剤等）は使用しないでください。使用するとアルミ等の金属が腐食する原因になります。必要な場合は非塩素系や非アルカリ系の混和剤をご使用ください。
●施工取り付けに関しては、メーカー標準の基礎寸法や、使用材料の規定が必ずしも現地に当てはまるものではありません。性能・機能を発揮するためには、現地の条件に応じた判断と施工が必要です。（堅牢な地盤、軟弱な地盤など現地判断が必要です。）

お願い

●モルタルやコンクリート等が製品の表面に付着した場合は、速やかに拭取ってください。
シミやムラ等の外観不良の原因になります。

施工上のご注意

注 意

●「使用上の注意」ラベルを貼っている柱に竪樋を取付けると、表示が見えなくなり、正しく注意を促すことができなくなります。竪樋を取付けない側に表示ラベルを向けてください。
●アルミ製品が亜鉛、ステンレス以外の金属と接触する場合は、絶縁処理をしてください。
●製品の改造や、指定箇所以外の穴加工はしないでください。
●水濡れのおそれがありますので、指定の箇所にシーリングをしてください。

シーリング材メーカー	品名および品番
信越化学工業（株）	シーラント72
モメンティブ・パフォーマンス・マテリアルズ・ジャパン（合）	トスシール380
ダウ・東レ（株）	SE960

●シリコーンシーリング材を使用する場合は、ポリカーボネート板のひび割れ等のおそれがありますので、当社指定の脱アルコール系シーリング材を使用してください。
●製品の強度低下、またはケガの原因になりますので、ボルト、ネジは弊社純正品の規定本数を使い、下記の推奨締付けトルクで固定した後にゆるみがないか確認してください。
※φ4ネジ：2.5N·m±0.5N·m（25±5kgf·cm）　※M8ボルト　：20.0N·m±0.5N·m（200±5kgf·cm）
※φ6ネジ：8.0N·m±0.5N·m（80±5kgf·cm）

D603_202609G

※製品破損、倒壊による人への危害・物的損害が想定されますので、下記事項をお守りください。

施工上のご注意

お願い

●施工工事にあたっては、安全に施工を行なってください。
※作業服および保護具（保護帽、安全帯、眼、手、足の保護具）を正しく使用してください。
※作業場所の整理整頓を行なうとともに、安全確保を行なってください。
特に高所作業での安全確保、倒壊防止、照明による照度の確保など。
※器具、工具、保護具などの機能を確認し、使用してください。
※作業は、相互の作業と各作業工程を考慮して進めてください。免許、技能講習、特別教育が必要な作業は、有資格者が行なってください。
※作業者が相互に安全確認を行なってください。健康状態を十分に確認し、健康管理を実施してください。
※万が一、事故が発生した際には、直ちに手当を行ない、救助を第一に心がけてください。
●製品についた汚れは取除き、誤ってキズをつけた場合は、補修塗料で補修してください。

施工の後に

注 意

●ボルト、ネジを増し締めしてください。

お願い

●取扱説明書は施主様にお渡しください。

目次

各部名称 …… 4
1 確認事項 …… 5
1-1 納まり図 …… 5
1-2 補助柱・サポート柱の使い分け …… 8
1-3 姿図 …… 10
1-4 基礎の墨出し …… 14
1-5 基礎寸法の確認 …… 15
2 サイドパネルの施工 …… 16
2-1 上桟の取付け …… 16
2-2 部材の組立て …… 23
2-3 中桟・下桟・端部方立の取付け …… 23
2-4 横桟固定金具の取付け …… 26
2-5 パネル・方立・端部方立の取付け …… 27
2-6 補助柱用横桟固定金具の確認 …… 27
2-7 本体との接続 ▼Fスタイルの場合▼ …… 28
2-7 本体との接続 ▼Rスタイルの場合▼ …… 29
2-7 本体との接続 ▼Aスタイルの場合▼ …… 30
2-7 本体との接続 ▼袖壁スタイルの場合▼ …… 31
2-8 補助柱と本体との接続 …… 32
梱包明細表 …… 32

D603_202011D

各部名称

□袖壁スタイル以外の場合

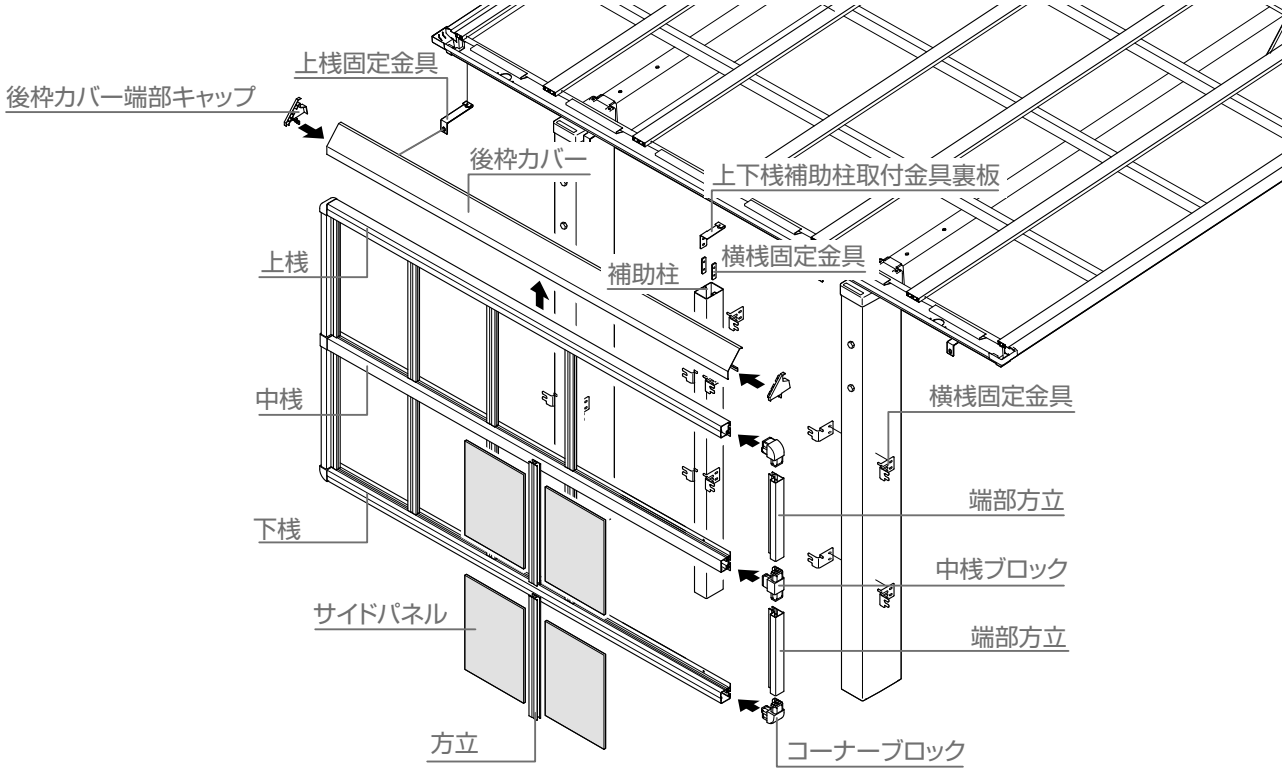

□袖壁スタイルの場合

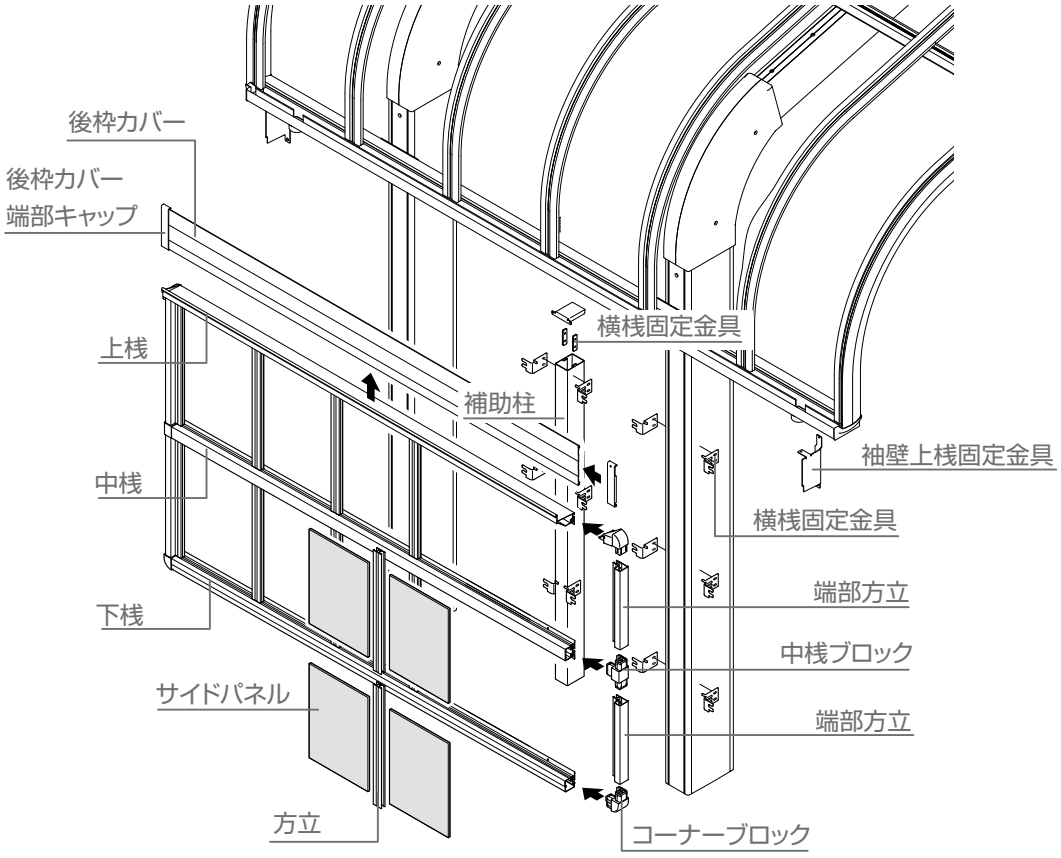

1 確認事項

1-1 納まり図

1-1-1 正面納まり図 ▼L22・L29の場合▼

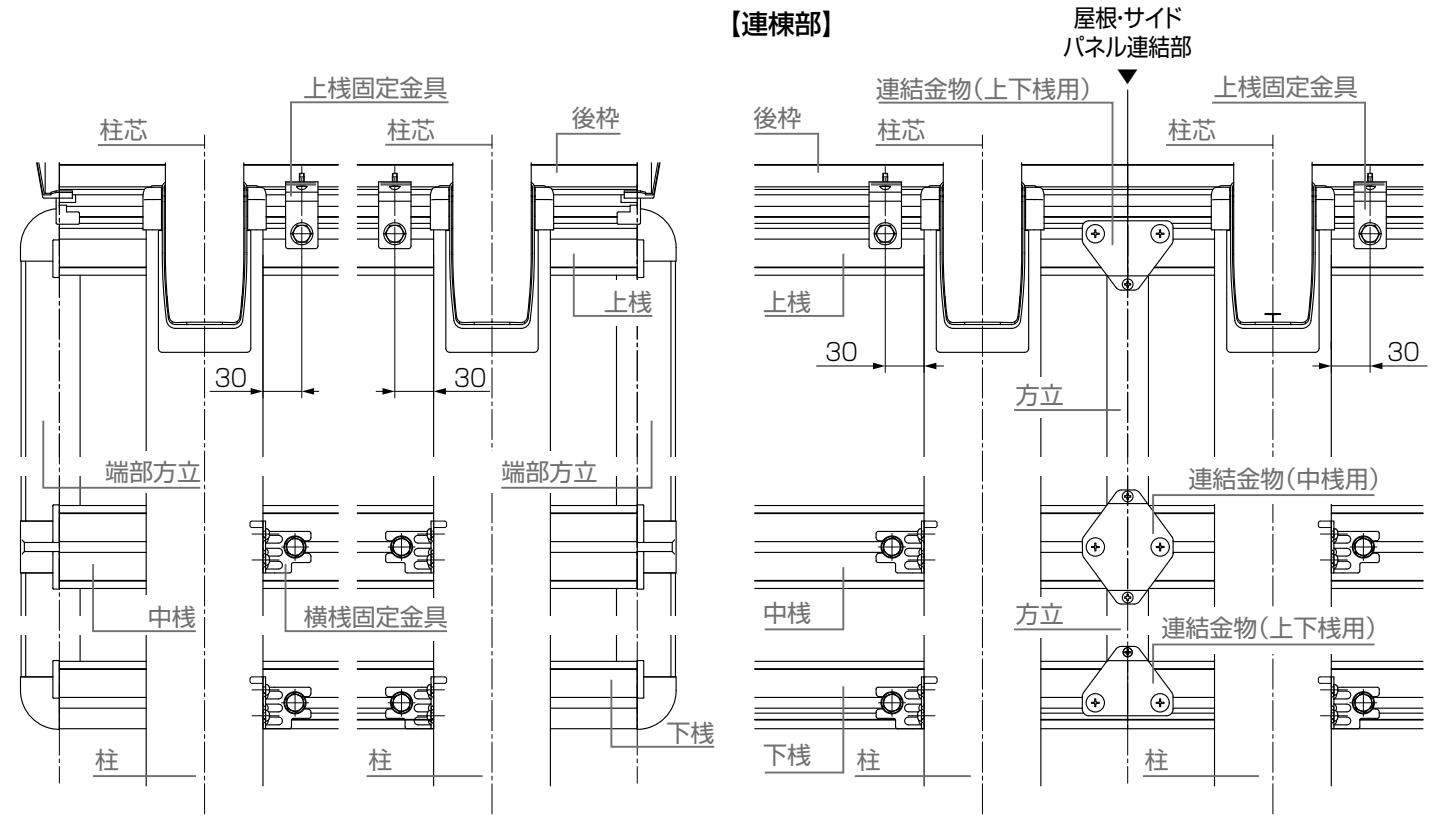

1-1-1 正面納まり図 ▼L36～L57の場合▼

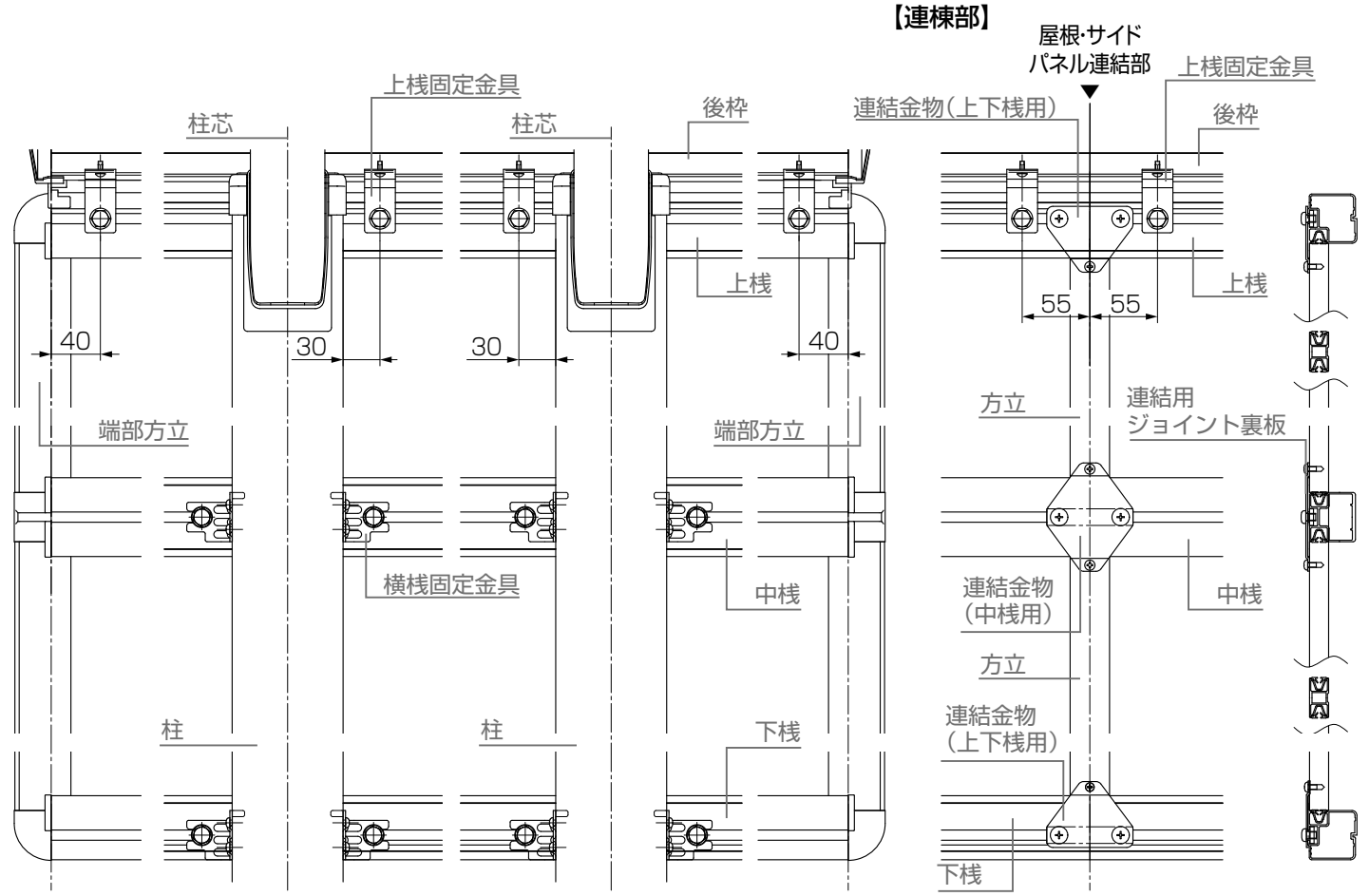

1-1 納まり図

1-1-2 断面納まり図 ▼Fスタイルの場合▼

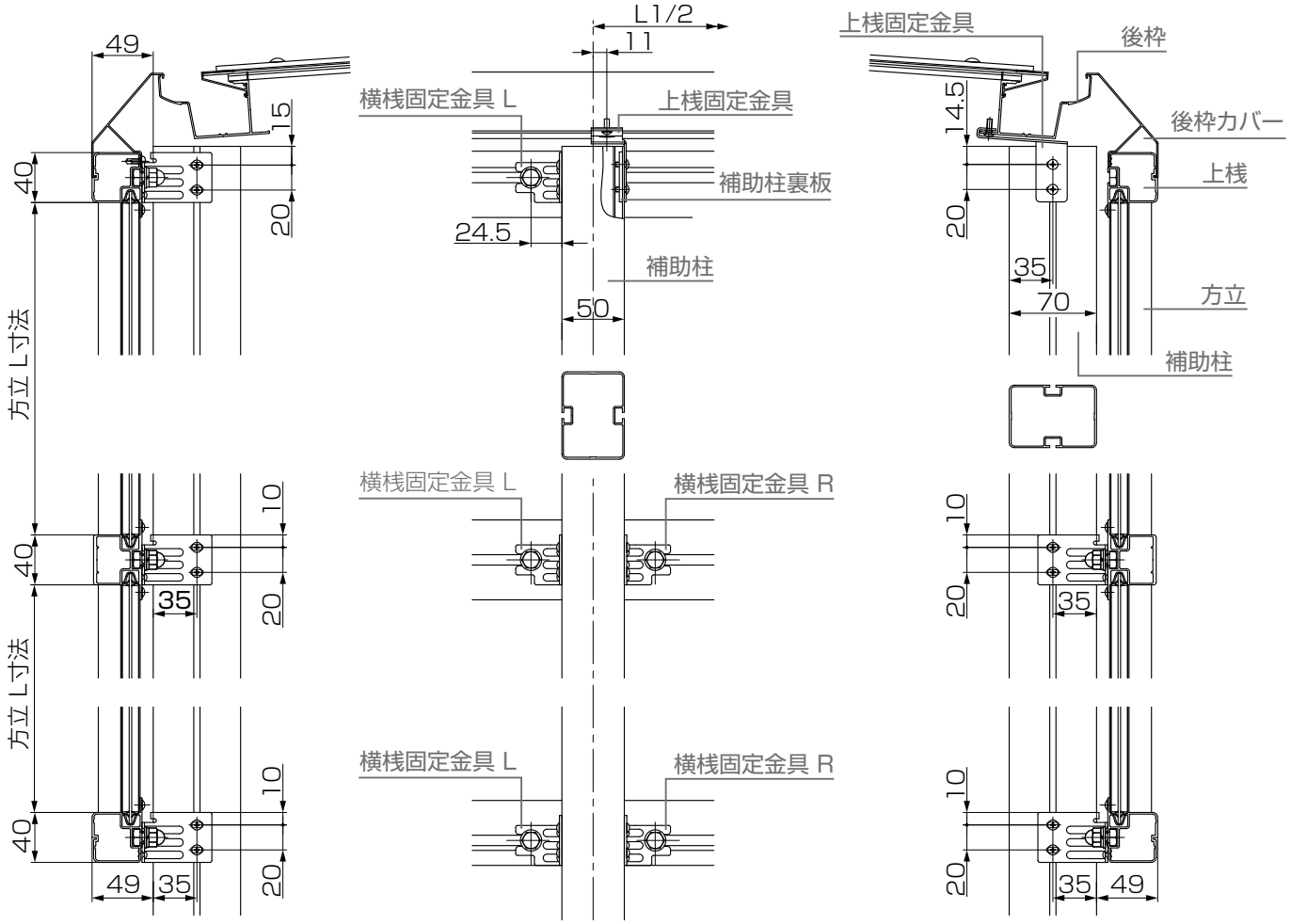

1-1-2 断面納まり図 ▼Rスタイルの場合▼

※R1500及びR1500ミニL43～L57は柱が
3本になります。（補助柱不要）

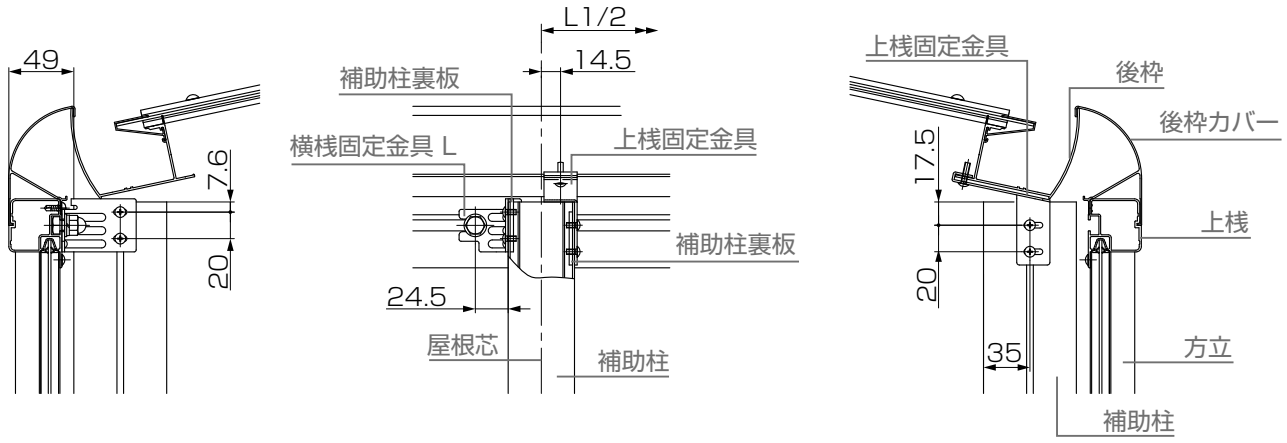

1-1 納まり図

1-1-2 断面納まり図 ▼Aスタイルの場合▼

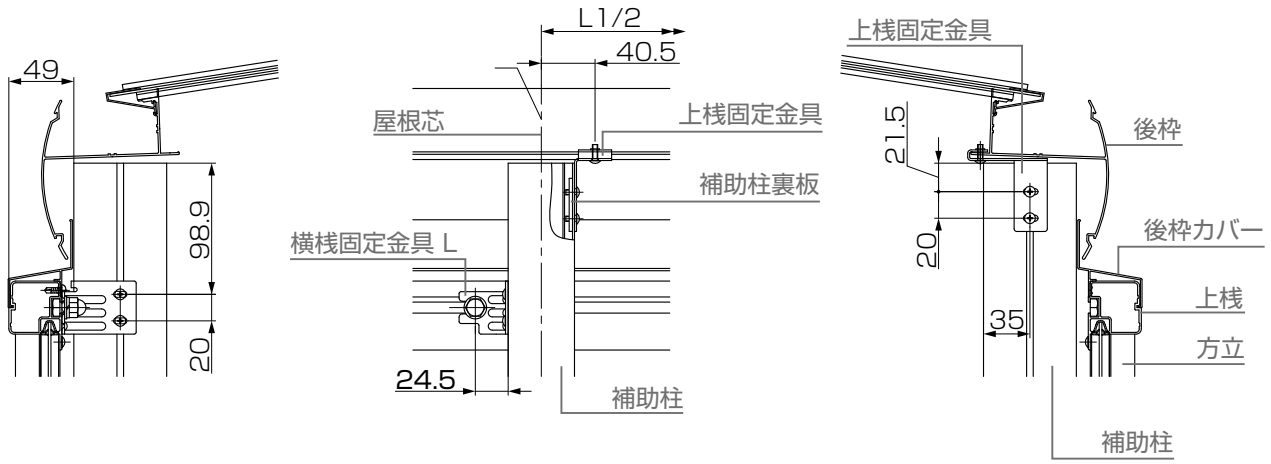

1-1-2 断面納まり図 ▼袖壁スタイルの場合▼

※R1500は柱が3本になります。（補助柱不要）

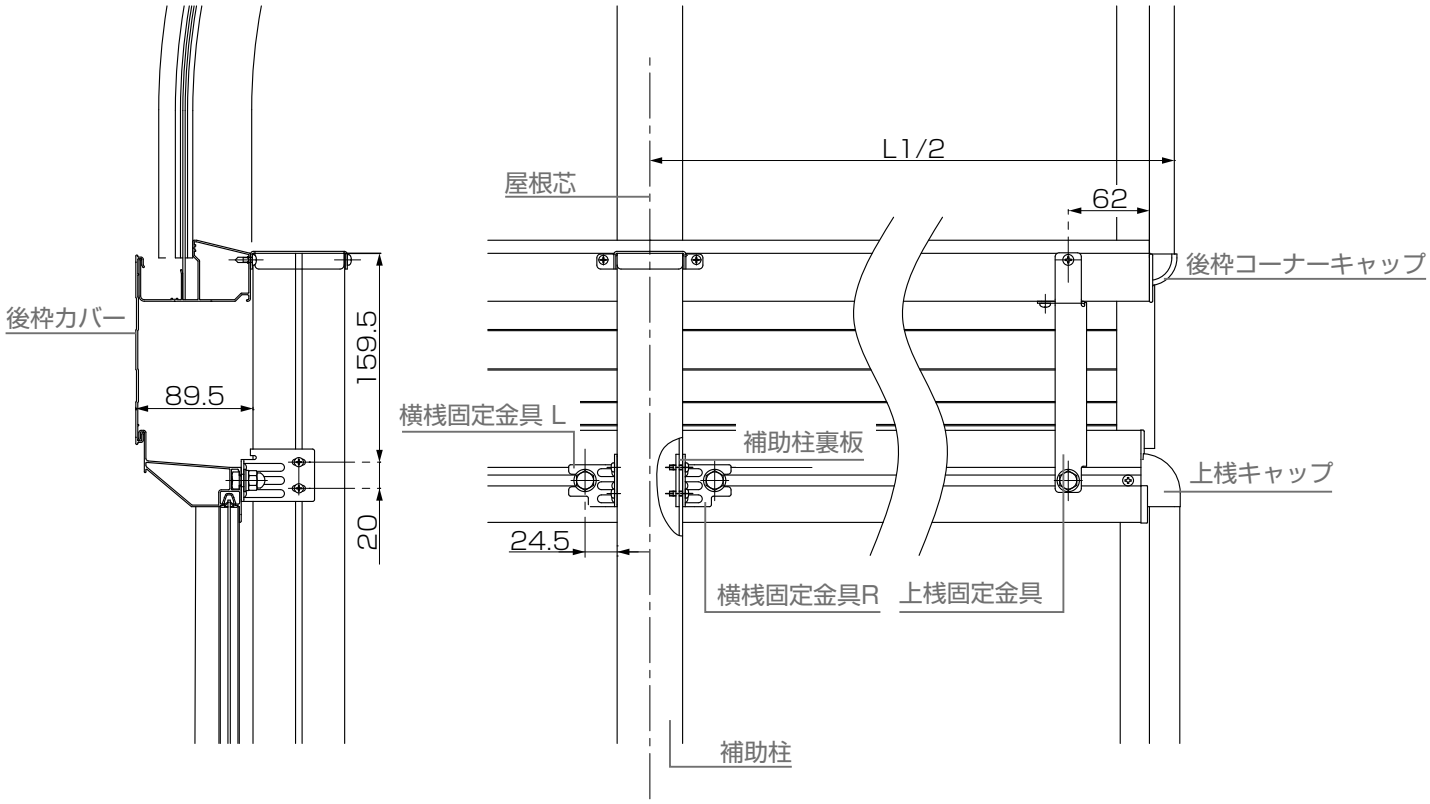

1-2 補助柱・サポート柱の使い分け

●サイドパネル補助柱・サポート柱対応表 ▼ 600タイプ・900タイプの場合 ▼

呼称						H	L22	L29	L36	L43	L50	L54	L57
ミニ		W12 W18 W21	標準柱 ロング柱 H28 柱	1 段	H500	500	補助柱無し サポート柱無し						
				1 段	H800	800	補助柱無し サポート柱あり			補助柱あり サポート柱あり			
					H1000	1000							
				2 段	H500+H800	1260							
					H800+H800	1560							
			ロング柱 H28 柱	2 段	H1000+H1000	1960							
				3 段	H800+H800+H800	2320							
1 台用	F スタイル R スタイル A スタイル R 袖壁スタイル	W24 W27 W30	標準柱 ロング柱 H28 柱	1 段	H500	500					補助柱無し サポート柱無し		
					H800	800					補助柱あり サポート柱あり		
					H1000	1000							
				2 段	H500+H800	1260							
					H800+H800	1560							
					H1000+H1000	1960							
	F スタイル R スタイル A スタイル		ロング柱 H28 柱	3 段	H800+H800+H800	2320							
2 台用	R スタイル A スタイル R 袖壁スタイル	W36 ~W60	標準柱 ロング柱 H28 柱	1 段	H500	500					補助柱無し サポート柱無し		
					H800	800					補助柱あり サポート柱無し		
					H1000	1000							
				2 段	H500+H800	1260							
					H800+H800	1560							
					H1000+H1000	1960							
	R スタイル A スタイル		ロング柱 H28 柱	3 段	H800+H800+H800	2320							
3 台用	R スタイル	W72 W80	標準柱 ロング柱 H28 柱	1 段	H500	500					補助柱無し サポート柱無し		
					H800	800					補助柱あり サポート柱無し		
					H1000	1000							
				2 段	H500+H800	1260							
					H800+H800	1560							
					H1000+H1000	1960							
			ロング柱 H28 柱	3 段	H800+H800+H800	2320							

※ 商品ごとに商品本体のサイズ設定が異なります。サイズ設定に関しては、本体取付説明書をご覧ください。
※ フーゴR 両支持 1台用は、補助柱あり サポート柱無しになります。

1-2 補助柱・サポート柱の使い分け　つづき

●サポート柱対応表　▼ 1500タイプ ▼

※1500タイプの場合、補助柱は不要です。

<table>
<tr><th colspan="6">呼称</th><th>H</th><th>L22</th><th>L29</th><th>L36</th><th>L43</th><th>L50</th><th>L57</th></tr>
<tr><td colspan="2" rowspan="5">ミニ</td><td rowspan="5">W18
W21</td><td rowspan="3">標準柱
ロング柱
H28 柱</td><td>1 段</td><td>H500</td><td>500</td><td colspan="6">サポート柱無し</td></tr>
<tr><td rowspan="2">1 段</td><td>H800</td><td>800</td><td colspan="6" rowspan="4">サポート柱あり</td></tr>
<tr><td>H1000</td><td>1000</td></tr>
<tr><td rowspan="2">2 段</td><td>H500+H800</td><td>1260</td></tr>
<tr><td>H800+H800</td><td>1560</td></tr>
<tr><td>ロング柱
H28 柱</td><td>2 段</td><td>H1000+H1000</td><td>1960</td></tr>
<tr><td rowspan="6">1 台用</td><td rowspan="5">R スタイル
R 袖壁スタイル</td><td rowspan="6">W24
W27
W30</td><td rowspan="5">標準柱
ロング柱
H28 柱</td><td>3 段</td><td>H800+H800+H800</td><td>2320</td><td rowspan="6" colspan="4"></td><td>サポート柱無し</td></tr>
<tr><td rowspan="3">1 段</td><td>H500</td><td>500</td><td rowspan="5">サポート柱あり</td></tr>
<tr><td>H800</td><td>800</td></tr>
<tr><td>H1000</td><td>1000</td></tr>
<tr><td rowspan="2">2 段</td><td>H500+H800</td><td>1260</td></tr>
<tr><td>H800+H800</td><td>1560</td></tr>
<tr><td>R スタイル</td><td>ロング柱
H28 柱</td><td>3 段</td><td>H800+H800+H800</td><td>2320</td><td>H1000+H1000</td><td>1960</td></tr>
<tr><td rowspan="6">2 台用</td><td rowspan="5">R スタイル
R 袖壁スタイル</td><td rowspan="6">W48
W54
W60</td><td rowspan="5">標準柱
ロング柱
H28 柱</td><td rowspan="3">1 段</td><td>H500</td><td>500</td><td rowspan="6" colspan="4"></td><td rowspan="6">サポート柱無し</td></tr>
<tr><td>H800</td><td>800</td></tr>
<tr><td>H1000</td><td>1000</td></tr>
<tr><td rowspan="2">2 段</td><td>H500+H800</td><td>1260</td></tr>
<tr><td>H800+H800</td><td>1560</td></tr>
<tr><td>R スタイル</td><td>ロング柱
H28 柱</td><td>3 段</td><td>H800+H800+H800</td><td>2320</td><td>H1000+H1000</td><td>1960</td></tr>
</table>

1-3 姿図

1-3-1 寸法表

●寸法表（単独施工・14延長）

呼称		単独施工							14延長		
		L22	L29	L36	L43	L50	L54	L57	L50	L54	L57
L1（屋根）	Rスタイル	2156	2862	3568	4274	4980	5382	5686	6392	6794	7098
	R袖壁スタイル	−	−	−	−	4980	−	5686	6392	−	7098
	Fスタイル	2204	2910	3616	4322	5028	5430	5734	6440	6842	7146
	Aスタイル	2158	2864	3570	4276	4982	−	5688	6394	−	7100
	Aスタイルプラス仕様	2197	2903	3609	4315	5021	−	5727	6433	−	7139
L2（サイドパネル）		2177	2883	3589	4295	5001	5403	5707	6413	6815	7119
A（屋根材・パネル材ピッチ）		706	706	706	706	706	668	706	14延長屋根ピッチ:706		
屋根・パネル枚数		3	4	5	6	7	8	8	7+2	8+2	8+2

※ミニは14延長施工適用外です。

●寸法表（縦連棟施工）

呼称		縦連棟施工						
		L22+L22	L29+L29	L36+L36	L43+L43	L50+L50	L54+L54	L57+L57
L1（屋根）	Rスタイル	4274	5686	7098	8510	9922	10726	11334
	R袖壁スタイル	−	−	−	−	9922	−	11334
	Fスタイル	4322	5734	7146	8558	9970	10774	11382
	Aスタイル	4276	5688	7100	8512	9924	−	11336
	Aスタイルプラス仕様	4315	5727	7139	8551	9963	−	11375
L2（サイドパネル）		4295	5707	7119	8531	9943	10747	11355
A（屋根材・パネル材ピッチ）		706	706	706	706	706	668	706
屋根・パネル枚数		6	8	10	12	14	16	16

1-3 姿図 ※図はFスタイルを示します。

▼ W12～21・L22～50の場合 ▼（1段-H500）

▼ W36～60・L50～57の場合 ▼（1段-H500）

▼ W24～30・L50～57の場合 ▼（1段-H500）

1-3-2 姿図

補 足

●補助柱無し・サポート柱無しの設定になります。
●本体柱の基礎位置・基礎サイズは各スタイルの【カーポート本体の取付説明書】を参照してください。
●縦連棟、14延長の場合は【カーポート本体の取付説明書】を参照して屋根本体を施工してください。

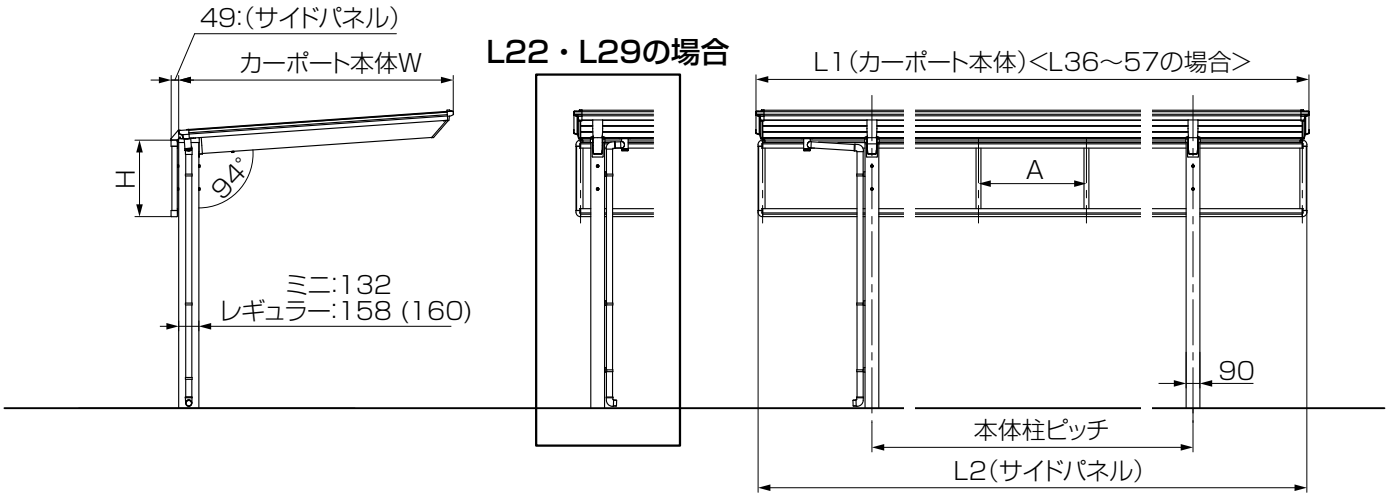

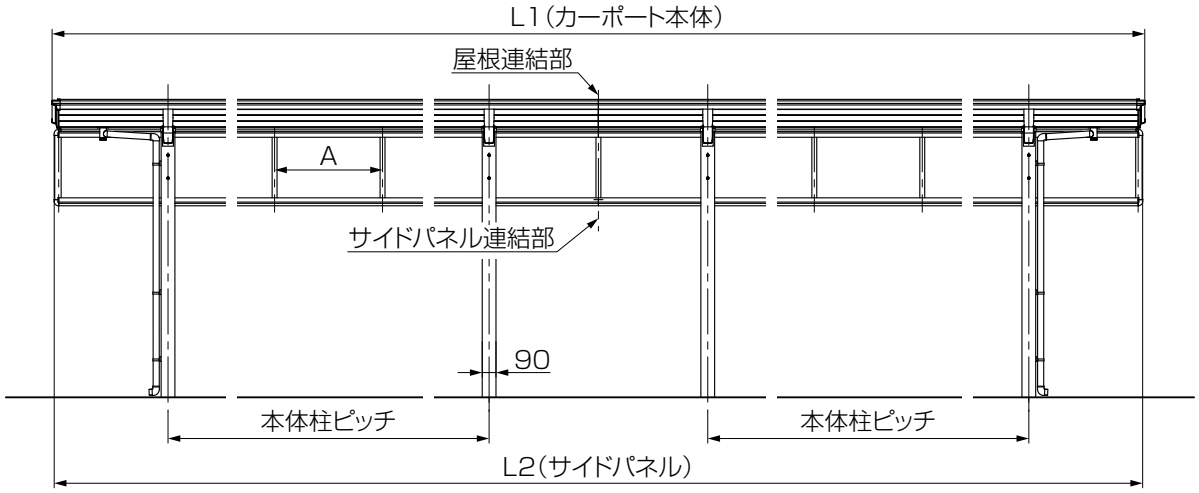

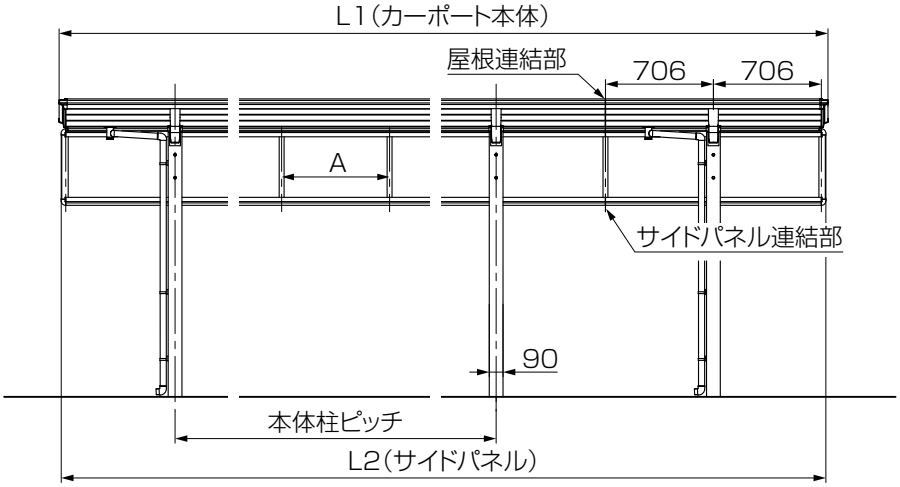

1-3 姿図 ※図はFスタイルを示します。

1-3-2 姿図

▼ W12~21・L22~36の場合 ▼
（1段-H800/H1000）

▼ W12~21・L22~36の場合 ▼
（2段-H500+H800/H800+H800）

補 足

●補助柱無し・サポート柱無しの設定になります。
●本体柱の基礎位置・基礎サイズは各スタイルの【カーポート本体の取付説明書】を参照してください。
●縦連棟、14延長の場合は【カーポート本体の取付説明書】を参照して屋根本体を施工してください。

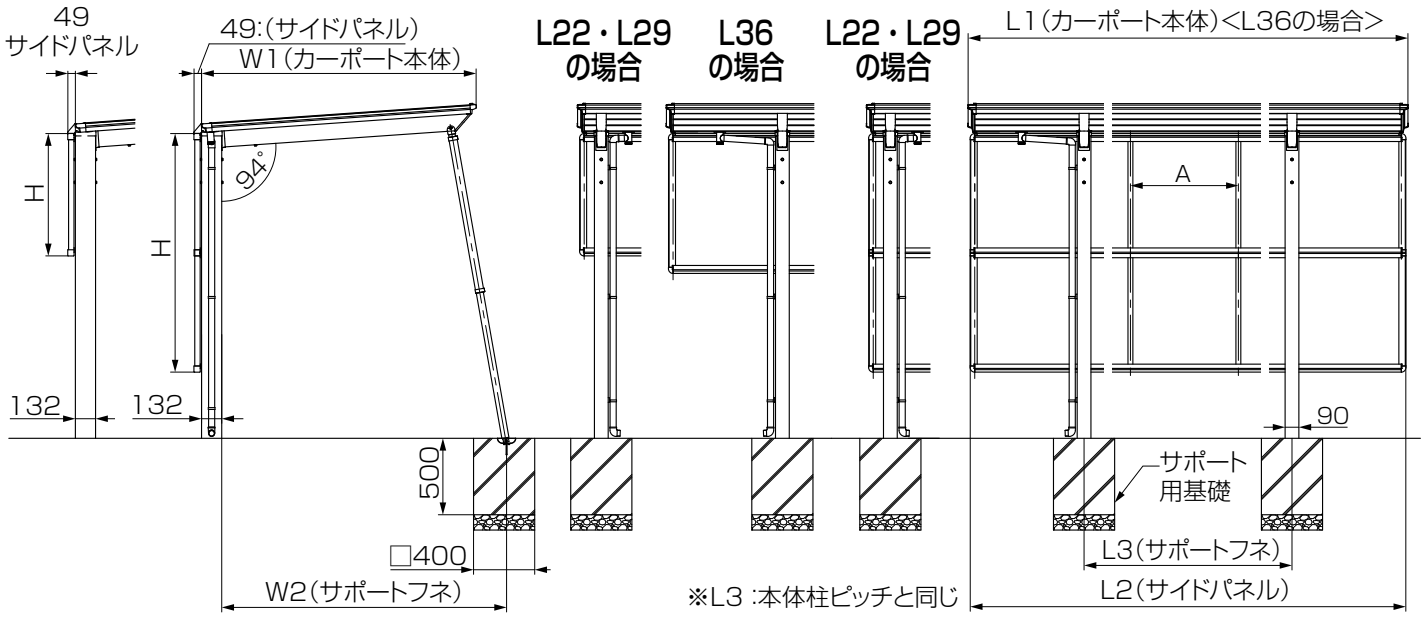

1-3-2 姿図

▼ W12~21・L22~36〔ロング柱・H28柱〕の場合 ▼
（2段-H1000+H1000）

▼ W12~21・L22~36〔ロング柱・H28柱〕▼
（3段-H800+H800+H800）

補 足

●補助柱無し・サポート柱無しの設定になります。
●本体柱の基礎位置・基礎サイズは各スタイルの【カーポート本体の取付説明書】を参照してください。
●縦連棟、14延長の場合は【カーポート本体の取付説明書】を参照して屋根本体を施工してください。

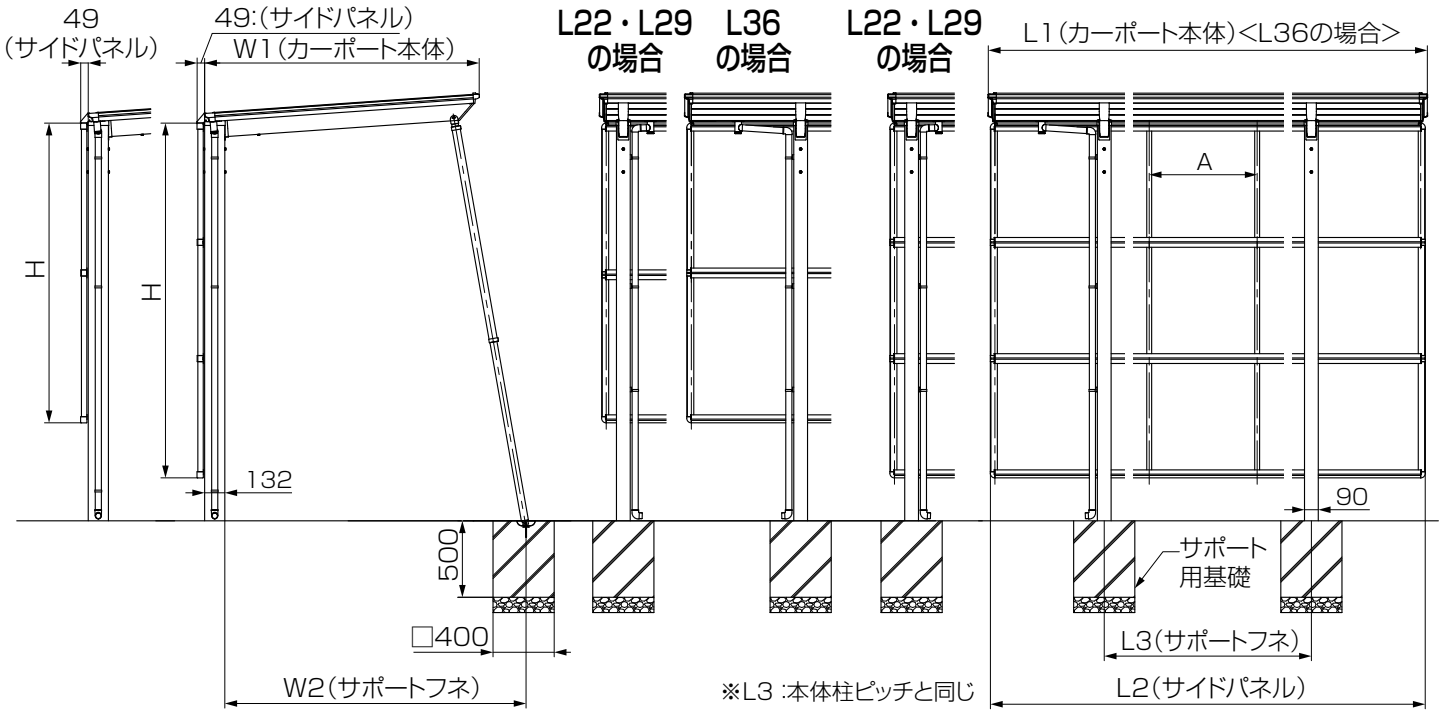

1-3 姿図 ※図はFスタイルを示します。

▼ W12～21・L43・50の場合 ▼
（1段-H800/H1000）

▼ W12～21・L43・50の場合 ▼
（2段-H500+H800/H800+H800）

▼ W24～30・L50～57の場合 ▼
（1段-H800/H1000）

▼ W24～30・L50～57の場合 ▼
（2段-H500+H800/H800+H800/ H1000+H1000）

▼ W36～60・L50～57▼
（1段-H800/H1000）

▼ W36～60・L50～57の場合 ▼
（2段-H500+H800/H800+H800/H1000+H1000）

1-3-2 姿図

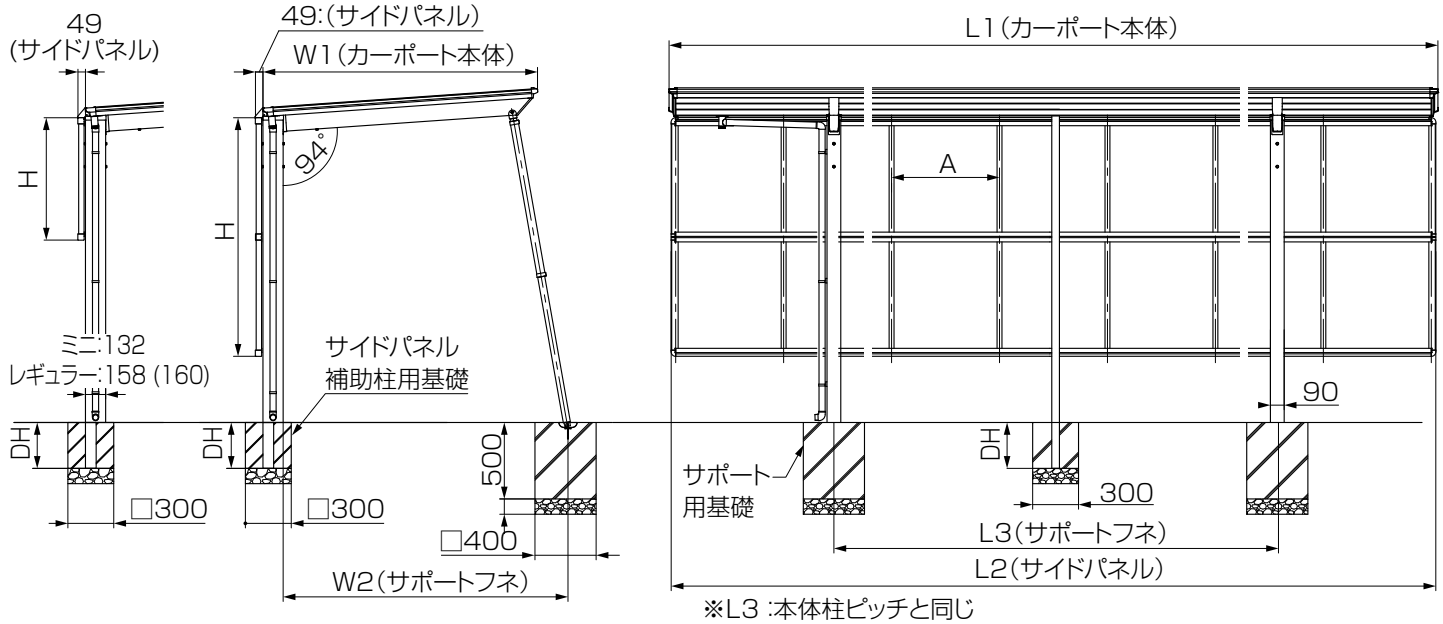

※L3 :本体柱ピッチと同じ
※1500は柱が3本になります。（補助柱不要）

▼ W12～21・L43・50〔ロング柱・H28柱〕▼
（2段-H1000+H1000）

▼ W12～21・L43・50〔ロング柱・H28柱〕▼
（3段-H800+H800+H800）

▼ W24～30・L50～57〔ロング柱・H28柱〕▼
（3段-H800+H800+H800）

▼ W36～60・L50～57〔ロング柱・H28柱〕▼
（3段-H800+H800+H800）

1-3-2 姿図

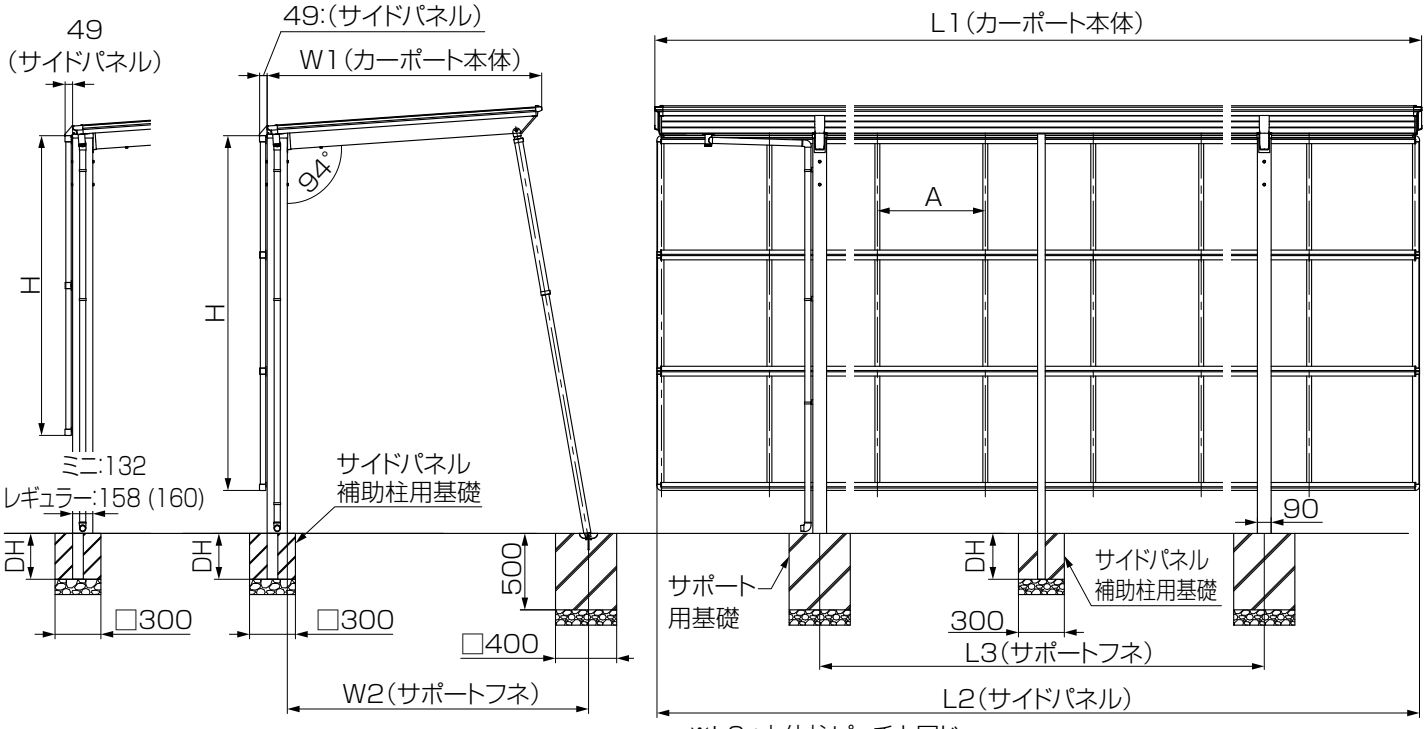

※L3 :本体柱ピッチと同じ
※1500は柱が3本になります。(補助柱不要)

1-4 基礎の墨出し

補 足

- ●サポートフネ取付け位置「W2」は【着脱式サポート　取付説明書（D605）】を参照してください。
- ●サイドパネル補助柱・サポート柱の有無については「1-2 補助柱・サポート柱の使い分け」を参照してください。
- ●下図は補助柱あり、サポート柱ありの場合を示します。
- ●カーポート本体柱と補助柱のサイドパネル取付け側の位置合わせをしてください。（※1）

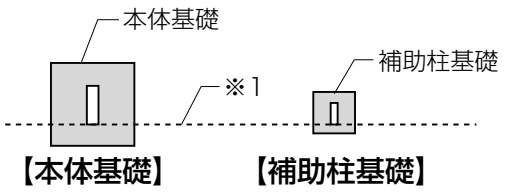

1-4-1 基礎の墨出し ▼基本の場合▼

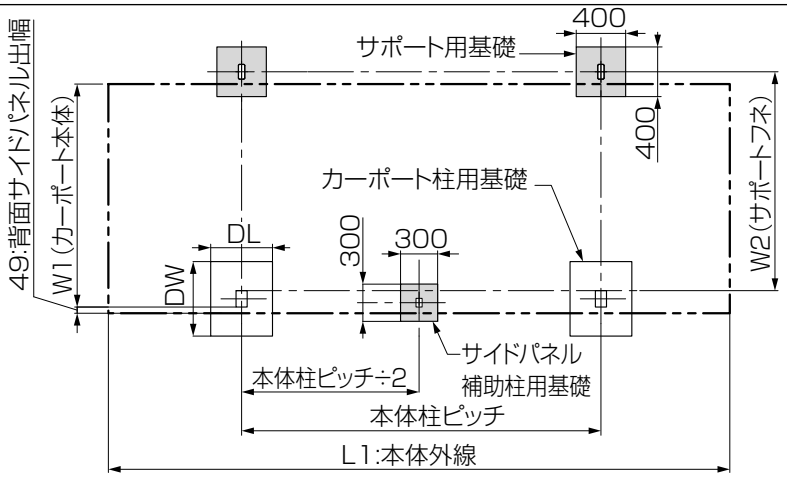

補 足

- ●R袖壁1500、R1500及びR1500ミニのL43～57の場合、補助柱の基礎は不要です。

1-4-1 基礎の墨出し ▼14延長の場合▼

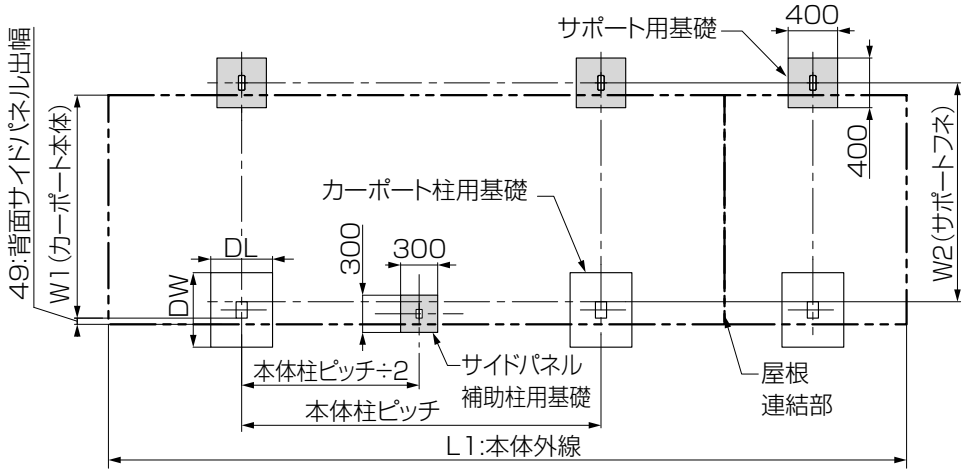

補 足

- ●R袖壁1500、R1500及びR1500ミニのL43～57の場合、補助柱の基礎は不要です。

1-4-1 基礎の墨出し ▼連棟の場合▼

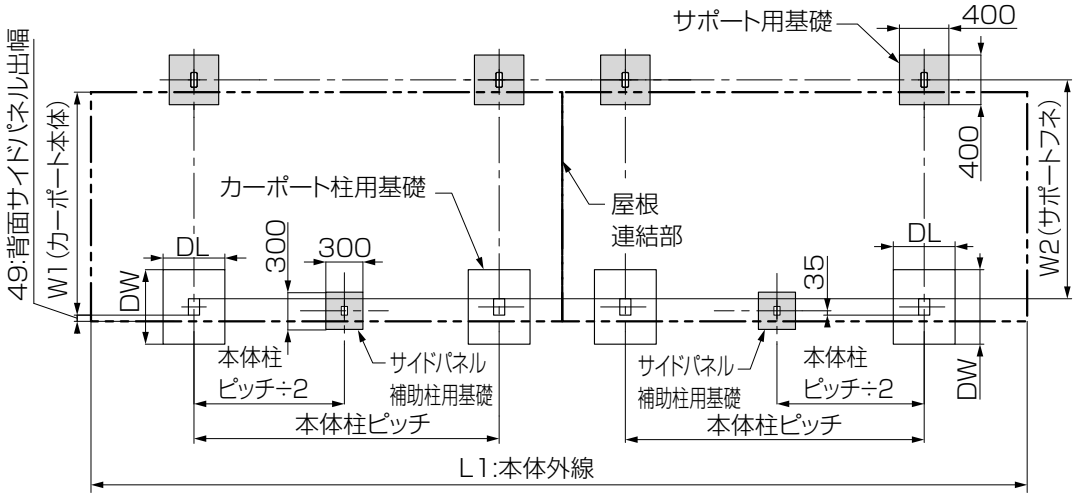

補 足

- ●R袖壁1500、R1500及びR1500ミニのL43～57の場合、補助柱の基礎は不要です。

1-5 基礎寸法の確認

1-5-1 補助柱用基礎寸法表

1:補助柱を切断

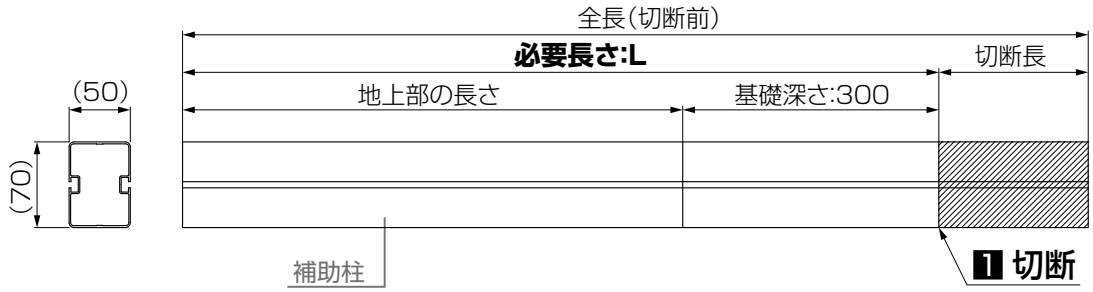

●補助柱の必要長さL寸法

DH	Rスタイル					Fスタイル		Aスタイル			袖壁スタイル	
	W18・W21	W23~W27	W30	W48・W54	W60	W12~W21	W24~W30	W18・W21	W24~W30	W48~W60	W24~W30	W48~W60
H19	2290	−	−	−	−	2297	−	2301	−	−	−	−
H22	−	2599	2597	2647	2645	−	2616	−	2623	2645	2145	2145
H25	2897	2898	2897	2897	2895	2905	2916	2909	2923	2893	2445	2445
H28	3197	3198	3197	3197	3195	3205	3216	3119	3223	3193	2745	2745

DH	ORP Rスタイル				ORP Fスタイル
	W21	W24~W27	W21	W48・W54	W24~W30
H18 H19	2089	2054	2053	2053	2172
H22	2647	2648	2647	2647	2666

2:補助柱埋込み位置を出し、基礎穴を掘る

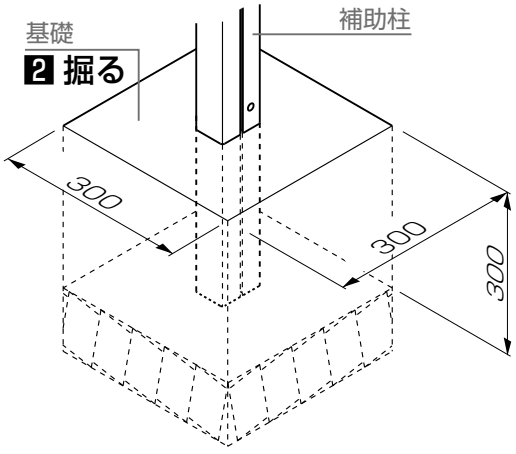

1-5-2 サポート柱用基礎

1:サポート柱埋込み位置を出し、基礎穴を掘る

補 足

●サポート柱の基礎位置については【着脱式サポート取付説明書(D605)】を参照してください。

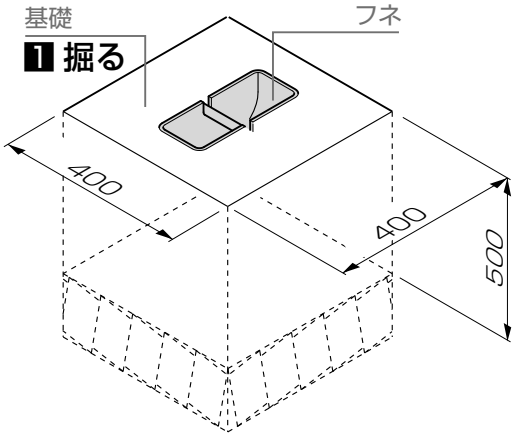

2 サイドパネルの施工

2-1 上桟の取付け

2-1-1 ボルトの挿入本数・挿入箇所の確認

1：上桟へ取付ける上桟固定金具と挿入するボルト【5-1】の位置･数量を確認

（1）F・R・Aスタイル

●ボルト挿入本数

サイズ	補助柱	本数
L22・L29	無し	2
L36	無し	4
L43～L57	無し	4
	有り	5
14延長		3

：上桟固定金具

	基本施工	縦連棟施工	14延長施工
L22・L29 補助柱無し	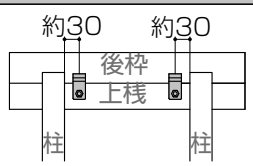	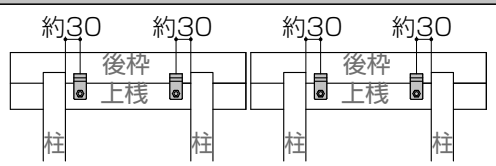	
L36～L57 補助柱無し	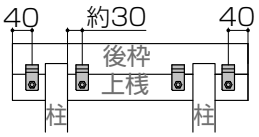	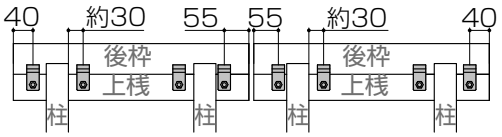	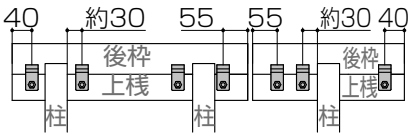
L43～L57 補助柱有り ※1500 タイプは柱	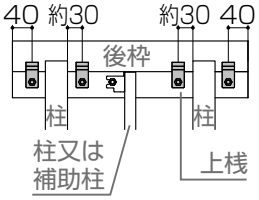	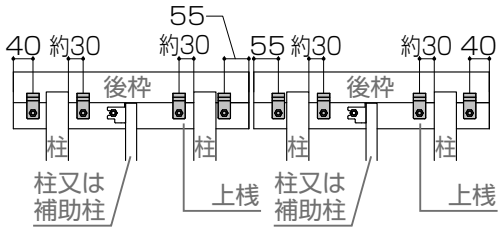	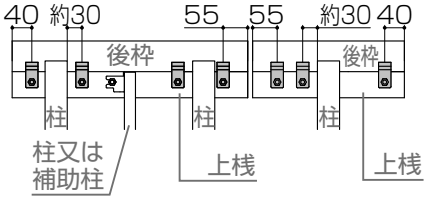

（2）袖壁スタイル

●ボルト挿入本数

サイズ	本数
L50～L57	8
14延長	4

：上桟固定金具　：横桟固定金具

	基本施工	縦連棟施工	14延長施工
L50～L57 補助柱 有無共用 ※1500 タイプは柱	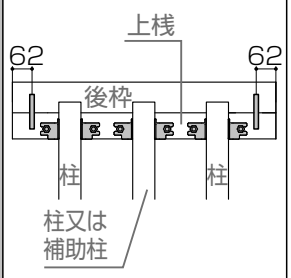	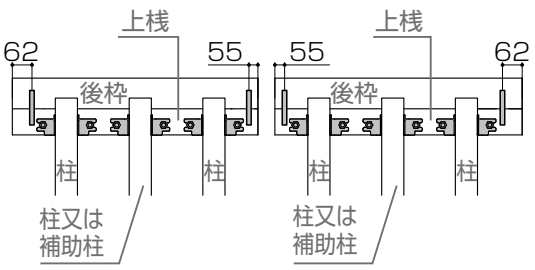	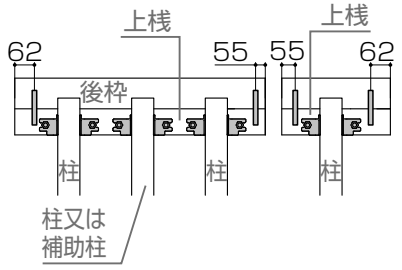

2 サイドパネルの施工

2-1 上桟の取付け

2-1-2 上桟の取付け ▼Fスタイル の場合▼

■:後枠カバーを上桟に【5f】で取付け
■:上桟に【5a】を差込み

補 足

●後枠カバーは回転させながらはめ込んでください。

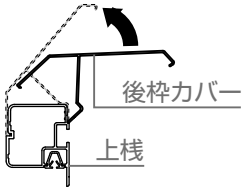

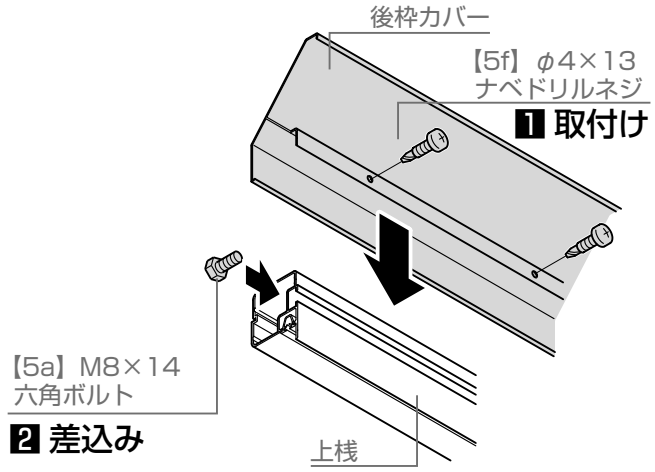

■:後枠カバーを後枠に引掛ける

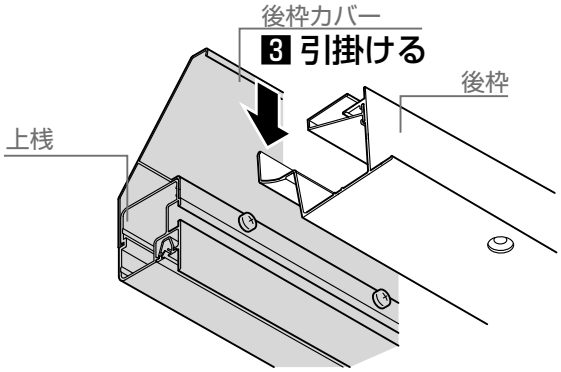

お願い

▼ 連棟の場合 ▼

●以下の作業を行なってください。
①後枠カバーの連結部にシーリングを塗布
②上桟の連結部に連棟用ジョイント裏板を挿入
③連結金物（上下桟用）を上桟に【8a】【8b】【8c】で取付け

▼ 連棟の場合 ▼

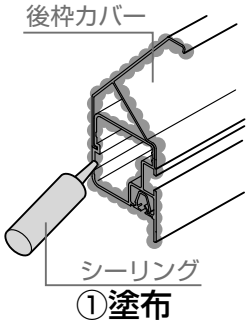

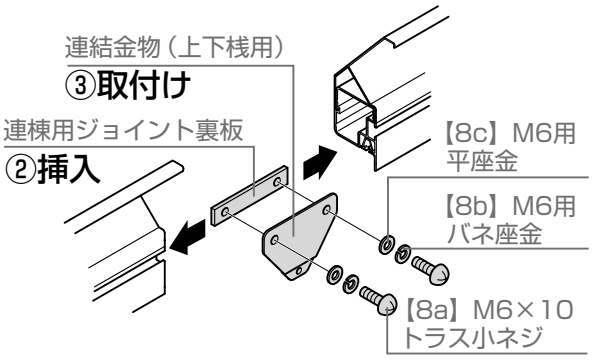

■:上桟固定金具を上桟に【5b】、【5c】、【5d】で取付け
■:後枠に上桟固定金具の穴をガイドにしてφ4.5の穴加工
■:上桟固定金具を後枠に【5g】で取付け
■:穴ふさぎシールを上桟固定金具に貼付け

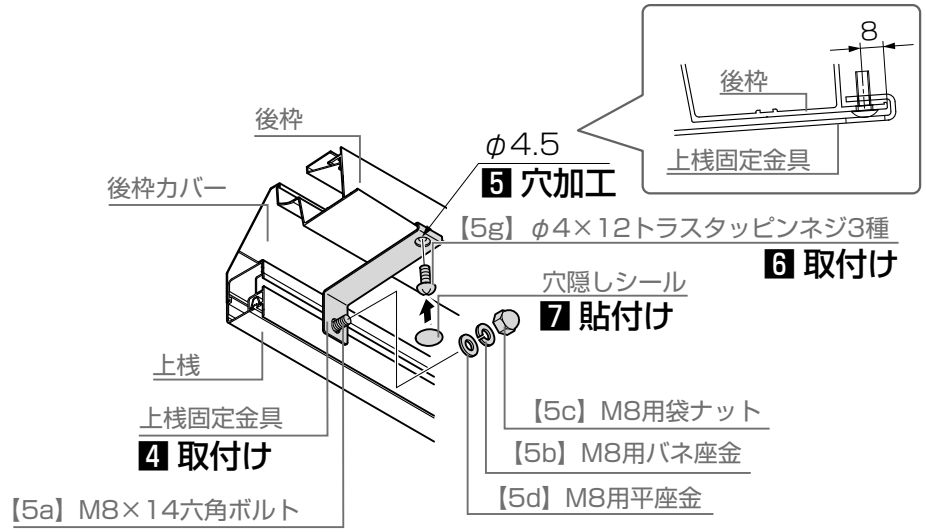

2-1 上桟の取付け

2-1-2 上桟の取付け ▼Rスタイル の場合▼

■:後枠カバーを上桟に【5f】で取付け
■:上桟に【5a】を差込み

補 足

●後枠カバーは回転させながらはめ込んでください。

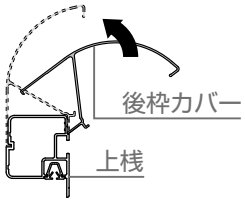

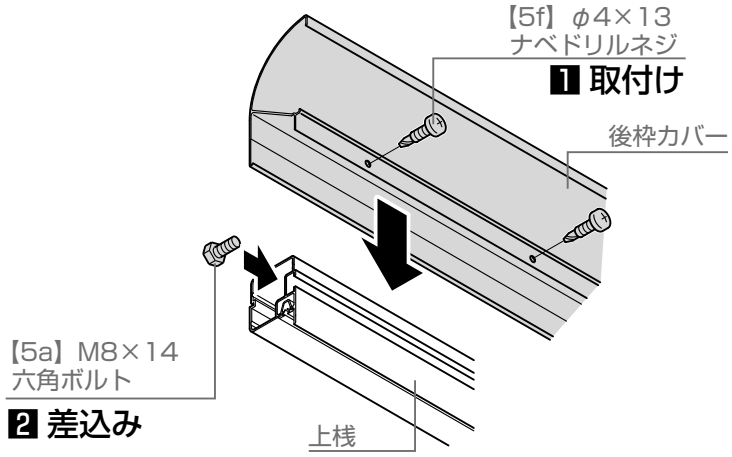

■:後枠カバーを後枠に引掛ける

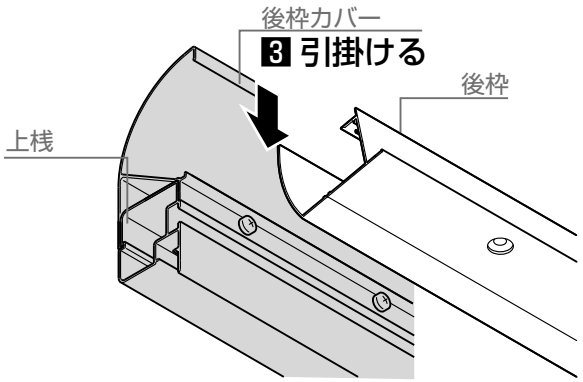

お願い

▼ 連棟の場合 ▼

●以下の作業を行なってください。
①後枠カバーの連結部にシーリングを塗布
②上桟の連結部に連棟用ジョイント裏板を挿入
③連結金物（上下桟用）を上桟に【8a】【8b】【8c】で取付け

▼ 連棟の場合 ▼

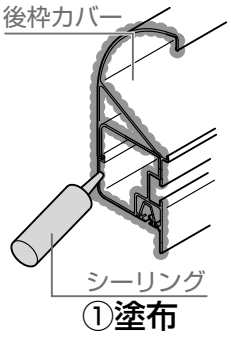

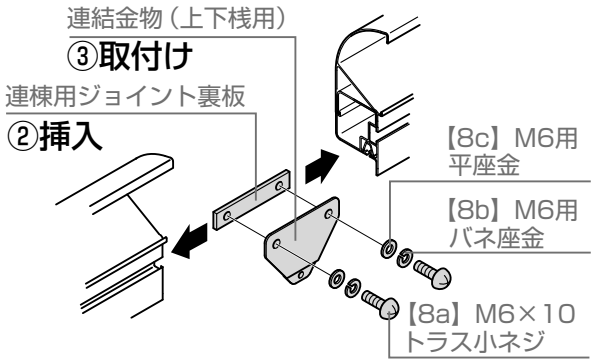

■:上桟固定金具を上桟に【5b】、【5c】、【5d】で取付け
■:後枠に上桟固定金具の穴をガイドにしてφ4.5の穴加工
■:上桟固定金具を後枠に【5g】で取付け

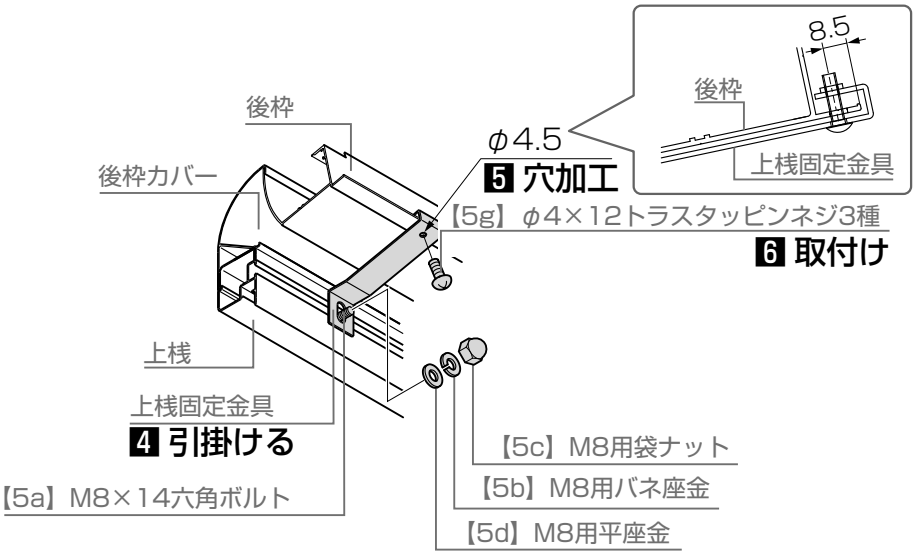

2-1 上桟の取付け

2-1-2 上桟の取付け ▼Aスタイル の場合▼

1:後枠カバーを上桟に【5f】で取付け
2:上桟に【5a】を差込み

補 足

●後枠カバーは回転させながらはめ込んでください。

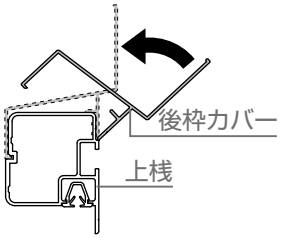

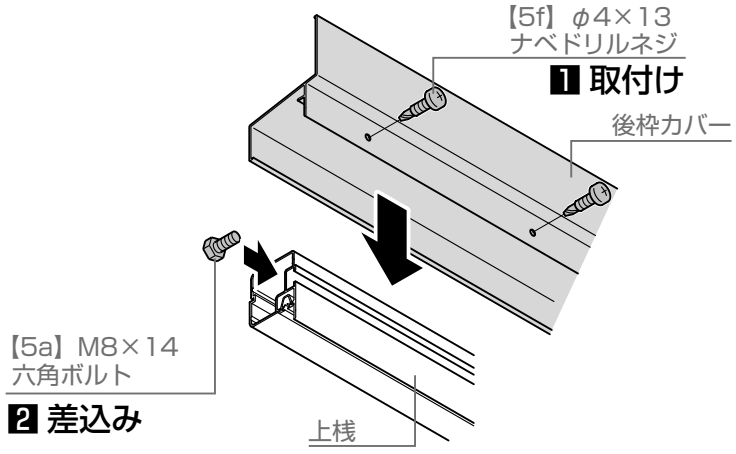

3:後枠カバーを後枠の裏側にはめ込む

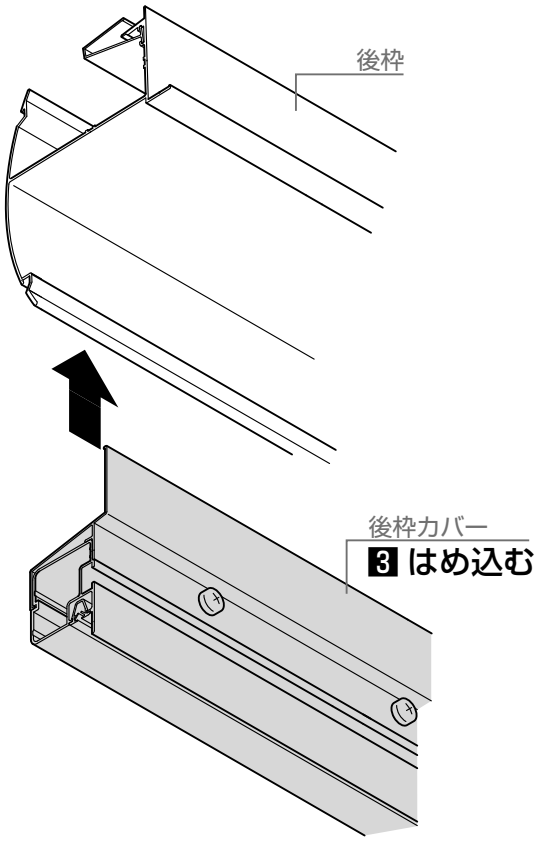

お願い

▼ 連棟の場合 ▼

●以下の作業を行なってください。
①後枠カバーの連結部にシーリングを塗布
②上桟の連結部に連棟用ジョイント裏板を挿入
③連結金物（上下桟用）を上桟に【8a】【8b】【8c】で取付け

▼ 連棟の場合 ▼

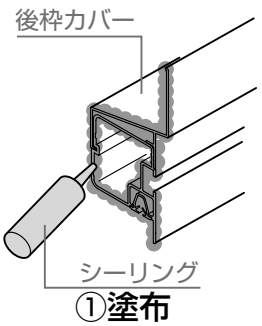

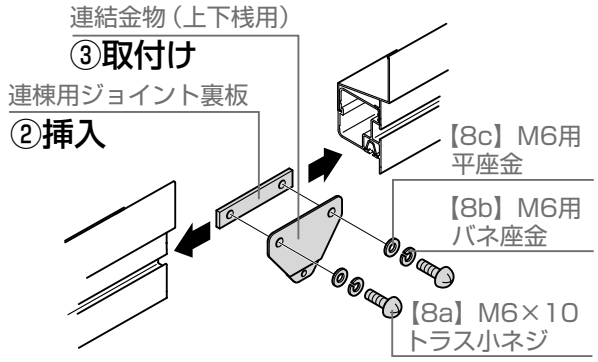

2-1 上桟の取付け

2-1-2 上桟の取付け ▼Aスタイル の場合▼ つづき

4:上桟固定金具を上桟に【5b】、【5c】、【5d】で取付け

5:後枠に上桟固定金具の穴をガイドにしてφ4.5の穴加工

6:上桟固定金具を後枠に【5g】で取付け

7:穴ふさぎシールを上桟固定金具に貼付け

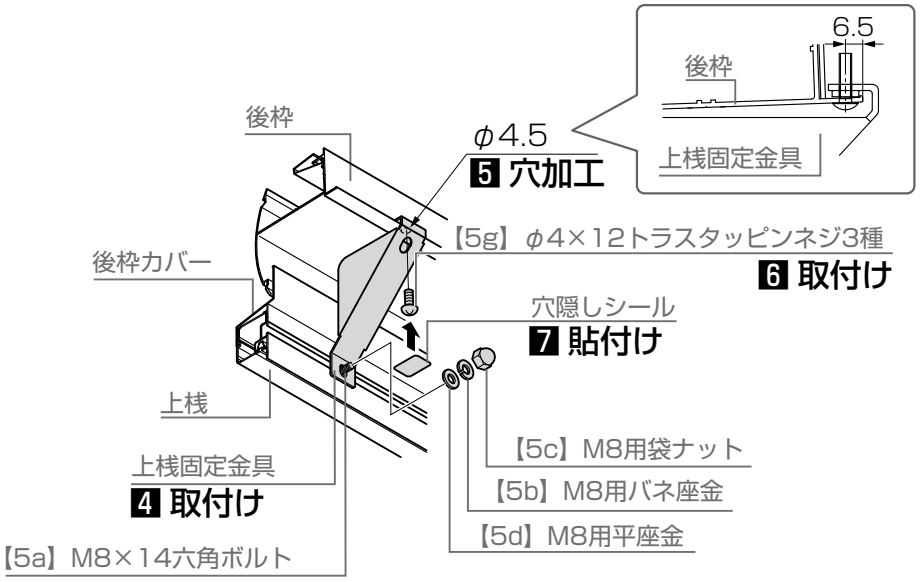

2-1 上桟の取付け

2-1-2 上桟の取付け ▼袖壁スタイル の場合▼

■1:後枠へ穴加工

お願い

●後枠の両端に穴加工をしてください。

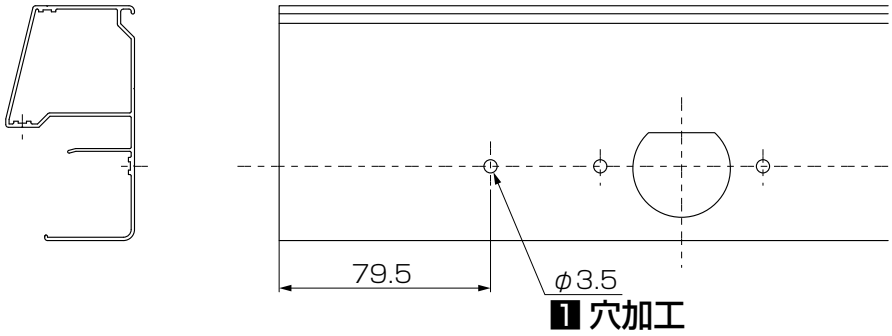

■2:後枠カバーを後枠に引掛ける

補 足

●後枠カバーが確実に引掛かっているようにしてください。

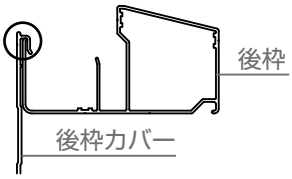

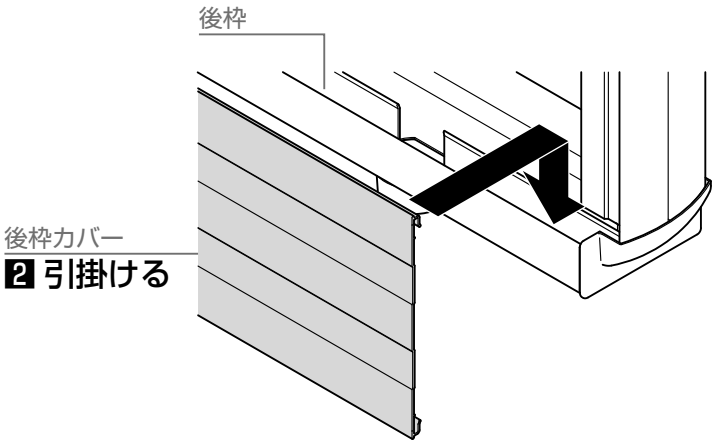

■3:上桟に【5a】を差込み

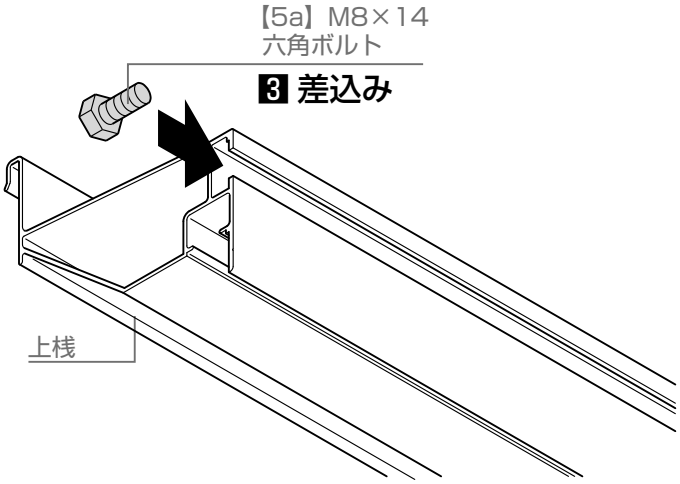

■4:上桟を後枠カバーに引掛ける

補 足

●上桟が確実に引掛かっているようにしてください。

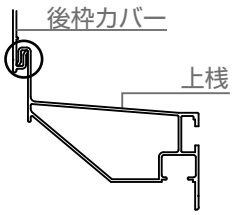

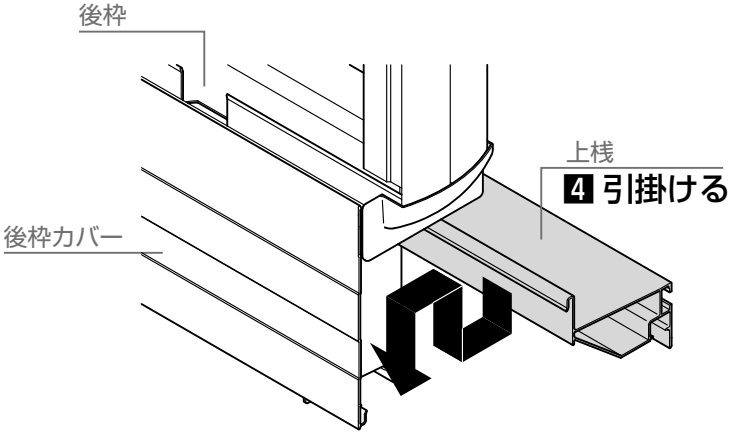

2-1 上桟の取付け

2-1-2 上桟の取付け ▼袖壁スタイル の場合▼ つづき

▼ 連棟の場合 ▼

お願い

▼ 連棟の場合 ▼

●以下の作業を行なってください。
①後枠カバーの連結部にシーリングを塗布
②上桟の連結部に連棟用ジョイント裏板を挿入
③連結金物（上下桟用）を上桟に【8a】【8b】【8c】で取付け

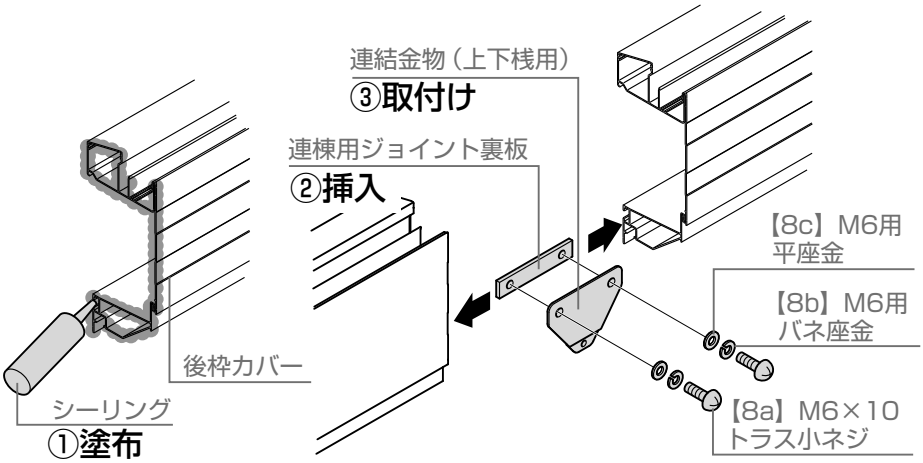

5：上桟を横桟固定金具で固定

お願い

●横桟固定金具には左右勝手がありますので注意して取付けてください。

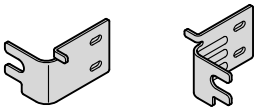

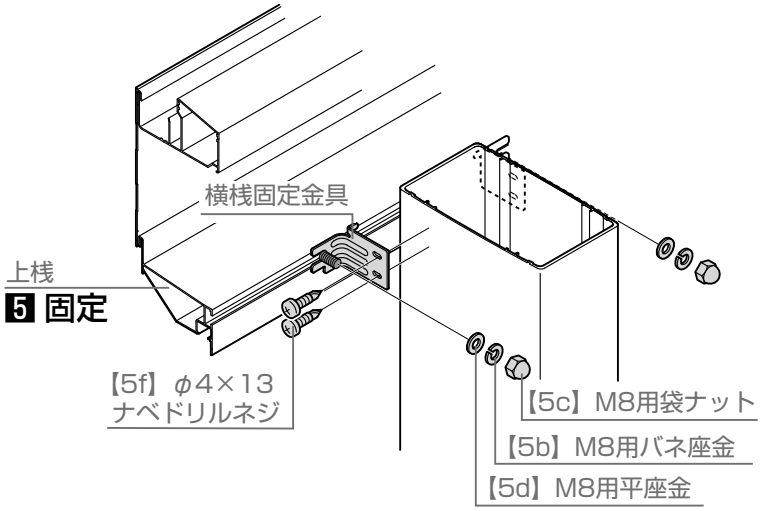

6：袖壁上桟固定金具を後枠に【5f】で取付け

お願い

●袖壁上桟固定金具の下部を【5a】に差し込んでください。

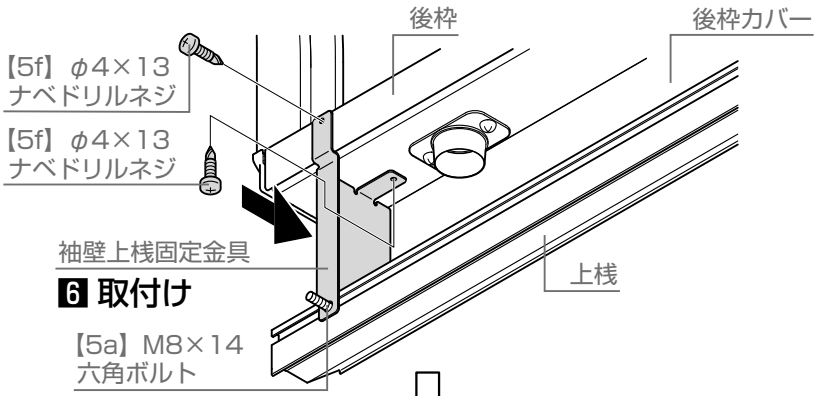

7：袖壁上桟固定金具を上桟に【5b】、【5c】、【5d】で取付け

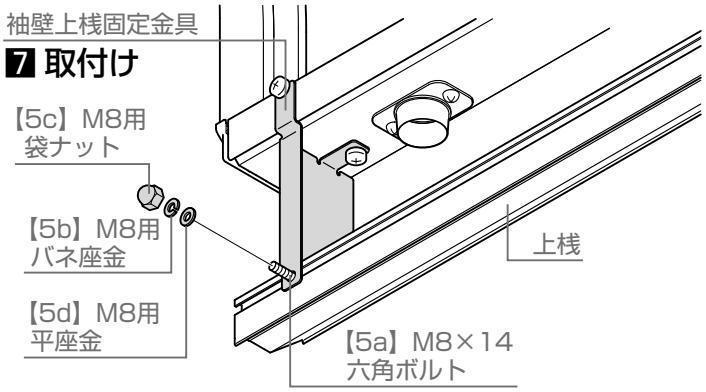

2-2 部材の組立て ※図はサイドパネル2段を示します。

1:コーナーブロック･中桟ブロックを端部方立に【5f】で取付け

補 足

▼袖壁スタイルの場合▼

●上部のコーナーブロックの形状が異なります。

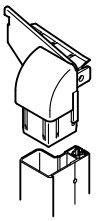

▼1段用の場合▼

●中桟ブロックを使用しません。

▼3段用の場合▼

●中桟ブロックと中桟は2本使用してください。

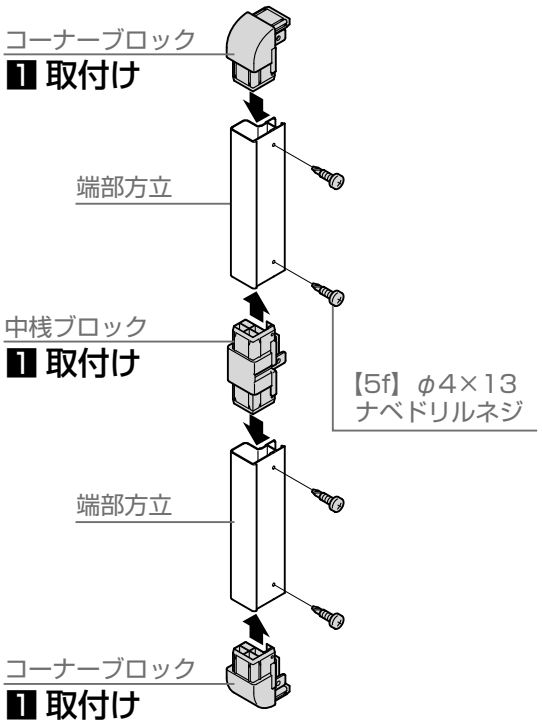

2-3 中桟・下桟・端部方立の取付け

2-3-1 ボルトの挿入本数・挿入箇所の確認（中桟、下桟用）

1:中桟と下桟へ取付ける横桟固定金具と挿入する【5a】の位置･数量を確認

お願い

●横桟固定金具には左右勝手がありますので注意して取付けてください。

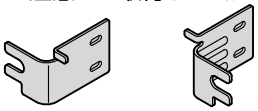

：横桟固定金具

ボルト挿入本数（1桟当たりの個数）

サイズ	補助柱	本数
L22・L29	無し	2
L36	無し	4
L43～L57	無し	4
	有り	6
14延長		2

	基本施工	縦連棟施工	14延長施工
L22・L29 補助柱無し	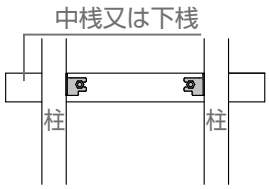	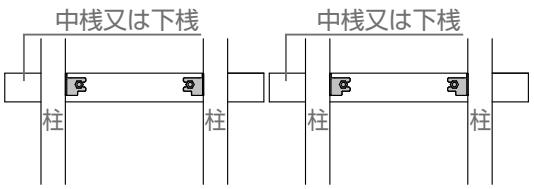	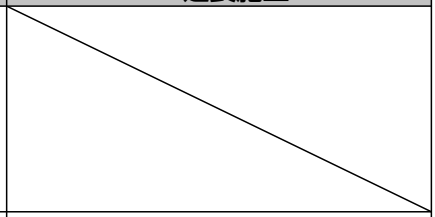
L36～L57 補助柱無し	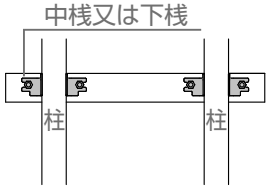	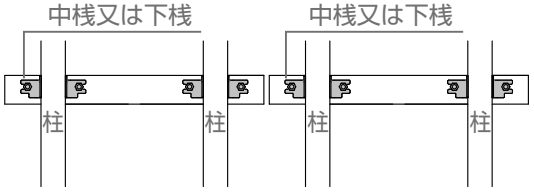	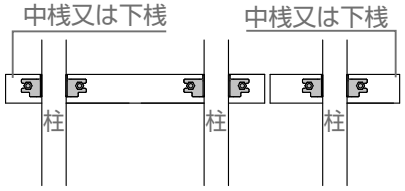
L43～L57 補助柱有り 1500タイプは柱	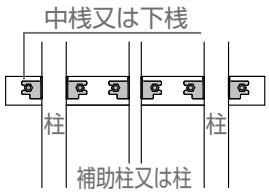	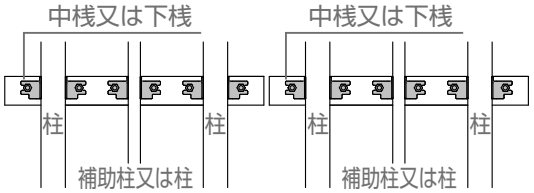	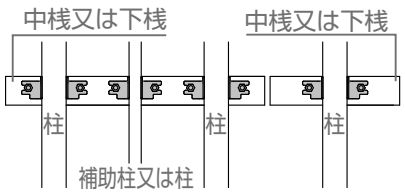

2-3 中桟・下桟・端部方立の取付け

2-3-2 中桟・下桟・端部方立の取付け

■1:中桟･下桟にφ6の穴加工

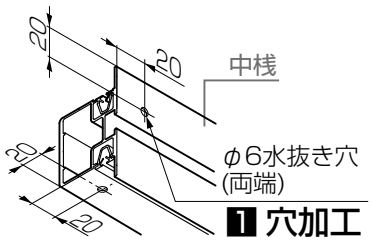

■1 穴加工

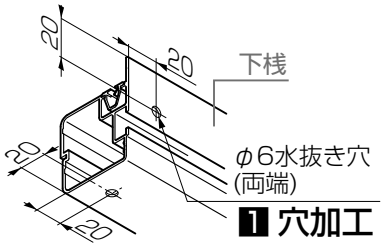

■1 穴加工

■2:中桟･下桟に【5a】を差込む

お願い

●パークの場合の六角ボルトの挿入本数は各パークの取付説明書を参照してください。

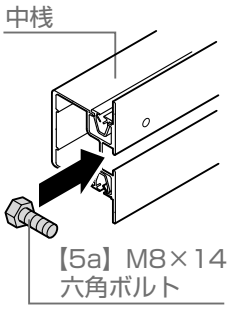

■2 差込む

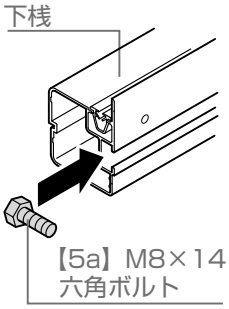

■2 差込む

■3:方立(上)を上桟に【5e】で仮固定
■4:中桟を方立(上)に【5e】で仮固定
■5:方立(下)を中桟に【5e】で仮固定
■6:下桟を方立(下)に【5e】で仮固定

お願い

●方立（仮固定）は中桟、下桟の吊り込みに必要となり「パネル・方立・端部方立の取付け(P.27)」で取外します。

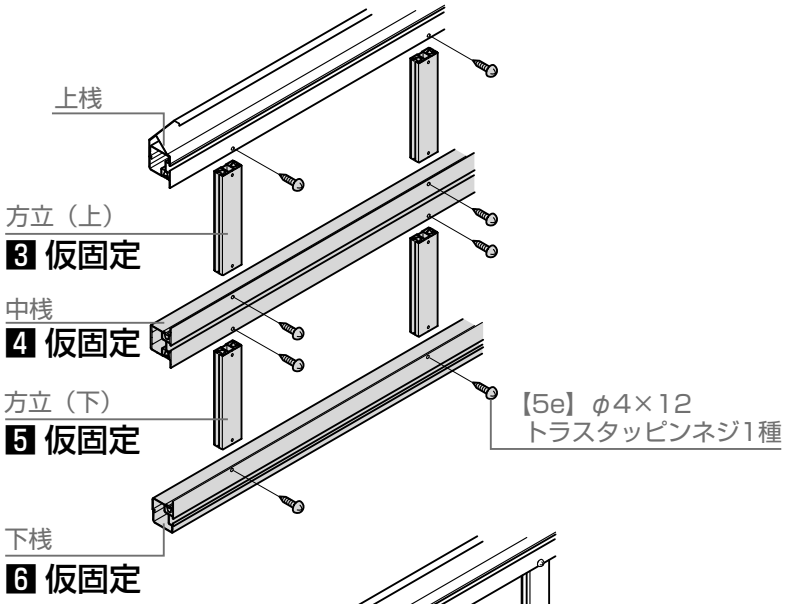

■7:端部方立を上桟、中桟、下桟に【5f】で取付け

お願い

●端部方立は片側のみ取付けてください。

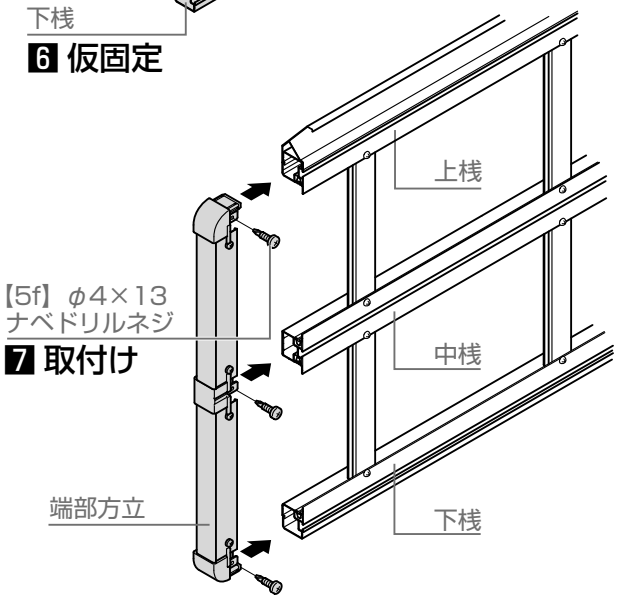

2-3 中桟・下桟・端部方立の取付け

2-3-2 中桟・下桟・端部方立の取付け ▼延長の場合▼

1:基本側のサイドパネルを組立て
2:方立(上)を上桟に【8h】で仮固定

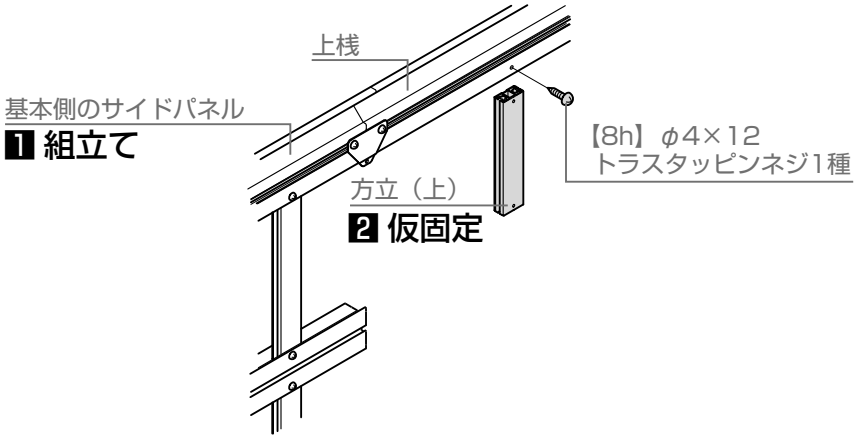

3:連棟用ジョイント裏板を中桟に挿入
4:連結金物(中桟用)を中桟に【8a】【8b】【8c】で取付け
5:方立(上)を上桟に【8h】で仮固定

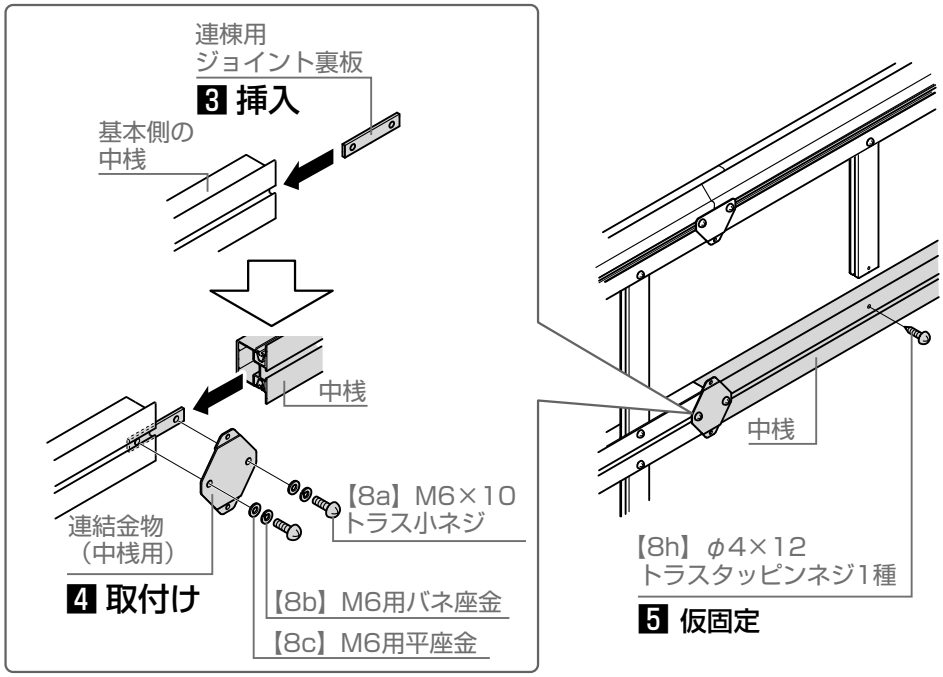

6:方立(下)を中桟に【8h】で仮固定
7:連棟用ジョイント裏板を下桟に挿入
8:連結金物(上下桟用)を下桟に【8a】【8c】【8c】で取付け
9:下桟と方立(下)を【8h】で仮固定

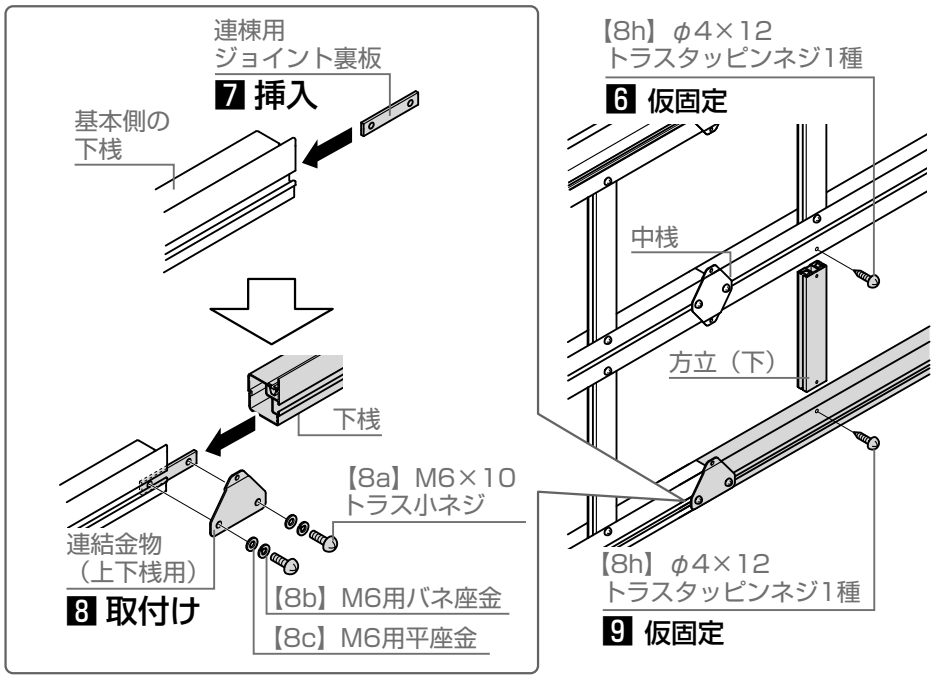

2-4 横桟固定金具の取付け

お願い

●横桟固定金具には左右勝手がありますので注意して取付けてください。

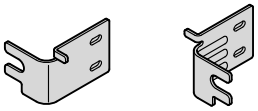

お願い

●L36、L14延長及びフーゴR1500 L57サイズは方立がカーポート柱と重なりねじ止めできない場合があります。方立取付け時にサイドパネルを横にずらす必要があるため横桟固定金具の取付けはパネル取付け後にしてください。連棟の場合、必要に応じて2人以上で作業してください。

1:本体柱部の横桟固定金具を中桟･下桟に【5b】、【5c】、【5d】で仮止め

2:本体柱部の横桟固定金具を柱に【5f】で取付け

補 足

●横桟固定金具は背面から35mmの位置でネジ固定します。

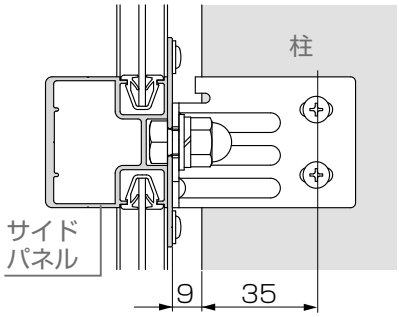

3:方立の垂直を確認し、中桟と下桟の位置を調整

4:仮止めしていた【5b】、【5c】、【5d】を本締め

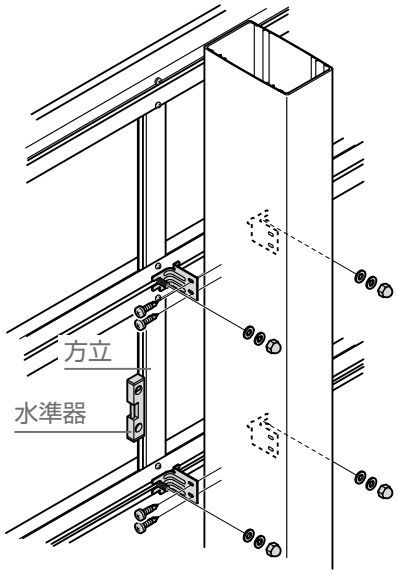

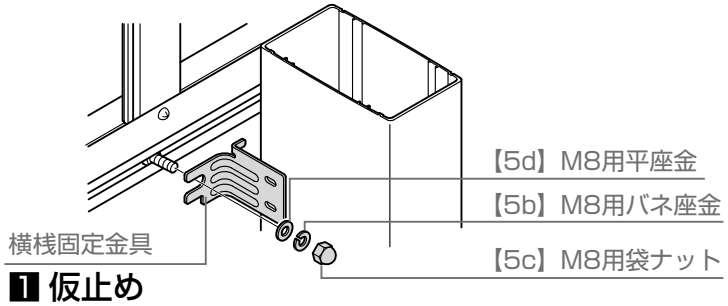

1 仮止め

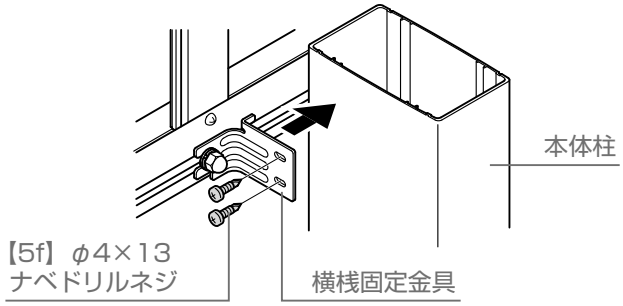

2 取付け

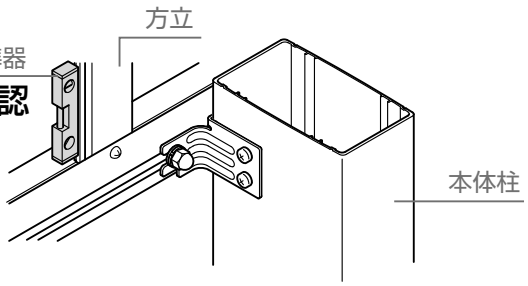

3 方立の垂直確認

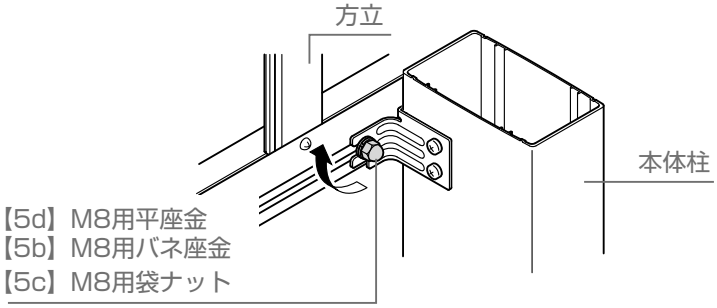

4 本締め

2-5 パネル・方立・端部方立の取付け

1:仮止めしていた方立を取外す
2:パネルをわん曲させながら端部方立に差し込む
3:方立をサイドパネルに戻し【5e】で取付け
4:端部方立を上桟、中桟、下桟に【5f】で取付け

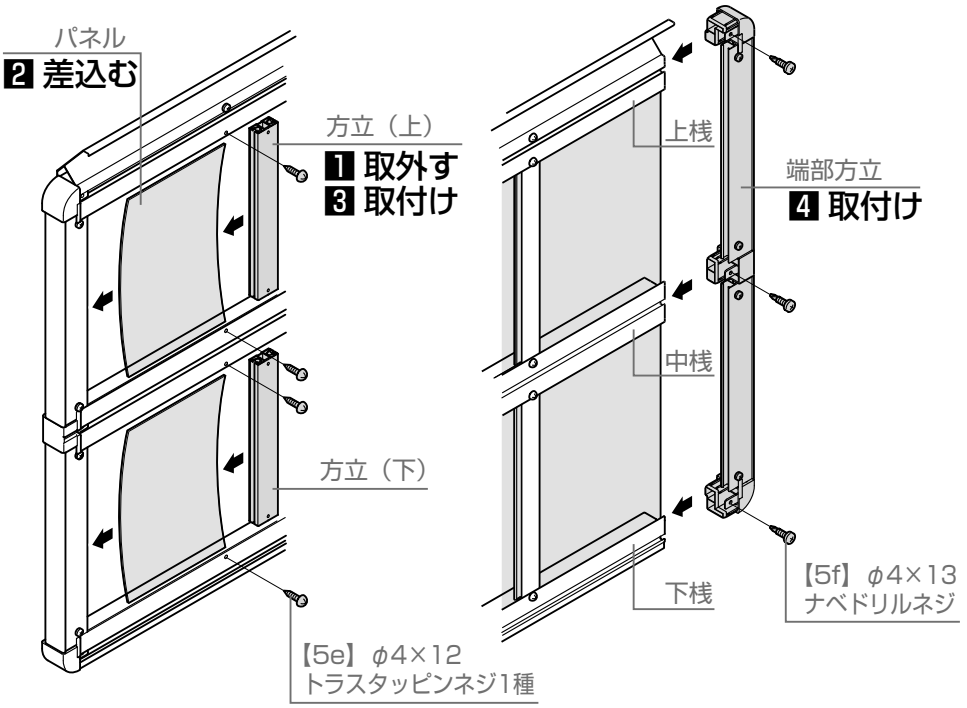

お願い

▼ 連棟の場合 ▼

●以下の作業も行なってください。
5:連結金物（上下桟用）と連結金物（中桟用）を【8i】で取付け

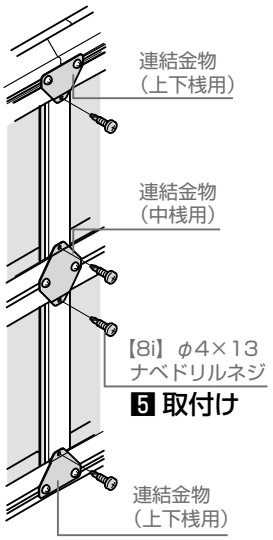

お願い

●L36、L14延長及びフーゴR1500 L57サイズは方立がカーポート柱と重なりねじ止めできない場合があります。サイドパネルを横にずらして方立を取付けてください。連棟の場合、必要に応じて2人以上で作業してください。

2-6 補助柱用横桟固定金具の確認

お願い

【横桟固定金具の取付け個数】
●下記の枚数を仮止めしてください。

：補助柱　：横桟固定金具

【1段＝3個】 【2段＝5個】 【3段＝7個】

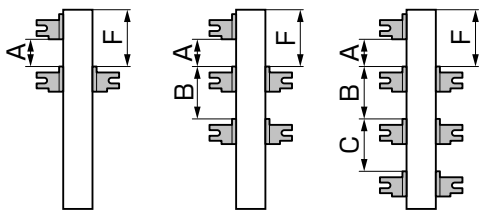

●F・R・Aスタイル各寸法表

		A	B	C	F		
					Fスタイル	Rスタイル	Aスタイル
1段	H500	420	−	−	465	548.5	460
	H800	720	−	−	765	848.5	760
	H1000+H1000	920	−	−	965	1048.5	960
2段	H500+H800	420	760	−	465	548.5	460
	H800+H800	720	760	−	765	848.5	760
	H1000+H1000	920	960	−	965	1048.5	960
3段	H800+H800+H800	720	760	760	765	848.5	760

【1段＝4個】 【2段＝6個】

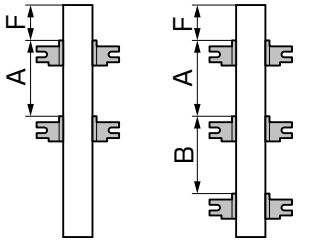

●袖壁スタイル各寸法表

		A	B	F
1段	H800	760	−	154
	H1000	960	−	154
2段	H500+H800	460	760	154
	H800+H800	760	760	154
	H1000+H1000	960	960	154

2-7 本体との接続 ▼ Fスタイルの場合 ▼

2-7-1 カバーキャップの取付け

1:後枠カバーキャップパッキンを後枠カバー端部キャップに貼付け

2:後枠カバー端部キャップを後枠カバーに【5f】で取付け

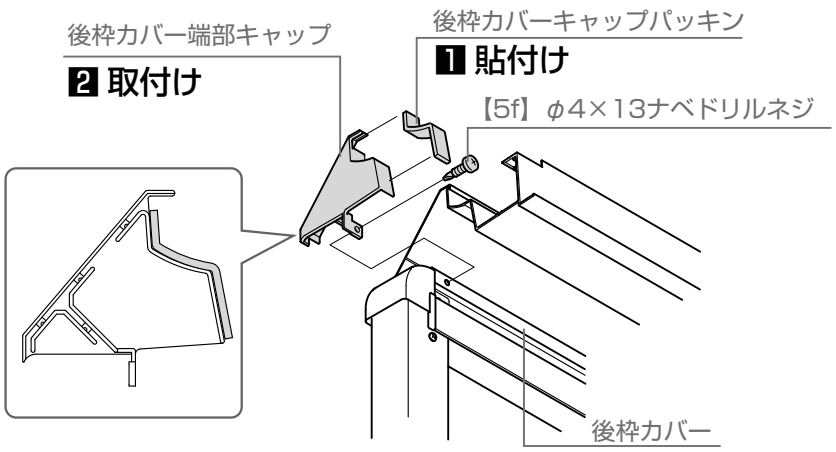

2-7-2 補助柱の組立て

1:上下桟補助柱取付金具裏板を挿入して、横桟固定金具と補助柱に【6a】で仮止め

2:上下桟補助柱取付金具裏板を挿入して、補助柱固定金具と補助柱に【6a】で仮止め

お願い

●横桟固定金具には左右勝手がありますので注意して取付けてください。

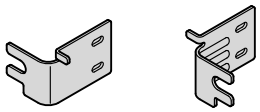

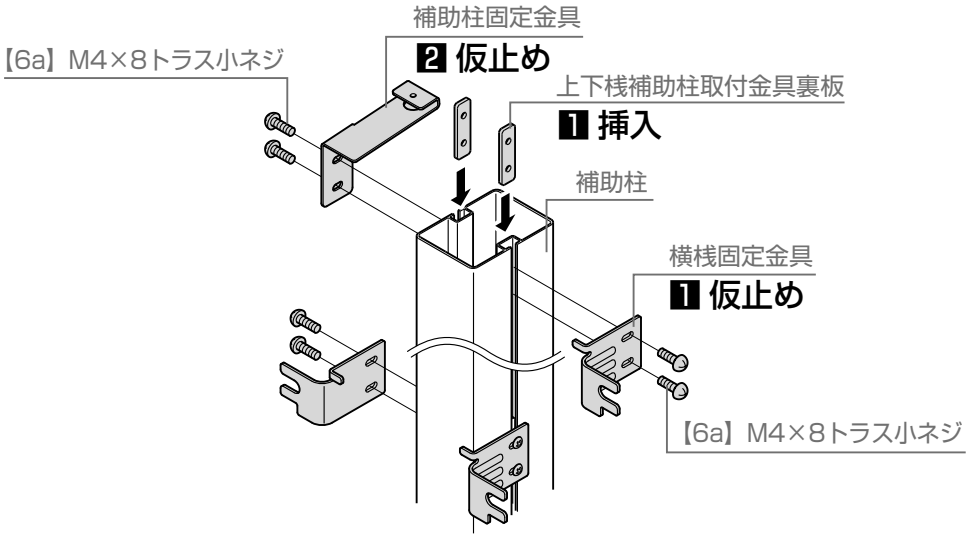

2-7-3 補助柱と本体との接続

1:補助柱固定金具の穴をガイドにして、後枠にφ4.5の穴加工
2:補助柱固定金具を後枠に【6f】で取付け
3:穴隠しシールを補助柱固定金具に貼付け

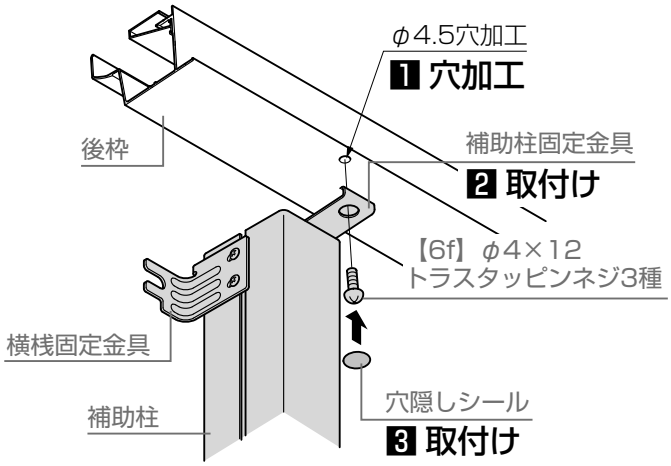

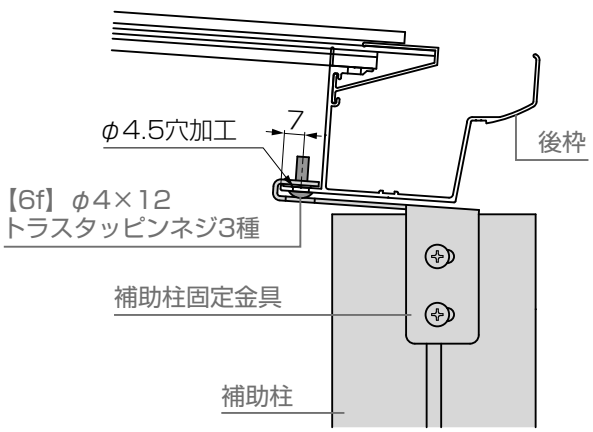

2-7 本体との接続 ▼ Rスタイルの場合 ▼

2-7-1 カバーキャップの取付け

1:後枠カバーキャップパッキンを後枠カバー端部キャップに貼付け

2:後枠カバー端部キャップを後枠カバーに【5f】で取付け

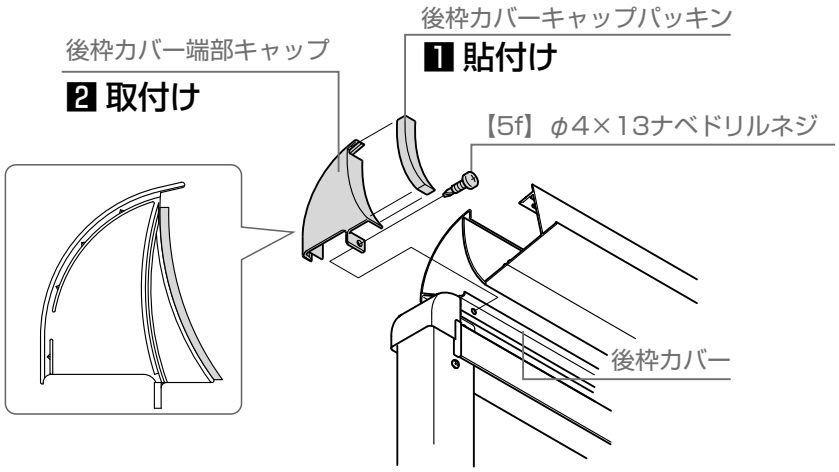

2-7-2 補助柱の組立て ※R1500及びR1500ミニL43～57は不要です。

1:上下桟補助柱取付金具裏板を挿入して、横桟固定金具と補助柱に【6a】で仮止め

2:上下桟補助柱取付金具裏板を挿入して、補助柱固定金具と補助柱に【6a】で仮止め

お願い

●横桟固定金具には左右勝手がありますので注意して取付けてください。

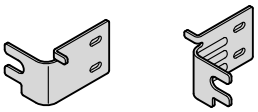

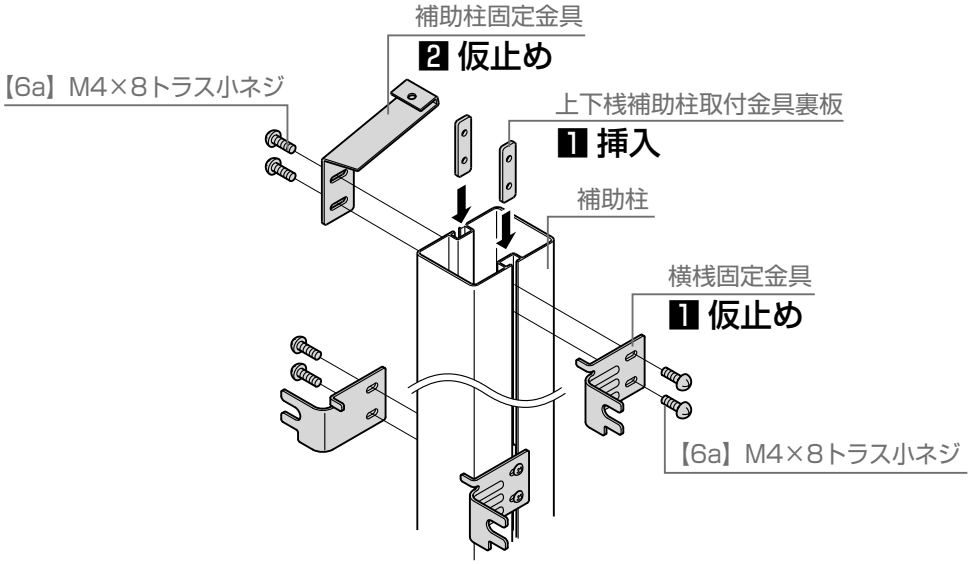

2-7-3 補助柱と本体との接続 ※R1500及びR1500ミニL43～57は不要です。

1:補助柱固定金具の穴をガイドにして、後枠にφ4.5の穴加工
2:補助柱固定金具を後枠に【6f】で取付け

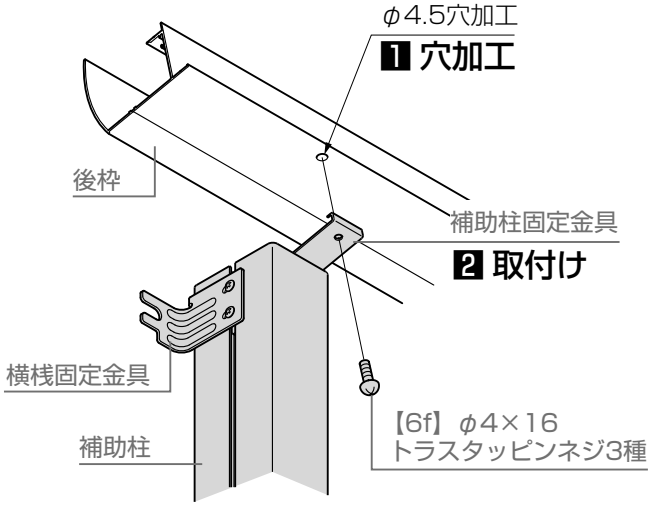

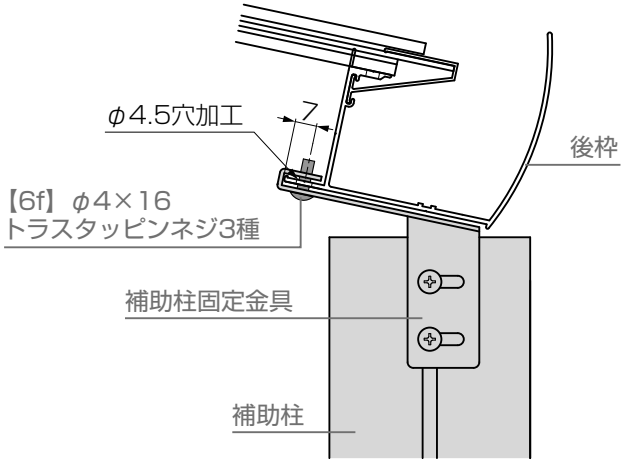

D603_202303E

2-7 本体との接続 ▼ Aスタイルの場合 ▼

2-7-1 カバーキャップの取付け

■:後枠カバー端部キャップを後枠カバーに【5f】で取付け

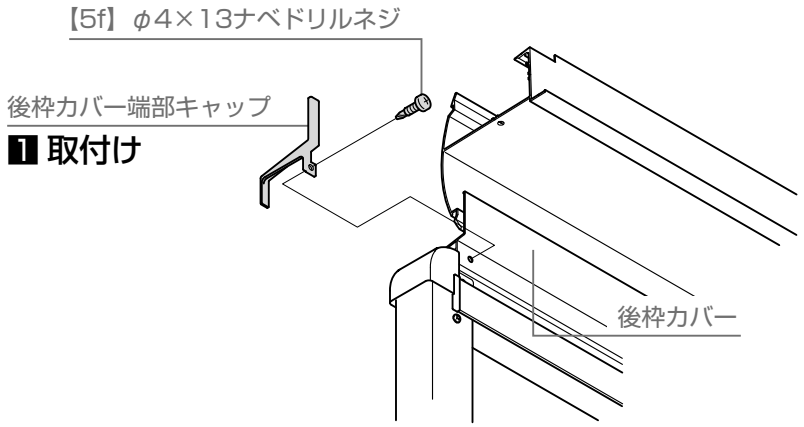

2-7-2 補助柱の組立て

■:上下桟補助柱取付金具裏板を挿入して、横桟固定金具と補助柱に【6a】で仮止め

■:上下桟補助柱取付金具裏板を挿入して、補助柱固定金具と補助柱に【6a】で仮止め

お願い

●横桟固定金具には左右勝手がありますので注意して取付けてください。

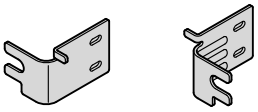

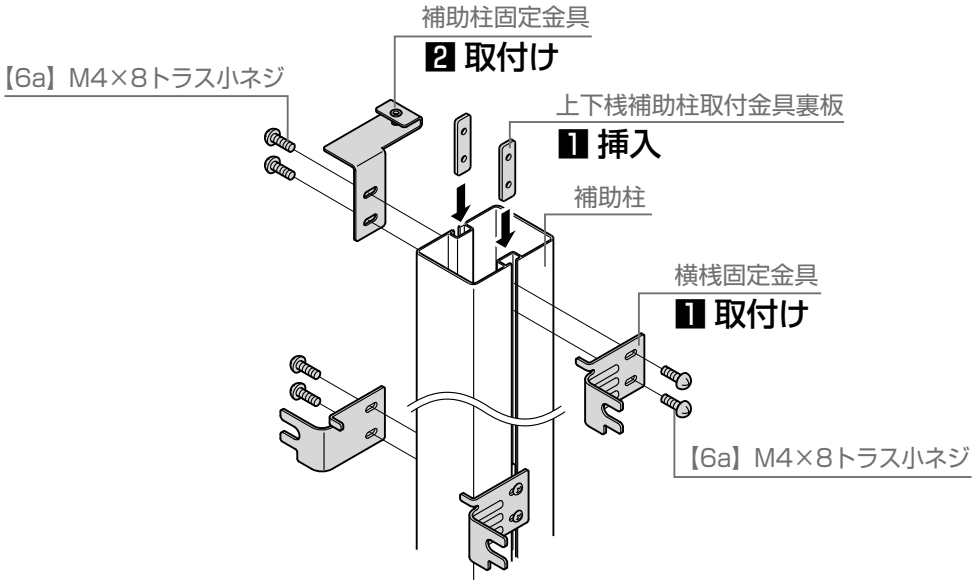

2-7-3 補助柱と本体との接続

■:補助柱固定金具の穴をガイドにして、後枠にφ4.5の穴加工
■:補助柱固定金具を後枠に【6f】で取付け

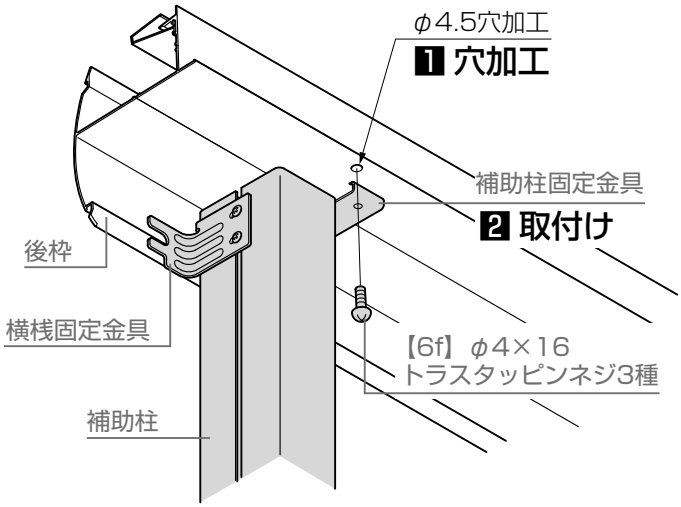

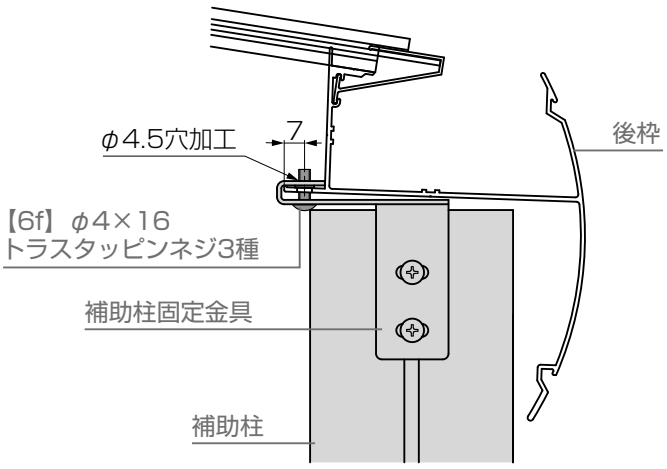

2-7 本体との接続 ▼ 袖壁スタイルの場合 ▼

2-7-1 カバーキャップの取付け

1:後枠カバー端部キャップを後枠カバーに【5f】で取付け

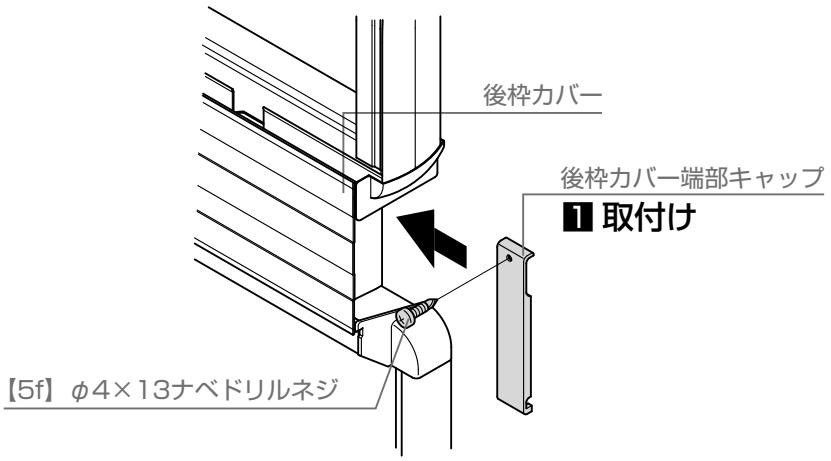

2-7-2 補助柱の組立て ※1500 は不要です。

1:横桟固定金具と上下桟補助柱取付金具裏板を補助柱に【6a】で仮止め

2:補助柱固定金具を補助柱に【6f】で取付け

お願い

●横桟固定金具には左右勝手がありますので注意して取付けてください。

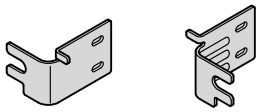

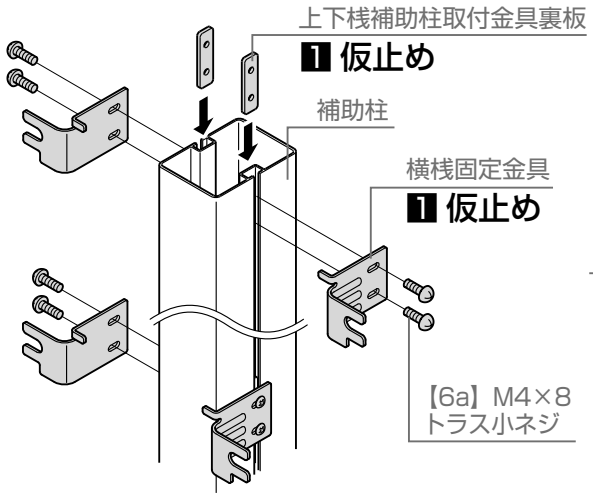

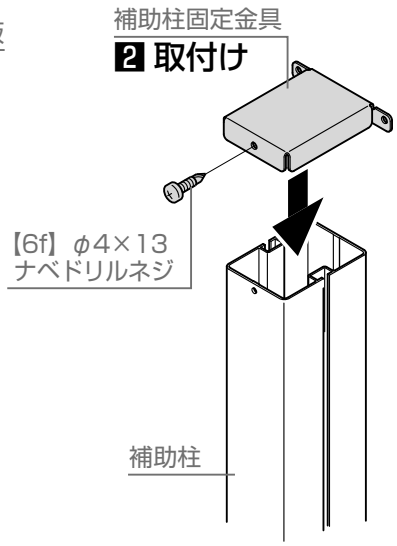

2-7-3 補助柱と本体との接続 ※1500 は不要です。

1:補助柱固定金具を後枠に【XX】で取付け

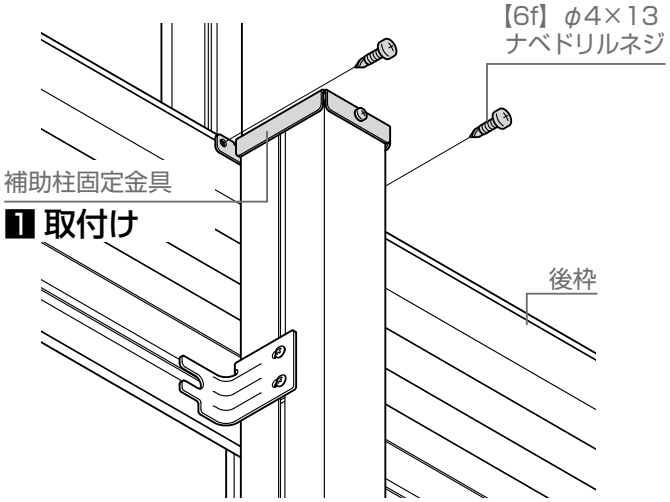

2-8 補助柱と本体との接続 ※1500 は不要です。

■1:補助柱部の横桟固定金具を上桟･中桟･下桟に【6c】、【6d】、【6e】で仮止め

■2:補助柱部の【6a】を補助柱に本締め

■3:手順■1、■2で仮止めしたネジを本締め

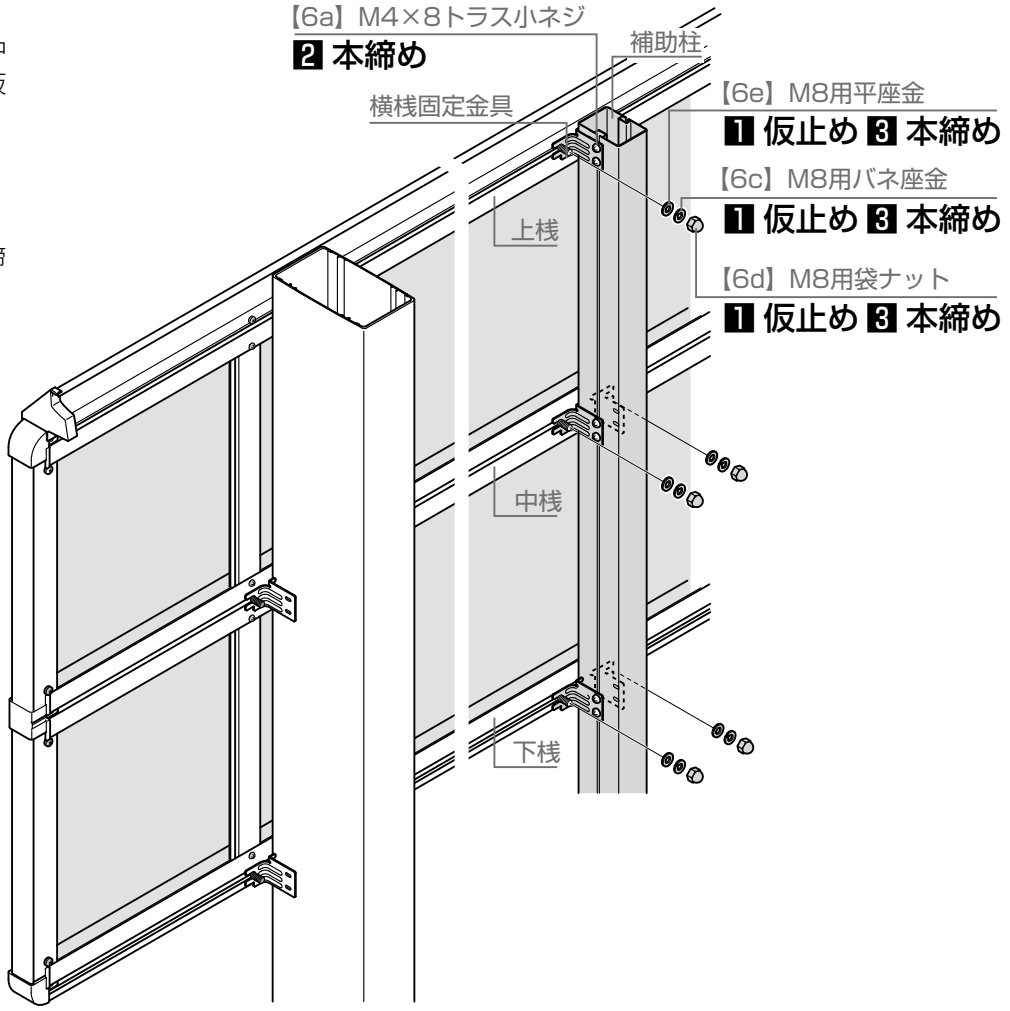

梱包明細表

【1】パネルセット

名　称	略　図	員　数		
		1枚入り	3枚入り	4枚入り
サイドパネル		1	3	4

【2】補助柱セット

名　称	略　図	員　数
補助柱		1

【3】方立セット

名　称	略　図	員　数					
		L22	L29	L36	L43	L50	L54・57
端部方立		2	2	2	2	2	2
方立		2	3	4	5	6	7

【4】連棟用方立セット

名　称	略　図	員　数						
		14延長用	L22	L29	L36	L43	L50	L54・57
方立		2	3	4	5	6	7	8

梱包明細表

【5】サイドパネル部品セット F

名　称	略　図	員　数					
		L22～29			L36～57		
		1段	2段	3段	1段	2段	3段
後枠カバー端部キャップパッキン		2	2	2	2	2	2
コーナーブロック		左右各 2	左右各 2	左右各 2	左右各 2	左右各 2	左右各 2
横桟固定金具		左右各 2	左右各 4	左右各 6	左右各 2	左右各 4	左右各 6
後枠カバー端部キャップ		左右各 1	左右各 1	左右各 1	左右各 1	左右各 1	左右各 1
上桟固定金具		2	2	2	4	4	4
中桟ブロック		–	2	4	–	2	4
穴隠しシール（φ15）		2	2	2	4	4	4
【5a】M8×14 六角ボルト		6	10	14	8	12	16
【5b】M8 用バネ座金		6	10	14	8	12	16
【5c】M8 用袋ナット		6	10	14	8	12	16
【5d】M8 用平座金		6	10	14	8	12	16
【5e】φ4×12 トラスタッピンネジ 1 種		6	13	19	15	30	46
【5f】φ4×13 ナベドリルネジ		23	38	53	27	42	58
【5g】φ4×12 トラスタッピンネジ 3 種		2	2	2	4	4	4
取付説明書 <D603>	–	1	1	1	1	1	1

【6】補助柱部品セット F

名　称	略　図	員　数		
		1段	2段	3段
上下桟補助柱取付金具裏板		4	6	8
横桟固定金具 L		2	3	4
横桟固定金具 R		1	2	3
補助柱固定金具		1	1	1
穴隠しシール（φ15）		1	1	1
【6a】M4×8 トラス小ネジ		8	13	17
【6b】M8×14 六角ボルト		3	5	7
【6c】M8 用バネ座金		3	5	7
【6d】M8 用袋ナット		3	5	7
【6e】M8 用平座金		3	5	7
【6f】φ4×12 トラスタッピンネジ 3 種		1	1	1

【7】横桟セット F

名　称	略　図	員　数		
		1段	2段	3段
上下桟	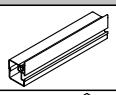	2	2	2
中桟	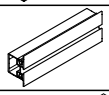	–	1	2
後枠カバー	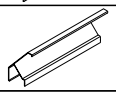	1	1	1

【8】連棟部品セット F

名　称	略　図	員　数		
		1段	2段	3段
連結金物（上下桟用）		2	2	2
連結金物（中桟用）		–	1	2
連棟用ジョイント裏板		2	3	4
横桟固定金具		左右各 2	左右各 4	左右各 6
上桟固定金具		4	4	4
穴隠しシール（φ15）		4	4	4
【8a】M6×10 トラス小ネジ		4	6	8
【8b】M6 用バネ座金		4	6	8
【8c】M6 用平座金		4	6	8
【8d】M8×14 六角ボルト		8	12	16
【8e】M8 用バネ座金		8	12	16
【8f】M8 用袋ナット		8	12	16
【8g】M8 用平座金		8	12	16
【8h】φ4×12 トラスタッピンネジ 1 種		15	30	46
【8i】φ4×13 ナベドリルネジ		18	29	40
【8j】φ4×12 トラスタッピンネジ 3 種		4	4	4

梱包明細表

【5】サイドパネル部品セット R

名　称	略　図	員　数								
		L22～29			L36～57			R1500（1・2台用・ミニL43～L57）		
		1段	2段	3段	1段	2段	3段	1段	2段	3段
後枠カバー端部キャップ		左右各1	左右各1	左右各1	左右各1	左右各1	左右各1	－	－	－
後枠カバー端部キャップパッキン		2	2	2	2	2	2	－	－	－
上桟固定金具		2	2	2	4	4	4	1	1	1
コーナーブロック		左右各2	左右各2	左右各2	左右各2	左右各2	左右各2	－	－	－
横桟固定金具		左右各2	左右各4	左右各6	左右各2	左右各4	左右各6	左右各1	左右各2	左右各3
中桟ブロック		－	2	4	－	2	4	－	－	－
【5a】M8×14 六角ボルト		6	10	14	8	12	16	3	5	7
【5b】M8 用バネ座金		6	10	14	8	12	16	3	5	7
【5c】M8 用袋ナット		6	10	14	8	12	16	3	5	7
【5d】M8 用平座金		6	10	14	8	12	16	3	5	7
【5e】φ4×12 トラスタッピンネジ 1 種		6	13	19	15	30	46	－	－	－
【5f】φ4×13 ナベドリルネジ		23	38	53	27	42	58	8	13	17
【5g】φ4×16 トラスタッピンネジ 3 種		2	2	2	4	4	4	1	1	1
取付説明書 <D603>	－	1	1	1	1	1	1	－	－	－

【6】補助柱部品セット R

名　称	略　図	員　数		
		1段	2段	3段
上下桟補助柱取付金具裏板		4	6	8
補助柱固定金具		1	1	1
横桟固定金具 L		2	3	4
横桟固定金具 R		1	2	3
【6a】M4×8 トラス小ネジ		8	13	17
【6b】M8×14 六角ボルト		3	5	7
【6c】M8 用バネ座金		3	5	7
【6d】M8 用袋ナット		3	5	7
【6e】M8 用平座金		3	5	7
【6f】φ4×16 トラスタッピンネジ 3 種		1	1	1

【7】横桟セット R

名　称	略　図	員　数		
		1段	2段	3段
上下桟	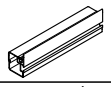	2	2	2
中桟	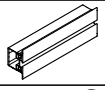	－	1	2
後枠カバー	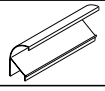	1	1	1

【8】連棟部品セット R

名　称	略　図	員　数		
		1段	2段	3段
上桟固定金具		4	4	4
連結金物（上下桟用）		2	2	2
連結金物（中桟用）		－	1	2
連棟用ジョイント裏板		2	3	4
横桟固定金具		左右各2	左右各4	左右各6
【8a】M6×10 トラス小ネジ		4	6	8
【8b】M6 用バネ座金		4	6	8
【8c】M6 用平座金		4	6	8
【8d】M8×14 六角ボルト		8	12	16
【8e】M8 用バネ座金		8	12	16
【8f】M8 用袋ナット		8	12	16
【8g】M8 用平座金		8	12	16
【8h】φ4×12 トラスタッピンネジ 1 種		15	30	46
【8i】φ4×13 ナベドリルネジ		18	29	40
【8j】φ4×16 トラスタッピンネジ 3 種		4	4	4

梱包明細表

【5】サイドパネル部品セット A

名　称	略　図	員　数					
		L22～29			L36～57		
		1段	2段	3段	1段	2段	3段
コーナーブロック		左右各 2	左右各 2	左右各 2	左右各 2	左右各 2	左右各 2
横桟固定金具		左右各 2	左右各 4	左右各 6	左右各 2	左右各 4	左右各 6
後枠カバー端部キャップ		左右各 1	左右各 1	左右各 1	左右各 1	左右各 1	左右各 1
上桟固定金具		2	2	2	4	4	4
中桟ブロック		–	2	4	–	2	4
穴隠しシール		2	2	2	4	4	4
【5a】M8×14 六角ボルト		6	10	14	8	12	16
【5b】M8 用バネ座金		6	10	14	8	12	16
【5c】M8 用袋ナット		6	10	14	8	12	16
【5d】M8 用平座金		6	10	14	8	12	16
【5e】φ4×12 トラスタッピンネジ 1 種		6	13	19	15	30	46
【5f】φ4×13 ナベドリルネジ		23	38	53	27	42	58
【5g】φ4×16 トラスタッピンネジ 3 種		2	2	2	4	4	4
取付説明書 <D603>	–	1	1	1	1	1	1

【6】補助柱部品セット A

名　称	略　図	員　数		
		1段	2段	3段
上下桟補助柱取付金具裏板		4	6	8
横桟固定金具 L		2	3	4
横桟固定金具 R		1	2	3
補助柱固定金具		1	1	1
【6a】M4×8 トラス小ネジ		8	13	17
【6b】M8×14 六角ボルト		3	5	7
【6c】M8 用バネ座金		3	5	7
【6d】M8 用袋ナット		3	5	7
【6e】M8 用平座金		3	5	7
【6f】φ4×16 トラスタッピンネジ 3 種		1	1	1

【7】横桟セット A

名　称	略　図	員　数		
		1段	2段	3段
上下桟	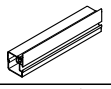	2	2	2
中桟	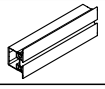	–	1	2
後枠カバー	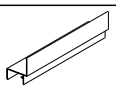	1	1	1

【8】連棟部品セット A

名　称	略　図	員　数		
		1段	2段	3段
連結金物（上下桟用）		2	2	2
連結金物（中桟用）		–	1	2
連棟用ジョイント裏板		2	3	4
横桟固定金具		左右各 2	左右各 4	左右各 6
上桟固定金具		4	4	4
穴隠しシール		4	4	4
【8a】M6×10 トラス小ネジ		4	6	8
【8b】M6 用バネ座金		4	6	8
【8c】M6 用平座金		4	6	8
【8d】M8×14 六角ボルト		8	12	16
【8e】M8 用バネ座金		8	12	16
【8f】M8 用袋ナット		8	12	16
【8g】M8 用平座金		8	12	16
【8h】φ4×12 トラスタッピンネジ 1 種		15	30	46
【8i】φ4×13 ナベドリルネジ		18	29	40
【8j】φ4×16 トラスタッピンネジ 3 種		4	4	4

梱包明細表

【5】サイドパネル部品セット 袖壁・袖壁1500

名　称	略　図	員　数			
		2本柱		3本柱	
		1段	2段	1段	2段
上桟キャップ		左右各 1	左右各 1	−	−
後枠カバー端部キャップ		左右各 1	左右各 1	−	−
コーナーブロック		左右各 1	左右各 1	−	−
横桟固定金具		左右各 4	左右各 6	左右各 2	左右各 3
中桟ブロック		−	2	−	−
上桟固定金具		左右各 1	左右各 1	−	−
【5a】M8×14 六角ボルト		10	14	4	6
【5b】M8 用バネ座金		10	14	4	6
【5c】M8 用袋ナット		10	14	4	6
【5d】M8 用平座金		10	14	4	6
【5e】φ4×12 トラスタッピンネジ 1 種		18	32	−	−
【5f】φ4×13 ナベドリルネジ		34	48	10	24
取付説明書 <D603>		1	1	−	−

【6】補助柱部品セット 袖壁

名　称	略　図	員　数	
		1段	2段
横桟固定金具 L		2	3
横桟固定金具 R		2	3
上下桟補助柱取付金具裏板		4	6
補助柱固定金具	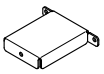	1	1
【6a】M4×8 トラス小ネジ		10	14
【6b】M8×14 六角ボルト		4	6
【6c】M8 用バネ座金		4	6
【6d】M8 用袋ナット		4	6
【6e】M8 用平座金		4	6
【6f】φ4×13 ナベドリルネジ		3	3

【7】横桟セット 袖壁・袖壁1500

名　称	略　図	員　数			
		1段		2段	
		L50・57	L14	L50・57	L14
後枠カバー		1	1	1	1
上桟	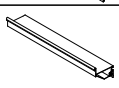	1	1	1	1
下桟	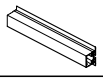	1	1	1	1
中桟	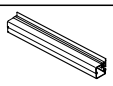	−	−	1	1

【8】連棟部品セット 袖壁・袖壁1500

名　称	略　図	員　数	
		1段	2段
横桟固定金具		左右各 6	左右各 9
連結金物（上下桟用）		2	2
連結金物（中桟用）		−	1
連棟用ジョイント裏板		2	3
連棟用後枠カバー		1	1
上桟固定金具		左右各 2	左右各 2
【8a】M6×10 トラス小ネジ		4	6
【8b】M6 用バネ座金		4	6
【8c】M6 用平座金		4	6
【8d】M8×14 六角ボルト		16	22
【8e】M8 用バネ座金		16	22
【8f】M8 用袋ナット		16	22
【8g】M8 用平座金		16	22
【8h】φ4×12 トラスタッピンネジ 1 種		15	30
【8i】φ4×13 ナベドリルネジ		36	48

取説コード
D603

JZZ630053F
201504A_1039
202609G_1100