MAP-597　CPX5　2026年10月1日発行

LIXIL ラシッサ 可動間仕切り引戸 上吊連動方式

中縦枠取付ガイドピン 取付説明書

●この説明書は、必ず取り付けされる方にお渡しください。

■守っていただきたいこと

取付け上のお願い

●部品破損、取付け不良防止のため、下記事項をお守りください。
・下穴をあけ、同梱のねじで固定してください。
・クラッチ付きドライバーを使用してください。
（推奨締付トルク：1.5N・m）

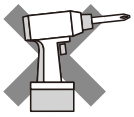

インパクトドライバー 使用厳禁

※下記内容は重要事項ですので必ず点検してください。

No.	チェック内容	
1	指定の位置に下穴をあけて取り付けましたか？	□

■部品・部材の明細

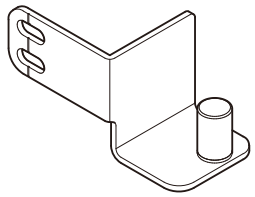

ガイドピン×１個

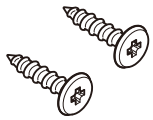

ガイドピン固定用
低頭タッピンねじφ４×20×２本

■ガイドピンの取付け

①中縦枠の見込み面にφ3×深さ15mmの下穴を2ヵ所あけます。
（ページ下部に型紙も用意しています）
②ガイドピンの目印線を下穴中心に合わせ、同梱のねじで固定します。
（推奨締付トルク：1.5N・m）

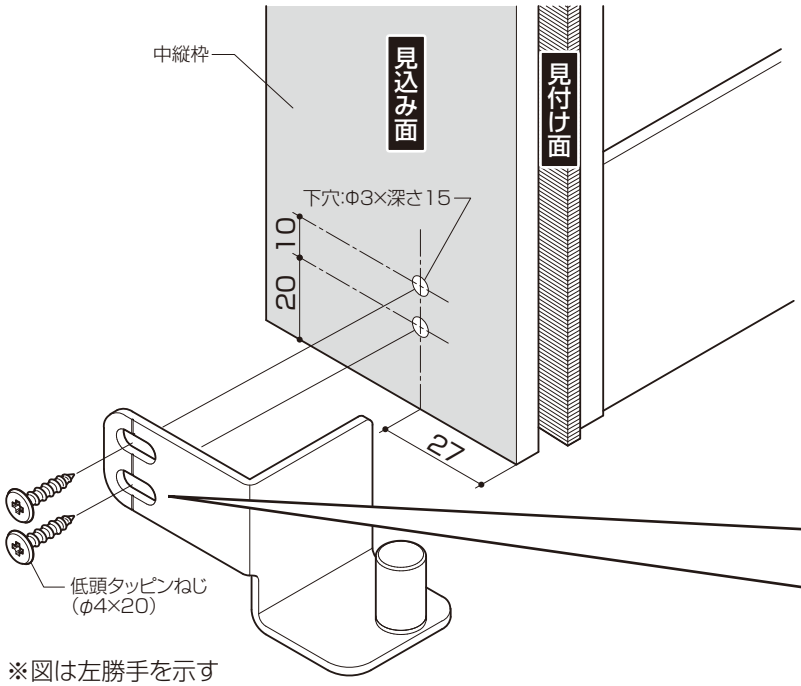

※図は左勝手を示す

■型紙の当て方

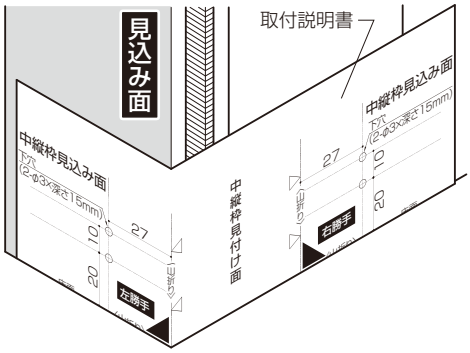

●標準位置と調整範囲

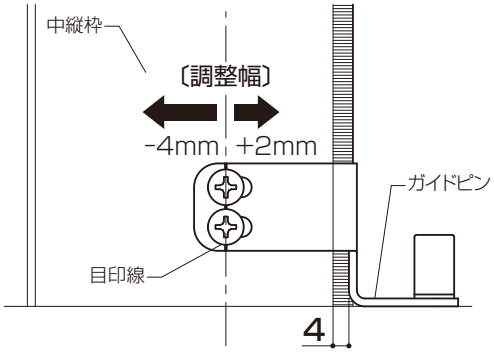

■取付型紙

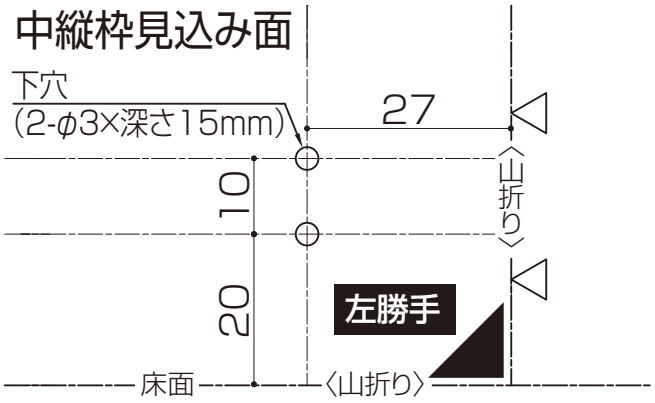

中縦枠見付け面

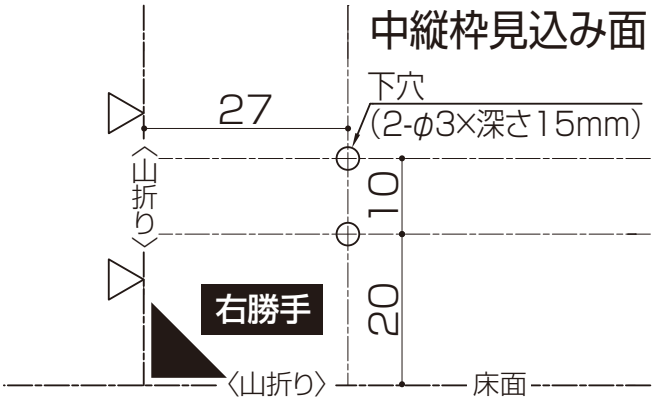

■納まり図

〔横断面図〕

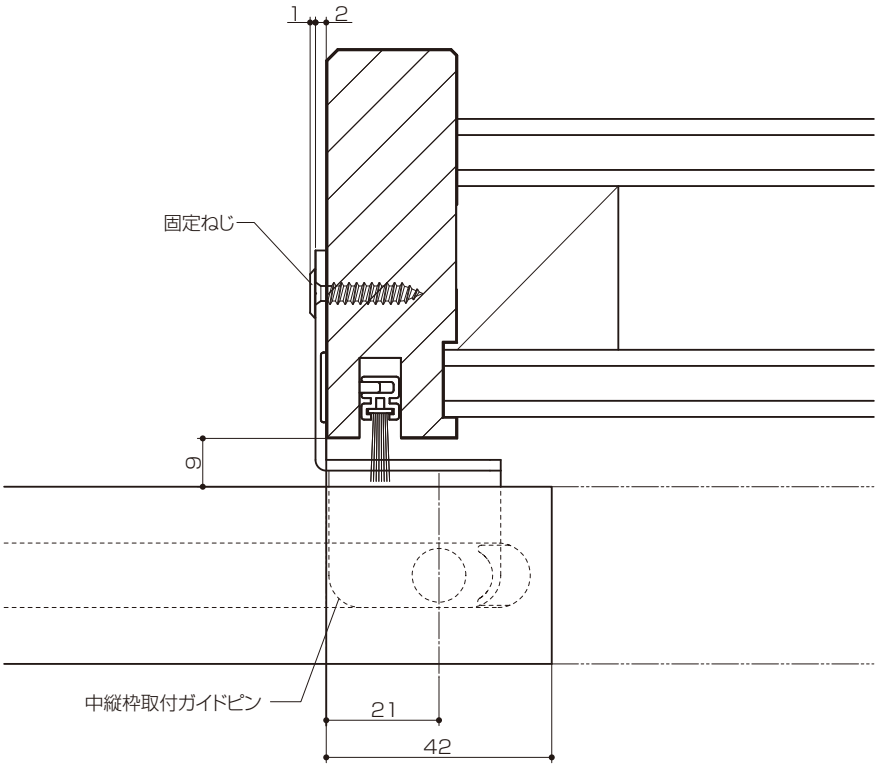
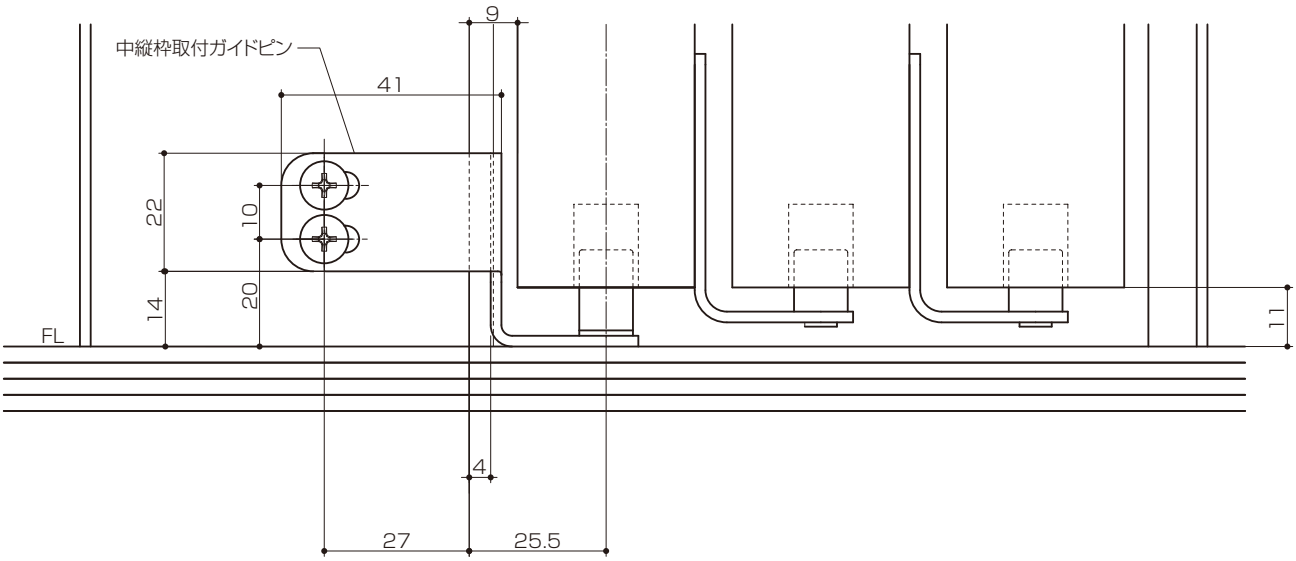
〔縦断面図〕