サンルーミィA型

サンルーミィA型	591
注意事項	591
規格・ガラス寸法表、梱包明細	593
壁面の墨出し・埋込基礎の設定	602
本体の取付	604
戸袋調整部材の取付	619
開口部の取付	626
床材の取付	652
屋根・側面ランマ部のパネル取付	657
基本断面図	660
天井スクリーン・遮光ネット	662

■ 施工店様へ

製品の品質を保証し施工を円滑にするために、次のような施工の注意点を良く確認し、注意する必要があります。

(1) 設置に関する一般的注意事項

① サンルームは建築物なので建築基準法の適用をうけます。又、民法にも関連の制限があるので注意が必要です。新築の場合はもちろん、10m²以上の増築では確認申請が必要（防火・準防火地域ではすべての増築で必要）となりますので、許可書を確認したうえで、施工してください。申請が不要の場合でも規制事項を注意して施工する必要があります。

② サンルームを付設した建物とサンルームの合計建築面積・床面積は、建ぺい率・容積率の基準を守るなど、その設置地域内の制限範囲以内でなければなりません。

③ サンルームは隣地境界線より50cm以上離れるように施工してください。又、隣地境界線より1m未満に施工し、そのサンルームから隣地を観望できる時は、目隠しとなるようなものを設置しなければなりません。ただし、建築協定が結ばれている区域内ではその協定にしたがって施工を行ってください。

④ サンルームを建物から独立して施工しないでください。

⑤ 建物延べ床面積の1/3以上のサンルームは付設できません。

⑥ 2階以上に設置できません。

⑦ 積雪30cm以上の地域（下図参照）に設置することはできません。

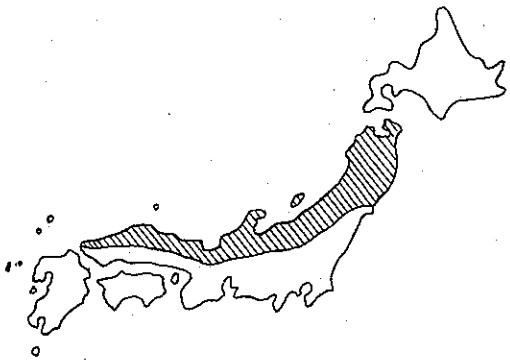

設置不可の地域

尚、積雪30cm以下の地域でも建物の雪がサンルームの上に落下しないように屋根に滑り止めを施す必要があります。

⑧ サンルームを既存建物に付設する場合、建物の柱・筋かいなどの基本構造部材を取り外さないでください。やむをえない場合には、建築士の指示を受け適切な補強をしてください。

⑨ 設置場所に障害物がないか、施工前に調査し、現場に応じて対処願います。

- 取付け壁面……電線・雨戸・樋などはないか。
- 屋　　根……庇の高さは十分か。
- 地　　下……柱・束の位置に配管などの埋設物はないか。
- 地　　面……庭石・植木などはじゃまにならないか。
- 空　　中……電線・植木の枝などはないか。

(2) 基礎工事の注意点

① 地盤が軟弱な場合は柱の埋込み深さ、フーチングの大きさを考慮してください。

② 柱基礎には必ず割りぐり石を敷き十分つきかためてください。

③ 地下埋設物に注意してください。

④ 寒冷地に御使用の場合は、その地域にあった凍結保土を行ってください。

⑤ 急結剤は使用しない様にしてください。

⑥ 海砂は十分水洗いしてください。

柱基礎図

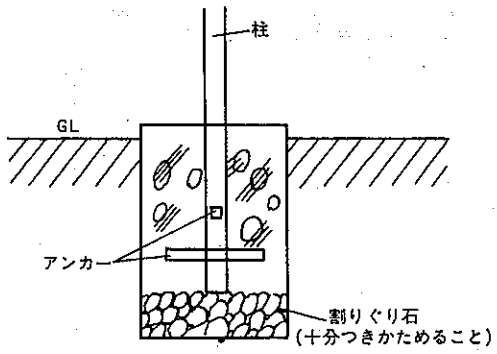

(3) ボルトの締結

① ボルト類は指定されたものを使用し、確実に締結すること。締付け力は下表を目安としてください。

② ボルト長さは締付けた後、ナット部より 2.5山以上出ていること。

ボルト径(ねじピッチ)	締付けトルク
M10(1.5)	230kgf・cm
M 8 (1.25)	115kgf・cm
M 6 (1.0)	48kgf・cm
タッピンネジ φ4 2種(1.41)	14kgf・cm

(4) シーリング工事

① シーリング材およびカートリッジ用ガンなどは市販品をご使用ください。

② シーリング材を施工する場合は、接着面に付着している、サビ・ほこり・油分・水分などは、シーリング材の接着を著しく阻害しますから、きれいに除去してください。

③ シーリング材を十分に深部まで押し込み、表面をなめらかに仕上げてください。

(5) 調整、清掃、点検

① 可動製品の建て付け、調整、作動の確認をしてください。

② 製品の各部を触ってみてボルト、ねじの締め忘れ、緩みがないかどうか再度チェックをしてください。

③ サンルーム内部を歩いてみて床の音なりがないかチェックをしてください。

④ 製品の汚れは水洗いにより洗い落とす。水洗いで落ちない汚れは中性洗剤（1～2％溶液）で洗い落としてください。

⑤ アルミニウム形材、パネル材は酸、アルカリに弱い傾向があるので使用する洗剤はできるだけ酸性、アルカリ性の弱い物を使用してください。特にプラスチック樹脂板は傷が付きやすいので、できるだけ柔らかい布で汚れを拭き取ってください。

⑥ アルミニウム形材等の養生テープは施工後、長時間貼ったままの状態にしておくと形材の塗装皮膜を痛める場合があるので、製品引き渡し時には必ずはがしてあることを確認してください。

■ 規格寸法表

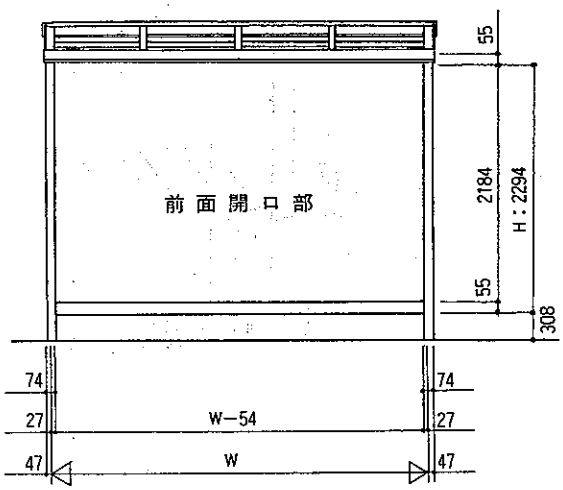

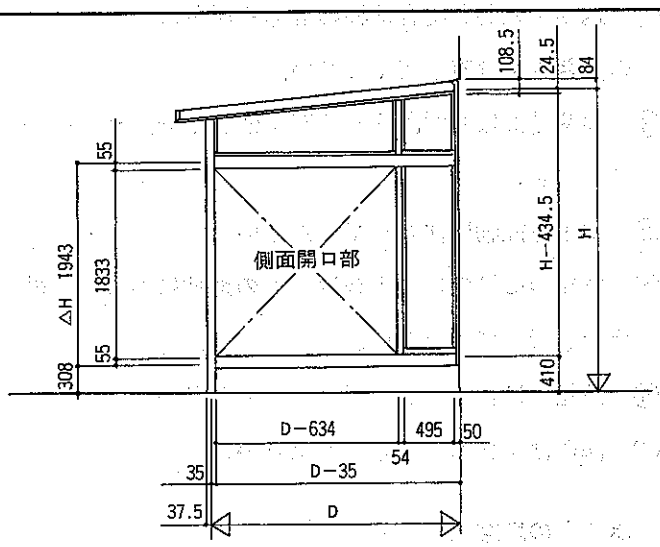

	1 間		1.5 間		2 間		2.5 間	
	5尺	8尺	5尺	8尺	5尺	8尺	5尺	8尺
間口(W)	1820	1820	2730	2730	3640	3640	4550	4550
奥行(D)	1490	2400	1490	2400	1490	2400	1490	2400
高さ(H)	2852	2931.5	2852	2931.5	2852	2931.5	2852	2931.5

側面ランマ部及び屋根パネル
(6.8網入ガラス仕様の場合) ガラス寸法

注) 8尺用はガラス板取り不可

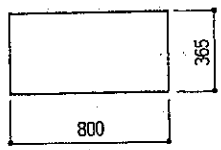

前面ランマ部

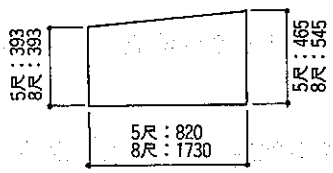

側面ランマ部

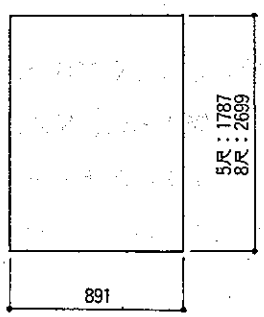

屋根部

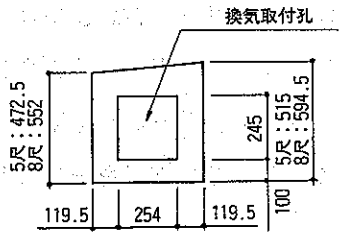

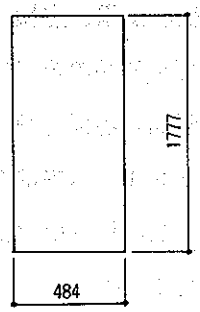

側面調整部

前面用開口部規格バリエーション（ガラス寸法表）

掃き出し窓

枠 (C/H) SHW2621　障子 (C/H) SHK2621

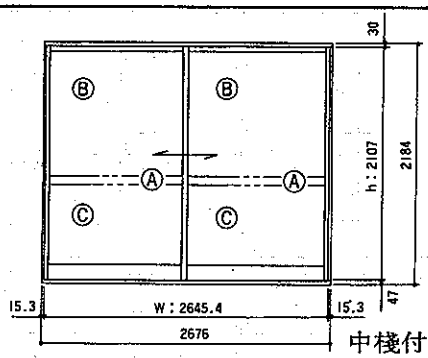

中桟ナシ
Ⓐ　W1260×H1961

中桟付
Ⓑ　W1260×H1179
Ⓒ　W1260×H724

枠 (C/H) SHW3521　障子 (C/H) SHK3521

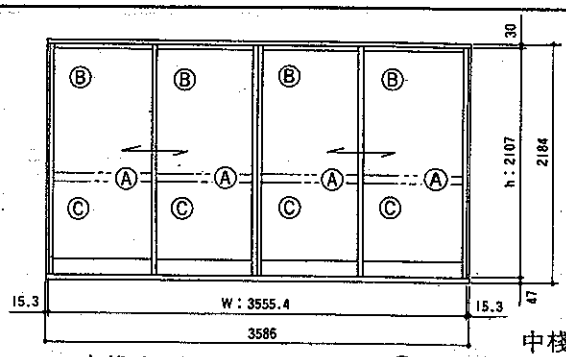

中桟ナシ
Ⓐ　W819×H1961

中桟付
Ⓑ　W819×H1179
Ⓒ　W819×H724

掃き出し窓

枠 (C/H) SHW1721　枠 (C/H) SHK1721

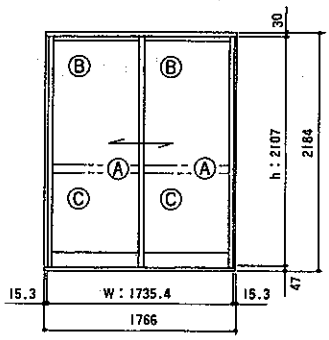

中桟ナシ
Ⓐ　W805×H1961
中桟付
Ⓑ　W805×H1179
Ⓒ　W805×H724

嵌殺し窓

枠 (C/H) SX0821

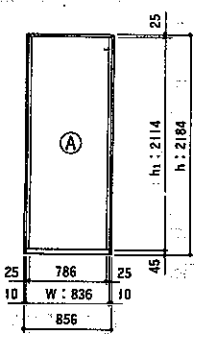

Ⓐ　W800×H2128

枠 (C/H) SXN0821

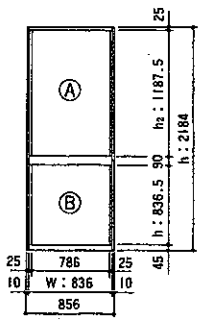

Ⓐ　W800×H1201
Ⓑ　W800×H850

高窓

枠 (C/H) SWW0821　障子 (C/H) SWK0812

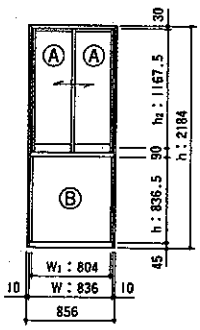

Ⓐ　W382×H1130
Ⓑ　W800×H850

枠 (C/H) SWW1721　障子 (C/H) SWK1721

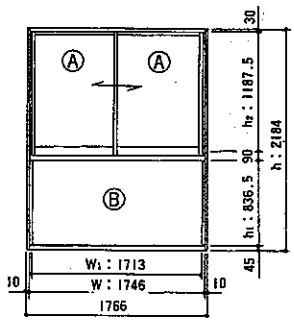

Ⓐ　W837×H1130
Ⓑ　W1710×H850

ランマ付前面及び側面用開口部規格バリエーション（ガラス寸法表）

掃き出し窓

枠 (C/H) SHW2617　障子 (C/H) SHK2617

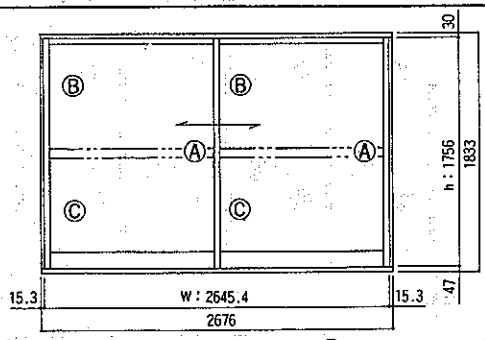

中桟ナシ　　中桟付 Ⓑ W1280×H838

Ⓐ W1280×H1660　　Ⓒ W1280×H764

枠 (C/H) SHW3517　障子 (C/H) SHK3517

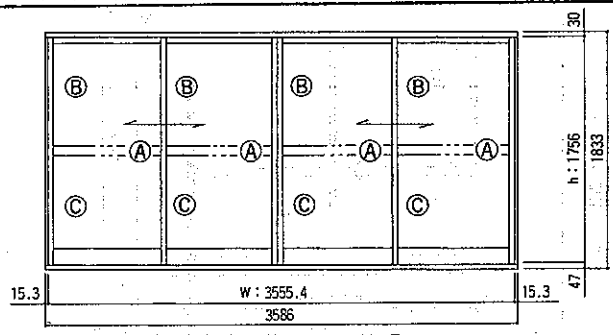

中桟ナシ　　中桟付 Ⓑ W839×H838

Ⓐ W839×H1660　　Ⓒ W839×H764

掃き出し窓

枠 (C/H) SHW1717　障子 (C/H) SHK1717

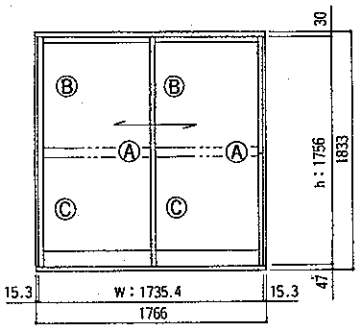

※奥行５尺には取り付けられません。

中桟ナシ

Ⓐ W825×H1660

中桟付

Ⓑ W825×H838

Ⓒ W825×H764

高窓

枠 (C/H) SWW0817　障子 (C/H) SWK0809

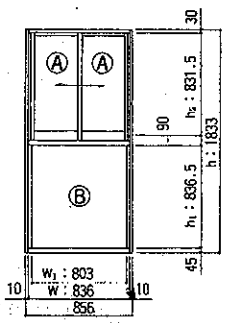

Ⓐ W382×H779

Ⓑ W800×H850

枠 (C/H) SWW1717　障子 (C/H) SWK1709

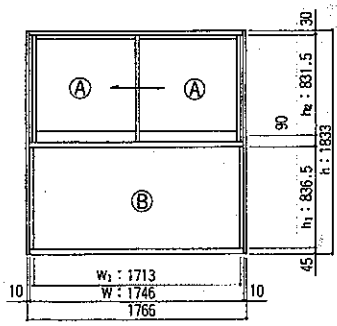

Ⓐ W837×H779

Ⓑ W1710×H850

嵌殺し窓

(C/H) SX0817

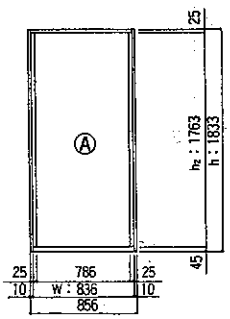

Ⓐ W800×H1777

(C/H) SXN0817

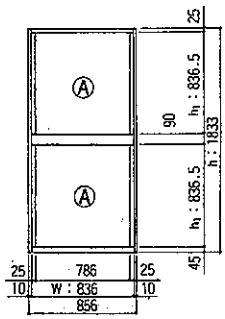

Ⓐ W800×H850

框ドア

(C/H) SD0817R レーバーハンドルセット (C/H) FJDBOX1 R/L

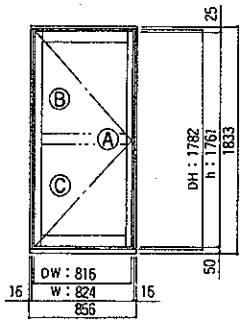

※中桟は別売品です。

中桟ナシ
Ⓐ W711×H1597
中桟付
Ⓑ W711×H761
Ⓒ W711×H758

(C/H) SD0817L レーバーハンドルセット (C/H) FJDBOX1 R/L

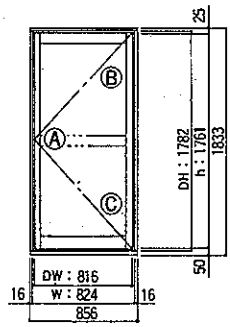

※中桟は別売品です。

中桟ナシ
Ⓐ W711×H1597
中桟付
Ⓑ W711×H761
Ⓒ W711×H758

ルーバーサッシ

(C/H) SLU0817・ルーバーガラス SLG0809×1

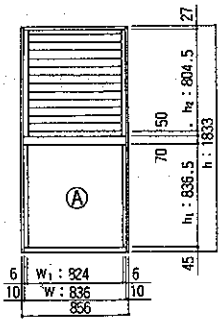

Ⓐ W800×H850

(C/H) SLD0817・ルーバーガラス SLG0809×1

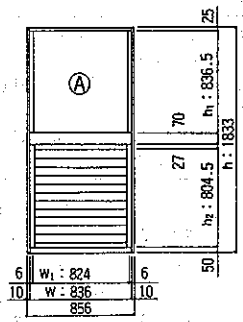

Ⓐ W800×H850

(C/H) SLA0817・ルーバーガラス SLG0809×2

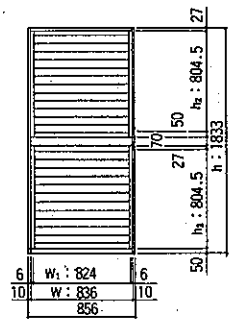

上げ下げ窓

(C/H) SB0817

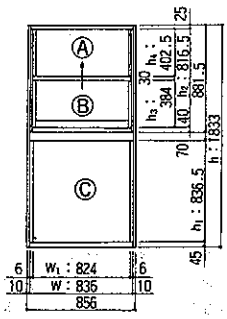

Ⓐ W779×H419.5
Ⓑ W769×H338
Ⓒ W800×H850

ランマ嵌殺し窓

(C/H) SXA○○J

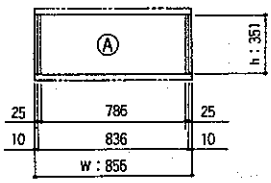

Ⓐ W800×H365

ランマ内倒し窓

(C/H) SU0803

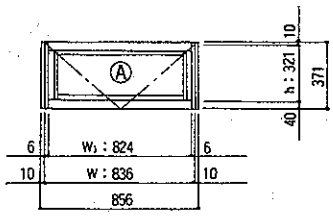

※ランマ嵌殺し窓をいっしょに
手配してください。

Ⓐ W747×H245

■ 規格梱包明細表

名称		製品記号	梱包内容
たる木掛け	1 間	(C/H) SRRY18J	垂木掛け ℓ=1926 1本　水切り ℓ=1924 1本 部品セット SK-234-01 1セット [コーチスクリュー φ6×70 3本　M6ワッシャー 3ヶ　テクスビスφ4×13(ナベ) 5本 孔フサギシール 2ヶ] 部品セット SE-106 1セット [スプライン ℓ=970 2本]
	1.5 間	(C/H) SRRY27J	垂木掛け ℓ=2836 1本　水切り ℓ=2834 1本 部品セット SK-234-02 1セット [コーチスクリュー φ6×70 4本　M6ワッシャー 4ヶ　テクスビス φ4×13(ナベ) 7本 孔フサギシール 2ヶ] 部品セット SE-107 1セット [スプライン ℓ=970 3本]
	2 間	(C/H) SRRY36J	垂木掛け ℓ=3746 1本　水切り ℓ=3744 1本 部品セット SK-234-03 1セット [コーチスクリュー φ6×70 5本　M6ワッシャー 5ヶ　テクスビス φ4×13(ナベ) 9本 孔フサギシール 2ヶ] 部品セット SE-106 2セット [スプライン ℓ=970 4本]
	2.5 間	(C/H) SRRY45J	垂木掛け ℓ=4656 1本　水切り ℓ=4654 1本 部品セット SK-234-04 1セット [コーチスクリュー φ6×70 6本　M6ワッシャー 6ヶ　テクスビス φ4×13(ナベ) 11本 孔フサギシール 2ヶ] 部品セット SE-106 1セット　SE-107 1セット [スプライン ℓ=970 5本]
鼻隠し	1.0 間	(C/H) SAN18J	鼻かくし ℓ=1876 1本　部品セット SK-234-05 1セット 〔ビス φ4×10(トラス) 6本　テクスビス φ4×25(ナベ) 5本〕
	1.5 間	(C/H) SAN27J	鼻かくし ℓ=2786 1本　部品セット SK-234-06 1セット 〔ビス φ4×10(トラス) 8本　テクスビス φ4×25(ナベ) 6本〕
	2.0 間	(C/H) SAN36J	鼻かくし ℓ=3696 1本　部品セット SK-234-07 1セット 〔ビス φ4×10(トラス) 10本　テクスビス φ4×25(ナベ) 7本〕
	2.5 間	(C/H) SAN45J	鼻かくし ℓ=4606 1本　部品セット SK-234-08 1セット 〔ビス φ4×10(トラス) 12本　テクスビス φ4×25(ナベ) 8本〕
妻たる木	5 尺	(C/H) SATT15J	妻垂木(左右) ℓ=1760.5 各1本 垂木カバー ℓ=1782 2本 タテ枠アタッチメント(妻柱ランマ用)左右 ℓ=451.5 各1本 押縁(妻柱ランマ用)左右 ℓ=452 各1本 タテ枠アタッチメント(隅柱側)左右 ℓ=379 各1本 押縁(隅柱側)左右 ℓ=379 各1本 ランマ上枠 ℓ=855.5 1本 屋根パネル受材 ℓ=864.5 1本 屋根ミゾカバー ℓ=260 2本　取付説明書 1ヶ 部品セット SK-234-11 各1セット [六角ボルト M6×16 6本 M6ワッシャー 4本 テクスビス φ4×35 18本 テクスビス φ4×19 10本 樹脂ワッシャー 18ヶ]
	8 尺	(C/H) SATT24J	妻垂木(左右) ℓ=2674 各1本 垂木カバー ℓ=2696 2本 タテ枠アタッチメント(妻柱ランマ用)左右 ℓ=531 各1本 押縁(妻柱ランマ用)左右 ℓ=531.5 各1本 タテ枠アタッチメント(隅柱側)左右 ℓ=379 各1本 押縁(隅柱側)左右 ℓ=379 各1本 ランマ上枠 ℓ=855.5 1本 屋根パネル受材 ℓ=864.5 2本 屋根ミゾカバー ℓ=260 2本　取付説明書 1ヶ
中間たる木	5尺 1本入り	(C/H) SAT151J	垂木 ℓ=1760.5 1本　垂木カバー ℓ=1782 1本 ランマ上枠 ℓ=855.5 1本　屋根パネル受材 ℓ=864.5 1本 部品セット SK-234-15 1セット [六角ボルト M6×16 8本　M6用平ワッシャー 4本 テクスビス φ4×19 4本　テクスビス φ4×35 6本　樹脂ワッシャー 6本] 部品セット SK-234-42 1セット 〔垂木受 1ヶ〕

■ 規格梱包明細表

名称		製品記号	梱包内容	
中間たる木	5尺 2本入	(C/H) SAT152J	垂木 ℓ=1760.5 2本　垂木カバー ℓ=1782 2本 ランマ上枠 ℓ=855.5 2本　屋根パネル受材 ℓ=864.5 2本 部品セット SK-234-15 2セット [六角ボルト M6×16 16本　M6用平ワッシャー 8本 テクスピス φ4×19 8本　テクスピス φ4×35 12本 樹脂ワッシャー 12本] 部品セット SK-234-42 2セット 〔垂木受 2ヶ〕	
	8尺 1本入	(C/H) SAT241J	垂木 ℓ=2674 1本　垂木カバー ℓ=2696 1本 ランマ上枠 ℓ=855.5 1本　屋根パネル受材 ℓ=864.5 2本 部品セット SK-234-16 1セット [六角ボルト M6×16 8本　M6用平ワッシャー 4本 テクスピス φ4×19 4本　テクスピス φ4×35 9本 樹脂ワッシャー 9本] 部品セット SK-234-42 1セット 〔垂木受 1ヶ〕	
	8尺 2本入	(C/H) SAT242J	垂木 ℓ=2674 2本　垂木カバー ℓ=2696 2本 ランマ上枠 ℓ=855.5 2本　屋根パネル受材 ℓ=864.5 4本 部品セット SK-234-16 2セット [六角ボルト M6×16 16本　M6用平ワッシャー 8本 テクスピス φ4×19 8本　テクスピス φ4×35 18本 樹脂ワッシャー 18本] 部品セット SK-234-42 2セット 〔垂木受 2ヶ〕	
前梁	1.0間	(C/H) SAM18J	前梁 ℓ=1765 1本　押縁 ℓ=855.5 4本	部品セット SK-234-18 各1セット [六角ボルト M8×20 12本 M8平ワッシャー 12ヶ]
	1.5間	(C/H) SAM27J	前梁 ℓ=2675 1本　押縁 ℓ=855.5 6本	
	2.0間	(C/H) SAM36J	前梁 ℓ=3585 1本　押縁 ℓ=855.5 8本	
	2.5間	(C/H) SAM45J	前梁 ℓ=4495 1本　押縁 ℓ=855.5 10本	
隅柱	(5尺・8尺)共通	(C/H) SACPJ	コーナー柱 左右 ℓ=3554 各2本 部品セット SK-234-19 1セット 〔アンカー棒 4本〕	
中柱	(5尺・8尺共通)側面用	(C/H) SRPJ	中柱 ℓ=1833 1本	部品セット SK-234-20 各1セット [固定接続金具(LB-406) 4ヶ 六角ボルトM6×16 12本]
	(5尺・8尺共通)前面用	(C/H) SAPJ	中柱 ℓ=2184 1本	
床横材	1間	(C/H) SRUY18J	前桁 ℓ=1765 1本　根太掛け ℓ=1766 1本 大引 ℓ=1802 1本　押え材 ℓ=1766 1本	部品セット SK-234-21 各1セット [六角ボルト M8×20 12本 コーチスクリュー φ6×70 7本 六角ボルト M6×16 2本 M6ワッシャー 9ヶ　M6ナット 2ヶ テクスピス φ4×13(ナベ) 2本 テクスピス φ4×13(Ⅲ) 7本]
	1.5間	(C/H) SRUY27J	前桁 ℓ=2675 1本　根太掛け ℓ=2676 1本 大引 ℓ=2712 1本　押え材 ℓ=2676 1本	
	2間	(C/H) SRUY36J	前桁 ℓ=3585 1本　根太掛け ℓ=3586 1本 大引 ℓ=3622 1本　押え材 ℓ=3586 1本	部品セット SK-234-22 各1セット [六角ボルト M8×20 12本 コーチスクリュー φ6×70 11本 六角ボルトM6×16 2本 M6ワッシャー 13ヶ　M6ナット 2ヶ テクスピス φ4×13(ナベ) 2本 テクスピス φ4×13(Ⅲ) 11本]
	2.5間	(C/H) SRUY45J	前桁 ℓ=4495 1本　根太掛け ℓ=4496 1本 大引 ℓ=4532 1本　押え材 ℓ=4496 1本	
側面横材	5尺	(C/H) SRDY15J/A J：JE-S2仕様 A：JE-S1仕様	妻梁(左右) ℓ=1429 各1本 妻桁(左右) ℓ=1429 各1本 FIX上枠 ℓ=520 2本　FIX下枠 ℓ=520 2本 押え材 ℓ=1393.5 2本　押縁 ℓ=855.5 4本 押縁 ℓ=519.5 4本	部品セット SK-234-23 各1セット [セッティングブロック 12ヶ 六角ボルト M8×20 34本 M8ワッシャー 34ヶ テクスピス φ4×13(ナベ) 4本 テクスピス φ4×25(ナベ) 4本 テクスピス φ4×13(Ⅲ) 12本] 部品セット SE-331-1/2 〔認定ラベル 1セット〕
	8尺	(C/H) SRDY24J J：JE-S2仕様	妻梁(左右) ℓ=2339 各1本 妻桁(左右) ℓ=2339 各1本 FIX上枠 ℓ=520 2本　FIX下枠 ℓ=520 2本 押え材 ℓ=2303.5 2本　押縁 ℓ=1765.5 4本 押縁 ℓ=519.5 4本	

■ 規格梱包明細表

名称		製品記号	梱包内容	
側面縦材	5尺	(C/H) SRDT15J	軀体柱(左右) ℓ=2577.5 各1本 妻柱(下) ℓ=1833 2本 ランマ妻柱(左右) ℓ=477.5 各1本 タテ枠アタッチメント ℓ=1762.5 4本 タテ枠アタッチメント(軀体柱側)左右 ℓ=502.5 各1本 タテ枠アタッチメント(妻柱側)左右 ℓ=458 各1本 押縁 ℓ=1762.5 4本 押縁(軀体柱側)左右 ℓ=502.5 各1本 押縁(妻柱側)左右 ℓ=458 各1本	部品セット SK-234-24 各1セット 接続金具(AB-236) 2ヶ 固定接続金具(LB-406) 8ヶ 根太掛接続金具(LB-419) 2ヶ コーチスクリュー φ8×70 4本 M8ワッシャー 4ヶ コーチスクリュー φ6×70 12本 六角ボルト M6×16 34本 M6ワッシャー 12ヶ テクスビス φ4×13(ナベ) 20本 テクスビス φ4×25(ナベ) 16本 ビス φ4×10(トラス) 2本
	8尺	(C/H) SRDT24J	軀体柱(左右) ℓ=2657 各1本 妻柱(下) ℓ=1833 2本 ランマ妻柱(左右) ℓ=557 各1本 タテ枠アタッチメント ℓ=1762.5 4本 タテ枠アタッチメント(軀体柱側)左右 ℓ=582 各1本 タテ枠アタッチメント(妻柱側)左右 ℓ=537.5 各1本 押縁 ℓ=1762.5 4本 押縁(軀体柱側)左右 ℓ=582 各1本 押縁(妻柱側)左右 ℓ=537.5 各1本	
床縦材	1間×5尺	(C/H) SRN1315J	根太 ℓ=1438.5 5本	部品セット SK-234-25 1セット 〔六角ボルト M6×16 17本 M6ナット 17ヶ M6ワッシャー 22ヶ〕
	1.5間×5尺	(C/H) SRN2715J	根太 ℓ=1438.5 8本	部品セット SK-234-26 1セット 〔六角ボルト M6×16 27本 M6ナット 27ヶ M6ワッシャー 35ヶ〕
	2間×5尺	(C/H) SRN3615J	根太 ℓ=1438.5 11本	部品セット SK-234-27 1セット 〔六角ボルト M6×16 37本 M6ナット 37ヶ M6ワッシャー 48ヶ〕
	2.5間×5尺	(C/H) SRN4515J	根太 ℓ=1438.5 14本	部品セット SK-234-28 1セット 〔六角ボルト M6×16 46本 M6ナット 46ヶ M6ワッシャー 60ヶ〕
	1間×8尺	(C/H) SRN1824J	根太 ℓ=2348.5 5本	部品セット SK-234-25 1セット 〔六角ボルト M6×16 17本 M6ナット 17ヶ M6ワッシャー 22ヶ〕
	1.5間×8尺	(C/H) SRN2724J	根太 ℓ=2348.5 8本	部品セット SK-234-26 1セット 〔六角ボルト M6×16 27本 M6ナット 27ヶ M6ワッシャー 35ヶ〕
	2間×8尺	(C/H) SRN3624J	根太 ℓ=2348.5 11本	部品セット SK-234-27 1セット 〔六角ボルト M6×16 37本 M6ナット 37ヶ M6ワッシャー 48ヶ〕
	2.5間×8尺	(C/H) SRN4524J	根太 ℓ=2348.5 14本	部品セット SK-234-28 1セット 〔六角ボルト M6×16 46本 M6ナット 46ヶ M6ワッシャー 60ヶ〕
束	2本入	(C/H) SRJP2J	束 ℓ=946	部品セット SK-234-29 1セット 〔六角ボルト M6×16 4ヶ M6ナット 4ヶ M6ワッシャー 4ヶ〕
	3本入	(C/H) SRJP3J	束 ℓ=946	部品セット SK-234-30 1セット 〔六角ボルト M6×16 6本 M6ナット 6ヶ M6ワッシャー 6ヶ〕
連棟柱	(5尺・8尺共通)	(C/H) SARPJ	連棟柱 ℓ=3553	部品セット SK-234-19 1セット 〔アンカー棒 2本〕
連棟たる木	5尺	(C/H) SART15J	垂木 ℓ=1760.5 1本 垂木カバー ℓ=1782 1本 屋根パネル受材 ℓ=864.5 1本 ランマ上枠 ℓ=855.5 1本	部品セット SK-234-33 各1セット 鼻かくし連結カバー 1ヶ 止水パッキン(垂木掛上部) 2ヶ 止水パッキン(垂木掛下部) 2ヶ 止水パッキン(鼻かくし連結用) 1ヶ テクスビス φ4×19 4本 テクスビス φ4×13(皿) 2本 六角ボルト M6×16 6本 M6ワッシャー 4本 樹脂ワッシャー 9本 テクスビス φ4×35 9本
	8尺	(C/H) SART24J	垂木 ℓ=2674 1本 垂木カバー ℓ=2696 1本 屋根パネル受材 ℓ=864.5 2本 ランマ上枠 ℓ=855.5 1本	
連棟根太	5尺	(C/H) SRRN15J	連棟根太 ℓ=1438.5 1本 連棟床カバー ℓ=1453.5 1本	部品セット SK-234-34 1セット 根太掛け連結接続金具 1ヶ 連棟押え材 2ヶ 六角ボルト M6×16 6本 M6ナット 6ヶ M6ワッシャー 6ヶ テクスビス φ4×13(皿) 14本 テクスビス φ4×13 6本
	8尺	(C/H) SRRN24J	連棟根太 ℓ=2348.5 1本 連棟床カバー ℓ=2363.5 1本	
屋根パネル	5尺	SRRP151	屋根樹脂パネル(ブロンズ) W=891 H=1786.5 1枚	
		SRRP151B	屋根樹脂パネル(ブルースモーク) W=891 H=1786.5 1枚	
		SRRP151C	屋根樹脂パネル(透明) W=891 H=1786.5 1枚	
	8尺	SRRP241	屋根樹脂パネル(ブロンズ) W=891 H=2699 1枚	
		SRRP241B	屋根樹脂パネル(ブルースモーク) W=891 H=2699 1枚	
		SRRP241C	屋根樹脂パネル(透明) W=891 H=2699 1枚	
側面調整パネル	5尺	(C/H) SP15N	側面調整パネル(上) 2枚 側面調整パネル(下) 2枚	
	8尺	(C/H) SP24N	側面調整パネル(上) 2枚 側面調整パネル(下) 2枚	
雨樋	たてとい	(C/H) PAT35	たてとい ℓ=3500 1本	
	部品	(C/H) PAB1	25パッキン 1ヶ 固定バンドB 4ヶ エルボ(75°) 3ヶ 接着剤 1ヶ ビス(3種タッピン) φ4×16 2本 テクスビス φ4×16 4本	

■ 規格梱包明細

名称			製品記号	梱包内容
コンパネ・フロア材取付用	根太	1間×5尺	SNW1815J	コンパネ・フロアー材用根太 ℓ=1353 5本　コンパネ・フロアー材用側根太 ℓ=1353 2本 コンパネ・フロアー材用側根太 ℓ=1820 2本 テクスビス φ4×30(Ⅲ) 84本　釘 ℓ=25 130本　ボンド 1ヶ
		1.5間×5尺	SNW2715J	コンパネ・フロアー材用根太 ℓ=1353 8本　コンパネ・フロアー材用側根太 ℓ=1353 2本 コンパネ・フロアー材用側根太 ℓ=1820 3本 テクスビス φ4×30(Ⅲ) 84本　釘 ℓ=25 130本　ボンド 1ヶ
		2間×5尺	SNW3615J	コンパネ・フロアー材用根太 ℓ=1353 11本　コンパネ・フロアー材用側根太 ℓ=1353 2本 コンパネ・フロアー材用側根太 ℓ=1820 4本 テクスビス φ4×30(Ⅲ) 84本　釘 ℓ=25 130本　ボンド 1ヶ
		2.5間×5尺	SNW4515J	コンパネ・フロアー材用根太 ℓ=1353 14本　コンパネ・フロアー材用側根太 ℓ=1353 2本 コンパネ・フロアー材用側根太 ℓ=1820 5本 テクスビス φ4×30(Ⅲ) 84本　釘 ℓ=25 130本　ボンド 1ヶ
		1間×8尺	SNW1824J	コンパネ・フロアー材用根太 ℓ=2263 5本　コンパネ・フロアー材用側根太 ℓ=2263 2本 コンパネ・フロアー材用側根太 ℓ=1820 2本 テクスビス φ4×30(Ⅲ) 108本　釘 ℓ=25 180本　ボンド 1ヶ
		1.5間×8尺	SNW2724J	コンパネ・フロアー材用根太 ℓ=2263 8本　コンパネ・フロアー材用側根太 ℓ=2263 2本 コンパネ・フロアー材用側根太 ℓ=1820 3本 テクスビス φ4×30(Ⅲ) 108本　釘 ℓ=25 180本　ボンド 1ヶ
		2間×8尺	SNW3624J	コンパネ・フロアー材用根太 ℓ=2263 11本　コンパネ・フロアー材用側根太 ℓ=2263 2本 コンパネ・フロアー材用側根太 ℓ=1820 4本 テクスビス φ4×30(Ⅲ) 108本　釘 ℓ=25 180本　ボンド 1ヶ
		2.5間×8尺	SNW4524J	コンパネ・フロアー材用根太 ℓ=2263 14本　コンパネ・フロアー材用側根太 ℓ=2263 2本 コンパネ・フロアー材用側根太 ℓ=1820 5本 テクスビス φ4×30(Ⅲ) 108本　釘 ℓ=25 180本　ボンド 1ヶ
	連棟根太	5尺	SRNW15	コンパネ・フロアー材用連棟根太 ℓ=1353 1本
		8尺	SRNW24	コンパネ・フロアー材用連棟根太 ℓ=2263 1本
フロアー材		5枚入(300幅×4 / 200幅×1)	SFL185	フロアー材(300幅) 4枚　フロアー材(200幅) 1枚
		3枚入(300幅×3)	SFL183	フロアー材(300幅) 3枚
コンパネ		5尺(端部用)	SCP0815	コンパネ W=866 H=1430 1枚
		5尺(中間部用)	SCP0915	コンパネ W=910 H=1430 1枚
		8尺(端部用)	SCP0824	コンパネ W=866 H=1820 1枚　コンパネ W=866 H=520 1枚
		8尺(中間部用)	SCP0924	コンパネ W=910 H=1820 1枚　コンパネ W=910 H=520 1枚

別売品梱包明細表

名称		製品記号	梱包内容
網戸	掃出し6尺H:17	(C/H) SHS1717	組立完成品 WS=897.5 HS=1806.5 上框 ℓ=827 1本　下框 ℓ=827 1本　タテ框(左右) ℓ=1806.5 各1本
	掃出し9尺H:17	(C/H) SHS2617	組立完成品 WS=1352.5 HS=1806.5 上框 ℓ=1282 1本　下框 ℓ=1282 1本　タテ框(左右) ℓ=1806.5 各1本
	掃出し12尺H:17	(C/H) SHS3517	組立完成品 WS=914 HS=1806.5 上框 ℓ=843.5 2本　下框 ℓ=843.5 2本　タテ框(右) ℓ=1806.5 2本 タテ框(左) ℓ=1806.5 1本　突合框 ℓ=1806.5 1本
	掃出し6尺H:21	(C/H) SHS1721	組立完成品 WS=897.5 HS=2157.5 上框 ℓ=827 1本　下框 ℓ=827 1本　タテ框(左右) ℓ=2157.5 各1本
	掃出し9尺H:21	(C/H) SHS2621	組立完成品 WS=1352.5 HS=2157.5 上框 ℓ=1282 1本　下框 ℓ=1282 1本　タテ框(左右) ℓ=2157.5 各1本
	掃出し12尺H:21	(C/H) SHS3521	組立完成品 WS=914 HS=2157.5 上框 ℓ=843.5 2本　下框 ℓ=843.5 2本　タテ框(右) ℓ=2157.5 2本 タテ框(左) ℓ=2157.5 1本　突合せ框 ℓ=2157.5 1本
	高窓 3尺H:09	(C/H) SWS0809	組立完成品 WS=423.5 HS=882.5 上框 ℓ=394 1本　下框 ℓ=394 1本　タテ框(左右) ℓ=882.5 各1本
	高窓 6尺H:09	(C/H) SWS1709	組立完成品 WS=878.5 HS=882.5 上框 ℓ=849 1本　下框 ℓ=849 1本　タテ框(左右) ℓ=882.5 各1本
	高窓 3尺H:12	(C/H) SWS0812	組立完成品 WS=423.5 HS=1233.5 上框 ℓ=394 1本　下框 ℓ=394 1本　タテ框(左右) ℓ=1233.5 各1本
	高窓 6尺H:12	(C/H) SWS1712	組立完成品 WS=878.5 HS=1233.5 上框 ℓ=849 1本　下框 ℓ=849 1本　タテ框(左右) ℓ=1233.5 各1本
	ルーバーサッシ	(C/H) SLS0809	組立完成品 WS=785 HS=796.5 上框 ℓ=767 1本　下框 ℓ=767 1本　タテ框(左右) ℓ=796.5 各1本 上框アタッチメント ℓ=770 1本
	上げ下げ窓	(C/H) SBS0809	組立完成品 WS=812 HS=446 上框 ℓ=812 1本　下框 ℓ=812 1本　タテ框(左右) ℓ=424 各1本
	ランマ内倒し窓	(C/H) SUS0803	組立完成品 WS=776.4 HS=286 上下框 ℓ=738 各1本　タテ框 ℓ=286 2本

別売品梱包明細表

名称		製品番号	梱包内容
中桟	掃出し6尺H：17	(C/H) SHN17	中桟 ℓ＝813.5 2本 部品セット SB-115 1セット 〔ビス φ4×55(ナベ) 4本 ビス孔塞ぎ 4ヶ〕
	掃出し9尺H：17	(C/H) SHN26	中桟 ℓ＝1267.5 2本 部品セット SB-115 1セット 〔ビス φ4×55(ナベ) 4本 ビス孔塞ぎ 4ヶ〕
	掃出し12尺H：17	(C/H) SHN35	中桟 ℓ＝827.5 4本 部品セット SB-115 2セット 〔ビス φ4×55(ナベ) 8本 ビス孔塞ぎ 8ヶ〕
	掃出し6尺H：21	(C/H) SHN1721	中桟 ℓ＝793.5 2本 部品セット SB-115 1セット 〔ビス φ4×55(ナベ) 4本 ビス孔塞ぎ 4ヶ〕
	掃出し9尺H：21	(C/H) SHN2621	中桟 ℓ＝1247.5 2本 部品セット SB-115 1セット 〔ビス φ4×55(ナベ) 4本 ビス孔塞ぎ 4ヶ〕
	掃出し12尺H：21	(C/H) SHN3521	中桟 ℓ＝807.5 4本 部品セット SB-115 2セット 〔ビス φ4×55(ナベ) 8本 ビス孔塞ぎ 8ヶ〕
	框ドア	(C/H) SDN	中桟 ℓ＝696 1本 部品セット SK-160-4 1セット 〔ビス φ4×65(ナベ) 3本 孔塞ぎ材 3ヶ〕
換気框	掃出し6尺H：17	(C/H) AGKYE354	換気框 ℓ＝833 1本 ※8㎜切詰めてください。
	掃出し9尺H：17	(C/H) AGTYE262	換気框 ℓ＝1283 1本 ※3㎜切詰めてください。
	掃出し12尺H：17	(C/H) AGKYC354	換気框 ℓ＝843 1本 ※4㎜切詰めてください。
	掃出し6尺H：21	(C/H) AGKYC17	換気框 ℓ＝813 1本 ※8㎜切詰めてください。
	掃出し9尺H：21	(C/H) AGKYC262	換気框 ℓ＝1262 1本 ※2㎜切詰めてください。
	掃出し12尺H：21	(C/H) AGKXE354	換気框 ℓ＝821 1本 ※2㎜切詰めてください。 ※ガラス寸法は、H寸法を76㎜切断してください。
框ドア	ドアチェック	(C/H) FJDBOX2	本体 1セット アーム取付ビス φ5×16(皿) 3本 本体取付ビス φ6×20(皿) 4本 取付説明書 1ヶ
戸袋調整部材	右用	(C/H) SRDSRJ	戸袋調整柱(右) ℓ＝3000 1本 縦枠アタッチメント ℓ＝2000 1本 押縁 ℓ＝2000 1本 部品セット SK-234-36 1セット 〔戸袋調整柱接続金具(上) 1ヶ 戸袋調整柱接続金具(下) 3ヶ ネジ持ち 1ヶ シーラー 2ヶ テクスビス φ4×13 28本 テクスビス φ4×25 10本 トラスビス φ4×10 2本〕 部品セット SK-234-37 1セット 〔バックアップ材 6ヶ〕
	左用	(C/H) SRDSLJ	戸袋調整柱(左) ℓ＝3000 1本 縦枠アタッチメント ℓ＝2000 1本 押縁 ℓ＝2000 1本
ランマ嵌殺し窓	1間	(C/H) SXA18J	ランマ束 ℓ＝397.5 1本 縦枠 ℓ＝351 4本 縦枠アタッチメント ℓ＝351 4本 縦押縁 ℓ＝351 4本 部品セット SK-234-38 1セット 〔垂木接続金具 2ヶ テクスビス φ4×25 8本 六角ボルト 2本 セッティングブロック 4ヶ 前梁シーラー 2ヶ〕
	1.5間	(C/H) SXA27J	ランマ束 ℓ＝397.5 2本 縦枠 ℓ＝351 6本 縦枠アタッチメント ℓ＝351 6本 縦押縁 ℓ＝351 6本 部品セット SK-234-39 1セット 〔垂木接続金具 4ヶ テクスビス φ4×25 12本 六角ボルト 4本 セッティングブロック 6ヶ 前梁シーラー 2ヶ〕
	2間	(C/H) SXA36J	ランマ束 ℓ＝397.5 3本 縦枠 ℓ＝351 8本 縦枠アタッチメント ℓ＝351 8本 縦押縁 ℓ＝351 8本 部品セット SK-234-40 1セット 〔垂木接続金具 6ヶ テクスビス φ4×25 16本 六角ボルト 6本 セッティングブロック 8ヶ 前梁シーラー 2ヶ〕
	2.5間	(C/H) SXA45J	ランマ束 ℓ＝397.5 4本 縦枠 ℓ＝351 10本 縦枠アタッチメント ℓ＝351 10本 縦押縁 ℓ＝351 10本 部品セット SK-234-41 1セット 〔垂木接続金具 8ヶ テクスビス φ4×25 20本 六角ボルト 8本 セッティングブロック 10ヶ 前梁シーラー 2ヶ〕
遮光ネットA型	5尺	(C/H) SACG15	組立完成品 上下框 ℓ＝936 2本 タテ框(左右) ℓ＝1456 各1本
	8尺	(C/H) SACG24	組立完成品 上下框 ℓ＝936 2本 中桟 ℓ＝890 1本 タテ框(左右) ℓ＝2369 各1本
遮光ネットレール	1間	(C/H) SCE18	遮光ネットレール ℓ＝1865 2本 部品セット SK-178-35 各1セット 〔テクスビス φ4×16 12本〕
	1.5間	(C/H) SCE27	遮光ネットレール ℓ＝2775 2本
	2間	(C/H) SCE36	遮光ネットレール ℓ＝3685 2本
	2.5間	(C/H) SCE45	遮光ネットレール ℓ＝4595 2本
側面調整パネル	換気扇用 5尺	(C/H) SPA15N	側面調整パネル(上)換気扇用 1枚 側面調整パネル(上) 1枚 側面調整パネル(下) 2枚
	換気扇用 8尺	(C/H) SPA24N	側面調整パネル(上)換気扇用 1枚 側面調整パネル(上) 1枚 側面調整パネル(下) 2枚
フック棒	天井スクリーン内倒し窓用	HOOK12	長さ 1200㎜

1. 壁面の墨出し・埋込基礎の設定

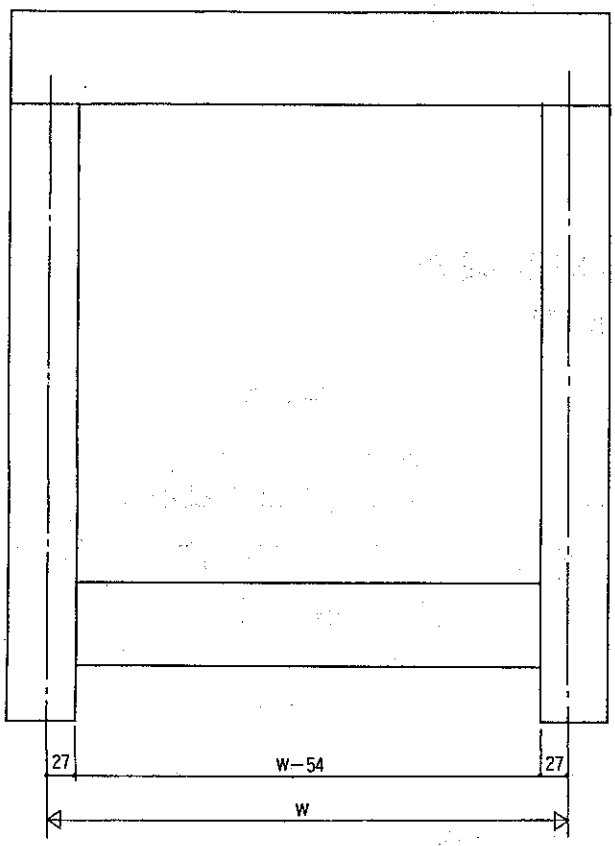

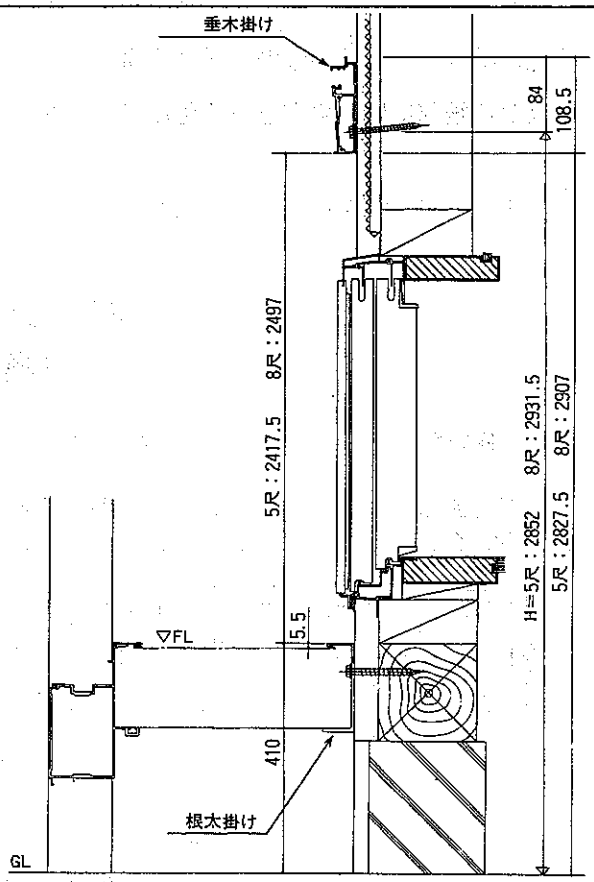

	1 間	1.5 間	2 間	2.5 間
W	1820	2730	3640	4550

根太掛けと垂木掛けの位置を
垂平に墨出ししてください。

基礎伏図表

☒＝ 隅柱　　□＝束

奥行 D ＼ 間口 W	1.0間 1820	1.5間 2730	2.0間 3640	2.5間 4555
5尺 1490	910 910 D/2 D W	910 910 910 W/2 W/2 W	1213 1213 1213 W/2 W/2 W	1137.5 1137.5 1137.5 1137.5 W/2 W/2 W
8尺 2400	910 910 D/2 W	910 910 910 W/2 W/2 W	910 910 910 910 W/2 W/2 W	1137.5 1137.5 1137.5 1137.5 W/2 W/2 W

柱及び束柱の埋込みについて

- 柱は350mm埋込んでください。
- 束は200mm埋込んでください。
- 基礎の寸法は400mm×400mmとしてください。
- 風の強く吹く地区では基礎を間口方向に大きくして、配筋で補強してください。

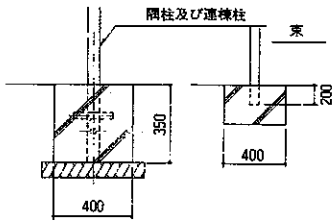

基礎伏図表（連棟）

連棟の場合は、下図参考例（間口３間）のように束の設定をしてください。

◎大引連結部には必ず束を取り付けてください。

☒＝隅柱用又は連結柱用　　□＝束　用

１間＋２間＝３間の場合
（奥行５尺）

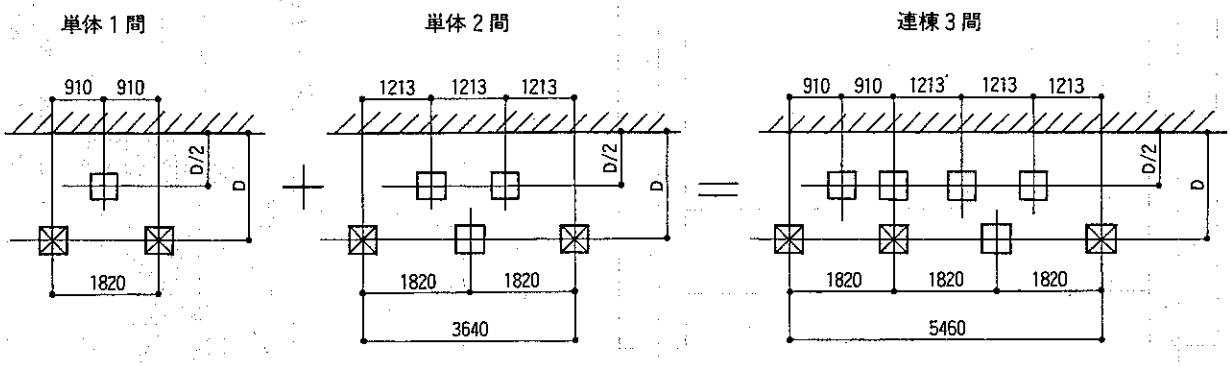

1.5間＋1.5間＝３間の場合
（奥行８尺）

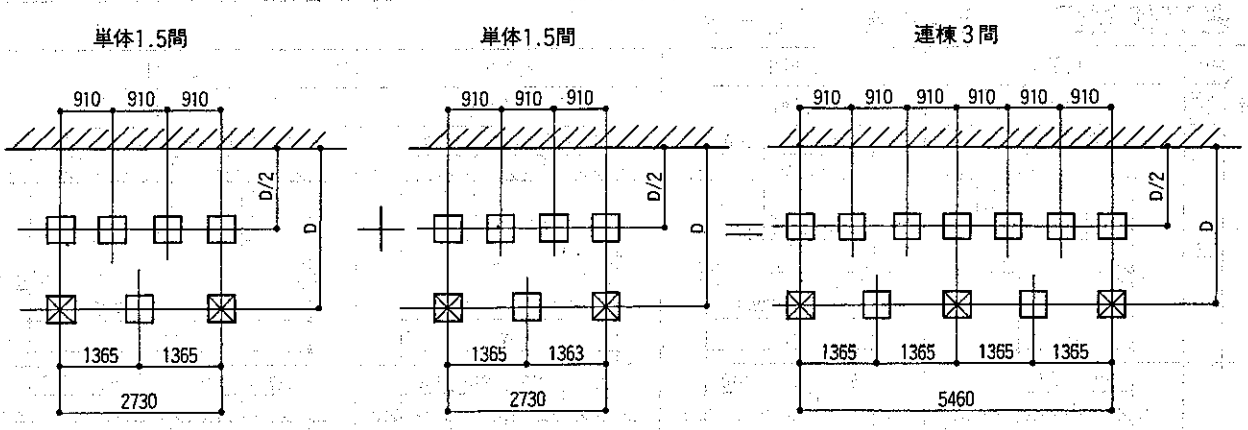

2. 連棟仕様について

2-1 垂木掛けの加工

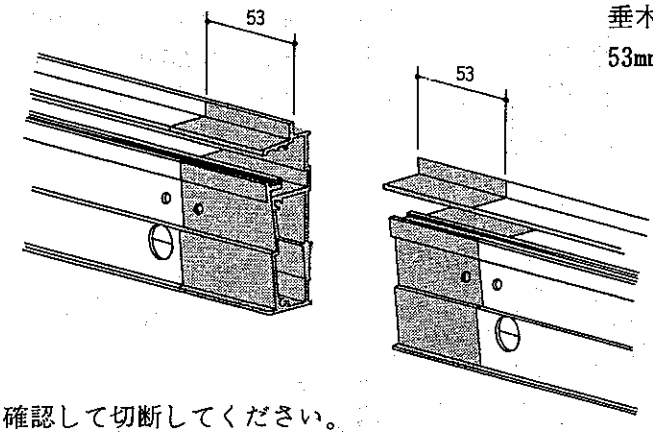

垂木掛けの連棟部側の端部より
53mm切断してください。

（注） 切断は左右を確認して切断してください。

2-2 鼻かくしの加工

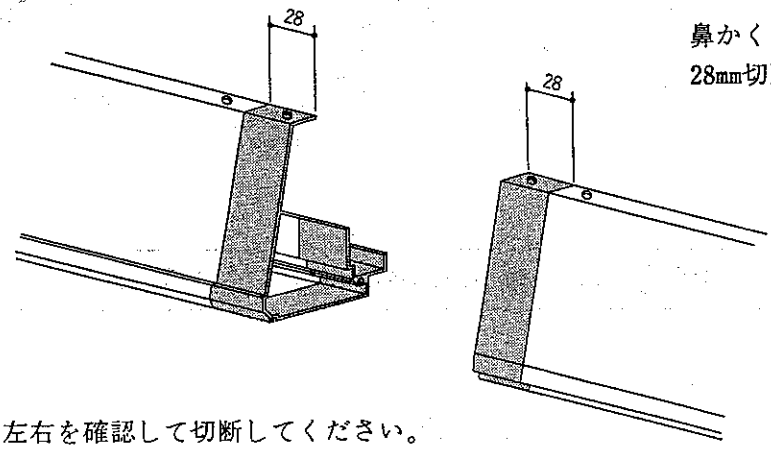

鼻かくしの連棟部側の端部より
28mm切断して下さい。

（注） 切断は左右を確認して切断してください。

2-3 水切の加工

水切の連棟部側の端部より
52mm切断してください。

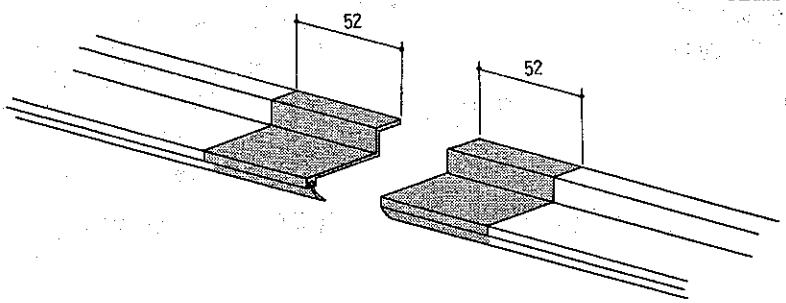

（注） 切断は左右を確認して切断してください。

組立てネジ一覧表　　注） ＊印はカラーのビスを使用して下さい。

1 コーチスクリュー（十字穴付） φ8×75	2 コーチスクリュー（十字穴付） φ6×70	3 六角ボルト M10×110	4 六角ボルト M8×30	5 六角ボルト M8×20
6 六角ボルト（十字穴付） M6×16	7 タッピンネジ1種（ナベ） φ6×35	8 タッピンネジ2種（ナベ・ガイド付） φ5×60	9 タッピンネジ2種（ナベ・ガイド付） φ4×25	10 タッピンネジ2種（皿） φ4×20
11 タッピンネジ1種（トラス） φ4×50	12 タッピンネジ3種（トラス） φ4×10	13 タッピンネジ3種（皿） φ4×25	14 タッピンネジ3種（皿） φ4×14	15 テクスネジ（ナベ） φ4×35

3. 部品取付け

3-1 隅柱に力骨・接続金具・垂木接続金具が取付けてあります。

※ランマ嵌殺し窓及びランマ内倒し窓を取付ける場合は力骨（前梁用）を351㎜下った加工孔に前梁シーラー（セット部品）を貼り付け後、ボルトで固定してください。

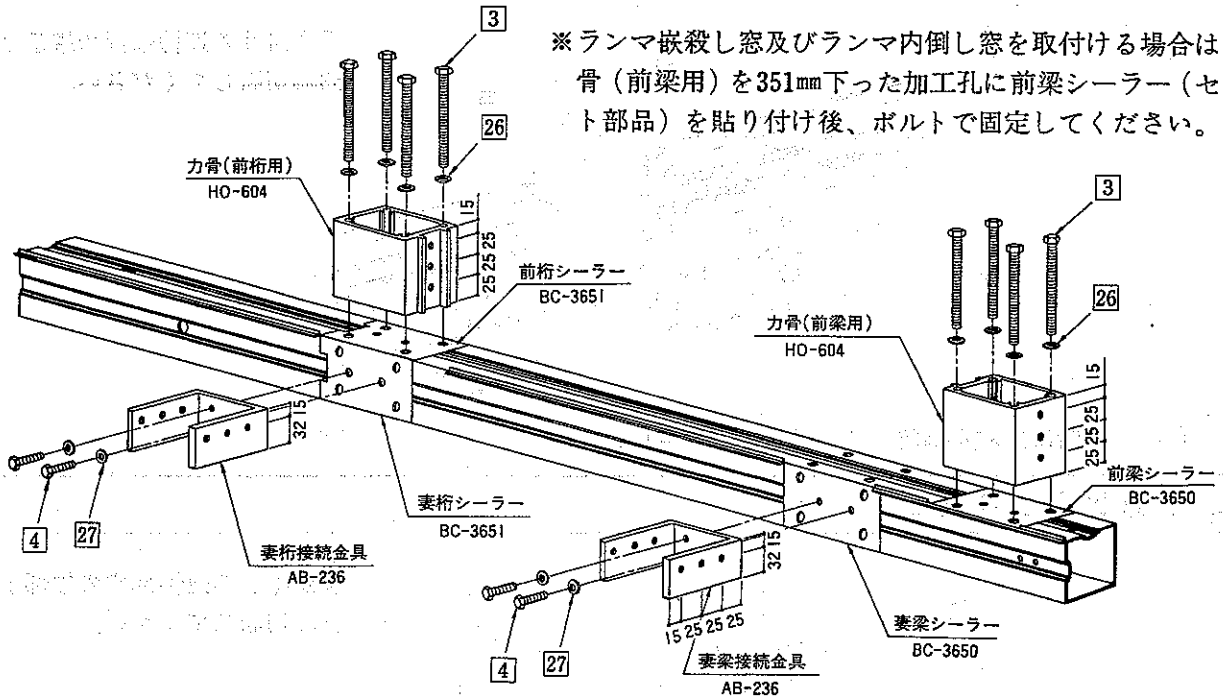

3-2 連棟柱に力骨・接続金具・垂木接続金具が取付けてあります。

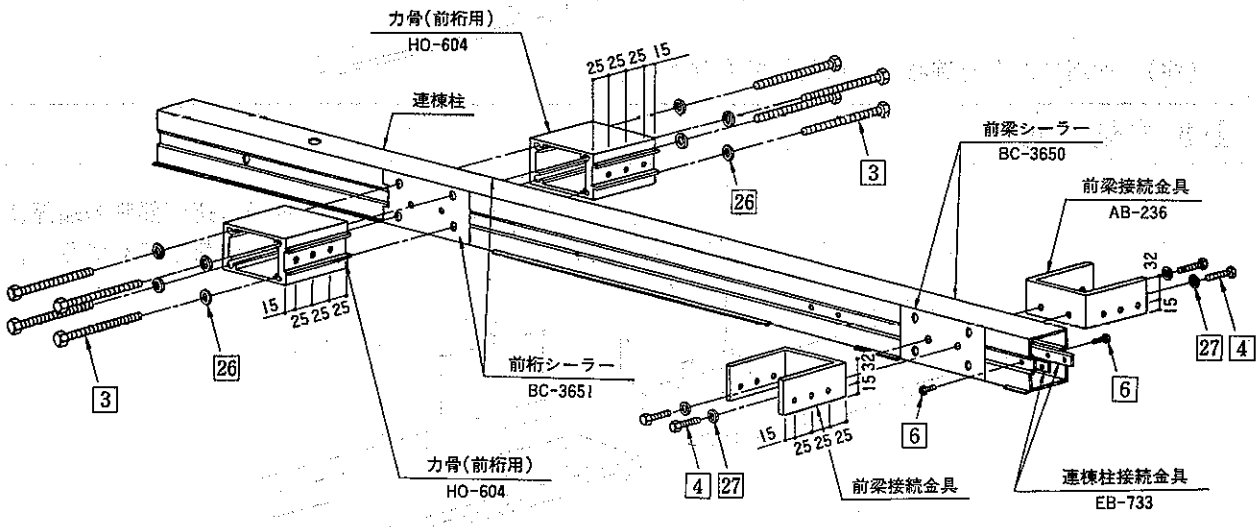

※ランマ嵌殺し窓及びランマ内倒し窓を取付ける場合は力骨（前梁用）を351㎜下った加下孔に前梁シーラー（セット部品）を貼り付け後、ボルトで固定してください。

16 テクスピス(ナベ) φ4×25	17 テクスピス(ナベ) φ4×19	18 テクスピス(ナベ) φ4×16	19 テクスピス(ナベ) φ4×13	20 テクスピス(皿) φ4×25
21 テクスピス(皿) φ4×19	22 テクスピス(皿) φ4×16	23 テクスピス(皿) φ4×13	24 テクスピス(皿) φ4×10	25 六角ナット M6
26 ワッシャー(小形丸) φ10	27 ワッシャー φ8	28 ワッシャー φ6	29 樹脂ワッシャー φ4	30 角ワッシャー φ6

3-3 軀体柱及びランマ上枠に接続金具が取付けてあります。

軀体柱

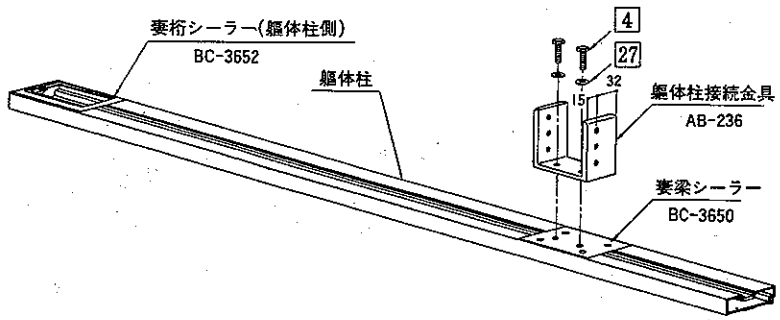

ランマ上枠

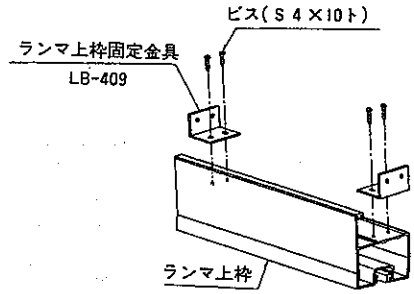

3-4 束及びランマ妻柱に接続金具が取付けてあります。

束

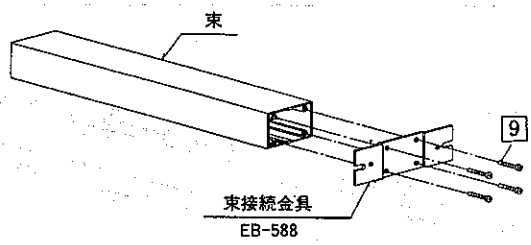

ランマ妻柱

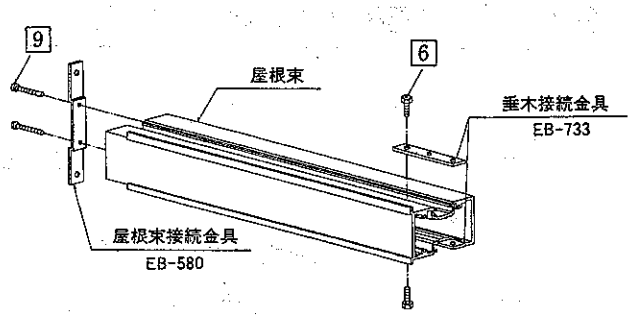

3-5 垂木掛けに垂木接続金具・軀体柱接続金具・端部キャップが取付けてあります。

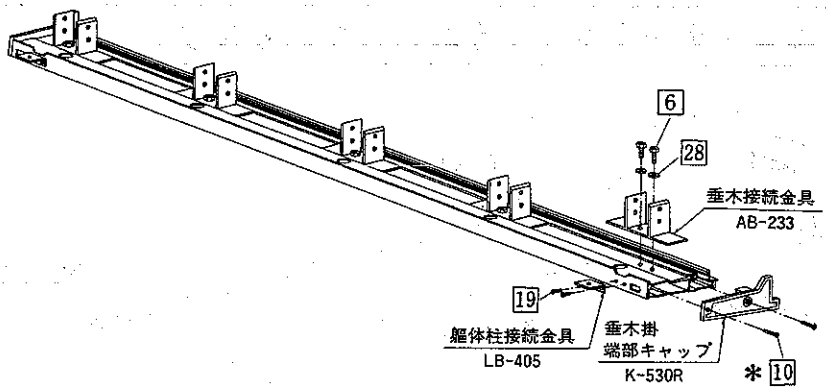

組立てネジ一覧表　　注)　＊印はカラーのビスを使用して下さい。

1 コーチスクリュー(十字穴付) φ8×75	2 コーチスクリュー(十字穴付) φ6×70	3 六角ボルト M10×110	4 六角ボルト M8×30	5 六角ボルト M8×20
6 六角ボルト(十字穴付) M6×16	7 タッピンネジ1種(ナベ) φ6×35	8 タッピンネジ2種(ナベ・ガイド付) φ5×60	9 タッピンネジ2種(ナベ・ガイド付) φ4×25	10 タッピンネジ2種(皿) φ4×20
11 タッピンネジ1種(トラス) φ4×50	12 タッピンネジ3種(トラス) φ4×10	13 タッピンネジ3種(皿) φ4×25	14 タッピンネジ3種(皿) φ4×14	15 テクスネジ(ナベ) φ4×35

3-6 妻垂木に接続金具・垂木フサギ・セッティングブロックが取付けてあります。

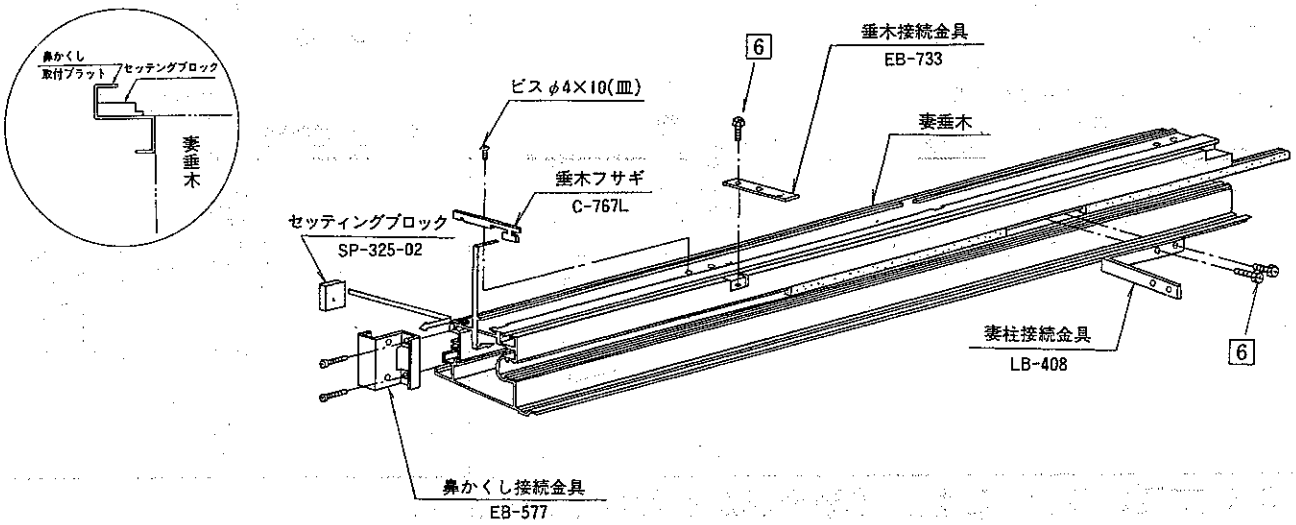

3-7 垂木及び連棟垂木に鼻かくし接続金具・垂木フサギ・セッティングブロックが取付けてあります。

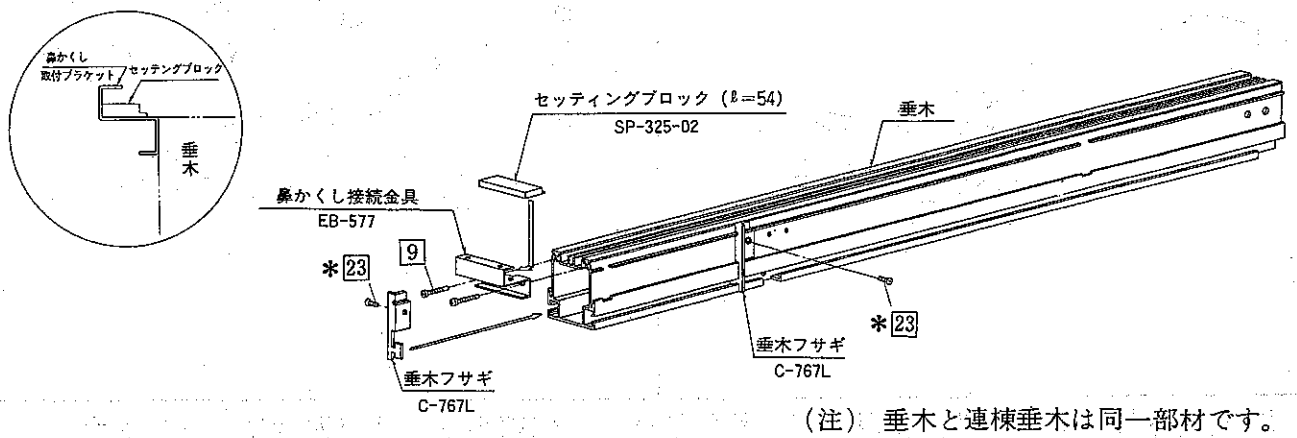

(注) 垂木と連棟垂木は同一部材です。

3-8 鼻かくしにコーナーキャップを取付けてあります。

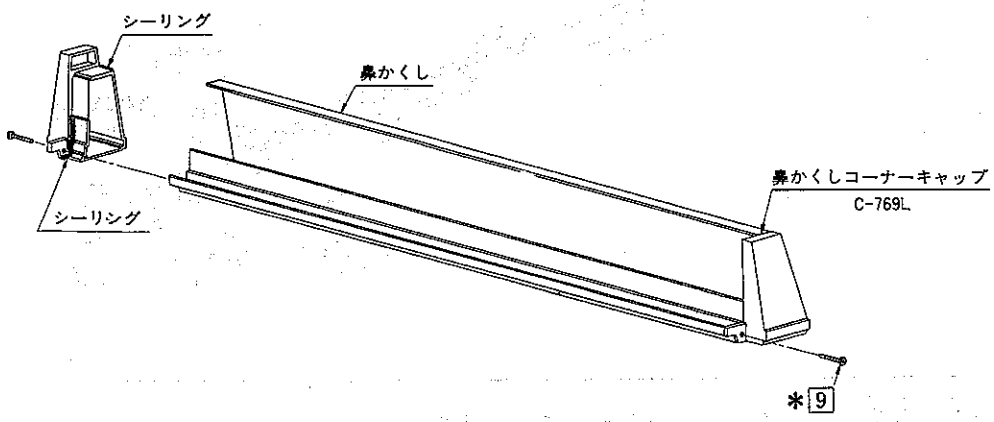

16 テクスピス(ナベ) φ4×25	17 テクスピス(ナベ) φ4×19	18 テクスピス(ナベ) φ4×16	19 テクスピス(ナベ) φ4×13	20 テクスピス(皿) φ4×25
21 テクスピス(皿) φ4×19	22 テクスピス(皿) φ4×16	23 テクスピス(皿) φ4×13	24 テクスピス(皿) φ4×10	25 六角ナット M6
26 ワッシャー(小形丸) φ10	27 ワッシャー φ8	28 ワッシャー φ6	29 樹脂ワッシャー φ4	30 角ワッシャー φ6

4. 垂木掛け・軀体柱・根太掛けの取付け

(参考)
床に重量物を置くため、根太本数を増やす場合は、あらかじめ根太掛けに根太取付孔加工(φ7)をしてください。

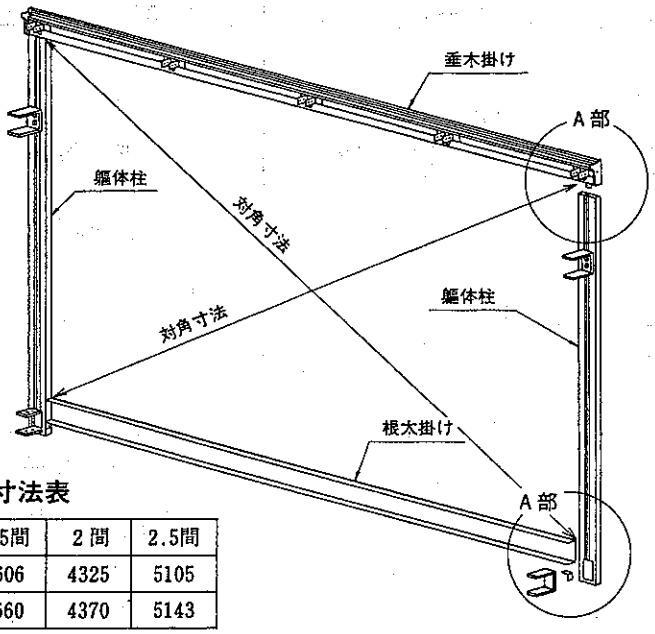

対角寸法表

	1間	1.5間	2間	2.5間
5尺	2994	3606	4325	5105
8尺	3058	3660	4370	5143

- 垂木掛けを外壁に固定してください。
- 垂木掛け・軀体柱・根太掛けを枠組みしてください。
- 水平・直角・対角を確認して外壁に固定してください。
- 外壁と垂木掛け・軀体柱を防水処理(シーリング)してください。

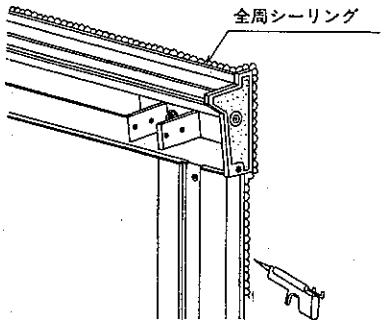

A部

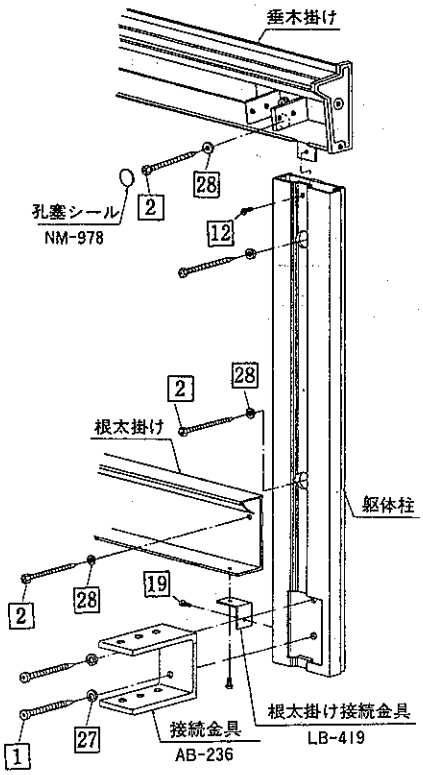

(注) ●孔塞ぎシールは両端のみ取付けてください。
●根太掛け接続金具の長孔面を根太掛け側に取付けてください。

5. 連棟仕様の場合

垂木掛けの連結

- 連結部(左・右)に止水パッキンを入れシーリングしてください。

[(注) アルミ形材と止水パッキンの接触面には、全周シールをしてください。水もれの原因になります。]

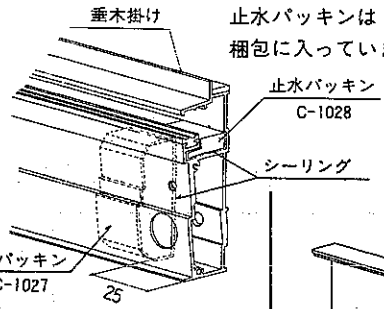

止水パッキンは「連棟たる木」の梱包に入っています。

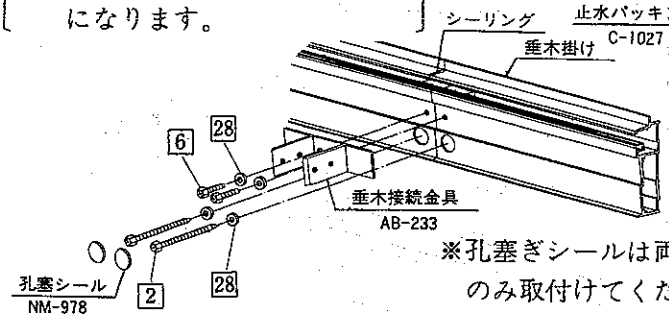

※孔塞ぎシールは両端及び連結部のみ取付けてください。

根太掛けの連結

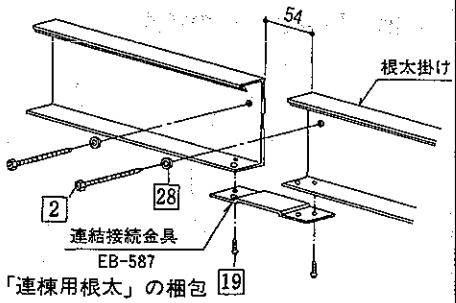

「連棟用根太」の梱包に入っています。

組立てネジ一覧表　注) ＊印はカラーのビスを使用して下さい。

1 コーチスクリュー(十字穴付) φ8×75	2 コーチスクリュー(十字穴付) φ6×70	3 六角ボルト M10×110	4 六角ボルト M8×30	5 六角ボルト M8×20
6 六角ボルト(十字穴付) M6×16	7 タッピンネジ1種(ナベ) φ6×35	8 タッピンネジ2種(ナベ・ガイド付) φ5×60	9 タッピンネジ2種(ナベ・ガイド付) φ4×25	10 タッピンネジ2種(皿) φ4×20
11 タッピンネジ1種(トラス) φ4×50	12 タッピンネジ3種(トラス) φ4×10	13 タッピンネジ3種(皿) φ4×25	14 タッピンネジ3種(皿) φ4×14	15 テクスネジ(ナベ) φ4×35

6-1 側面部材の組立て（隅柱・妻梁・妻桁の組立て）

妻梁・妻桁は仮止めとし、前梁・前桁を取付けた後、本締めしてください。

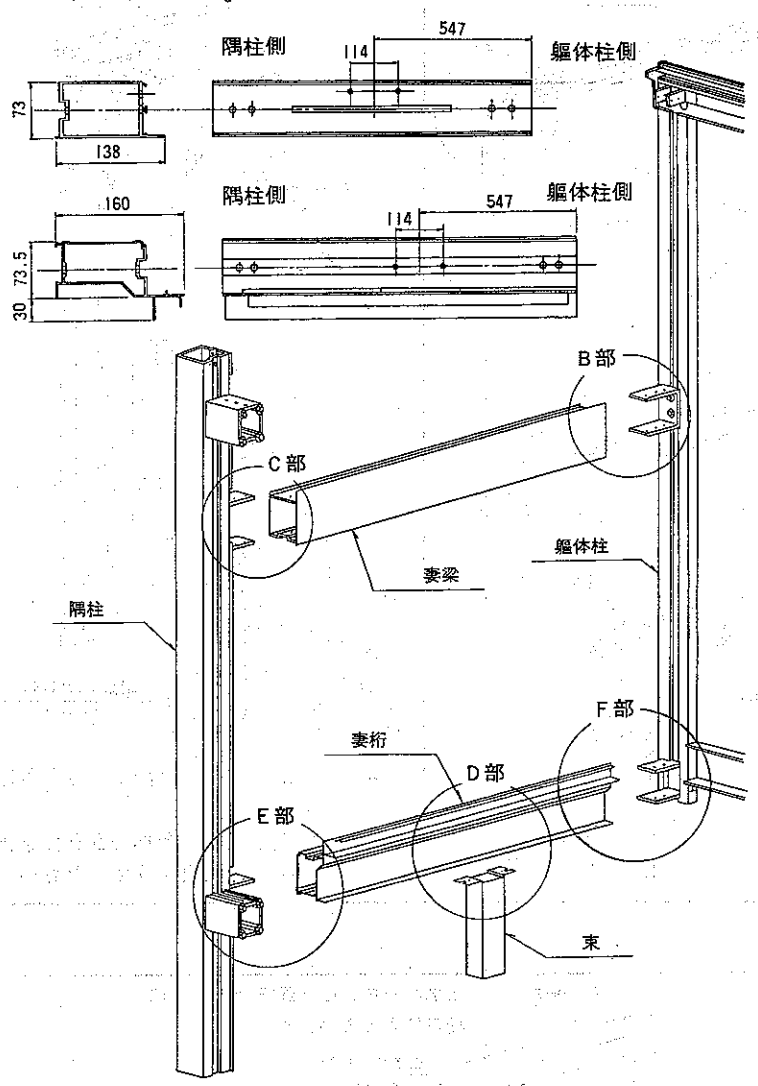

※妻桁下部の束は、奥行５尺には取付きません。

B部　妻梁と軀体柱の取付け

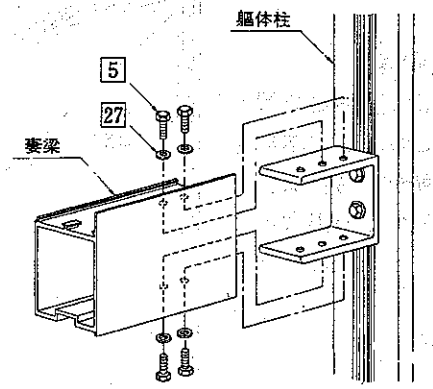

C部　隅柱と妻梁の取付け

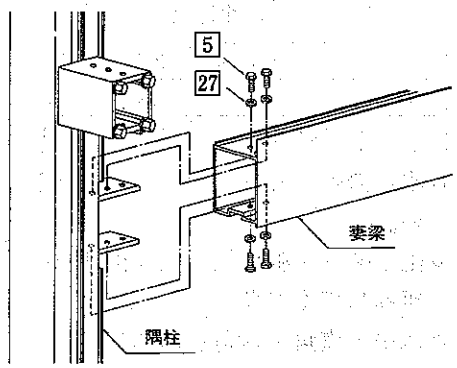

D部　束の取付け

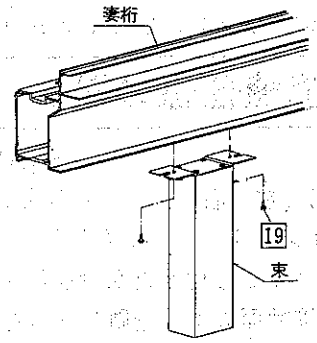

E部　隅柱と妻桁の組立て

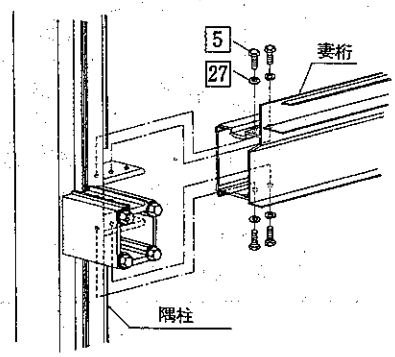

F部　妻桁と軀体柱の組立て

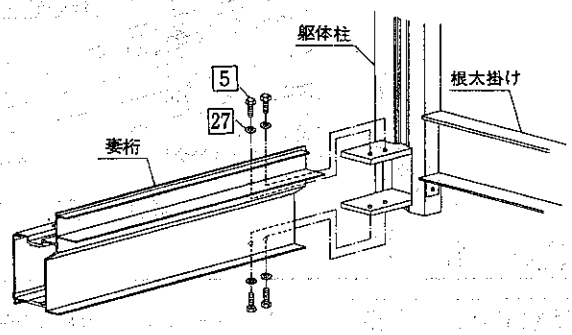

16 テクスピス(ナベ) φ4×25	17 テクスピス(ナベ) φ4×19	18 テクスピス(ナベ) φ4×16	19 テクスピス(ナベ) φ4×13	20 テクスピス(皿) φ4×25
21 テクスピス(皿) φ4×19	22 テクスピス(皿) φ4×16	23 テクスピス(皿) φ4×13	24 テクスピス(皿) φ4×10	25 六角ナット M6
26 ワッシャー(小形丸) φ10	27 ワッシャー φ8	28 ワッシャー φ6	29 樹脂ワッシャー φ4	16 角ワッシャー φ6

6-2 側面部材の組立て（妻垂木・妻柱の取付け）

妻梁・妻柱は仮止めとし、前梁・前桁を取付け後、本締めしてください。

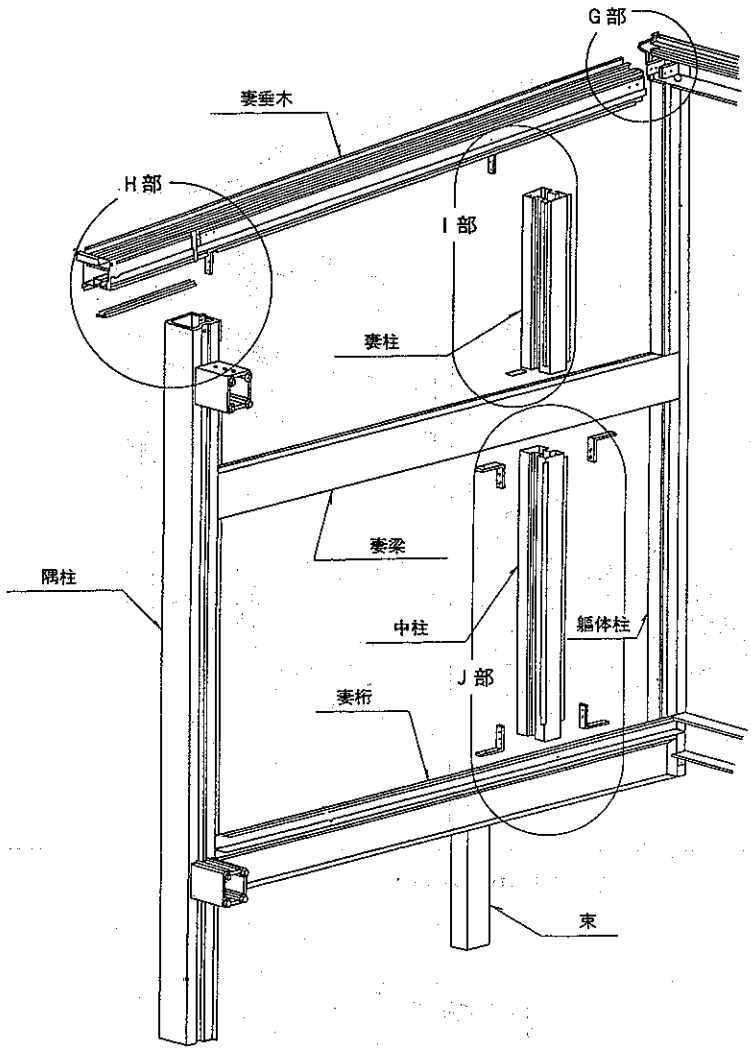

G部　妻垂木と垂木掛けの取付け

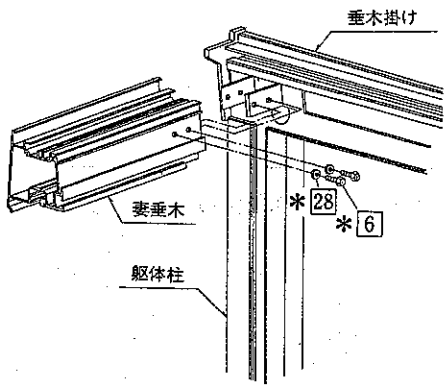

H部　隅柱と妻垂木の取付け

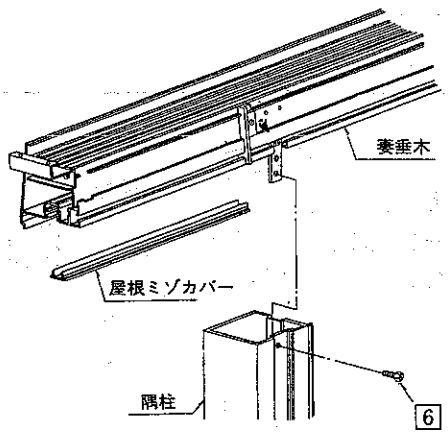

I部　ランマ妻柱の取付け

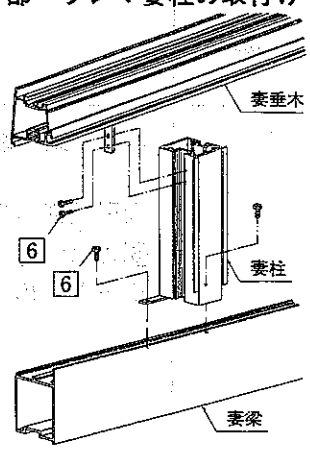

J部　妻柱の取付け

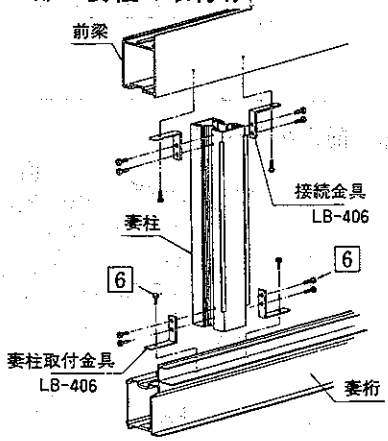

組立てネジ一覧表

注）＊印はカラーのビスを使用して下さい。

1 コーチスクリュー（十字穴付）φ8×75	2 コーチスクリュー（十字穴付）φ6×70	3 六角ボルト M10×110	4 六角ボルト M8×30	5 六角ボルト M8×20
6 六角ボルト（十字穴付）M6×16	7 タッピンネジ1種（ナベ）φ6×35	8 タッピンネジ2種（ナベ・ガイド付）φ5×60	9 タッピンネジ2種（ナベ・ガイド付）φ4×25	10 タッピンネジ2種（皿）φ4×20
11 タッピンネジ1種（トラス）φ4×50	12 タッピンネジ3種（トラス）φ4×10	13 タッピンネジ3種（皿）φ4×25	14 タッピンネジ3種（皿）φ4×14	15 テクスネジ（ナベ）φ4×35

7. 前面横部材の組立て（前梁・前桁・大引の取付け）

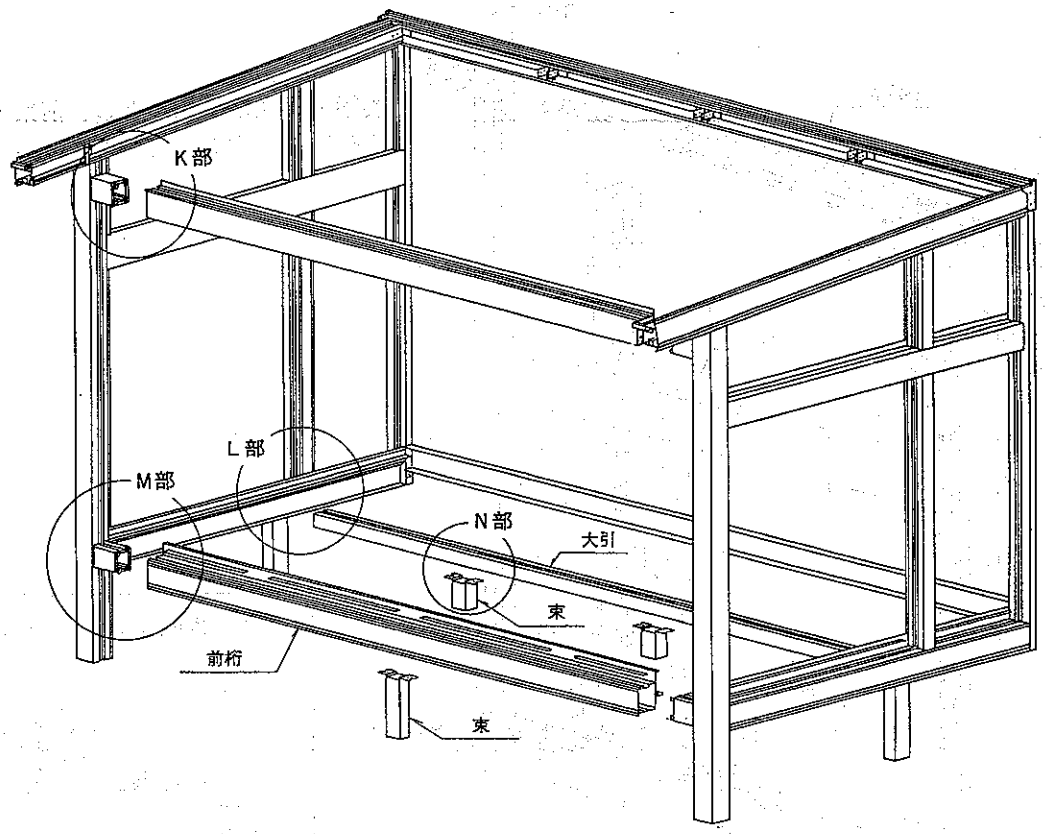

K部　前梁の取付け

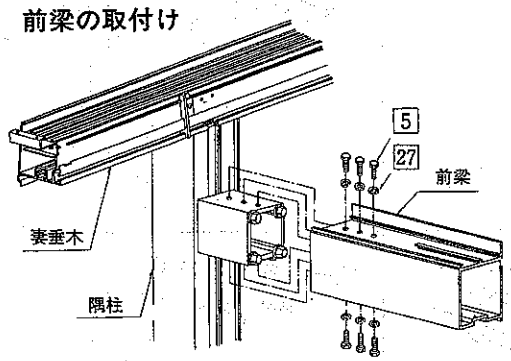

L部　大引の取付け

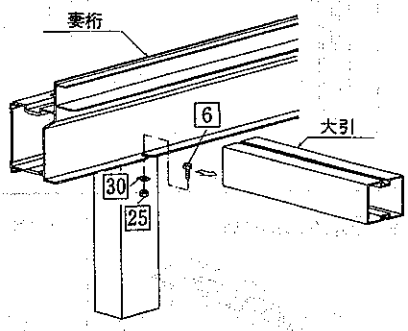

M部　前桁の取付け

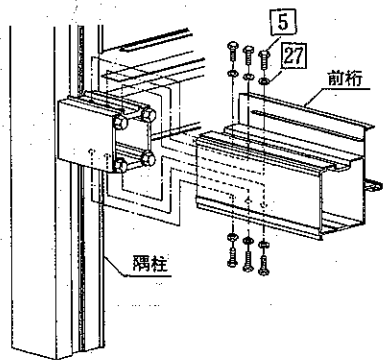

N部　束の取付け

大引端部の切欠きより、
6の六角ボルトを差し込み、
ナット止めしてください。

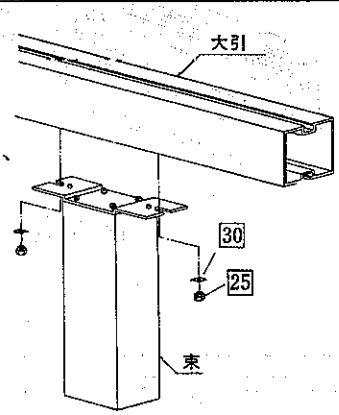

16 テクスピス(ナベ) φ4×25	17 テクスピス(ナベ) φ4×19	18 テクスピス(ナベ) φ4×16	19 テクスピス(ナベ) φ4×13	20 テクスピス(皿) φ4×25
21 テクスピス(皿) φ4×19	22 テクスピス(皿) φ4×16	23 テクスピス(皿) φ4×13	24 テクスピス(皿) φ4×10	25 六角ナット M6
26 ワッシャー(小形丸) φ10	27 ワッシャー φ8	28 ワッシャー φ6	29 樹脂ワッシャー φ4	30 角ワッシャー φ6

8. 中柱の取付け

●中柱は、開口製品(サッシ・特窓)の選択により、本数及び取付け位置(910ピッチで取付け)が変わります。
●図は参考例です。

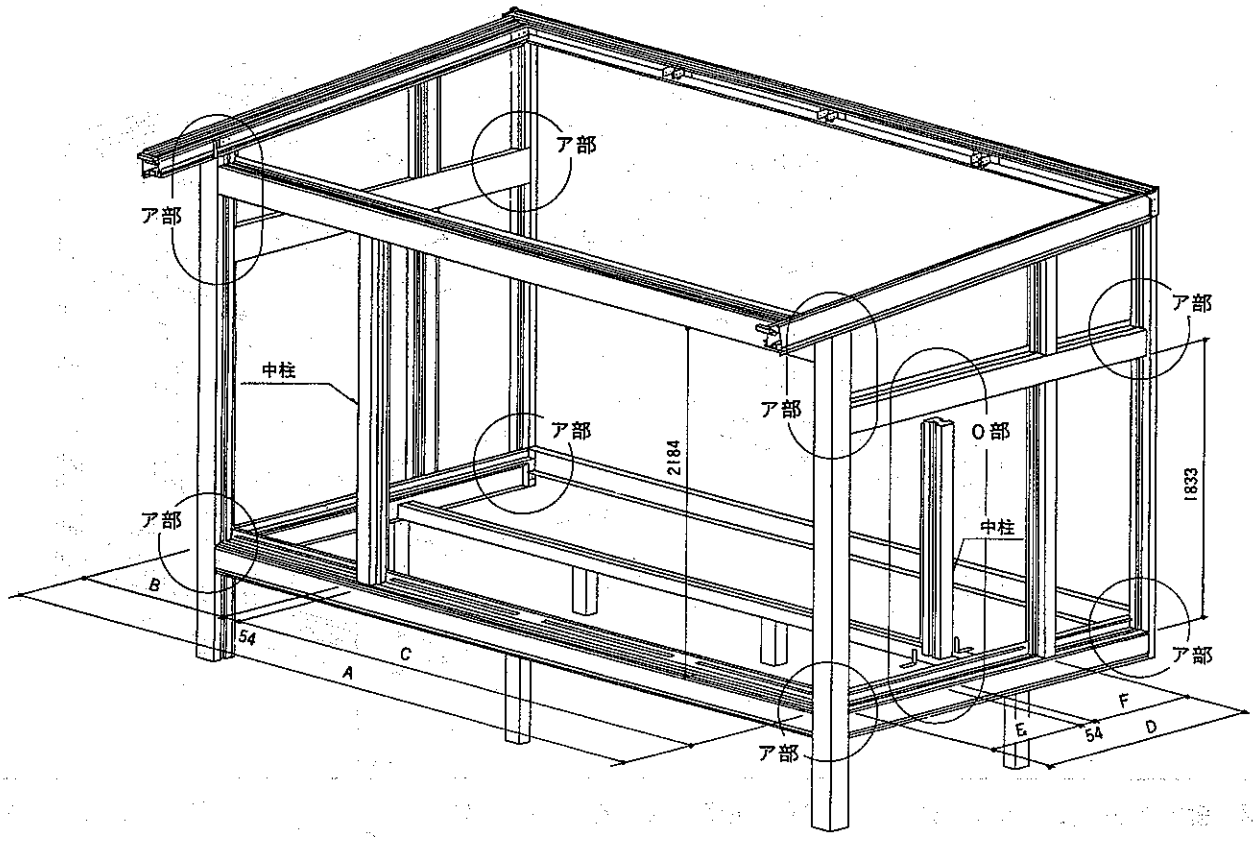

O部　中柱の取付け

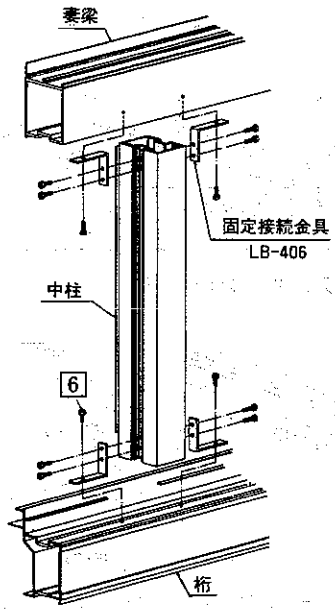

骨組が完了しましたら、各部の寸法を確認してください。

	1間	1.5 間		2 間			2.5 間			
A	1766	2676		3586			4496			
B	856	856	1766	856	1766	2676	856	1766	2676	3586
C	856	1766	856	2676	1766	856	3586	2676	1766	856

	5尺	8尺
D	856	1766
E	—	856
F	—	856

ア部　隅柱及び軀体柱と前梁・妻梁・前桁・妻桁の接続部のスキ間をシーリングしてください。

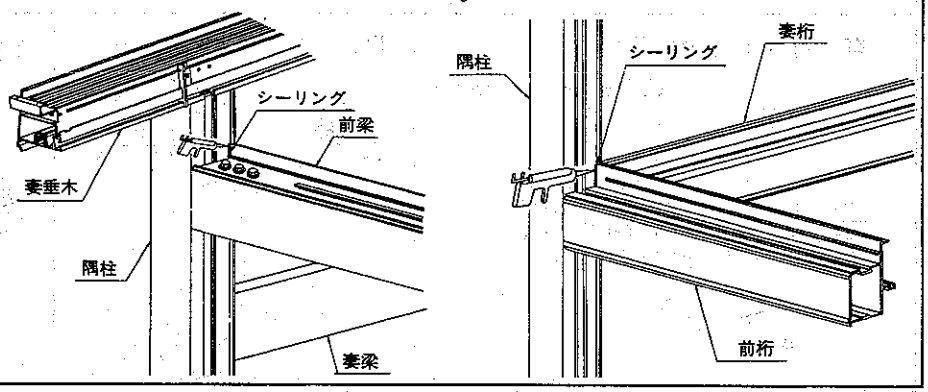

組立てネジ一覧表　　注)　＊印はカラーのビスを使用して下さい。

1 コーチスクリュー(十字穴付) φ8×75	2 コーチスクリュー(十字穴付) φ6×70	3 六角ボルト M10×110	4 六角ボルト M8×30	5 六角ボルト M8×20
6 六角ボルト(十字穴付) M6×16	7 タッピンネジ1種(ナベ) φ6×35	8 タッピンネジ2種(ナベ・ガイド付) φ5×60	9 タッピンネジ2種(ナベ・ガイド付) φ4×25	10 タッピンネジ2種(皿) φ4×20
11 タッピンネジ1種(トラス) φ4×50	12 タッピンネジ3種(トラス) φ4×10	13 タッピンネジ3種(皿) φ4×25	14 タッピンネジ3種(皿) φ4×14	15 テクスネジ(ナベ) φ4×35

9. 垂木及び鼻かくしの組立て

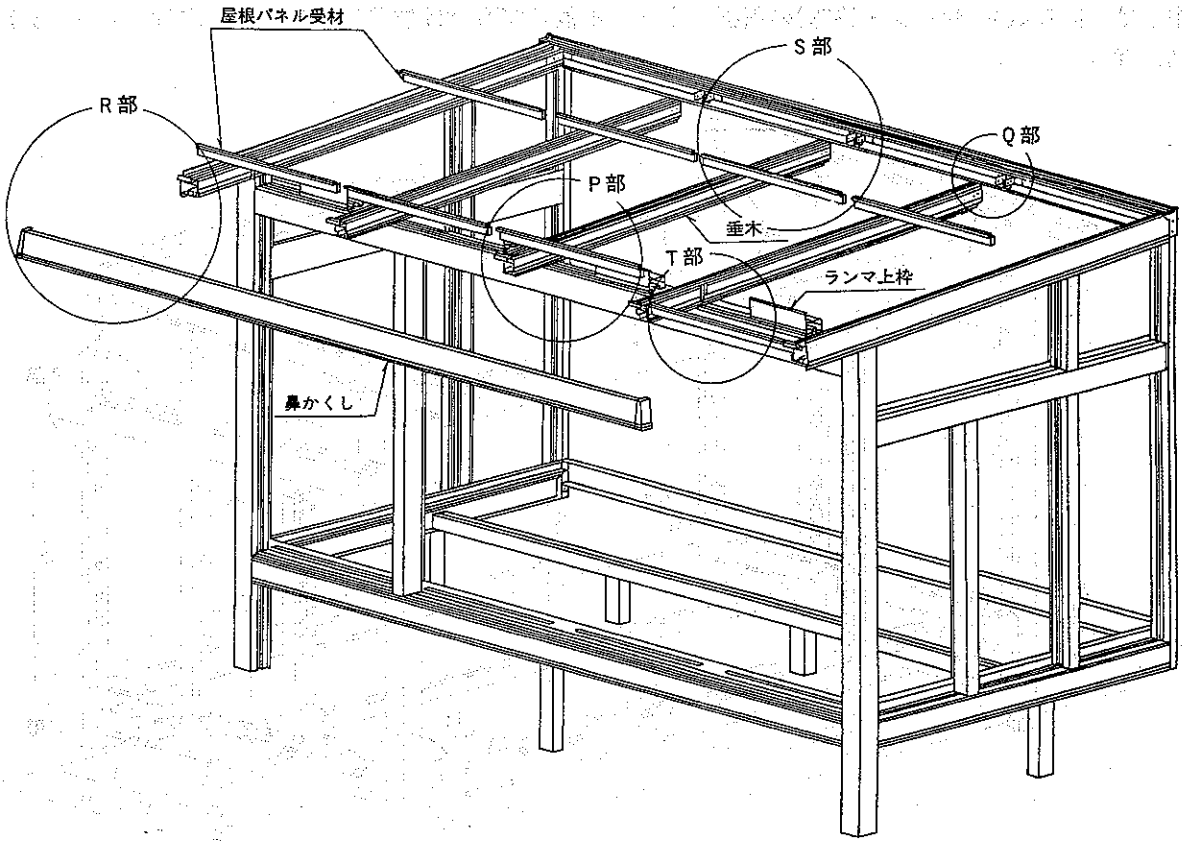

Q部　垂木と垂木掛けの取付け

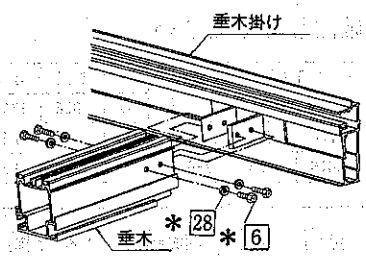

S部　屋根パネル受材の取付け

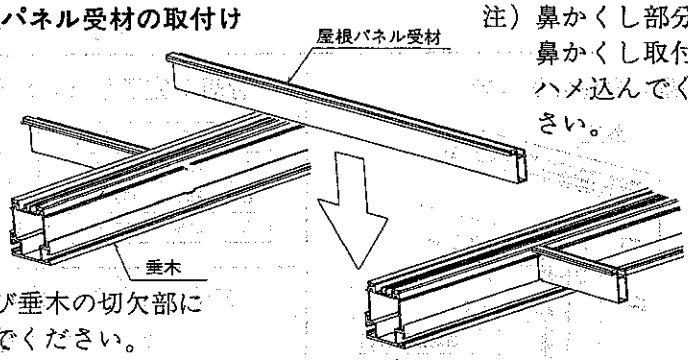

注）鼻かくし部分は鼻かくし取付後ハメ込んでください。

妻垂木及び垂木の切欠部にハメ込んでください。

R部　鼻かくしの取付け

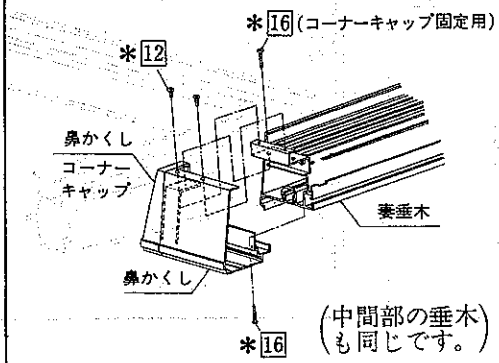

（中間部の垂木も同じです。）

P部　垂木・垂木受けの取付

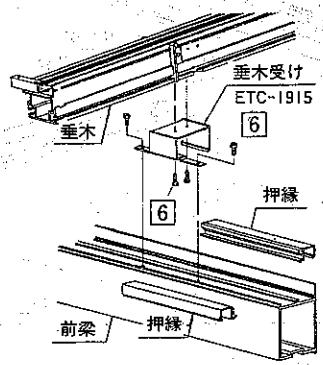

T部　ランマ上枠の取付け

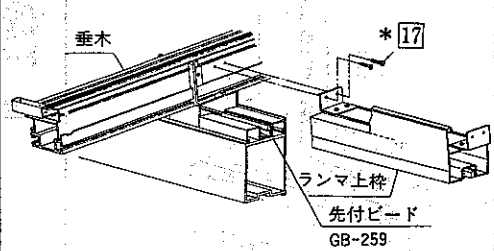

注）ランマ上枠の接続金具をゆるめながら垂木に取付けてください。

16 テクスピス(ナベ) φ4×25	17 テクスピス(ナベ) φ4×19	18 テクスピス(ナベ) φ4×16	19 テクスピス(ナベ) φ4×13	20 テクスピス(皿) φ4×25
21 テクスピス(皿) φ4×19	22 テクスピス(皿) φ4×16	23 テクスピス(皿) φ4×13	24 テクスピス(皿) φ4×10	25 六角ナット M6
26 ワッシャー(小形丸) φ10	27 ワッシャー φ8	28 ワッシャー φ6	29 樹脂ワッシャー φ4	30 角ワッシャー φ6

10. 根太の取付け

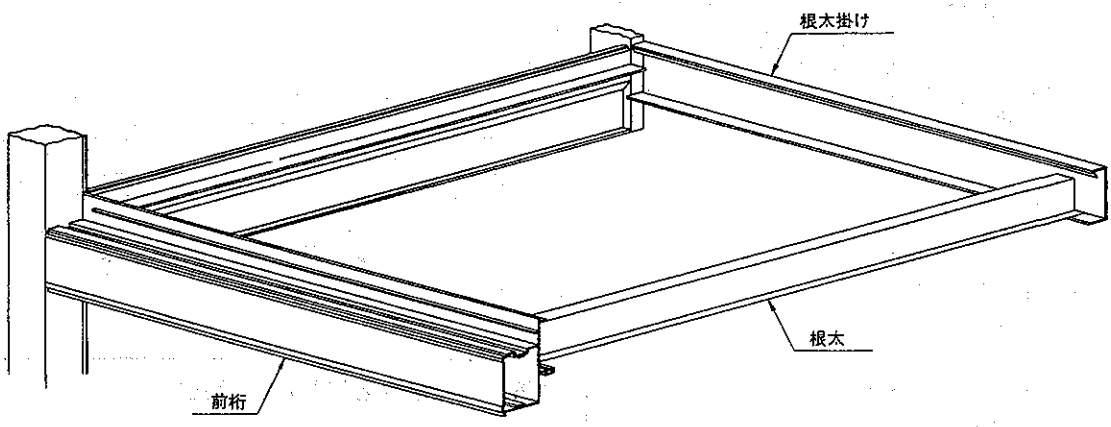

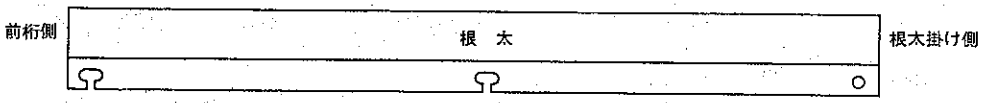

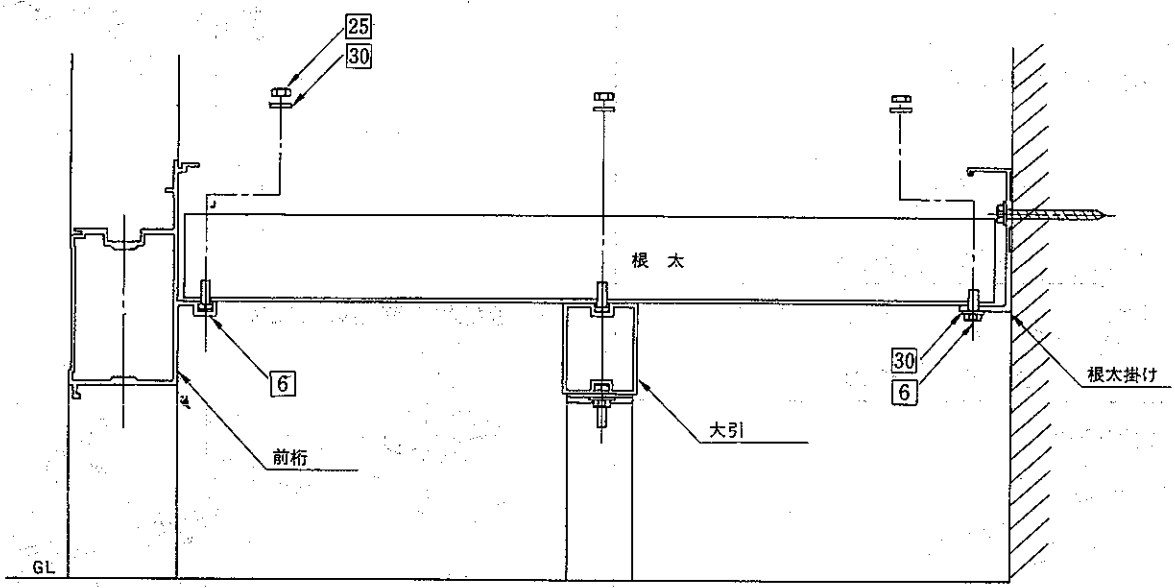

組立てネジ一覧表　　注）＊印はカラーのビスを使用して下さい。

1 コーチスクリュー（十字穴付） φ8×75	2 コーチスクリュー（十字穴付） φ6×70	3 六角ボルト M10×110	4 六角ボルト M8×30	5 六角ボルト M8×20
6 六角ボルト（十字穴付） M6×16	7 タッピンネジ1種（ナベ） φ6×35	8 タッピンネジ2種（ナベ・ガイド付） φ5×60	9 タッピンネジ2種（ナベ・ガイド付） φ4×25	10 タッピンネジ2種（皿） φ4×20
11 タッピンネジ1種（トラス） φ4×50	12 タッピンネジ3種（トラス） φ4×10	13 タッピンネジ3種（皿） φ4×25	14 タッピンネジ3種（皿） φ4×14	15 テクスネジ（ナベ） φ4×35

11-1 連棟仕様の場合（連棟柱・連棟垂木の組立て）

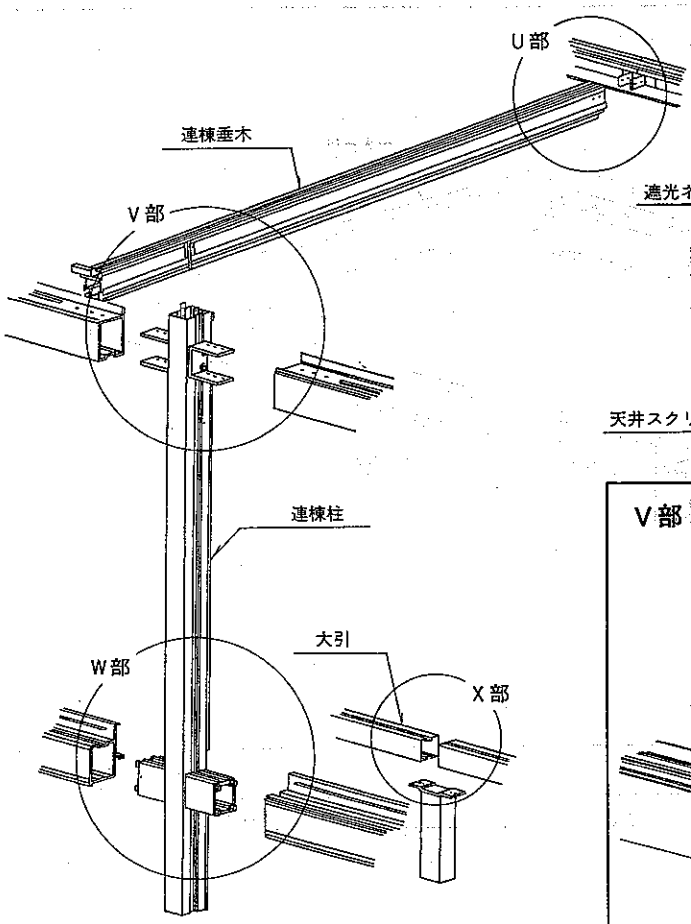

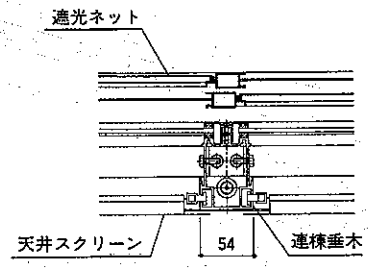

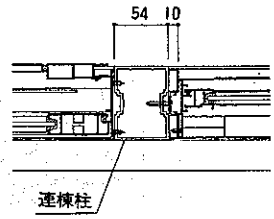

V部　連棟垂木と連棟柱の組立て

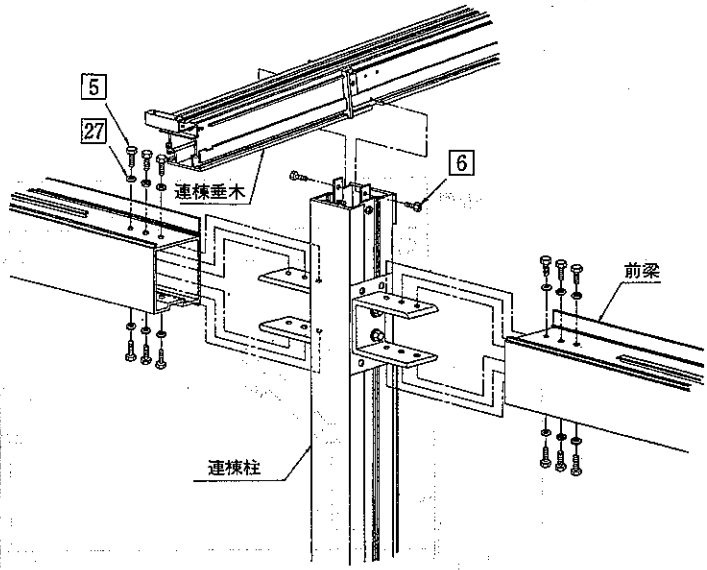

U部　連棟垂木と垂木掛けの組立て

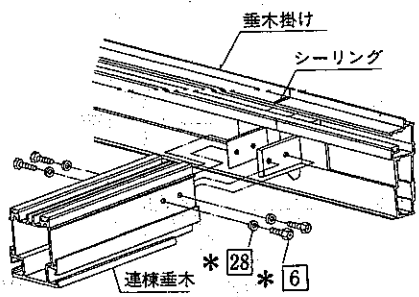

W部　連棟柱と前桁の組立て

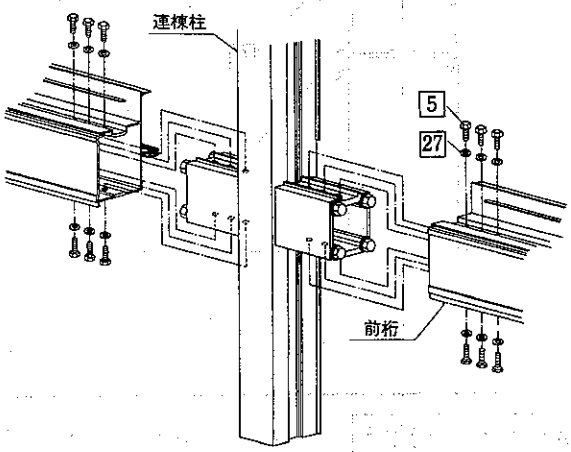

X部　大引の連結

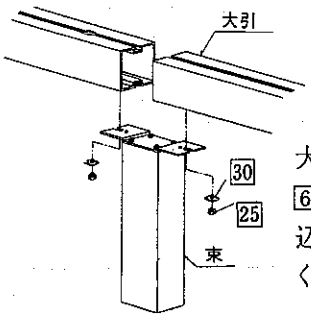

大引端部の切欠きより、6の六角ボルトを差し込み、ナット止めしてください。

16 テクスピス(ナベ) φ4×25	17 テクスピス(ナベ) φ4×19	18 テクスピス(ナベ) φ4×16	19 テクスピス(ナベ) φ4×13	20 テクスピス(皿) φ4×25
21 テクスピス(皿) φ4×19	22 テクスピス(皿) φ4×16	23 テクスピス(皿) φ4×13	24 テクスピス(皿) φ4×10	25 六角ナット M6
26 ワッシャー(小形丸) φ10	27 ワッシャー φ8	28 ワッシャー φ6	29 樹脂ワッシャー φ4	30 角ワッシャー φ6

11-2 連棟仕様の場合（鼻かくし・連棟根太の取付け）

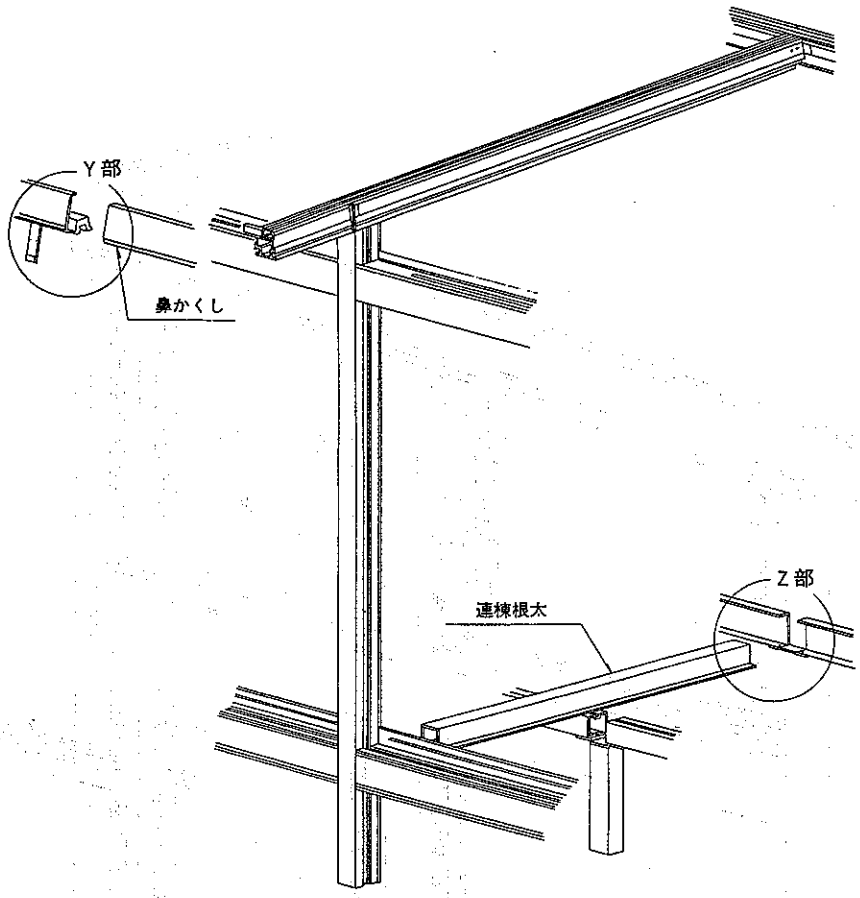

Y部　鼻かくしの連結

●連結部に止水パッキンを入れ、シーリングしてください。

（部品は「連棟垂木」の梱包に入っています。）

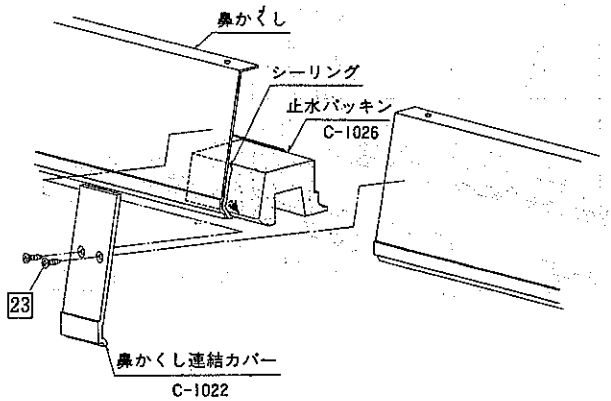

（注）アルミ形材と止水パッキンの接触面には、全周シールをしてください。水もれの原因になります。

Z部　連棟根太の取付け

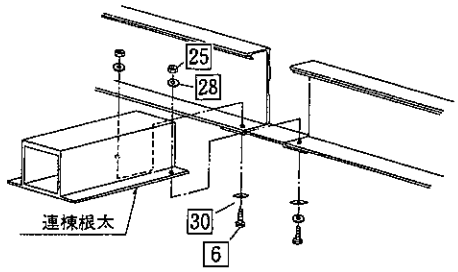

組立てネジ一覧表　　注）＊印はカラーのビスを使用して下さい。

1 コーチスクリュー（十字穴付）φ8×75	2 コーチスクリュー（十字穴付）φ6×70	3 六角ボルト M10×110	4 六角ボルト M8×30	5 六角ボルト M8×20
6 六角ボルト（十字穴付）M6×16	7 タッピンネジ1種（ナベ）φ5×35	8 タッピンネジ2種（ナベ・ガイド付）φ5×60	9 タッピンネジ2種（ナベ・ガイド付）φ4×25	10 タッピンネジ2種（皿）φ4×20
11 タッピンネジ1種（トラス）φ4×50	12 タッピンネジ3種（トラス）φ4×10	13 タッピンネジ3種（皿）φ4×25	14 タッピンネジ3種（皿）φ4×14	15 テクスネジ（ナベ）φ4×35

12. 側面パネルの取付け

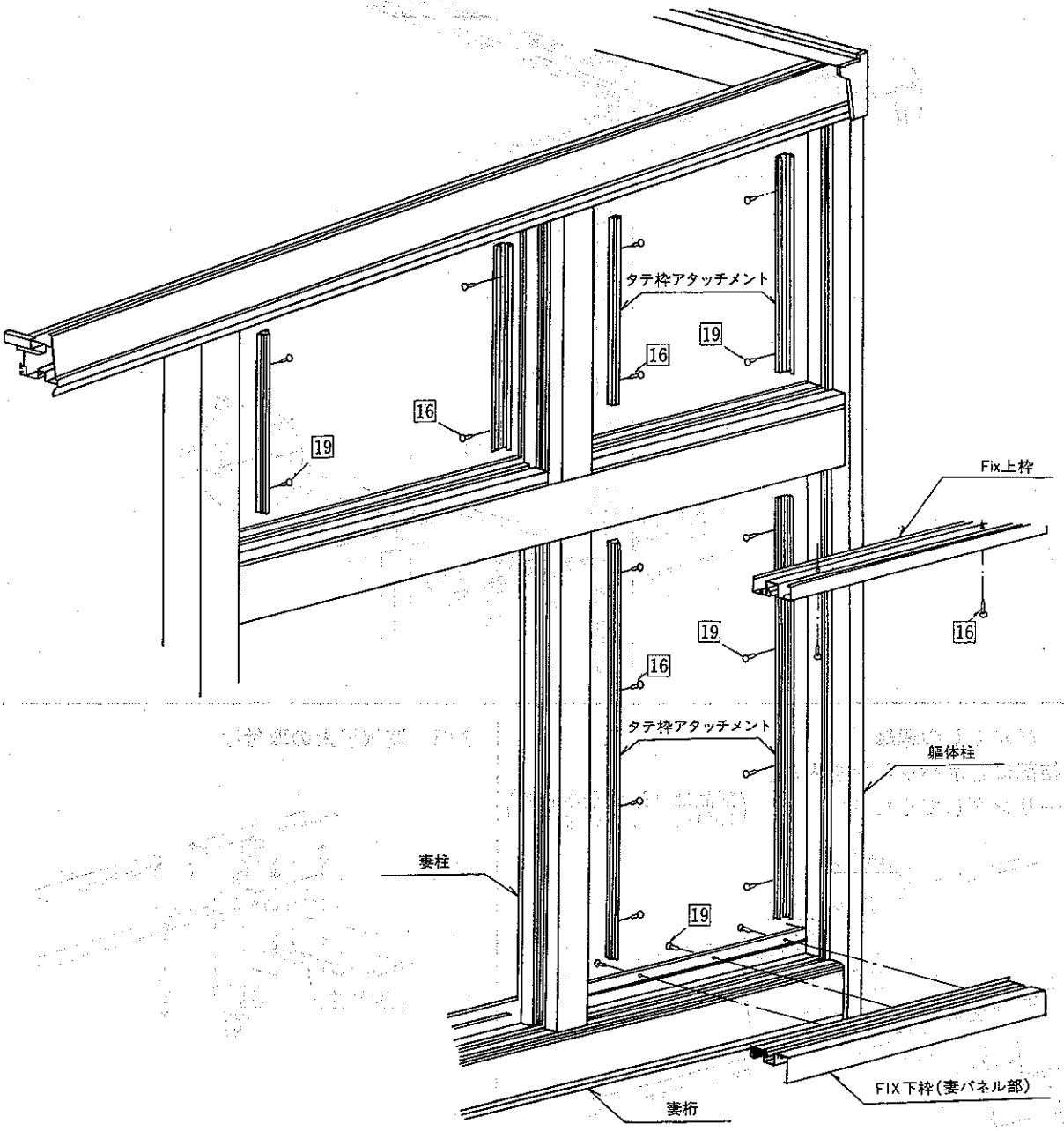

16 テクスビス(ナベ) φ4×25	17 テクスビス(ナベ) φ4×19	18 テクスビス(ナベ) φ4×16	19 テクスビス(ナベ) φ4×13	20 テクスビス(皿) φ4×25
21 テクスビス(皿) φ4×19	22 テクスビス(皿) φ4×16	23 テクスビス(皿) φ4×13	24 テクスビス(皿) φ4×10	25 六角ナット M6
26 ワッシャー(小形丸) φ10	27 ワッシャー φ8	28 ワッシャー φ6	29 樹脂ワッシャー φ4	30 角ワッシャー φ6

13. 奥行および高さ方向の切り詰め

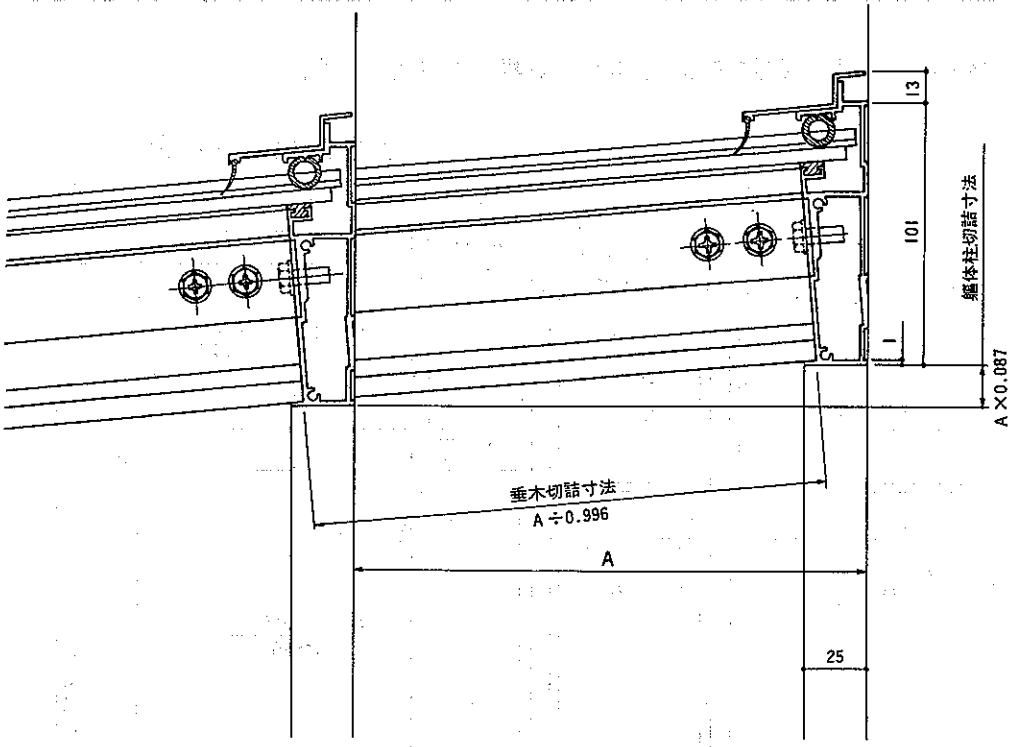

■ 加工図（垂木掛側）

●妻たる木

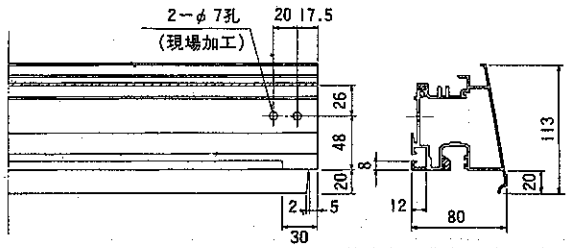

●たる木

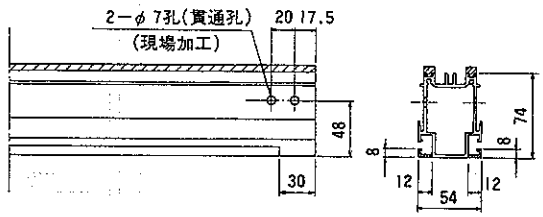

●たる木カバー

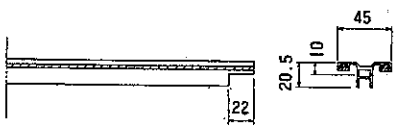

●鴨体柱

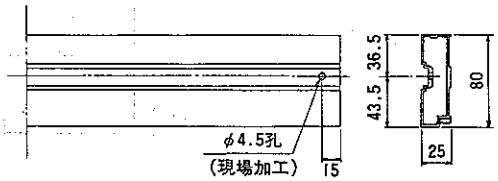

組立てネジ一覧表　　注）＊印はカラーのビスを使用して下さい。

1 コーチスクリュー(十字穴付) φ8×75	2 コーチスクリュー(十字穴付) φ6×70	3 六角ボルト M10×110	4 六角ボルト M8×30	5 六角ボルト M8×20
6 六角ボルト(十字穴付) M6×16	7 タッピンネジ1種(ナベ) φ6×35	8 タッピンネジ2種(ナベ・ガイド付) φ5×60	9 タッピンネジ2種(ナベ・ガイド付) φ4×25	10 タッピンネジ2種(皿) φ4×20
11 タッピンネジ1種(トラス) φ4×50	12 タッピンネジ3種(トラス) φ4×10	13 タッピンネジ3種(皿) φ4×25	14 タッピンネジ3種(皿) φ4×14	15 テクスネジ(ナベ) φ4×35

14. 戸袋調整部材の取付け

●本書では外観右側面に戸袋調整部材を取付ける場合で説明します。

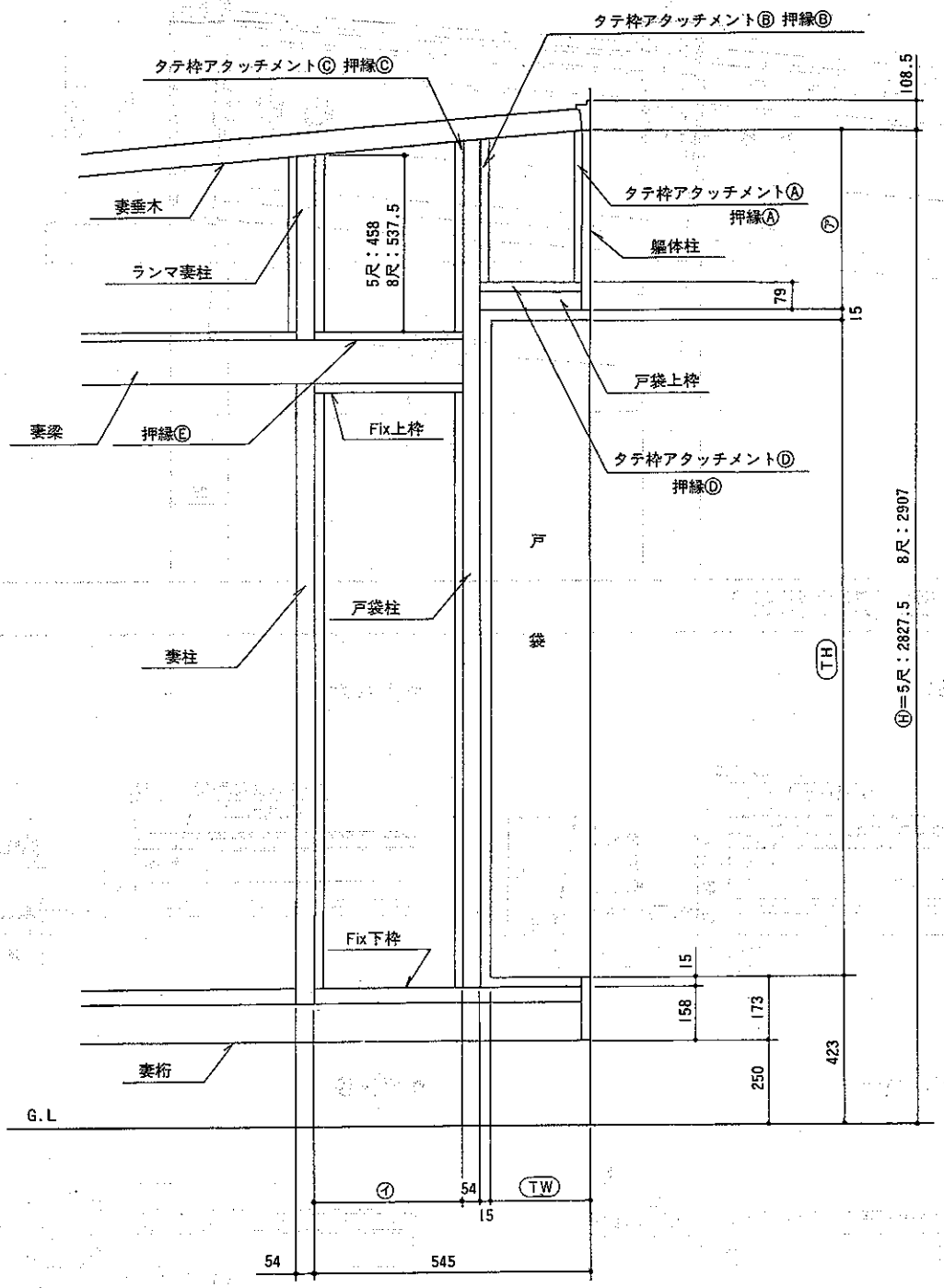

※戸袋 TW ・ TH を測定してください。

㋐=Ⓗ− TH −423−15　㋑=545− TW −69

16 テクスピス(ナベ) φ4×25	17 テクスピス(ナベ) φ4×19	18 テクスピス(ナベ) φ4×16	19 テクスピス(ナベ) φ4×13	20 テクスピス(皿) φ4×25
21 テクスピス(皿) φ4×19	22 テクスピス(皿) φ4×16	23 テクスピス(皿) φ4×13	24 テクスピス(皿) φ4×10	25 六角ナット M6
26 ワッシャー(小形丸) φ10	27 ワッシャー φ8	28 ワッシャー φ6	29 樹脂ワッシャー φ4	30 角ワッシャー φ6

各部材の加工及び切り詰めをしてください。

● 軀体柱の切り詰め

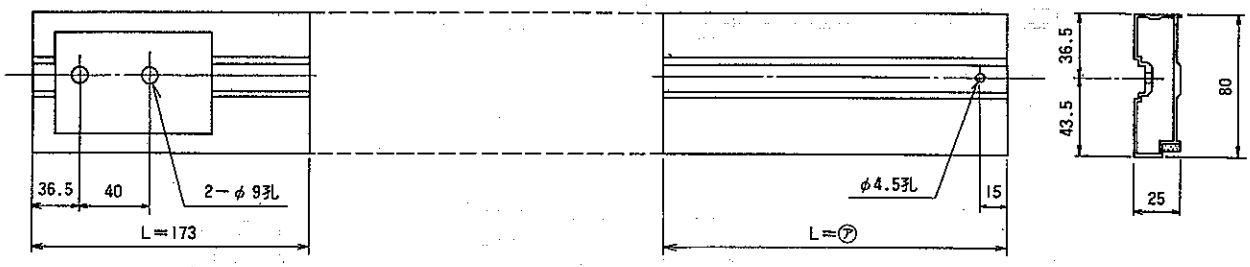

※戸袋柱と戸袋上枠を下図のように部材どりしてください。
上下方向に注意してください。

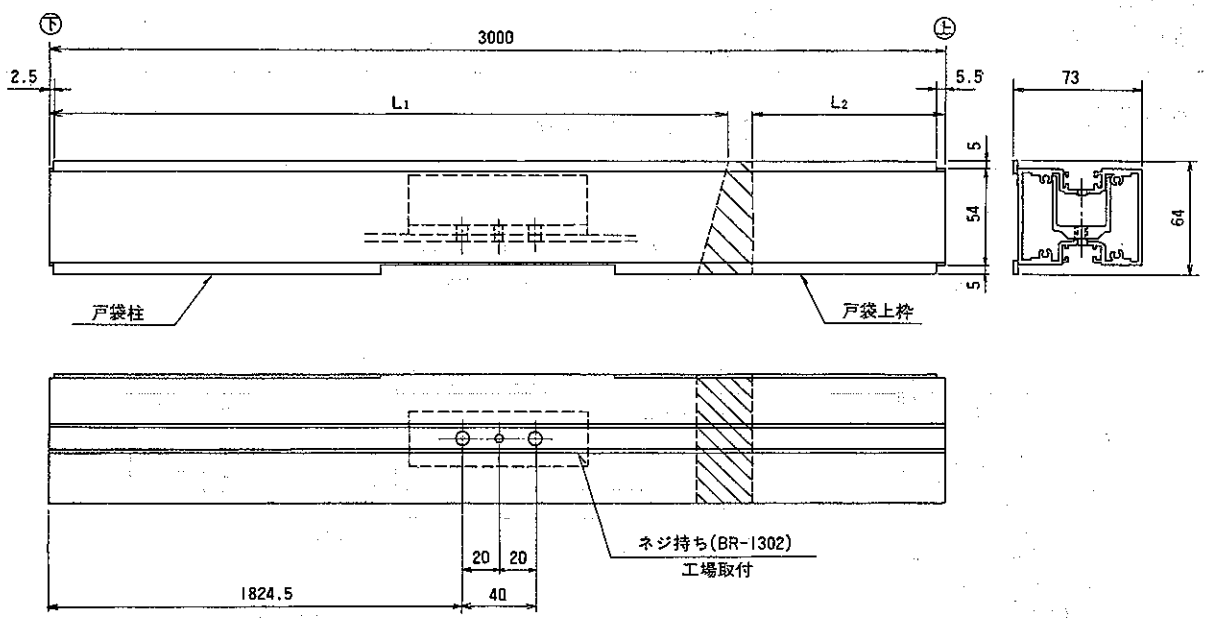

組立てネジ一覧表　　注）＊印はカラーのビスを使用して下さい。

1 コーチスクリュー(十字穴付) φ8×75	2 コーチスクリュー(十字穴付) φ6×70	3 六角ボルト M10×110	4 六角ボルト M8×30	5 六角ボルト M8×20
6 六角ボルト(十字穴付) M6×16	7 タッピンネジ1種(ナベ) φ6×35	8 タッピンネジ2種(ナベ・ガイド付) φ5×60	9 タッピンネジ2種(ナベ・ガイド付) φ4×25	10 タッピンネジ2種(皿) φ4×20
11 タッピンネジ1種(トラス) φ4×50	12 タッピンネジ3種(トラス) φ4×10	13 タッピンネジ3種(皿) φ4×25	14 タッピンネジ3種(皿) φ4×14	15 テクスネジ(ナベ) φ4×35

●戸袋柱の加工

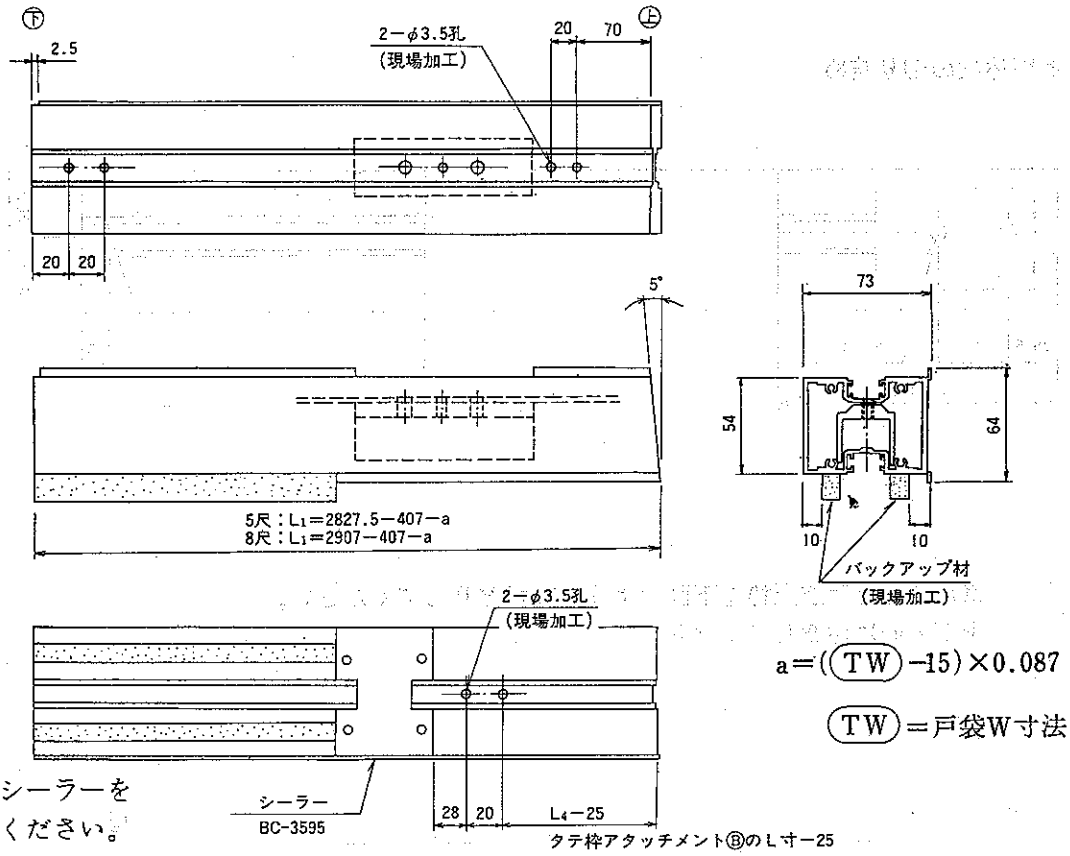

a＝(TW−15)×0.087

TW＝戸袋W寸法

※戸袋上枠用シーラーを貼り付けてください。

●戸袋上枠

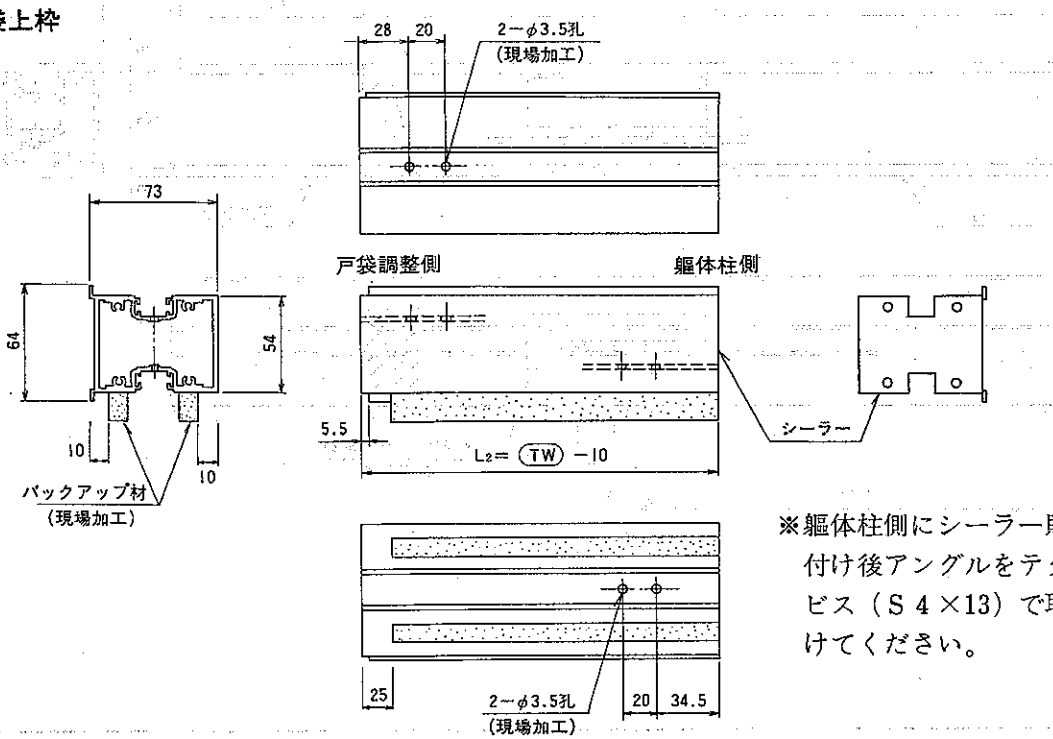

※軀体柱側にシーラー貼り付け後アングルをテクスビス（S 4 ×13）で取付けてください。

16 テクスビス(ナベ) φ4×25	17 テクスビス(ナベ) φ4×19	18 テクスビス(ナベ) φ4×16	19 テクスビス(ナベ) φ4×13	20 テクスビス(Ⅲ) φ4×25
21 テクスビス(Ⅲ) φ4×19	22 テクスビス(Ⅲ) φ4×16	23 テクスビス(Ⅲ) φ4×13	24 テクスビス(Ⅲ) φ4×10	25 六角ナット M6
26 ワッシャー(小形丸) φ10	27 ワッシャー φ8	28 ワッシャー φ6	29 樹脂ワッシャー φ4	30 角ワッシャー φ6

●タテ枠アタッチメントⒶ（軀体柱上用を切り詰め）

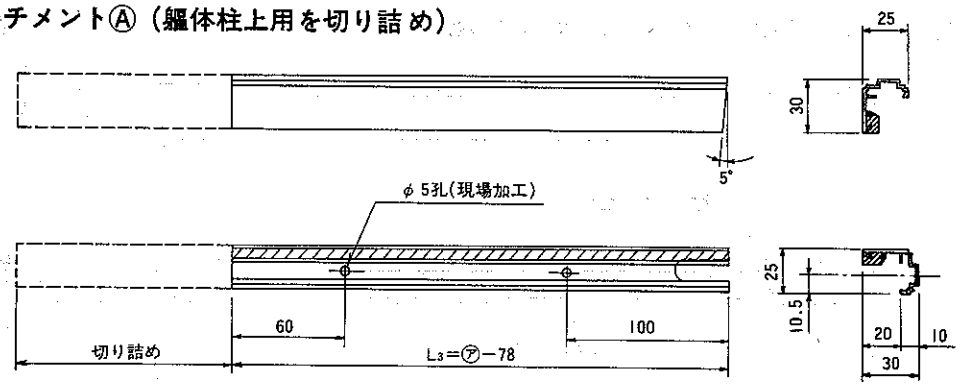

●押縁Ⓐ

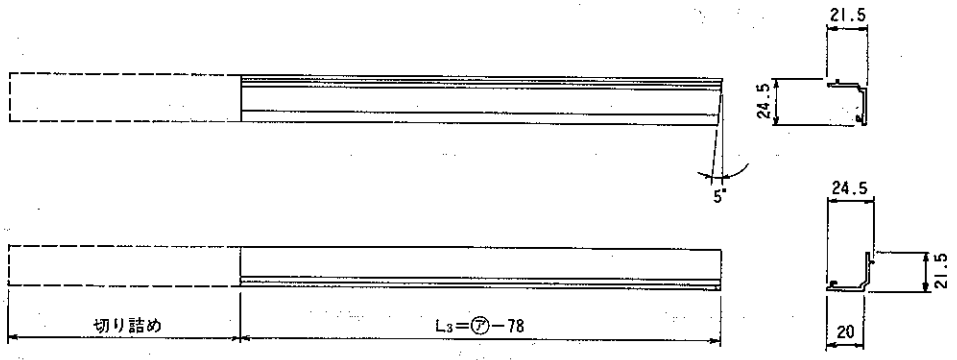

●タテ枠アタッチメントⒷ

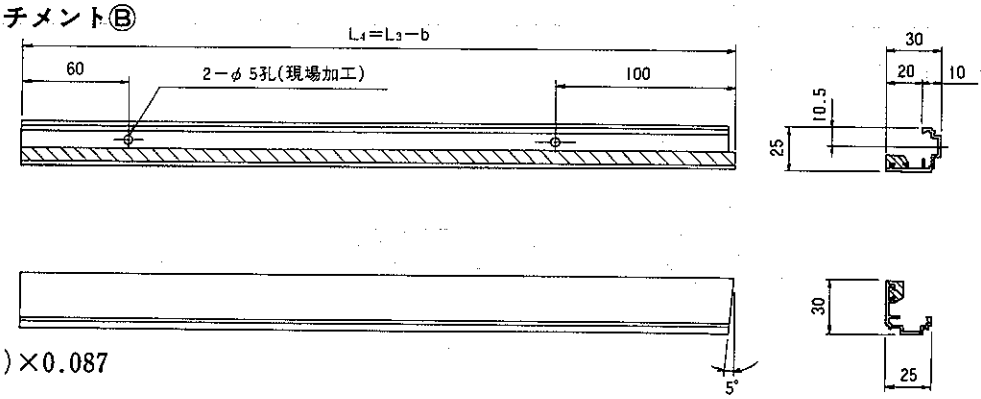

b＝((TW)−30)×0.087

●押縁Ⓑ

b＝((TW)−30)×0.087

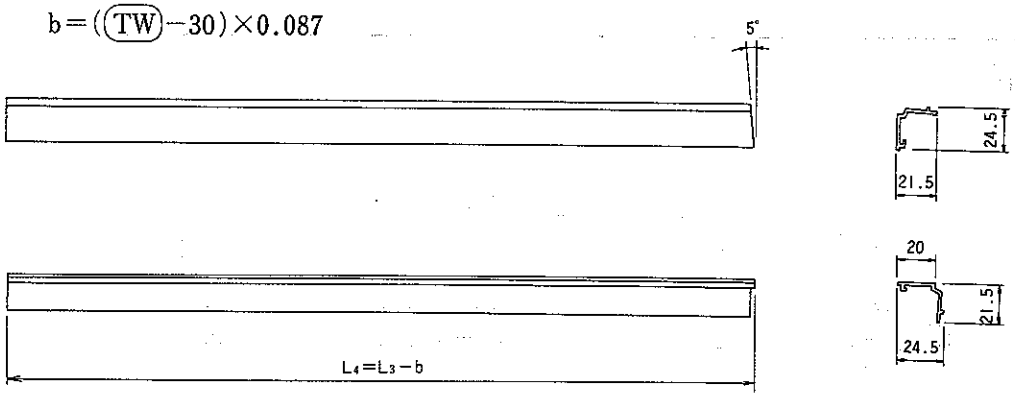

組立てネジ一覧表

注）＊印はカラーのビスを使用して下さい。

1 コーチスクリュー（十字穴付） φ8×75	2 コーチスクリュー（十字穴付） φ6×70	3 六角ボルト M10×110	4 六角ボルト M8×30	5 六角ボルト M8×20
6 六角ボルト（十字穴付） M6×16	7 タッピンネジ1種（ナベ） φ6×35	8 タッピンネジ2種（ナベ・ガイド付） φ5×60	9 タッピンネジ2種（ナベ・ガイド付） φ4×25	10 タッピンネジ2種（Ⅲ） φ4×20
11 タッピンネジ1種（トラス） φ4×50	12 タッピンネジ3種（トラス） φ4×10	13 タッピンネジ3種（Ⅲ） φ4×25	14 タッピンネジ3種（Ⅲ） φ4×14	15 テクスネジ（ナベ） φ4×35

● タテ枠アタッチメントⒸ　　C＝(Ⓘ－20)×0.087

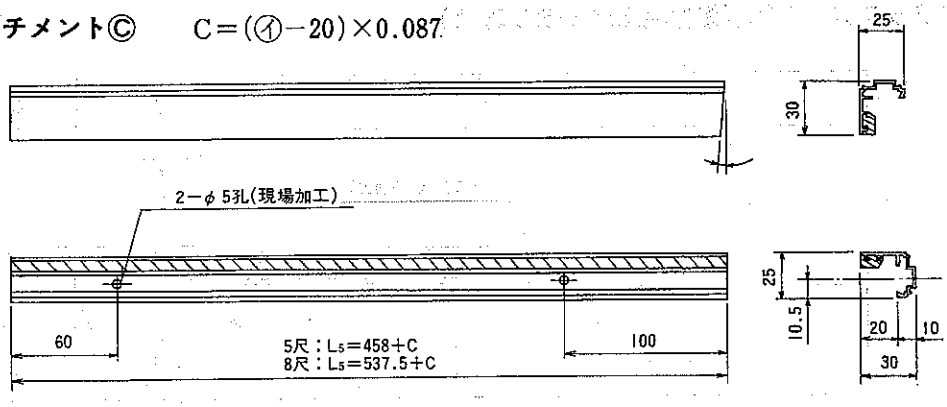

● 押縁Ⓒ　　C＝(Ⓘ－20)×0.087

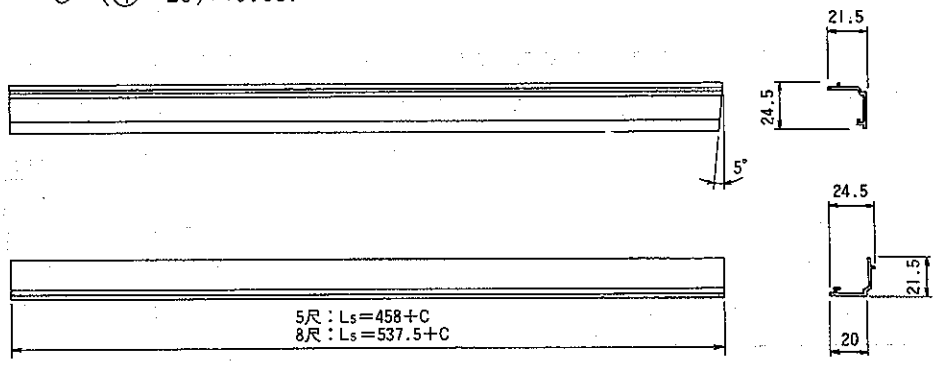

● タテ枠アタッチメントⒹ

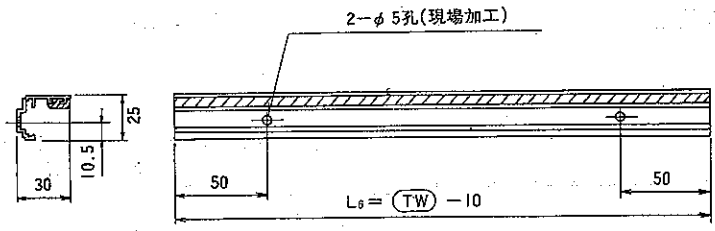

● 押縁Ⓓ

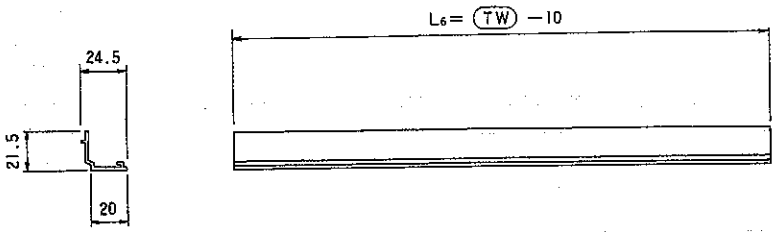

16 テクスピス(ナベ) φ4×25	17 テクスピス(ナベ) φ4×19	18 テクスピス(ナベ) φ4×16	19 テクスピス(ナベ) φ4×13	20 テクスピス(Ⅲ) φ4×25
21 テクスピス(Ⅲ) φ4×19	22 テクスピス(Ⅲ) φ4×16	23 テクスピス(Ⅲ) φ4×13	24 テクスピス(Ⅲ) φ4×10	25 六角ナット M6
26 ワッシャー(小形丸) φ10	27 ワッシャー φ8	28 ワッシャー φ6	29 樹脂ワッシャー φ4	30 角ワッシャー φ6

●妻梁（切り詰め）

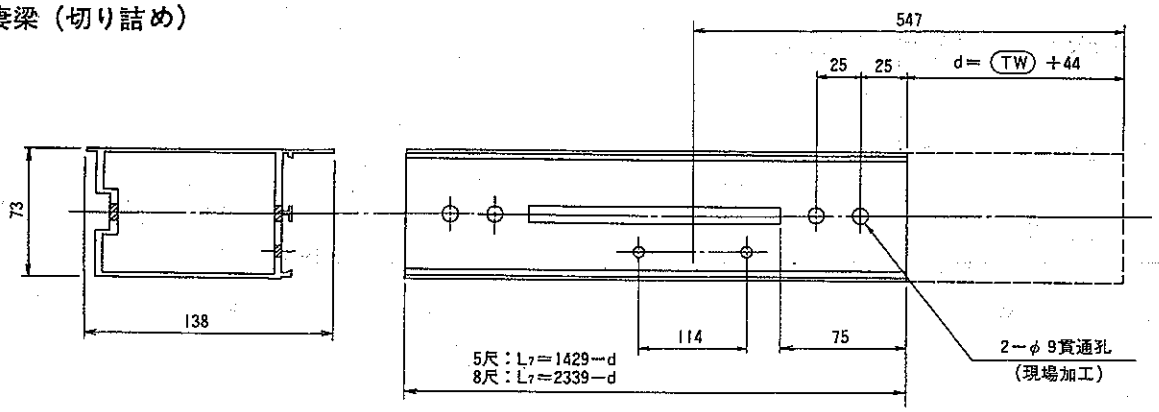

●Fix上枠（切り詰め）

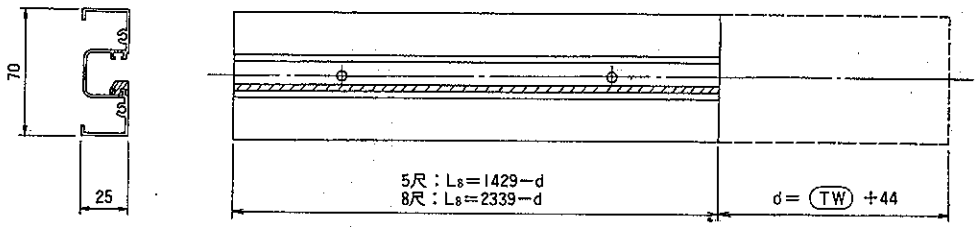

●押縁Ⓔ（切り詰め）

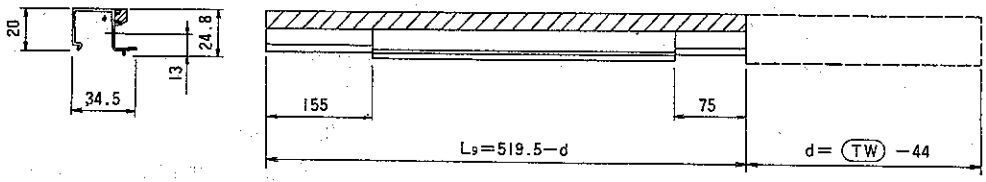

●Fix下枠

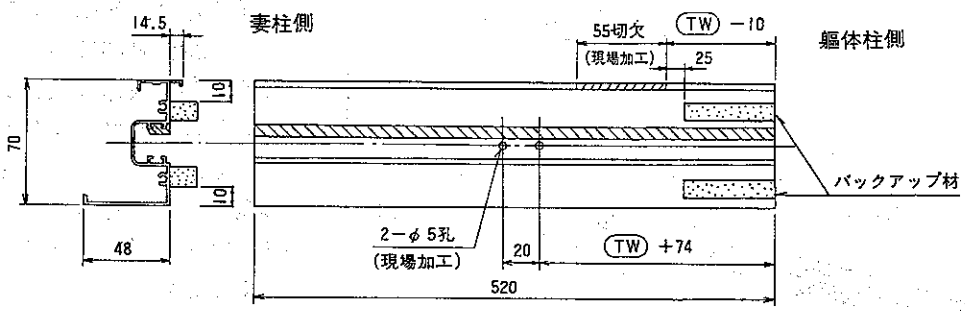

組立てネジ一覧表　　注）＊印はカラーのビスを使用して下さい。

1 コーチスクリュー（十字穴付） φ8×75	2 コーチスクリュー（十字穴付） φ6×70	3 六角ボルト M10×110	4 六角ボルト M8×30	5 六角ボルト M8×20
6 六角ボルト（十字穴付） M6×16	7 タッピンネジ1種（ナベ） φ6×35	8 タッピンネジ2種（ナベ・ガイド付） φ5×60	9 タッピンネジ2種（ナベ・ガイド付） φ4×25	10 タッピンネジ2種（皿） φ4×20
11 タッピンネジ1種（トラス） φ4×50	12 タッピンネジ3種（トラス） φ4×10	13 タッピンネジ3種（皿） φ4×25	14 タッピンネジ3種（皿） φ4×14	15 テクスネジ（ナベ） φ4×35

■戸袋調整部材の組立

①垂木掛け・軀体柱・根太掛けを取付けてください。（P20参照）
②妻桁に下枠取付用孔加工をしてください。（P33参照）
③妻桁接続金具を軀体柱に固定してください。（P20参照）
④戸袋柱に妻梁接続金具を取付けてください。
⑤戸袋柱とFix下枠及び戸袋上枠を組み付けてください。
⑥タテ枠アタッチメントⒷを戸袋柱に取付けてください。
⑦図－1で組み上がった戸袋柱を軀体柱及び妻桁に取付けてください。

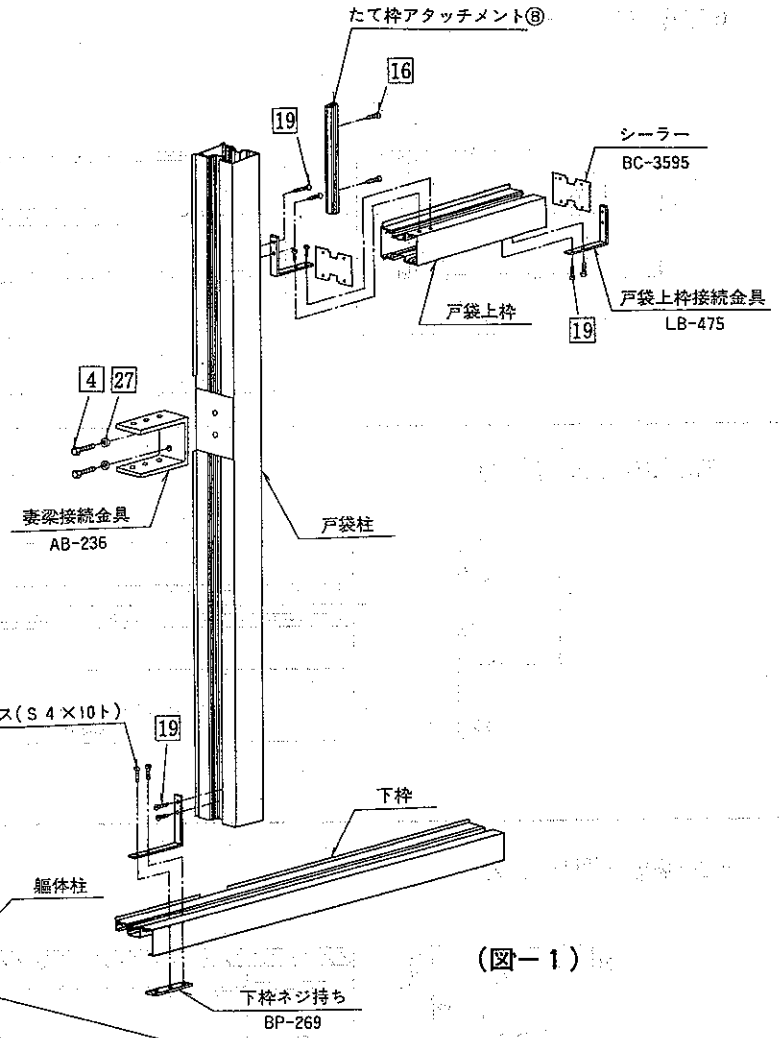

（図－1）

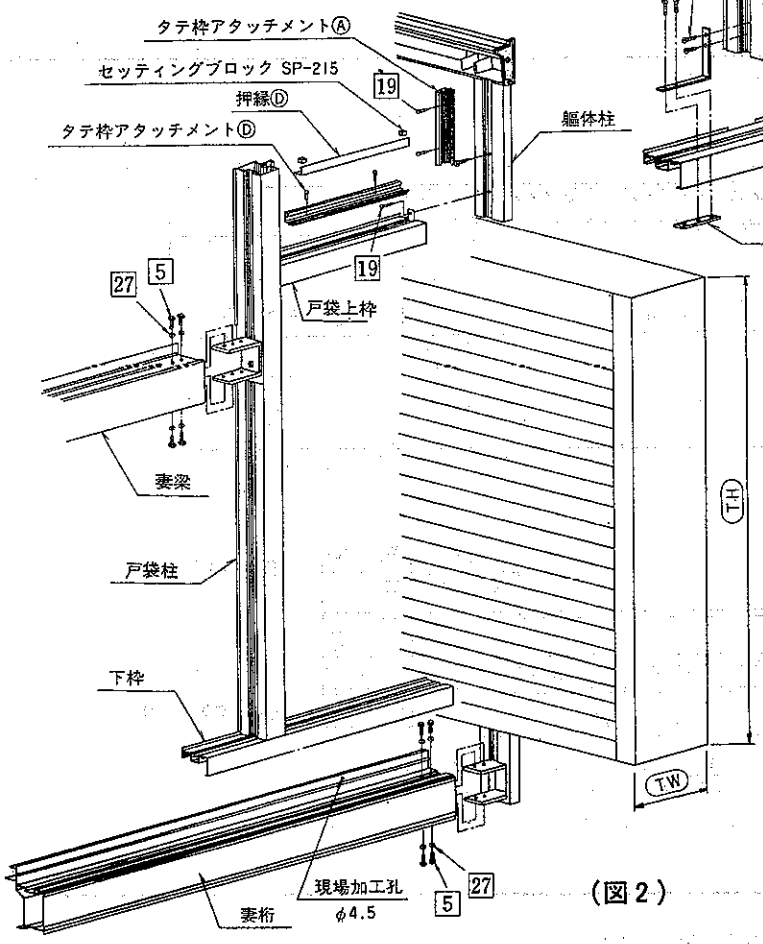

（図2）

⑧タテ枠アタッチメントⒶ・Ⓓを取付ける際はタテ枠アタッチメントⒷの取付ビスをゆるめて取付けてください。
尚、アタッチメント取付後ゆるめたビスを締めてください。
⑨妻梁を取付けてください。
⑩隅柱と妻たる木を固定してください。（P25、P26参照）
⑪押縁Ⓔを嵌込み後、タテ枠アタッチメントⒸの取付け及びFix上枠を取付けてください。（P35参照）
⑫調整パネルを入れてください。
⑬押縁・先付ビードでパネルを固定してください。
⑭戸袋とサンルームの枠のスキマをシーリングしてください。

16 テクスビス（ナベ） φ4×25	17 テクスビス（ナベ） φ4×19	18 テクスビス（ナベ） φ4×16	19 テクスビス（ナベ） φ4×13	20 テクスビス（皿） φ4×25
21 テクスビス（皿） φ4×19	22 テクスビス（皿） φ4×16	23 テクスビス（皿） φ4×13	24 テクスビス（皿） φ4×10	25 六角ナット M6
26 ワッシャー（小形丸） φ10	27 ワッシャー φ8	28 ワッシャー φ6	29 樹脂ワッシャー φ4	30 角ワッシャー φ6

13. 開口部製品の取付け

■ FIX枠の取付け

名　　称	製品記号	梱　包　内　容
FIX(中骨付)	(C/H) SXN0817	上枠 ℓ=835 1本　下枠 ℓ=834 1本　タテ枠 ℓ=1832 2本　中骨 ℓ=834 1本 タテ枠アタッチメント ℓ=836 4本　押縁 ℓ=836 4本　押縁 ℓ=834.5 2本 部品セット SK-180-01 1セット [セッティングブロック 4ヶ　シーラー 各2ヶ　ビスφ4×25(ナベ) 12本 テクスビス φ4×25(ナベ) 17本　テクスビス φ4×13(ナベ) 21本]
FIX(中骨無し)	(C/H) SX0817	上枠 ℓ=835 1本　下枠 ℓ=834 1本　タテ枠 ℓ=1832 2本 タテ枠アタッチメント ℓ=1762.5 2本　押縁 ℓ=1762.5 2本 部品セット SK-180-02 1セット [セッティングブロック 2ヶ　シーラー 2ヶ　ビス φ4×25(ナベ) 4本 テクスビス φ4×25(ナベ) 17本　テクスビス φ4×13(ナベ) 17本]
FIX(中骨付)	(C/H) SXN0821	上枠 ℓ=835 1本　下枠 ℓ=834 1本　タテ枠 ℓ=2183 2本　中骨 ℓ=834 1本 タテ枠アタッチメント ℓ=836 2本　タテ枠アタッチメント ℓ=1187 2本 押縁 ℓ=836 2本　押縁 ℓ=1187 2本　押縁 ℓ=834.5 2本 部品セット SK-180-01 1セット [セッティングブロック 4ヶ　シーラー 各2ヶ　ビスφ4×25(ナベ) 12本 テクスビス φ4×25(ナベ) 17本　テクスビス φ4×13(ナベ) 21本]
FIX(中骨無し)	(C/H) SX0821	上枠 ℓ=835 1本　下枠 ℓ=834 1本　タテ枠 ℓ=2183 2本 タテ枠アタッチメント ℓ=2113.5 2本 押縁 ℓ=2113.5 2本 部品セット SK-180-02 1セット [セッティングブロック 2ヶ　シーラー 2ヶ　ビス φ4×25(ナベ) 4本 テクスビス φ4×25(ナベ) 17本　テクスビス φ4×13(ナベ) 17本]

●姿図（ガラス切断寸法）

(C/H) SX0817　　(C/H) SXN0817　　(C/H) SX0821　　(C/H) SXN0821

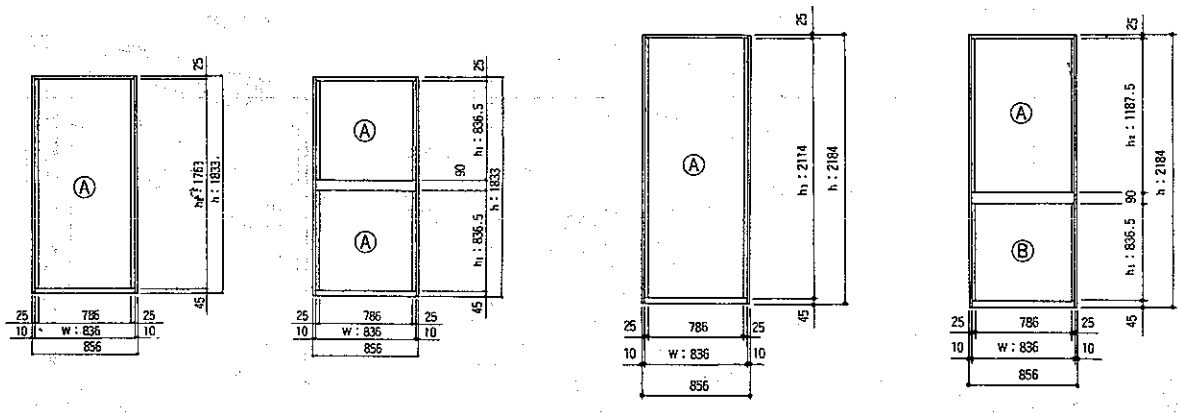

Ⓐ W800×H1777　　Ⓐ W800×H850　　Ⓐ W800×H2128　　Ⓐ W800×H1201
Ⓑ W800×H850

組立てネジ一覧表　　注) ＊印はカラーのビスを使用して下さい。

1 コーチスクリュー(十字穴付) φ8×75	2 コーチスクリュー(十字穴付) φ6×70	3 六角ボルト M10×110	4 六角ボルト M8×30	5 六角ボルト M8×20
6 六角ボルト(十字穴付) M6×16	7 タッピンネジ1種(ナベ) φ6×35	8 タッピンネジ2種(ナベ・ガイド付) φ5×60	9 タッピンネジ2種(ナベ・ガイド付) φ4×25	10 タッピンネジ2種(皿) φ4×20
11 タッピンネジ1種(トラス) φ4×50	12 タッピンネジ3種(トラス) φ4×10	13 タッピンネジ3種(皿) φ4×25	14 タッピンネジ3種(皿) φ4×14	15 テクスネジ(ナベ) φ4×35

■ 基本断面図

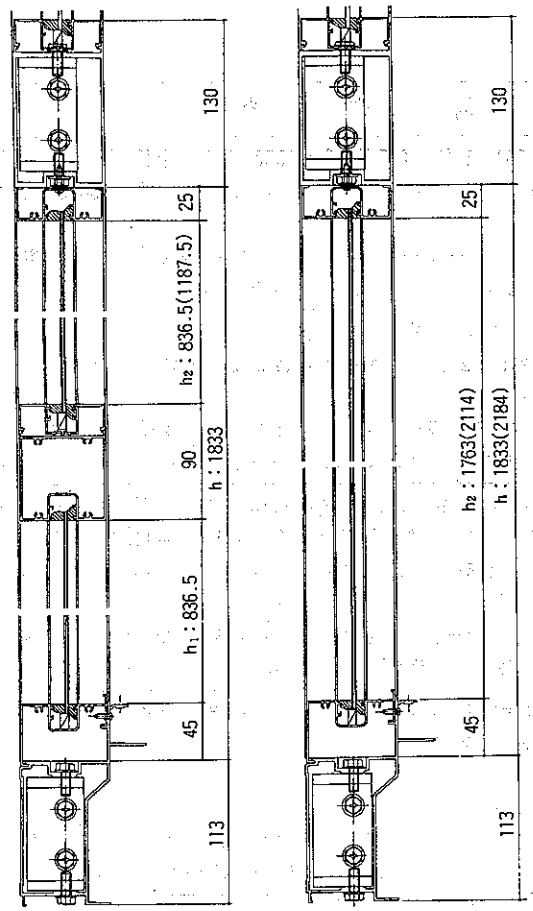

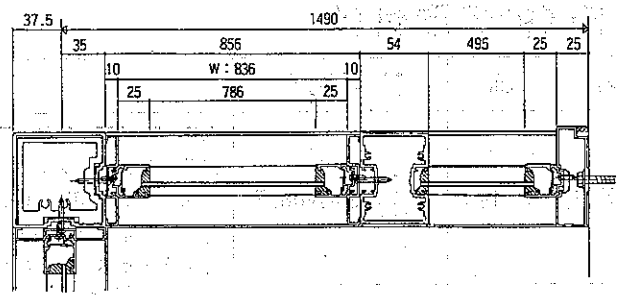

組立て取付け手順

①タテ枠に、横材組立孔に合わせてシーラーを貼ってください。

②タテ枠と横材（下枠・中骨）を組立ててください。

③組立てた枠を本体開口部にハメ込んで、ビスで固定してください。（図－1）参照

④Fix上枠は妻梁に固定してください。

⑤タテ枠アタッチメントをタテ枠に取付けてください。（図－2）参照

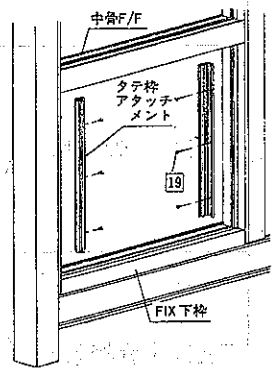

（図－2）

■ 枠の組立て

（図－1）

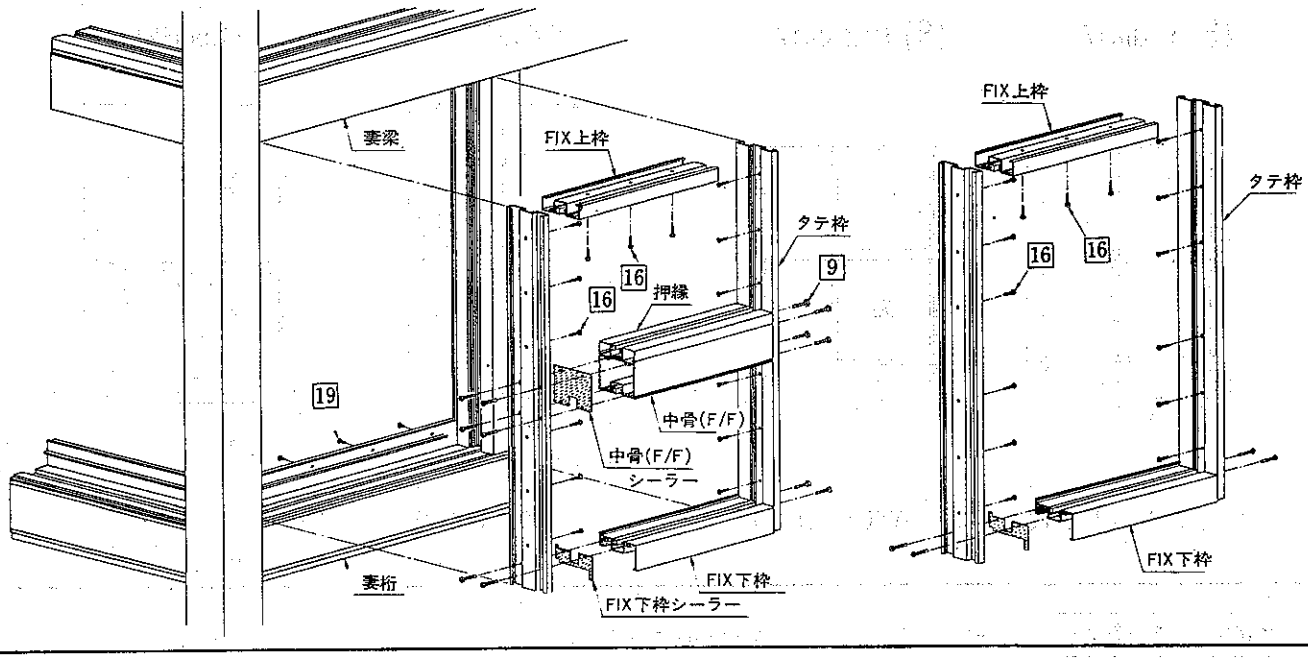

16 テクスビス(ナベ) φ4×25	17 テクスビス(ナベ) φ4×19	18 テクスビス(ナベ) φ4×16	19 テクスビス(ナベ) φ4×13	20 テクスビス(皿) φ4×25
21 テクスビス(皿) φ4×19	22 テクスビス(皿) φ4×16	23 テクスビス(皿) φ4×13	24 テクスビス(皿) φ4×10	25 六角ナット M6
26 ワッシャー(小形丸) φ10	27 ワッシャー φ8	28 ワッシャー φ6	29 樹脂ワッシャー φ4	30 角ワッシャー φ6

■ 高窓の取付け

名称	製品記号	梱包内容
高窓（枠）	(C/H) SWW0817	上枠 ℓ＝835 1本　中骨(H/F) ℓ＝834 1本　下枠 ℓ＝834 1本　タテ枠 ℓ＝1832 2本 高窓タテ枠(左右) ℓ＝899.5 各1本　タテ枠アタッチメント ℓ＝836 2本　押縁 ℓ＝836 2本 部品セット SK-179-01 1セット [セッティングブロック 2ヶ　上枠ストッパー 1ヶ　下枠ストッパー 1ヶ　シーラー 各2ヶ ビスφ4×25(ナベ) 12本　ビスφ4×14(Ⅲ) 1本　テクスビスφ4×25(Ⅲ) 5本 テクスビスφ4×13(ナベ) 9本　テクスビスφ4×25(ナベ) 14本　テクスビスφ4×13(Ⅲ) 9本]
	(C/H) SWW1717	上枠 ℓ＝1745 1本　中骨(H/F) ℓ＝1744 1本　下枠 ℓ＝1744 1本　タテ枠 ℓ＝1832 2本 高窓タテ枠(左右) ℓ＝899.5 各1本　タテ枠アタッチメント ℓ＝836 2本　押縁 ℓ＝836 2本 部品セット SK-179-02 1セット [セッティングブロック 2ヶ　上枠ストッパー 1ヶ　下枠ストッパー 1ヶ　シーラー 各2ヶ ビスφ4×25(ナベ) 12本　ビスφ4×14(Ⅲ) 1本　テクスビスφ4×25(Ⅲ) 9本 テクスビスφ4×13(ナベ) 12本　テクスビスφ4×25(ナベ) 14本　テクスビスφ4×13(Ⅲ) 9本]
	(C/H) SWW0821	上枠 ℓ＝835 1本　中骨(H/F) ℓ＝834 1本　下枠 ℓ＝834 1本　タテ枠 ℓ＝2183 2本 高窓タテ枠(左右) ℓ＝1250.5 各1本　タテ枠アタッチメント ℓ＝836 2本　押縁 ℓ＝836 2本 部品セット SK-179-01 1セット [セッティングブロック 2ヶ　上枠ストッパー 1ヶ　下枠ストッパー 1ヶ　シーラー 各2ヶ ビスφ4×25(ナベ) 12本　ビスφ4×14(Ⅲ) 1本　テクスビスφ4×25(Ⅲ) 5本 テクスビスφ4×13(ナベ) 9本　テクスビスφ4×25(ナベ) 14本　テクスビスφ4×13(Ⅲ) 9本]
	(C/H) SWW1721	上枠 ℓ＝1745 1本　中骨(H/F) ℓ＝1744 1本　下枠 ℓ＝1744 1本　タテ枠 ℓ＝2183 2本 高窓タテ枠(左右) ℓ＝1250.5 各1本　タテ枠アタッチメント ℓ＝836 2本　押縁 ℓ＝836 2本 部品セット SK-179-02 1セット [セッティングブロック 2ヶ　上枠ストッパー 1ヶ　下枠ストッパー 1ヶ　シーラー 各2ヶ ビスφ4×25(ナベ) 12本　ビスφ4×14(Ⅲ) 1本　テクスビスφ4×25(Ⅲ) 9本 テクスビスφ4×13(ナベ) 12本　テクスビスφ4×25(ナベ) 14本　テクスビス φ4×13(Ⅲ) 9本]
高窓（障子）	(C/H) SWK0809	上框 ℓ＝407 2本　内下框 ℓ＝411.5 1本　外下框 ℓ＝411.5 1本　タテ框(左) ℓ＝875 1本 タテ框(右) ℓ＝852 1本　内召合框 ℓ＝852 1本　外召合框 ℓ＝875 1本 部品セット SB-3-5 1セット〔ビスφ4×25(ナベ) 8本　孔塞ぎ 2ヶ〕
	(C/H) SWK1709	上框 ℓ＝862 2本　内下框 ℓ＝866.5 1本　外下框 ℓ＝866.5 1本　タテ框(左) ℓ＝875 1本 タテ框(右) ℓ＝852 1本　内召合框 ℓ＝852 1本　外召合框 ℓ＝875 1本 部品セット SB-3-5 1セット〔ビスφ4×25(ナベ) 8本　孔塞ぎ 2ヶ〕
	(C/H) SWK0812	上框 ℓ＝397 2本　内下框 ℓ＝411.5 1本　外下框 ℓ＝411.5 1本　タテ框(左) ℓ＝1226 1本 タテ框(右) ℓ＝1203 1本　内召合框 ℓ＝1203 1本　外召合框 ℓ＝1226 1本 部品セット SB-3-5 1セット〔ビスφ4×25(ナベ) 8本　孔塞ぎ 2ヶ〕
	(C/H) SWK1712	上框 ℓ＝855 2本　内下框 ℓ＝866.5 1本　外下框 ℓ＝866.5 1本　タテ框(左) ℓ＝1226 1本 タテ框(右) ℓ＝1203 1本　内召合框 ℓ＝1203 1本　外召合框 ℓ＝1226 1本 部品セット SB-3-5 1セット〔ビスφ4×25(ナベ) 8本　孔塞ぎ 2ヶ〕

●姿図（ガラス切断寸法）

枠 (C/H) SWW0817　障子 (C/H) SWK 0809

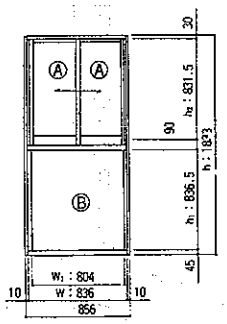

Ⓐ W382×H779
Ⓑ W800×H850

枠 (C/H) SWW1717　障子 (C/H) SWK 1709

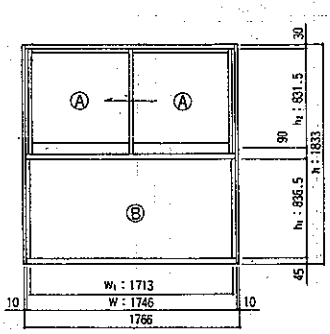

Ⓐ W837×H779
Ⓑ W1710×H850

枠 (C/H) SWW0821　障子 (C/H) SWK 0812

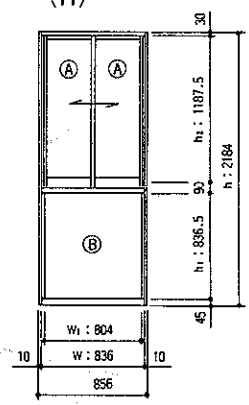

Ⓐ W382×H1130
Ⓑ W800×H850

枠 (C/H) SWW1721　障子 (C/H) SWK 1721

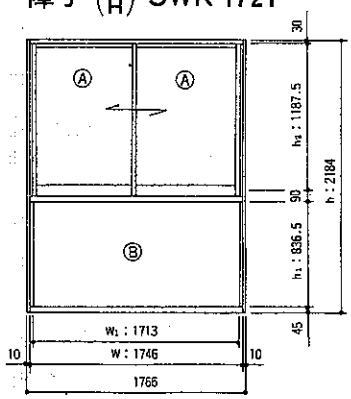

Ⓐ W837×H1130
Ⓑ W1710×H850

組立てネジ一覧表　注）＊印はカラーのビスを使用して下さい。

1 コーチスクリュー(十字穴付) φ8×75	2 コーチスクリュー(十字穴付) φ6×70	3 六角ボルト M10×110	4 六角ボルト M8×30	5 六角ボルト M8×20
6 六角ボルト(十字穴付) M6×16	7 タッピンネジ1種(ナベ) φ5×35	8 タッピンネジ2種(ナベ・ガイド付) φ5×60	9 タッピンネジ2種(ナベ・ガイド付) φ4×25	10 タッピンネジ2種(Ⅲ) φ4×20
11 タッピンネジ1種(トラス) φ4×50	12 タッピンネジ3種(トラス) φ4×10	13 タッピンネジ3種(Ⅲ) φ4×25	14 タッピンネジ3種(Ⅲ) φ4×14	15 テクスネジ(ナベ) φ4×35

■ 基本断面図

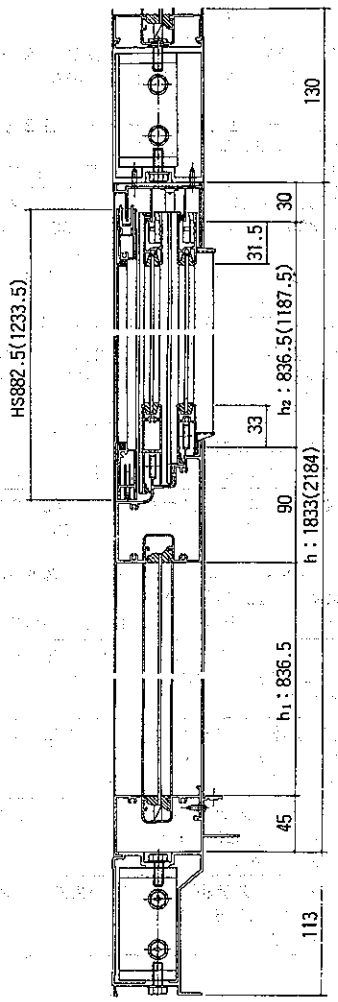

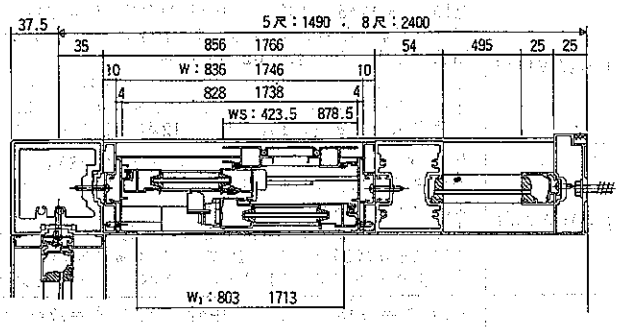

■ 框の組立て

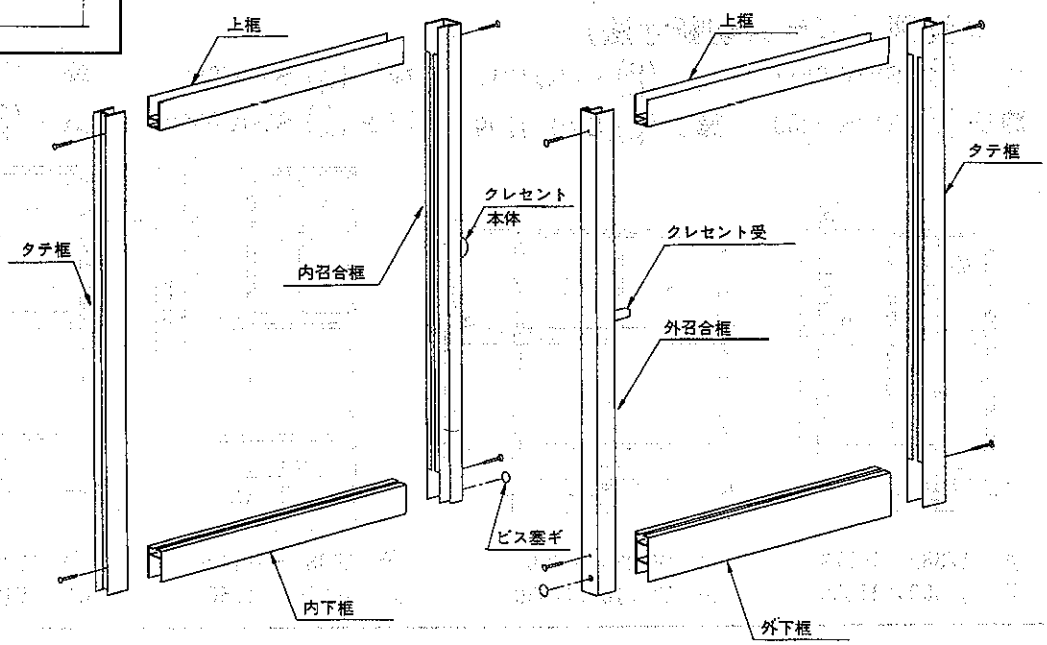

16 テクスピス(ナベ) φ4×25	17 テクスピス(ナベ) φ4×19	18 テクスピス(ナベ) φ4×16	19 テクスピス(ナベ) φ4×13	20 テクスピス(皿) φ4×25
21 テクスピス(皿) φ4×19	22 テクスピス(皿) φ4×16	23 テクスピス(皿) φ4×13	24 テクスピス(皿) φ4×10	25 六角ナット M6
26 ワッシャー(小形丸) φ10	27 ワッシャー φ8	28 ワッシャー φ6	29 樹脂ワッシャー φ4	30 角ワッシャー φ6

■ 高窓枠の組立て

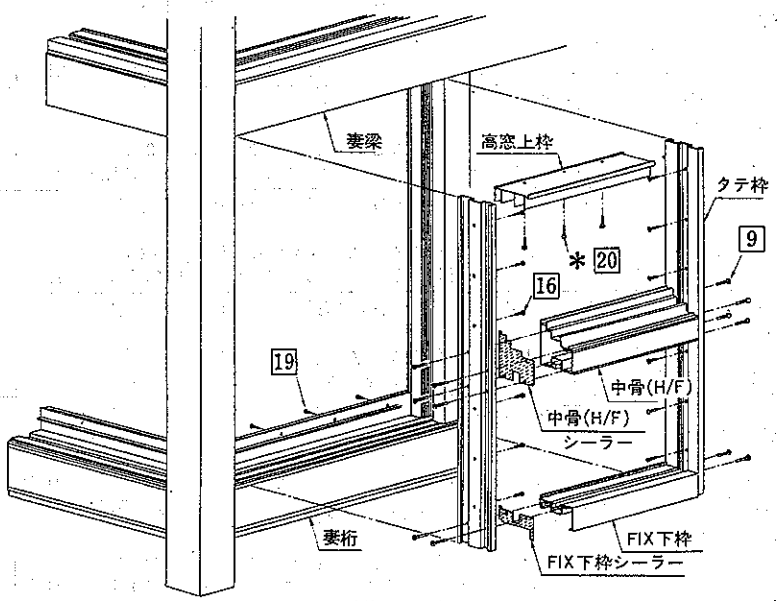

(図－1)

① タテ枠に、横材組立孔に合わせてシーラーを貼ります。
② タテ枠と横材（下枠・中骨）を組立ててください。
③ ②で組み上がった枠を本体開口部にハメ込んで、ビスで固定してください。（図－1）参照
④ 上枠は、妻梁に接続してください。
⑤ 高窓用タテ枠をタテ枠に取付けてください。（図－2）参照
⑥ 高窓用タテ枠を取付けた後、上枠・下枠ストッパーを取付けてください。（図－3）参照

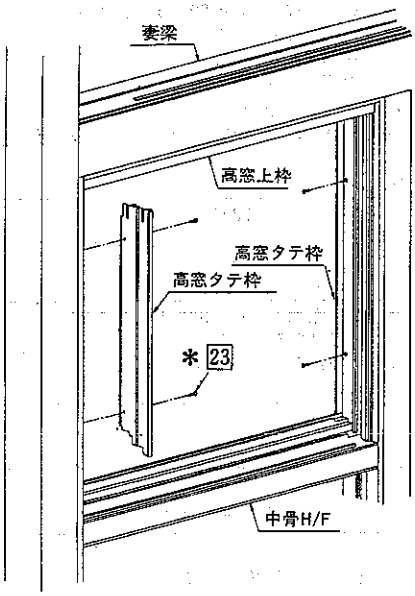

(図－2)

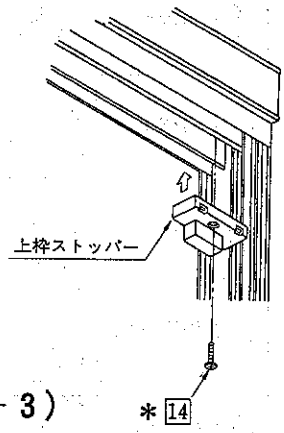

(図－3)

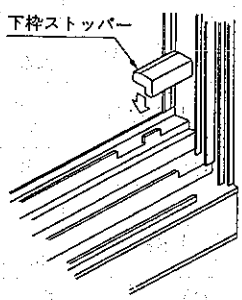

組立てネジ一覧表　注）＊印はカラーのビスを使用して下さい。

1 コーチスクリュー(十字穴付) φ8×75	2 コーチスクリュー(十字穴付) φ6×70	3 六角ボルト M10×110	4 六角ボルト M8×30	5 六角ボルト M8×20
6 六角ボルト(十字穴付) M6×16	7 タッピンネジ1種(ナベ) φ6×35	8 タッピンネジ2種(ナベ・ガイド付) φ5×60	9 タッピンネジ2種(ナベ・ガイド付) φ4×25	10 タッピンネジ2種(皿) φ4×20
11 タッピンネジ1種(トラス) φ4×50	12 タッピンネジ3種(トラス) φ4×10	13 タッピンネジ3種(皿) φ4×25	14 タッピンネジ3種(皿) φ4×14	15 テクスネジ(ナベ) φ4×35

■ 掃出し窓の取付け

名称	製品記号	梱包内容
掃出し窓（枠）	(C/H) SHW1717	上枠 ℓ＝1765.5 1本　下枠 ℓ＝1765.5 1本　タテ枠(左右) ℓ＝1824 各1本 部品セット SK-179-03 1セット 〔上枠ストッパー 1ヶ　下枠ストッパー 1ヶ　テクスビス φ4×13(ナベ) 6本 ビス φ4×14(皿) 2本　テクスビス φ4×25(皿) 9本　テクスビス φ4×10(皿) 21本〕
	(C/H) SHW2617	上枠 ℓ＝2675.5 1本　下枠 ℓ＝2675.5 1本　タテ枠(左右) ℓ＝1824 各1本 部品セット SK-179-04 1セット 〔上枠ストッパー 1ヶ　下枠ストッパー 1ヶ　テクスビス φ4×13(ナベ) 9本 ビス φ4×14(皿) 2本　テクスビス φ4×25(皿) 13本　テクスビス φ4×10(皿) 21本〕
	(C/H) SHW3517	上枠 ℓ＝3585.5 1本　下枠 ℓ＝3585.5 1本　タテ枠(左右) ℓ＝1824 各1本 部品セット SK-179-05 1セット 〔上枠ストッパー 2ヶ　下枠ストッパー 2ヶ　テクスビス φ4×13(ナベ) 12本 ビス φ4×14(皿) 4本　テクスビス φ4×25(皿) 17本　テクスビス φ4×10(皿) 21本〕
	(C/H) SHW1721	上枠 ℓ＝1765.5 1本　下枠 ℓ＝1765.5 1本　タテ枠(左右) ℓ＝2175 各1本 部品セット SK-179-03 1セット 〔上枠ストッパー 1ヶ　下枠ストッパー 1ヶ　テクスビス φ4×13(ナベ) 6本 ビス φ4×14(皿) 2本　テクスビス φ4×25(皿) 9本　テクスビス φ4×10(皿) 21本〕
	(C/H) SHW2621	上枠 ℓ＝2675.5 1本　下枠 ℓ＝2675.5 1本　タテ枠(左右) ℓ＝2175 各1本 部品セット SK-179-04 1セット 〔上枠ストッパー 1ヶ　下枠ストッパー 1ヶ　テクスビス φ4×13(ナベ) 9本 ビス φ4×14(皿) 2本　テクスビス φ4×25(皿) 13本　テクスビス φ4×10(皿) 21本〕
	(C/H) SHW3521	上枠 ℓ＝3585.5 1本　下枠 ℓ＝3585.5 1本　タテ枠(左右) ℓ＝2175 各1本 部品セット SK-179-05 1セット 〔上枠ストッパー 2ヶ　下枠ストッパー 2ヶ　テクスビス φ4×13(ナベ) 12本 ビス φ4×14(皿) 4本　テクスビス φ4×25(皿) 17本　テクスビス φ4×10(皿) 21本〕
掃出し窓（障子）	(C/H) SHK1717	上框 ℓ＝858.5 2本　内下框 ℓ＝885 1本　外下框 ℓ＝885 1本 タテ框(左) ℓ＝1798.5 1本　タテ框(右) ℓ＝1775.5 1本　内召合框 ℓ＝1775.5 1本 外召合框 ℓ＝1798.5 1本 部品セット SB-3-12 1セット〔ビス φ4×35(ナベ) 8本　孔塞ぎ 2ヶ〕
	(C/H) SHK2617	上框 ℓ＝1313.5 2本　内下框 ℓ＝1340 1本　外下框 ℓ＝1340 1本 タテ框(左) ℓ＝1798.5 1本　タテ框(右) ℓ＝1775.5 1本　内召合框 ℓ＝1775.5 1本 外召合框 ℓ＝1798.5 1本 部品セット SB-3-12 1セット〔ビス φ4×35(ナベ) 8本　孔塞ぎ 2ヶ〕
	(C/H) SHK3517	上框 ℓ＝872 4本　内下框 ℓ＝898.5 2本　外下框(左右) ℓ＝898.5 各1本 タテ框(左右) ℓ＝1798.5 各1本　内召合框(左右) ℓ＝1775.5 各1本 外召合框(左右) ℓ＝1798.5 各1本　突合框(左右) ℓ＝1775.5 各1本 部品セット SB-3-12 2セット〔ビス φ4×35(ナベ) 16本　孔塞ぎ 4ヶ〕
	(C/H) SHK1721	上框 ℓ＝863.5 2本　内下框 ℓ＝890 1本　外下框 ℓ＝890 1本 タテ框(左) ℓ＝2149.5 1本　タテ框(右) ℓ＝2149.5 1本　内召合框 ℓ＝2126.5 1本 外召合框 ℓ＝2149.5 1本 部品セット SB-3-15 1セット〔ビス φ4×35(ナベ) 12本　孔塞ぎ 2ヶ〕
	(C/H) SHK2621	上框 ℓ＝1322.5 2本　内下框 ℓ＝1345 1本　外下框 ℓ＝1345 1本 タテ框(左) ℓ＝2149.5 1本　タテ框(右) ℓ＝2149.5 1本　内召合框 ℓ＝2126.5 1本 外召合框 ℓ＝2149.5 1本 部品セット SB-3-15 1セット〔ビス φ4×35(ナベ) 12本　孔塞ぎ 2ヶ〕
	(C/H) SHK3521	上框 ℓ＝877 4本　内下框 ℓ＝903.5 2本　外下框(左右) ℓ＝903.5 各1本 タテ框(左右) ℓ＝2149.5 各1本　内召合框(左右) ℓ＝2126.5 各1本 外召合框(左右) ℓ＝2149.5 各1本　突合框(左右) ℓ＝2126.5 各1本 部品セット SB-3-15 2セット〔ビス φ4×35(ナベ) 24本　孔塞ぎ 4ヶ〕
中桟	(C/H) SHN17	中桟 ℓ＝813.5 2本 部品セット SB-115 1セット〔ビス φ4×55(ナベ) 4本　孔塞ぎ 4ヶ〕
	(C/H) SHN26	中桟 ℓ＝1267.5 2本 部品セット SB-115 1セット〔ビス φ4×55(ナベ) 4本　孔塞ぎ 4ヶ〕
	(C/H) SHN35	中桟 ℓ＝827.5 4本 部品セット SB-115 2セット〔ビス φ4×55(ナベ) 8本　孔塞ぎ 8ヶ〕
	(C/H) SHN1721	中桟 ℓ＝793.5 2本 部品セット SB-115 1セット〔ビス φ4×55(ナベ) 4本　孔塞ぎ 4ヶ〕
	(C/H) SHN2621	中桟 ℓ＝1247.5 2本 部品セット SB-115 1セット〔ビス φ4×55(ナベ) 4本　孔塞ぎ 4ヶ〕
	(C/H) SHN3521	中桟 ℓ＝807.5 4本 部品セット SB-115 2セット〔ビス φ4×55(ナベ) 8本　孔塞ぎ 8ヶ〕

16 テクスビス(ナベ) φ4×25	17 テクスビス(ナベ) φ4×19	18 テクスビス(ナベ) φ4×16	19 テクスビス(ナベ) φ4×13	20 テクスビス(皿) φ4×25
21 テクスビス(皿) φ4×19	22 テクスビス(皿) φ4×16	23 テクスビス(皿) φ4×13	24 テクスビス(皿) φ4×10	25 六角ナット M6
26 ワッシャー(小形丸) φ10	27 ワッシャー φ8	28 ワッシャー φ6	29 樹脂ワッシャー φ4	30 角ワッシャー φ6

■ 姿図（ガラス切断寸法）

枠 (C/H) SHW1717(SHW1721)
障子 (C/H) SHK 1717(SHK 1721)

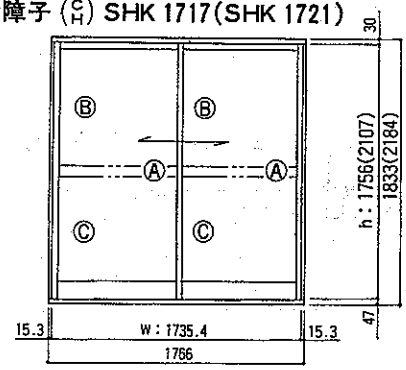

	(C/H) SHK1717	(C/H) SHK1721
Ⓐ	W825×H1660	W805×H1961
Ⓑ	W825×H838	W805×H1179
Ⓒ	W825×H764	W805×H724

枠 (C/H) SHW2617(SHW2621)
障子 (C/H) SHK 2617(SHK 2621)

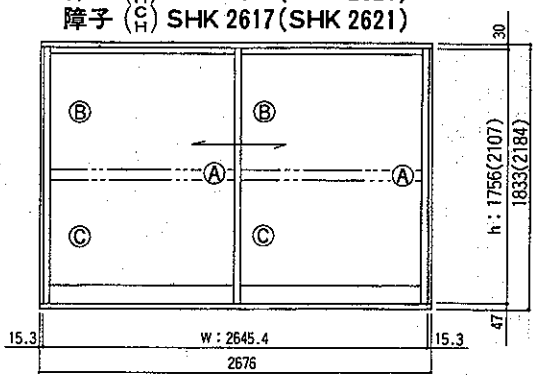

	(C/H) SHK2617	(C/H) SHK2621
Ⓐ	W1280×H1660	W1260×H1961
Ⓑ	W1280×H838	W1260×H1179
Ⓒ	W1280×H764	W1260×H724

枠 (C/H) SHW3517(SHW3521)
障子 (C/H) SHK 3517(SHK 3521)

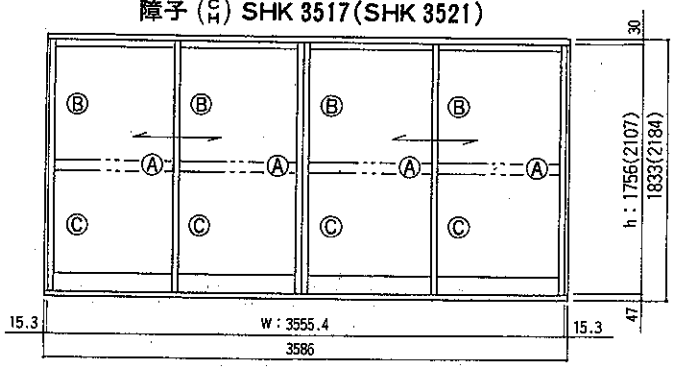

	(C/H) SHK3517	(C/H) SHK3521
Ⓐ	W839×H1660	W819×H1961
Ⓑ	W839×H838	W819×H1179
Ⓒ	W839×H764	W819×H724

■ 框の組立て

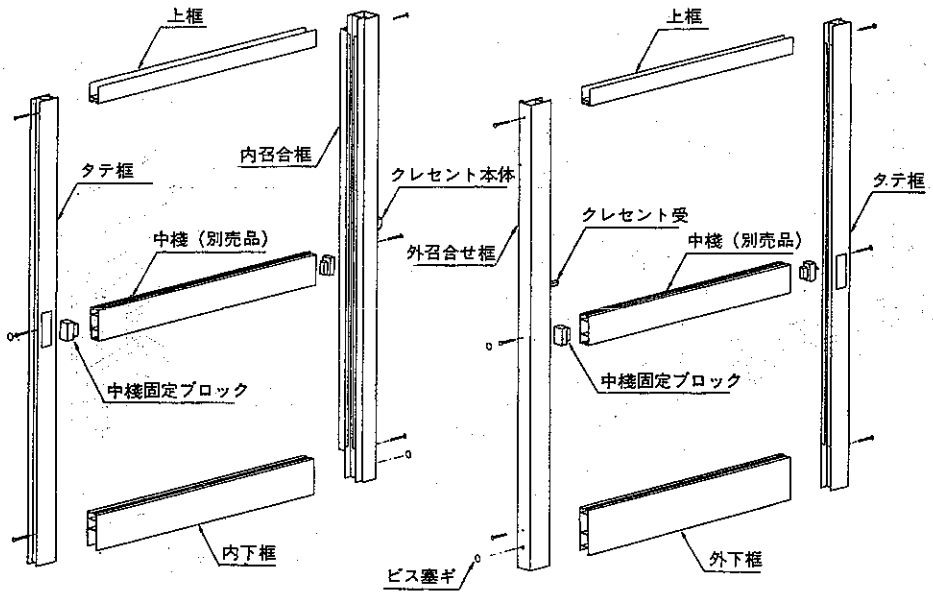

組立てネジ一覧表　注）＊印はカラーのビスを使用して下さい。

1 コーチスクリュー（十字穴付） φ8×75	2 コーチスクリュー（十字穴付） φ6×70	3 六角ボルト M10×110	4 六角ボルト M8×30	5 六角ボルト M8×20
6 六角ボルト（十字穴付） M6×16	7 タッピンネジ1種（ナベ） φ6×35	8 タッピンネジ2種（ナベ・ガイド付） φ5×60	9 タッピンネジ2種（ナベ・ガイド付） φ4×25	10 タッピンネジ2種（皿） φ4×20
11 タッピンネジ1種（トラス） φ4×50	12 タッピンネジ3種（トラス） φ4×10	13 タッピンネジ3種（皿） φ4×25	14 タッピンネジ3種（皿） φ4×14	15 テクスネジ（ナベ） φ4×35

■ 基本断面図

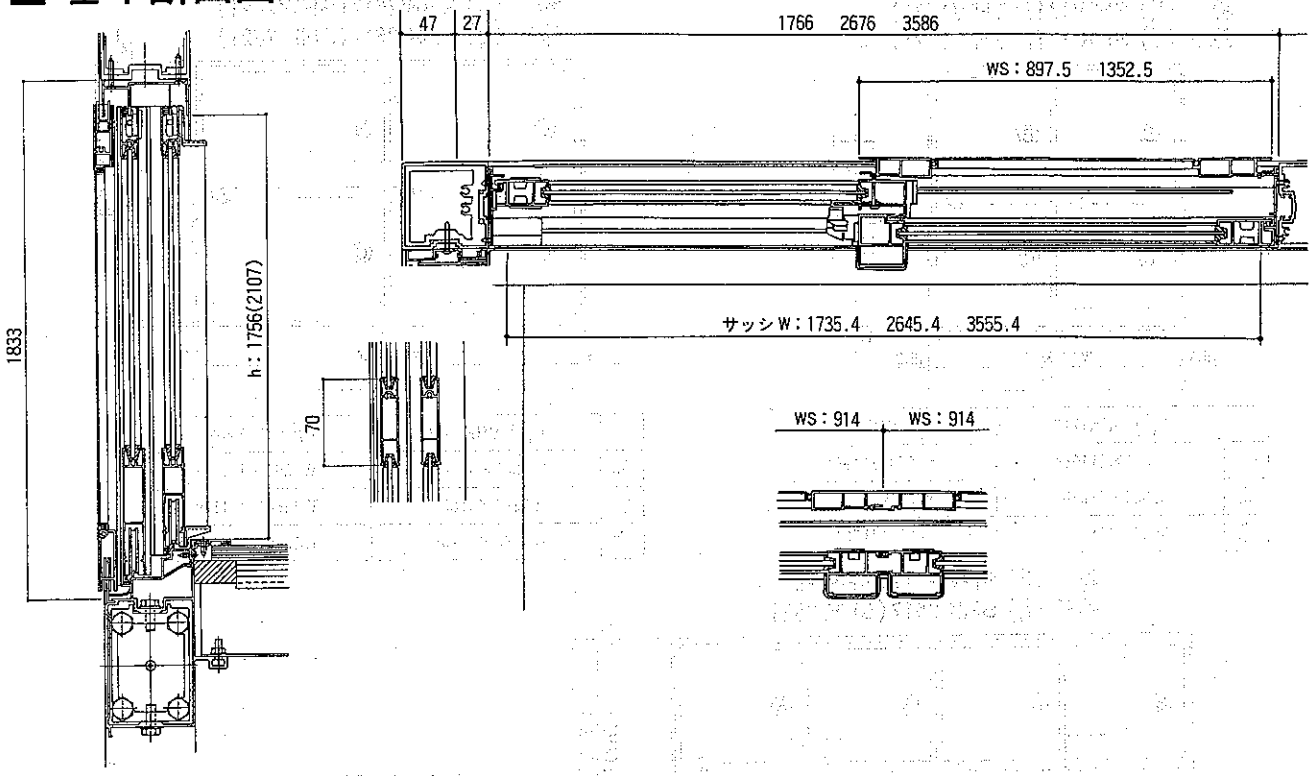

■ 枠の取付け

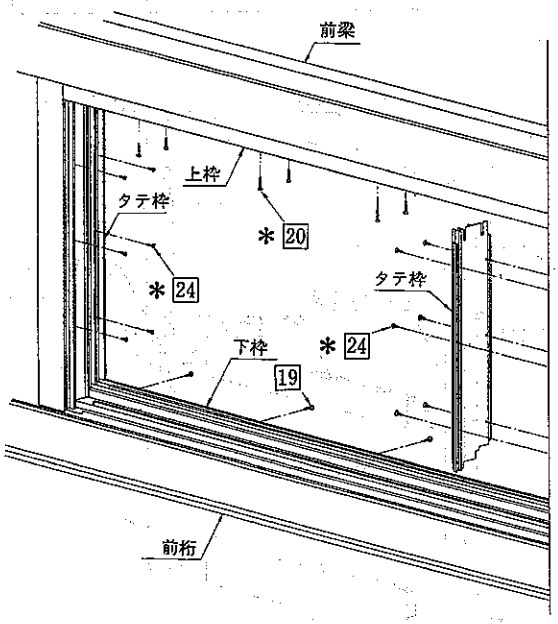

① 上枠・下枠を前梁・前桁に取付けてください。
② タテ枠を隅柱、又は中柱に取付けてください。
③ タテ枠を取付けた後、上枠・下枠ストッパーを取付けてください。

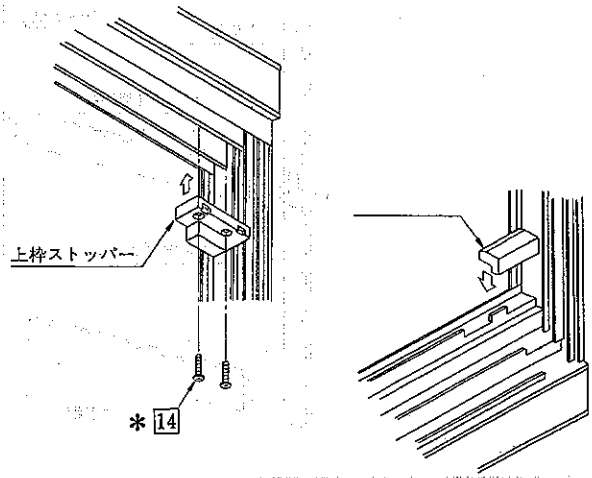

16 テクスピス(ナベ) φ4×25	17 テクスピス(ナベ) φ4×19	18 テクスピス(ナベ) φ4×16	19 テクスピス(ナベ) φ4×13	20 テクスピス(皿) φ4×25
21 テクスピス(皿) φ4×19	22 テクスピス(皿) φ4×16	23 テクスピス(皿) φ4×13	24 テクスピス(皿) φ4×10	25 六角ナット M6
26 ワッシャー(小形丸) φ10	27 ワッシャー φ8	28 ワッシャー φ6	29 樹脂ワッシャー φ4	30 角ワッシャー φ6

サンルーミィ框ドア

取説番号	ME-185

改－1

■梱包明細

名　　称	製品記号	梱　　包　　内　　容
框　ド　ア	(C/H)SD0817R/L	上枠 ℓ=855.5 1本　下枠 ℓ=855.5 1本 タテ枠(左右) ℓ=1796.5 各1本 上下框 ℓ=720 2本　タテ框 ℓ=1782 1本 召合框 ℓ=1778 1本 部品セット SK-184-01 1セット テスクビス φ4×25(皿) 28本　ビス φ5×60(ナベ) 16本 テクスビス φ4×13(ナベ) 3本　ビス φ4×10(トラス) 1本 ビスカバー 6ケ　ネジ持ち 2ケ　ドアチェック背板 1ケ 框補強プレート 4ケ
レバーハンドルセット	(C/H) FJDBOX1R/L	レバーハンドル錠 1セット　旗丁番 2枚 丁番取付ビス φ4×12(皿) 16本　取付説明書

■基本断面図

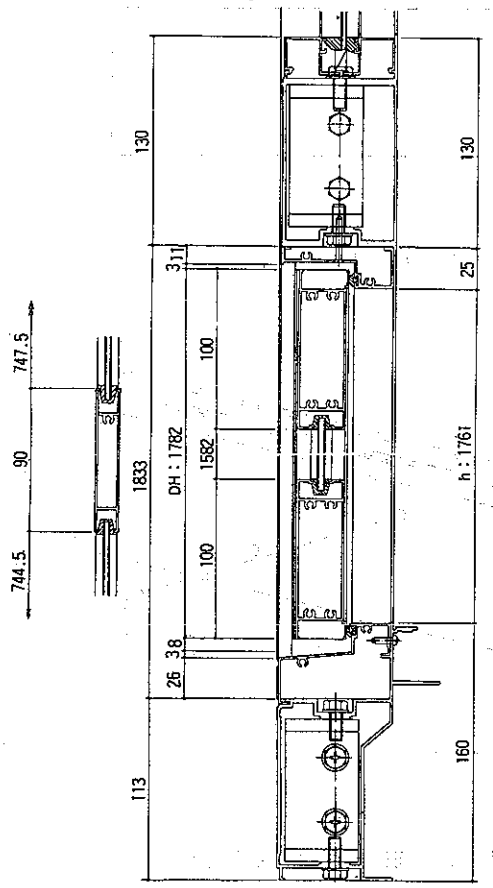

●姿図（ガラス切断寸法）

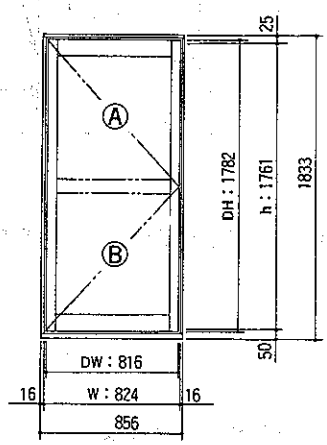

中桟ナシ
W＝711　H＝1597
中桟付
Ⓐ　W＝711　H＝761
Ⓑ　W＝711　H＝758

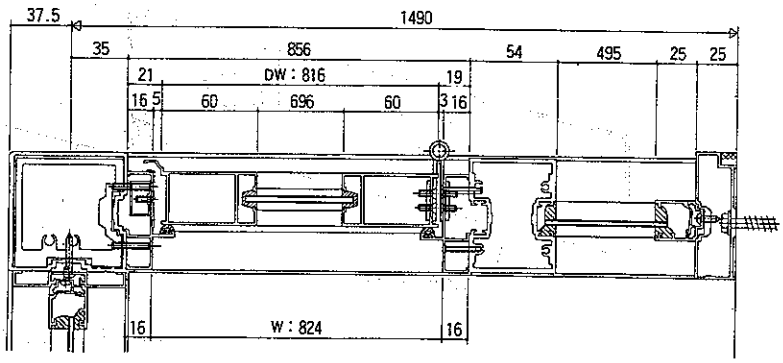

組立てネジ一覧表　注）＊印はカラーのビスを使用して下さい。

1 コーチスクリュー(十字穴付) φ8×75	2 コーチスクリュー(十字穴付) φ6×70	3 六角ボルト M10×110	4 六角ボルト M8×30	5 六角ボルト M8×20
6 六角ボルト(十字穴付) M6×16	7 タッピンネジ1種(ナベ) φ6×35	8 タッピンネジ2種(ナベ・ガイド付) φ5×60	9 タッピンネジ2種(ナベ・ガイド付) φ4×25	10 タッピンネジ2種(皿) φ4×20
11 タッピンネジ1種(トラス) φ4×50	12 タッピンネジ3種(トラス) φ4×10	13 タッピンネジ3種(皿) φ4×25	14 タッピンネジ3種(皿) φ4×14	15 テクスネジ(ナベ) φ4×35

■上枠・上框加工図（ドアチェック取付用）

●上枠加工図

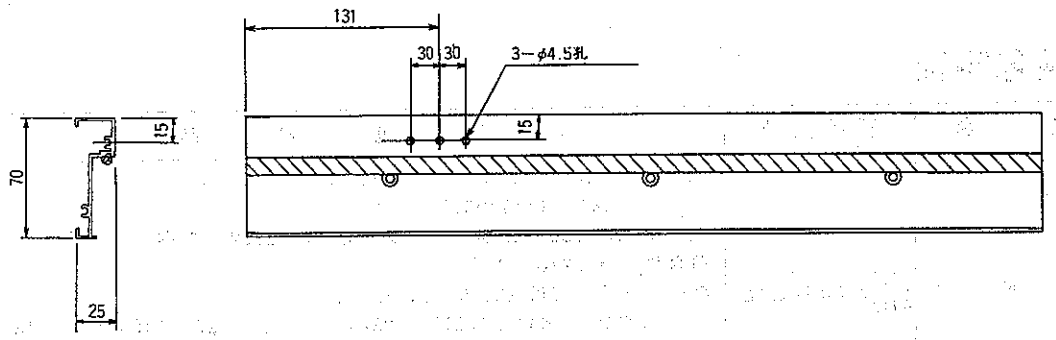

●上框加工図

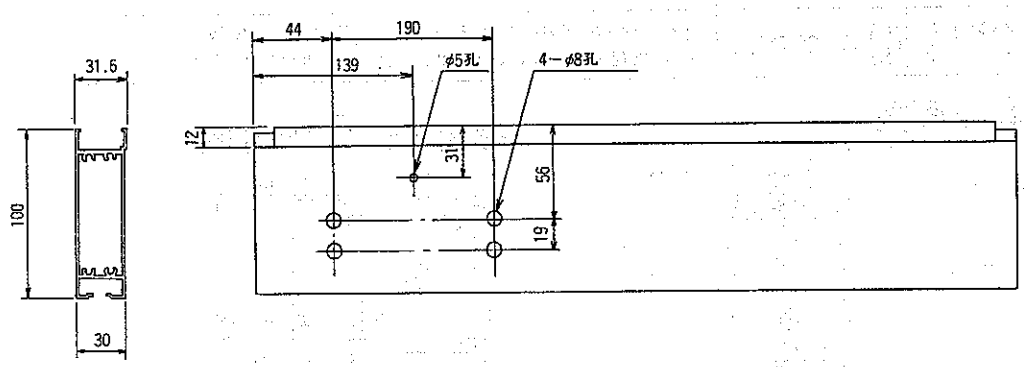

注） 本図は右吊用です。左吊用は対称加工となります。

■部品取付図

上框の加工孔に合わせてドアチェック裏板を取付けてください。

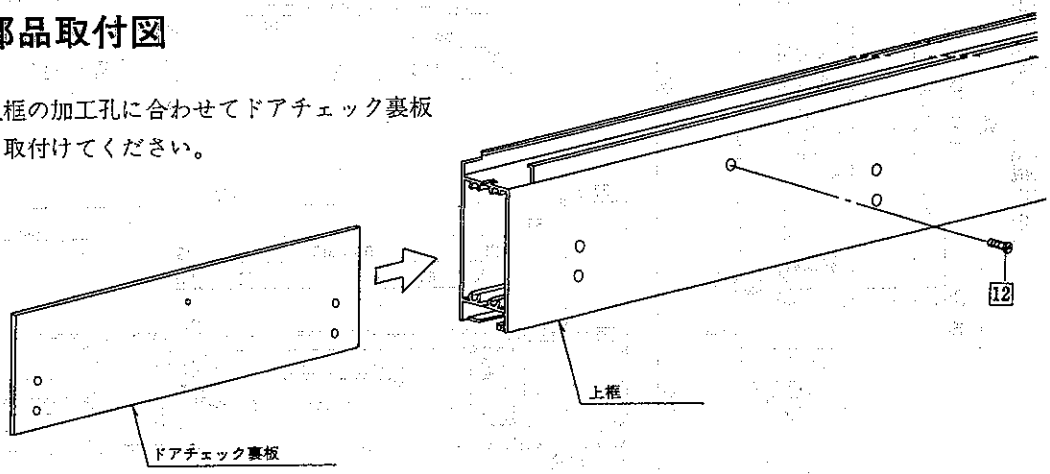

注） ドア框を組立てる前に取付けてください。

16 テクスピス(ナベ) φ4×25	17 テクスピス(ナベ) φ4×19	18 テクスピス(ナベ) φ4×16	19 テクスピス(ナベ) φ4×13	20 テクスピス(皿) φ4×25
21 テクスピス(皿) φ4×19	22 テクスピス(皿) φ4×16	23 テクスピス(皿) φ4×13	24 テクスピス(皿) φ4×10	25 六角ナット M6
26 ワッシャー(小形丸) φ10	27 ワッシャー φ8	28 ワッシャー φ6	29 樹脂ワッシャー φ4	30 角ワッシャー φ6

■ドア枠組立図

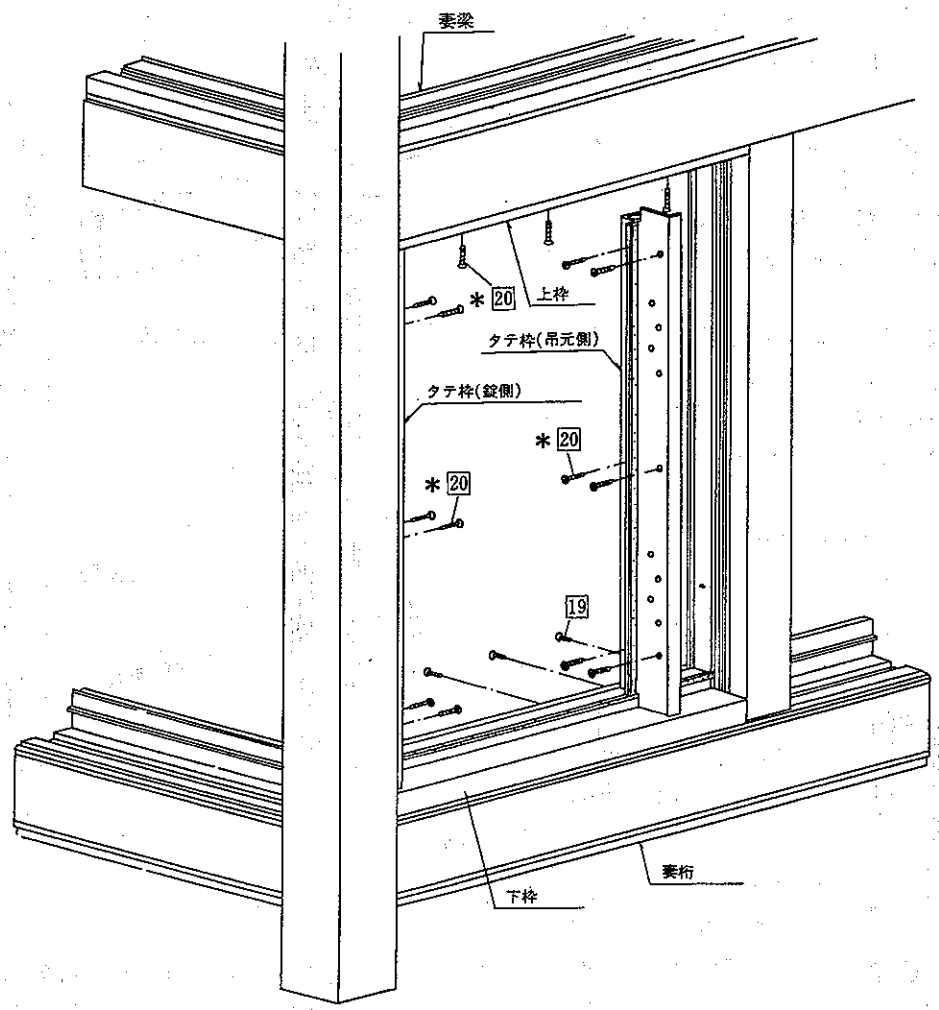

●組立順序

① 上枠を妻梁にテクスビス（φ4×25皿）・下枠を桁にテクスビス（φ4×13ナベ）で固定してください。**(妻梁の板厚が厚いので、φ3.5の下孔を明けてから行ってください。)**

② タテ枠（左・右）を柱に組込み、テクスビス（φ4×25皿）で固定してください。

組立てネジ一覧表　　注）＊印はカラーのビスを使用して下さい。

1 コーチスクリュー（十字穴付）φ8×75	2 コーチスクリュー（十字穴付）φ6×70	3 六角ボルト M10×110	4 六角ボルト M8×30	5 六角ボルト M8×20
6 六角ボルト（十字穴付）M6×16	7 タッピンネジ1種（ナベ）φ6×35	8 タッピンネジ2種（ナベ・ガイド付）φ5×60	9 タッピンネジ2種（ナベ・ガイド付）φ4×25	10 タッピンネジ2種（皿）φ4×20
11 タッピンネジ1種（トラス）φ4×50	12 タッピンネジ3種（トラス）φ4×10	13 タッピンネジ3種（皿）φ4×25	14 タッピンネジ3種（皿）φ4×14	15 テクスネジ（ナベ）φ4×35

■ドア框の組立

① ガラスにグレチャンを巻いてください。
（9㎜開口用）

注）グレチャンコーナーは直角になるように継ぎ目は上部中央にくるようにしてください。

② ロック側のタテ框についているキャップをはずしてください。

③ 右図の様に組み上げてください。

④ ②ではずしたキャップをはめ込んでください。

⑥ 別売部品箱内のロック、丁番（CH FJD BOX 1R/L）を取付けてください。

注）錠本体の取付ビス孔が、もしバカになった場合、同梱包のネジ持を使用してください。

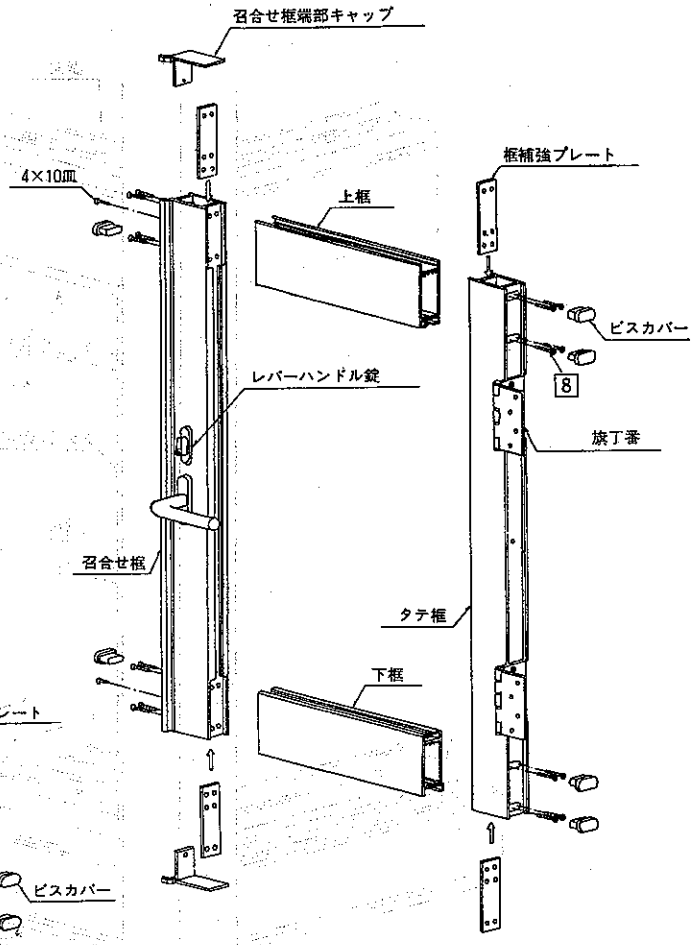

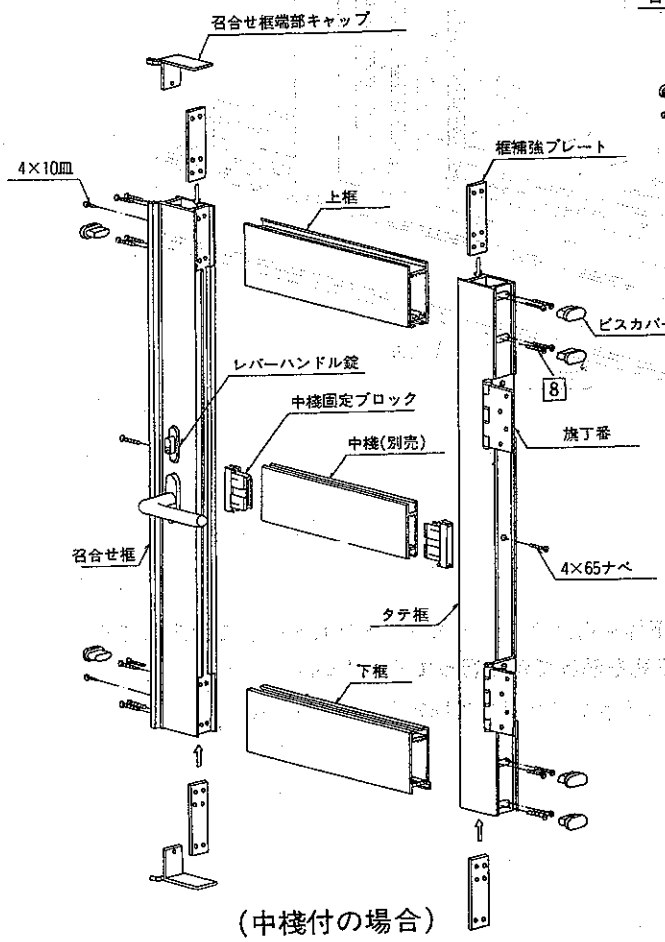

（中桟付の場合）

※障子に中桟を取付ける場合には、タテ框に中桟用の孔がガラス溝側に明けてありますので反対側に φ8の孔を明けてください。

■別売品

名　　称	製品記号	梱包入数
ドアチェックセット	CH FJDBOX2	1セット入り
中桟セット	CH SDN	1本入り（ℓ=696）

16 テクスピス（ナベ） φ4×25	17 テクスピス（ナベ） φ4×19	18 テクスピス（ナベ） φ4×16	19 テクスピス（ナベ） φ4×13	20 テクスピス（皿） φ4×25
21 テクスピス（皿） φ4×19	22 テクスピス（皿） φ4×16	23 テクスピス（皿） φ4×13	24 テクスピス（皿） φ4×10	25 六角ナット M6
26 ワッシャー（小形丸） φ10	27 ワッシャー φ8	28 ワッシャー φ6	29 樹脂ワッシャー φ4	30 角ワッシャー φ6

サンルーミィ上げ下げ窓

取説番号	ME-184

改－1

■梱包明細

名　　称	製品記号	梱　包　内　容
上げ下げ窓	(C/H) SB0817	上枠 ℓ＝821 1本　下枠 ℓ＝821 1本 タテ枠(左右) ℓ＝880.5 各1本　無目 ℓ＝821 1本 タテ枠アタッチメント ℓ＝401.5 2本　押縁 ℓ＝401 2本 ラッチ受アタッチメント(左右) ℓ＝819 各1本 上框 ℓ＝782 1本　下框 ℓ＝782 1本 タテ框(左右) ℓ＝422.5 各1本　中骨F/F ℓ＝834 1本 FIX下枠 ℓ＝834 1本　FIXタテ枠 ℓ＝1832 2本 タテ枠アタッチメント ℓ＝836 2本　押縁 ℓ＝836 2本 部品セット SK-183-01 1セット 〔テクスビス φ4×13(ナベ) 9本　ビス φ4×25(ナベ) 26本 テクスビス φ4×25(ナベ) 15本　ビス φ4×14(皿) 6本 テクスビス φ4×25(皿) 3本 セッティングブロック 2ケ シーラー（中骨用2枚・下枠用2枚）〕

■基本断面図

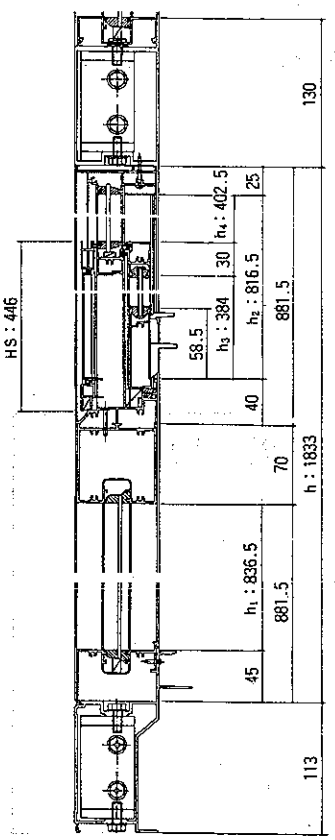

●姿図（ガラス切断寸法）

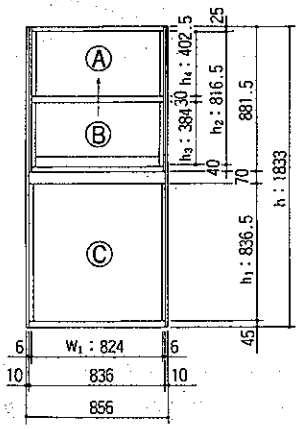

Ⓐ W＝779 H＝419.5
Ⓑ W＝769 H＝338
Ⓒ W＝800 H＝850

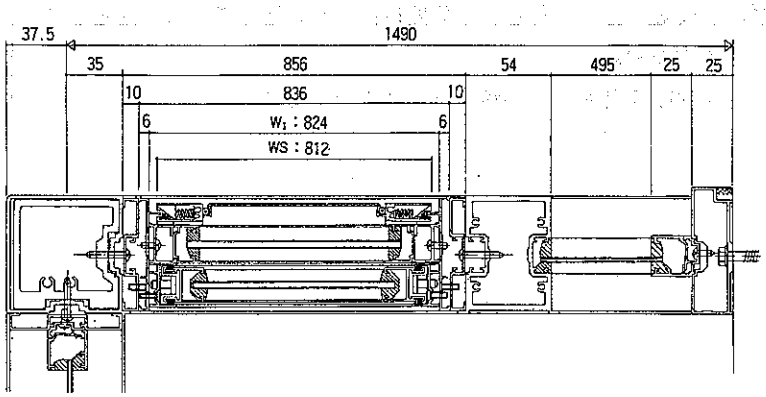

組立てネジ一覧表　注）＊印はカラーのビスを使用して下さい。

1 コーチスクリュー(十字穴付) φ8×75	2 コーチスクリュー(十字穴付) φ6×70	3 六角ボルト M10×110	4 六角ボルト M8×30	5 六角ボルト M8×20
6 六角ボルト(十字穴付) M6×16	7 タッピンネジ1種(ナベ) φ6×35	8 タッピンネジ2種(ナベ・ガイド付) φ5×60	9 タッピンネジ2種(ナベ・ガイド付) φ4×25	10 タッピンネジ2種(皿) φ4×20
11 タッピンネジ1種(トラス) φ4×50	12 タッピンネジ3種(トラス) φ4×10	13 タッピンネジ3種(皿) φ4×25	14 タッピンネジ3種(皿) φ4×14	15 テクスネジ(ナベ) φ4×35

■本体枠組立図

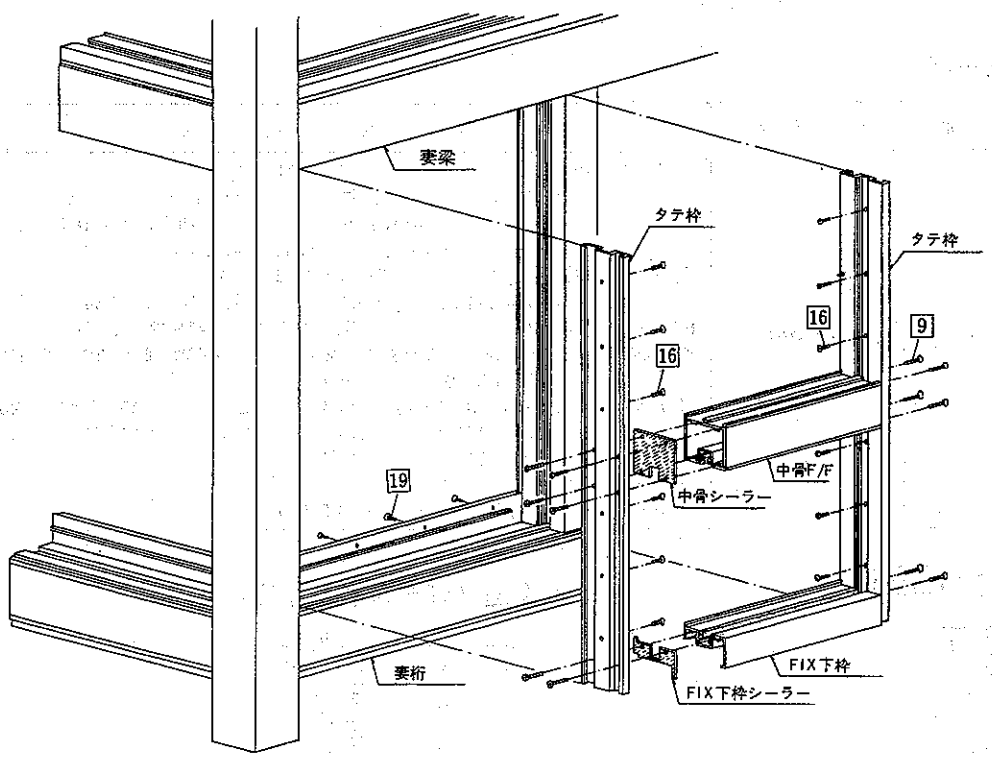

●本体枠の組立

① タテ枠に横材組立孔に合わせてシーラーを貼り付けてください。
② 上げ下げ窓枠を除いて、タテ枠と横材を組立てください。
③ ②で組み上った枠を、本体開口部にハメ込んでビスで固定してください。

注）FIX下枠を妻桁の溝にハメ込んでください。（図－1）

（図－1）

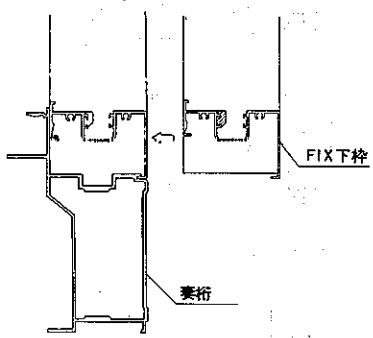

16 テクスビス(ナベ) φ4×25	17 テクスビス(ナベ) φ4×19	18 テクスビス(ナベ) φ4×16	19 テクスビス(ナベ) φ4×13	20 テクスビス(皿) φ4×25
21 テクスビス(皿) φ4×19	22 テクスビス(皿) φ4×16	23 テクスビス(皿) φ4×13	24 テクスビス(皿) φ4×10	25 六角ナット M6
26 ワッシャー(小形丸) φ10	27 ワッシャー φ8	28 ワッシャー φ6	29 樹脂ワッシャー φ4	30 角ワッシャー φ6

■上げ下げ窓枠組立図

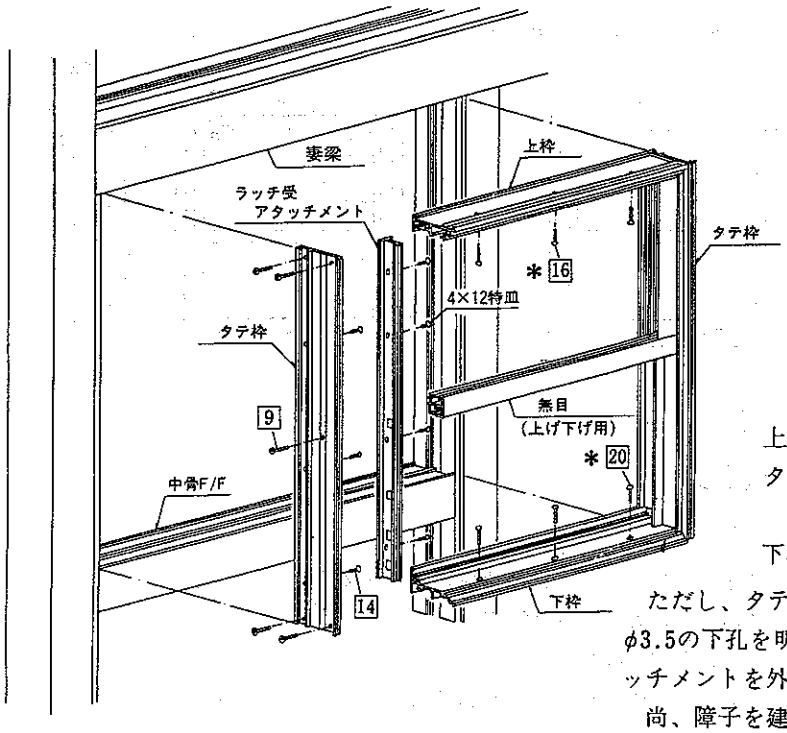

●上げ下げ窓枠の組立

① タテ枠（左・右）と上枠・下枠・無目をビス（4×25ナベ）で組立てます。

② 本体開口部に取付けた枠に上げ下げ窓枠を組込み、ビスで固定してください。

上枠と無目…テクスビス（4×25ナベ）
タテ枠（上げ下げ窓用）とタテ枠
……ビス（4×14皿）
下枠と中骨……テクスビス（4×25皿）

ただし、タテ枠（上げ下げ窓用）を固定する場合、φ3.5の下孔を明けてください。その際、ラッチ受アタッチメントを外してください。

尚、障子を建込むまで、ラッチ受アタッチメントは外したままにしてください。

ご注意　上枠と妻梁はテクスビスで固定しますが、妻梁の板厚が厚いので、φ3.5の下孔を明けてから行ってください。

●上げ下げ窓框の組立

① ガラスにグレチャンを巻いてください。(14mm開口用)
注）グレチャンコーナーは直角になるように継ぎ目は上部中央にくるようにしてください。

② 下框についているロッド棒の出寸法を図－3の様にA＝18～19mmに両側調整してください。

③ 上框及び下框とタテ框をビス（4×25ナベ）で組立ててください。（図－2）

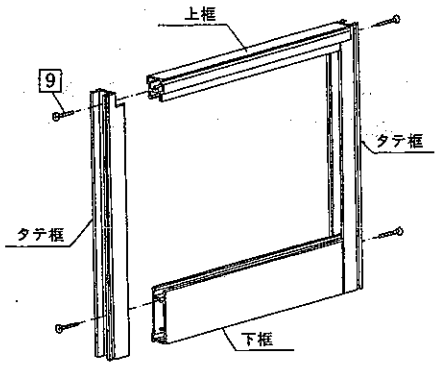

（図－2）

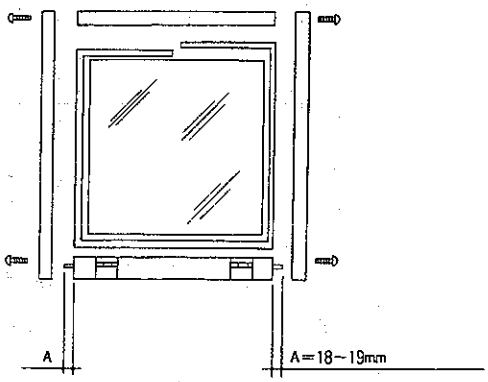

（図－3）

組立てネジ一覧表　　注）＊印はカラーのビスを使用して下さい。

1 コーチスクリュー(十字穴付) φ8×75	2 コーチスクリュー(十字穴付) φ6×70	3 六角ボルト M10×110	4 六角ボルト M8×30	5 六角ボルト M8×20
6 六角ボルト(十字穴付) M6×16	7 タッピンネジ1種(ナベ) φ6×35	8 タッピンネジ2種(ナベ・ガイド付) φ5×60	9 タッピンネジ2種(ナベ・ガイド付) φ4×25	10 タッピンネジ2種(皿) φ4×20
11 タッピンネジ1種(トラス) φ4×50	12 タッピンネジ3種(トラス) φ4×10	13 タッピンネジ3種(皿) φ4×25	14 タッピンネジ3種(皿) φ4×14	15 テクスネジ(ナベ) φ4×35

■障子の建込み順序

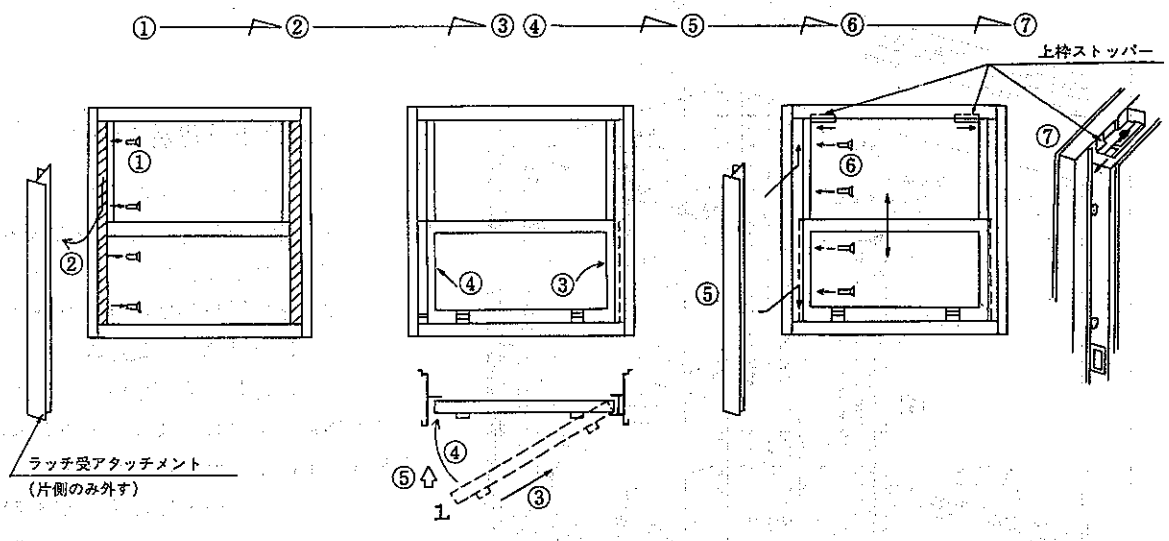

① ラッチ受アタッチメントを取付けているビス（4×12特皿）をはずす。
（片側をはずすだけで良い。又外したビスの紛失に注意してください。）

② ラッチ受アタッチメントをケンドン方式ではずす。

③④ 障子を片方のラッチ受アタッチメントに差し込み、回転させセットします。障子は閉じた状態になる様セットしてください。

⑤⑥ ラッチ受アタッチメントをはずした時と逆の手順でセットし、ビス止めしてください。

⑦ 上枠ストッパーのビスをゆるめタテ枠側にスライドし、ラッチ受アタッチメントに当たる様セットし、ビスを締めてください。（上枠とのチリ隠しになります。）

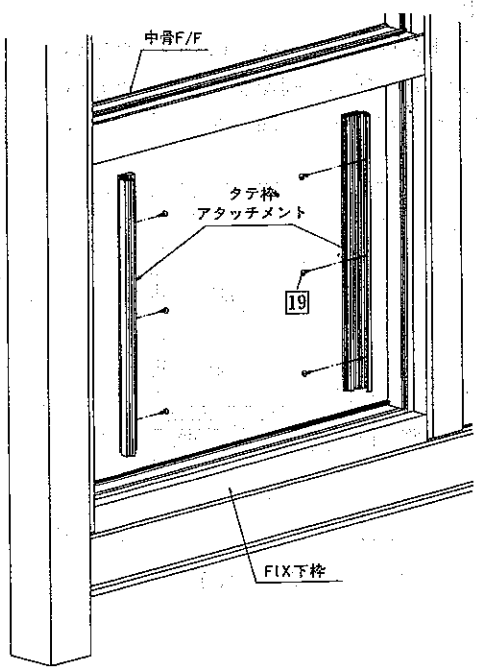

●タテ枠アタッチメント及びガラス取付

① 中骨下部のタテ枠に、タテ枠アタッチメントをビス（テクス4×13ナベ）で固定してください。

② FIX部のガラスは、押縁を入れ、後付ビード（基本断面図参照）でハメ込んでください。

16 テクスビス(ナベ) φ4×25	17 テクスビス(ナベ) φ4×19	18 テクスビス(ナベ) φ4×16	19 テクスビス(ナベ) φ4×13	20 テクスビス(皿) φ4×25
21 テクスビス(皿) φ4×19	22 テクスビス(皿) φ4×16	23 テクスビス(皿) φ4×13	24 テクスビス(皿) φ4×10	25 六角ナット M6
26 ワッシャー(小形丸) φ10	27 ワッシャー φ8	28 ワッシャー φ6	29 樹脂ワッシャー φ4	30 角ワッシャー φ6

■ ルーバーサッシの取付け

名称		製品記号	梱包内容
ルーバーサッシ	ルーバー／FIX	(C/H) SLU0817	中骨(F/F) ℓ=834 1本　下枠 ℓ=834 1本　タテ枠 ℓ=1832 2本 タテ枠アタッチメント ℓ=836 2本　押縁 ℓ=836 2本 ルーバー上枠 ℓ=821 1本　ルーバー下枠(上用) ℓ=821 1本 ルーバータテ枠(左右) ℓ≒880.5 各1本 部品セット SK−181−01 1セット 〔セッティングブロック 2ケ　シーラー 各2ケ　ビス φ4×25(ナベ) 20本 テクスビス φ4×25(ナベ) 18本(内カラー6本)　テクスビス φ4×13(ナベ) 9本 ビス φ4×50(トラス) 4本　ビス φ4×12(トラス) 7本〕 部品セット SK−95−01R 1セット 〔ハンドル本体 1ケ　ビス φ4×10(トラス) 3本〕
	FIX／ルーバー	(C/H) SLD0817	上枠 ℓ=835 1本　中骨(F/F) ℓ=834 1本　タテ枠 ℓ=1832 2本 タテ枠アタッチメント ℓ=836 2本　押縁 ℓ=836 2本 押縁 ℓ=834.5 2本　ルーバー上枠 ℓ=821 1本 ルーバー下枠(下用) ℓ=821 1本　ルーバータテ枠(左右) ℓ=880.5 各1本 部品セット SK−181−02 1セット 〔セッティングブロック 2ケ　シーラー 2ケ　ビス φ4×25(ナベ) 16本 テクスビス φ4×25(ナベ) 21本(内カラー6本)　ビス φ4×50(トラス) 4本 ビス φ4×12(トラス) 7本　テクスビス φ4×13(ナベ) 6本〕 部品セット SK−95−01R 1セット 〔ハンドル本体 1ケ　ビス φ4×10(トラス) 3本〕
	ルーバー／ルーバー	(C/H) SLA0817	中骨(F/F) ℓ=834 1本　タテ枠 ℓ=1832 2本　ルーバー上枠 ℓ=821 2本 ルーバー下枠(下用) ℓ=821 1本　ルーバー下枠(上用) ℓ=821 1本 ルーバータテ枠(左右) ℓ=880.5 各2本 部品セット SK−181−03 1セット 〔シーラー 2ケ　ビス φ4×25(ナベ) 24本　ビス φ4×50(トラス) 8本 テクスビス φ4×25(ナベ) 24本(内カラー12本)　ビス φ4×12(トラス) 14本〕 部品セット SK−95−01R 2セット 〔ハンドル本体 2ケ　ビス φ4×10(トラス) 6本〕
ガラス		(C/H) SLG0809	ガラス H=76 t=6 L=766 13枚

●姿図（ガラス切断寸法）

(C/H) SLU0817

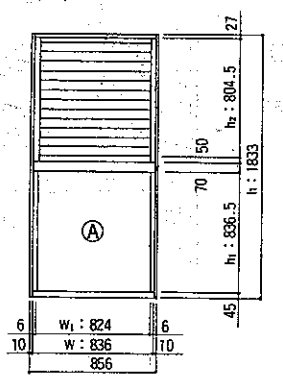

Ⓐ W800×H850

(C/H) SLD0817

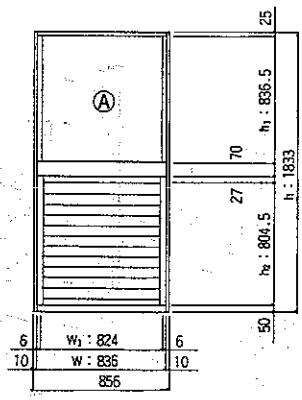

Ⓐ W800×H850

(C/H) SLA0817

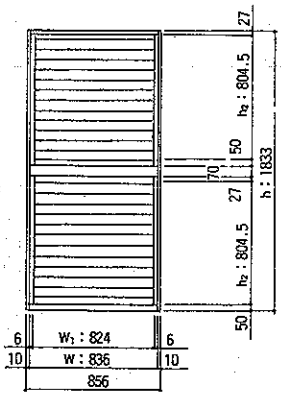

組立てネジ一覧表　注）＊印はカラーのビスを使用して下さい。

1 コーチスクリュー(十字穴付) φ8×75	2 コーチスクリュー(十字穴付) φ6×70	3 六角ボルト M10×110	4 六角ボルト M8×30	5 六角ボルト M8×20
6 六角ボルト(十字穴付) M6×16	7 タッピンネジ1種(ナベ) φ6×35	8 タッピンネジ2種(ナベ・ガイド付) φ5×60	9 タッピンネジ2種(ナベ・ガイド付) φ4×25	10 タッピンネジ2種(皿) φ4×20
11 タッピンネジ1種(トラス) φ4×50	12 タッピンネジ3種(トラス) φ4×10	13 タッピンネジ3種(皿) φ4×25	14 タッピンネジ3種(皿) φ4×14	15 テクスネジ(ナベ) φ4×35

■ 基本断面図

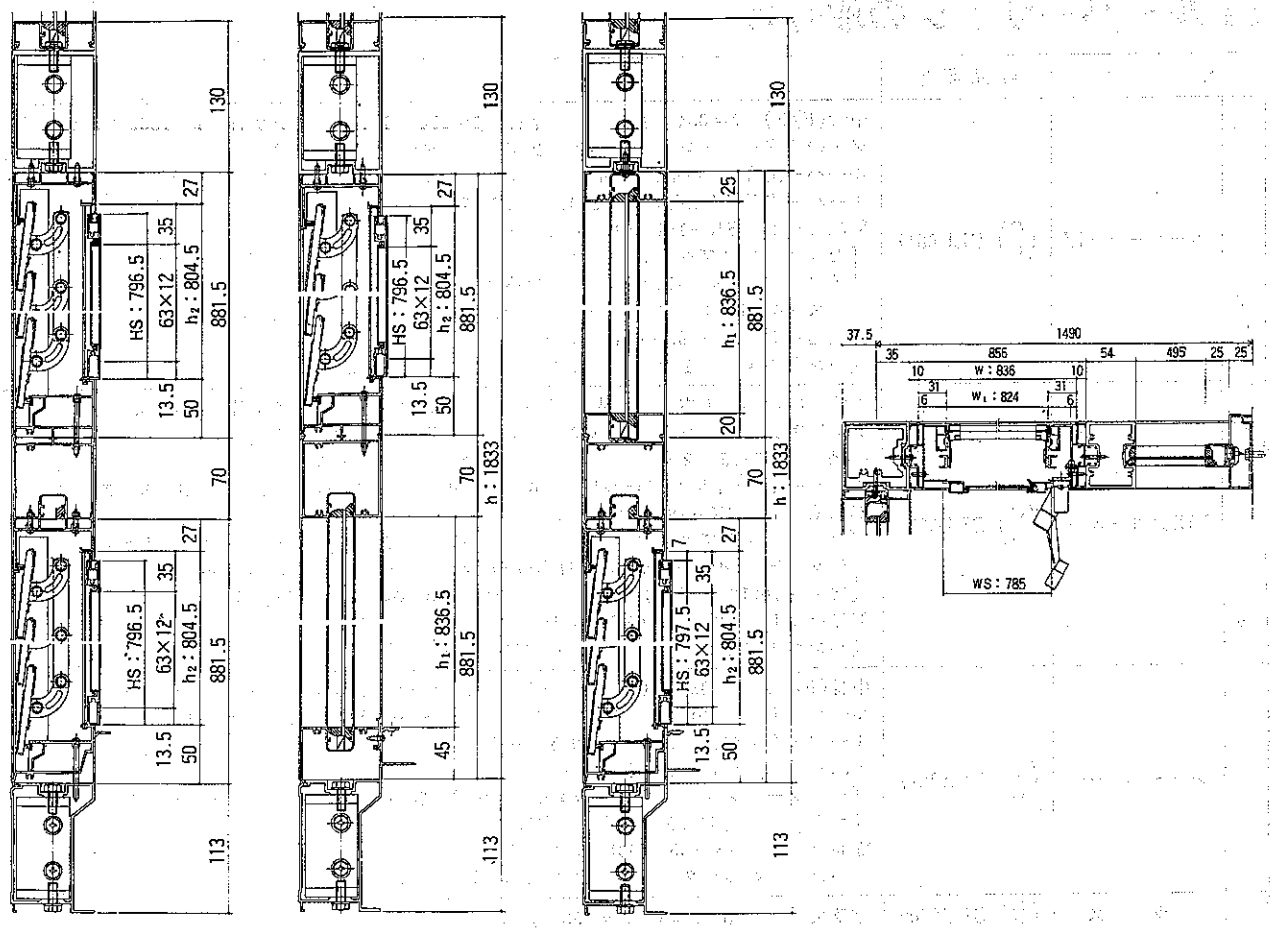

（図－1）

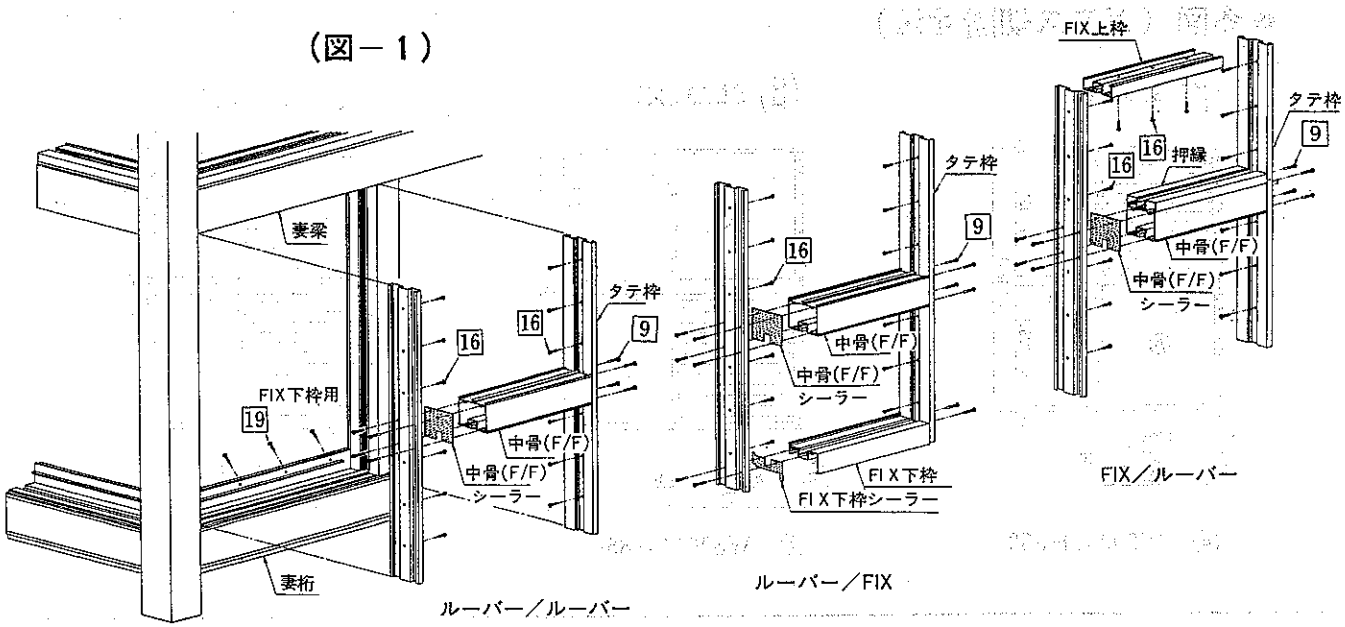

16 テクスピス(ナベ) φ4×25	17 テクスピス(ナベ) φ4×19	18 テクスピス(ナベ) φ4×16	19 テクスピス(ナベ) φ4×13	20 テクスピス(皿) φ4×25
21 テクスピス(皿) φ4×19	22 テクスピス(皿) φ4×16	23 テクスピス(皿) φ4×13	24 テクスピス(皿) φ4×10	25 六角ナット M6
26 ワッシャー(小形丸) φ10	27 ワッシャー φ8	28 ワッシャー φ6	29 樹脂ワッシャー φ4	30 角ワッシャー φ6

（図－２）

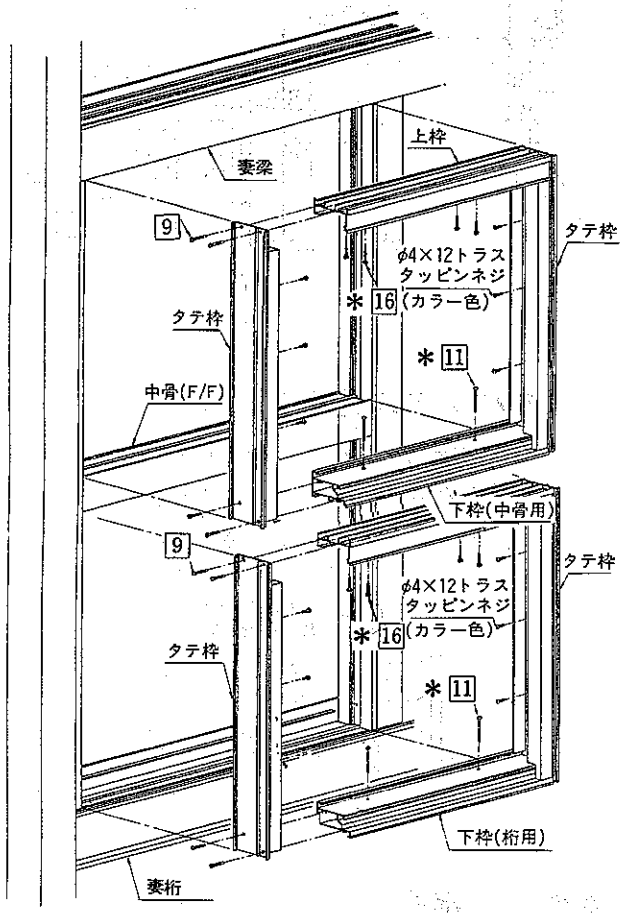

（図－３）

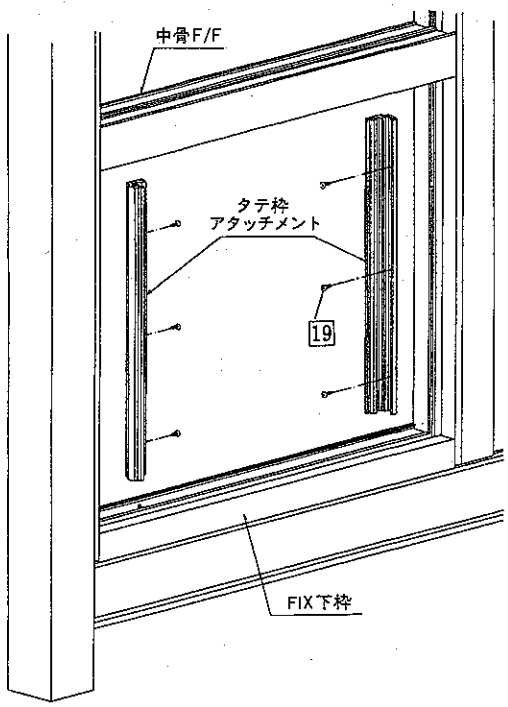

●本体枠の組立て　（図－１）参照

① タテ枠に、横材組立孔に合わせてシーラーを貼り付けてください。
② ルーバーサッシ枠を除いて、タテ枠と横材（中骨又は下枠）を組立ててください。
③ ②で組み上がった枠を本体開口部にハメ込んで、ビスで固定してください。

●ルーバーサッシ枠の組立て　（図－２）参照

図は、ルーバー／ルーバーの場合を表わしています。

④ タテ枠と上枠・下枠をビスで組立てます。（下枠は、中骨用と桁用では形材が違います。基本断面図を参照してください。）
（注） ハンドル位置は、中骨上用が右下、中骨下用が右上です。

⑤ ③で取付けた枠にルーバーサッシ枠をハメ込んで、ビスで固定してください。（図－２）参照
（注） 図は、ルーバー／ルーバーの場合を表わしています。

⑥ FIX部は（図－３）の要領で取付けてください。

組立てネジ一覧表　注） ＊印はカラーのビスを使用して下さい。

1 コーチスクリュー（十字穴付） φ8×75	2 コーチスクリュー（十字穴付） φ6×70	3 六角ボルト M10×110	4 六角ボルト M8×30	5 六角ボルト M8×20
6 六角ボルト（十字穴付） M6×16	7 タッピンネジ１種（ナベ） φ6×35	8 タッピンネジ２種（ナベ・ガイド付） φ5×60	9 タッピンネジ２種（ナベ・ガイド付） φ4×25	10 タッピンネジ２種（皿） φ4×20
11 タッピンネジ１種（トラス） φ4×50	12 タッピンネジ３種（トラス） φ4×10	13 タッピンネジ３種（皿） φ4×25	14 タッピンネジ３種（皿） φ4×14	15 テクスネジ（ナベ） φ4×35

●ハンドルの取付けについて

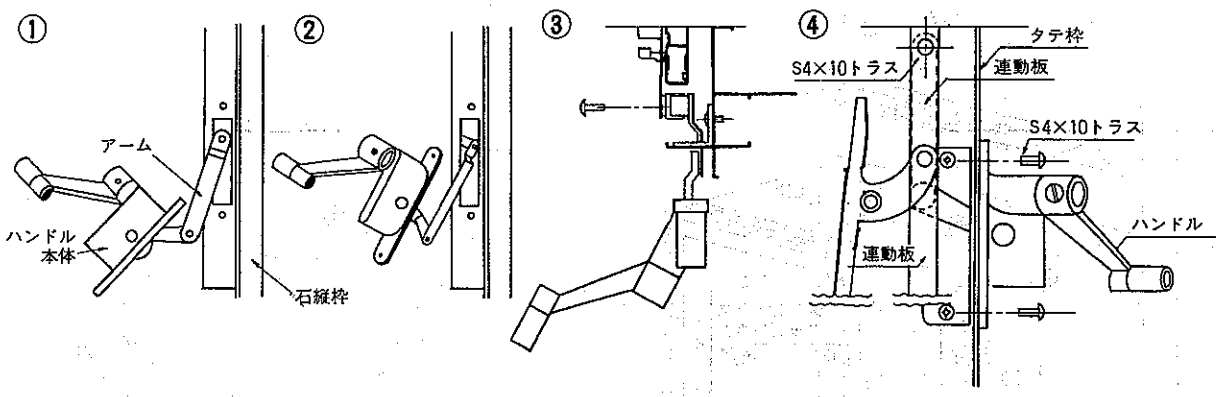

・ハンドルのアームを縦枠の角穴に入れ、ハンドルのアームと連動板をＳ４×10トラスビスで固定してください。
・次にハンドル本体をＳ４×10トラスビスで縦枠に固定してください。

●ハンドル位置について

・下図のようにハンドル虫ネジ部をゆるめ、外して好きな位置にセットし直してください。

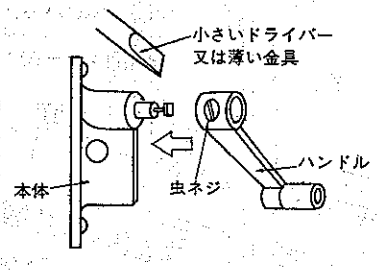

●羽根部ガラスの入れ方

・ガラス厚は６㎜、 6.8㎜のものが使用できます。
・ガラス端面は危険ですから必ず面取りしてください。
・ガラスは正確に切断してご使用ください。

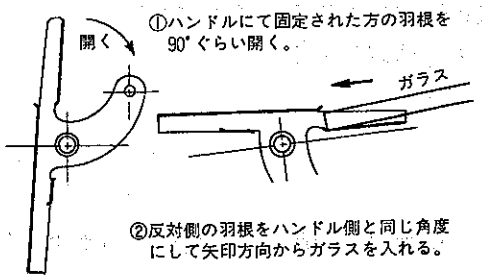

（注） 途中まで入れるとガラスが当たる感じがありますから、その時に先端を上向きにして、ガラスを押し込みます。
　ガラスは必ず羽根クリップに嵌め込んでください。嵌め込まれないと、開閉時に脱落の恐れがあります。

●セット部品

部品名	数量	用途
ハンドル	1セット	開閉装置
Ｓ４×10トラス	２本	ハンドル取付け
	１本	連動板と連結板の取付け

16 テクスピス(ナベ) φ4×25	17 テクスピス(ナベ) φ4×19	18 テクスピス(ナベ) φ4×16	19 テクスピス(ナベ) φ4×13	20 テクスピス(皿) φ4×25
21 テクスピス(皿) φ4×19	22 テクスピス(皿) φ4×16	23 テクスピス(皿) φ4×13	24 テクスピス(皿) φ4×10	25 六角ナット M6
26 ワッシャー(小形丸) φ10	27 ワッシャー φ8	28 ワッシャー φ6	29 樹脂ワッシャー φ4	30 角ワッシャー φ6

■ ランマ嵌殺し窓の取付け

前梁の高さ位置を351mm下げて取付けてください。

■ 梱包明細

名称		製品記号	梱包内容
ランマ嵌殺し部材	1 間	(C/H) SXA18J	ランマ束 ℓ＝397.5 1本　縦枠 ℓ＝351 4本 縦枠アタッチメント ℓ＝351 4本　縦押縁 ℓ＝351 4本 部品セット SK-234-38 1セット [垂木接続金具 2ヶ　テクスビス φ4×25 8本 六角ボルト M6×16 2本　セッティングブロック 4ヶ]
	1.5 間	(C/H) SXA27J	ランマ束 ℓ＝397.5 2本　縦枠 ℓ＝351 6本 縦枠アタッチメント ℓ＝351 6本　縦押縁 ℓ＝351 6本 部品セット SK-234-39 1セット [垂木接続金具 4ヶ　テクスビス φ4×25 12本 六角ボルト M6×16 4本　セッティングブロック 6ヶ]
	2 間	(C/H) SXA36J	ランマ束 ℓ＝397.5 3本　縦枠 ℓ＝351 8本 縦枠アタッチメント ℓ＝351 8本　縦押縁 ℓ＝351 8本 部品セット SK-234-40 1セット [垂木接続金具 6ヶ　テクスビス φ4×25 16本 六角ボルト M6×16 6本　セッティングブロック 8ヶ]
	2.5 間	(C/H) SXA45J	ランマ束 ℓ＝397.5 4本　縦枠 ℓ＝351 10本 縦枠アタッチメント ℓ＝351 10本　縦押縁 ℓ＝351 10本 部品セット SK-234-41 1セット [垂木接続金具 8ヶ　テクスビス φ4×25 20本 六角ボルト M6×16 8本　セッティングブロック 10ヶ]

■ 基本断面図

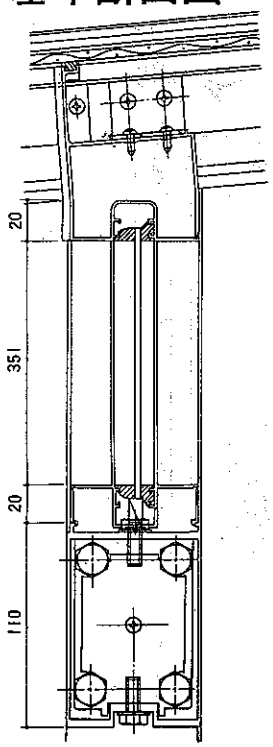

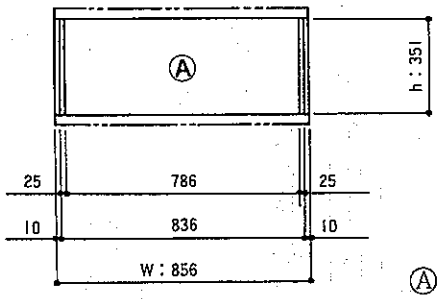

Ⓐ W＝800×H365

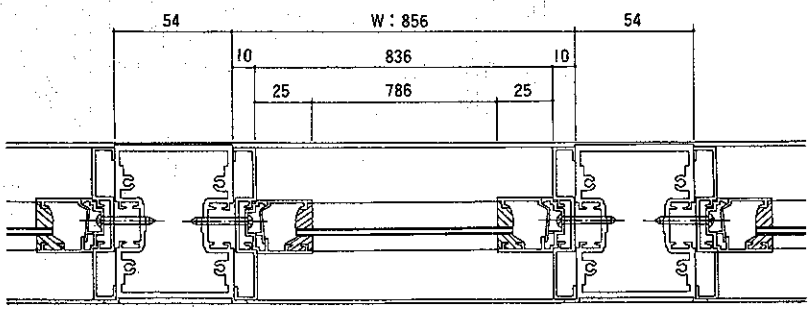

組立てネジ一覧表　注）＊印はカラーのビスを使用して下さい。

1 コーチスクリュー(十字穴付) φ8×75	2 コーチスクリュー(十字穴付) φ6×70	3 六角ボルト M10×110	4 六角ボルト M8×30	5 六角ボルト M8×20
6 六角ボルト(十字穴付) M6×16	7 タッピンネジ1種(ナベ) φ6×35	8 タッピンネジ2種(ナベ・ガイド付) φ5×60	9 タッピンネジ2種(ナベ・ガイド付) φ4×25	10 タッピンネジ2種(皿) φ4×20
11 タッピンネジ1種(トラス) φ4×50	12 タッピンネジ3種(トラス) φ4×10	13 タッピンネジ3種(皿) φ4×25	14 タッピンネジ3種(皿) φ4×14	15 テクスネジ(ナベ) φ4×35

■ 屋根束の取付け

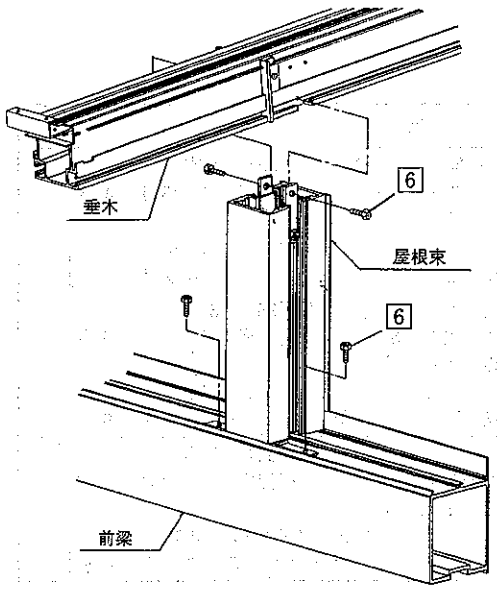

① 屋根束に垂木接続金具及び屋根束・前梁接続金具を取付けてください。屋根束・前梁接続金具は垂木受けより使用してください。

② 屋根束を前梁と垂木に接続してください。

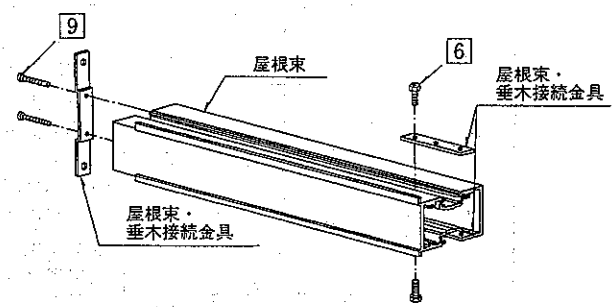

③ ランマ上枠を取付けてください。（P27、下部参照）

④ 押縁を前梁にはめ込んでからタテ枠及びタテ枠アタッチメントを屋根束に接続してください。

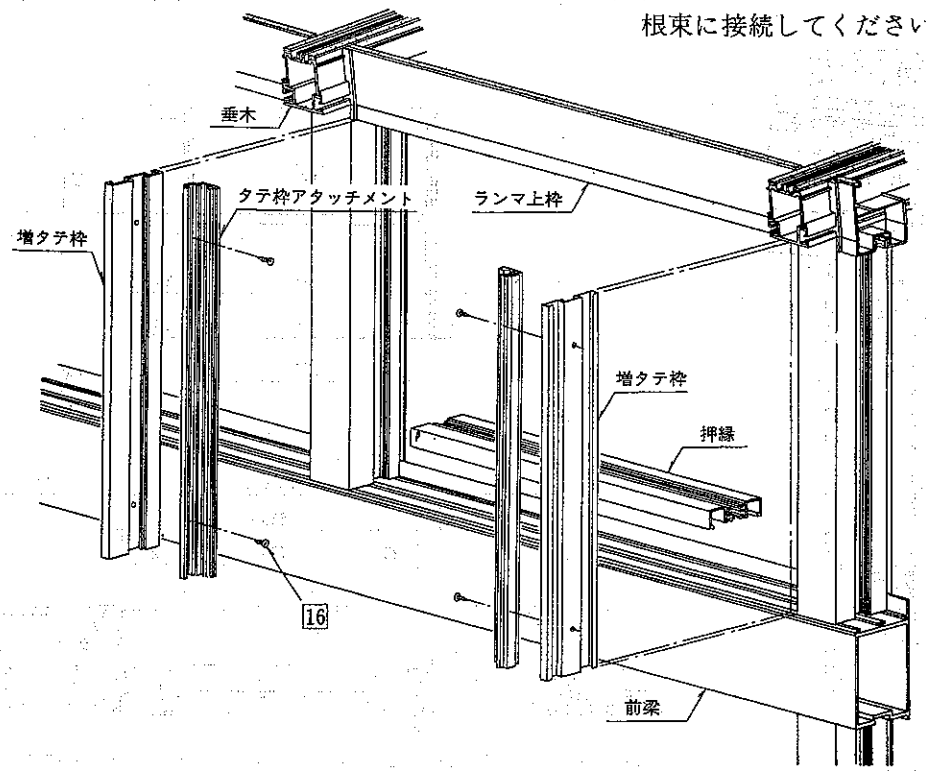

※ランマ内倒し窓を取付ける場合は④は不要になります。

16 テクスビス(ナベ) φ4×25	17 テクスビス(ナベ) φ4×19	18 テクスビス(ナベ) φ4×16	19 テクスビス(ナベ) φ4×13	20 テクスビス(皿) φ4×25
21 テクスビス(皿) φ4×19	22 テクスビス(皿) φ4×16	23 テクスビス(皿) φ4×13	24 テクスビス(皿) φ4×10	25 六角ナット M6
26 ワッシャー(小形丸) φ10	27 ワッシャー φ8	28 ワッシャー φ6	29 樹脂ワッシャー φ4	30 角ワッシャー φ6

サンルーミィ ランマ内倒し

取説番号 ME-183
改－1

■梱包明細

名　称	製品記号	梱　包　内　容
ランマ内倒し窓	(C/H) SU0817	上枠 ℓ=822 1本　下枠 ℓ=822 1本 タテ枠(左右) ℓ=370 各1本 上框 ℓ=763 1本　下框 ℓ=763 1本 タテ框(左右) ℓ=307 各1本　増タテ枠 ℓ=370 2本 部品セット SK-182-01 1セット 〔テクスビス φ4×25(ナベ) 8本　ビス φ4×25(ナベ) 12本 テクスビス φ4×16(皿) 4本　キャップ 2ケ テクスビス φ4×16(ナベ) 2本 ビス φ4×50(トラスタッピン1種) 4本〕

■基本断面図

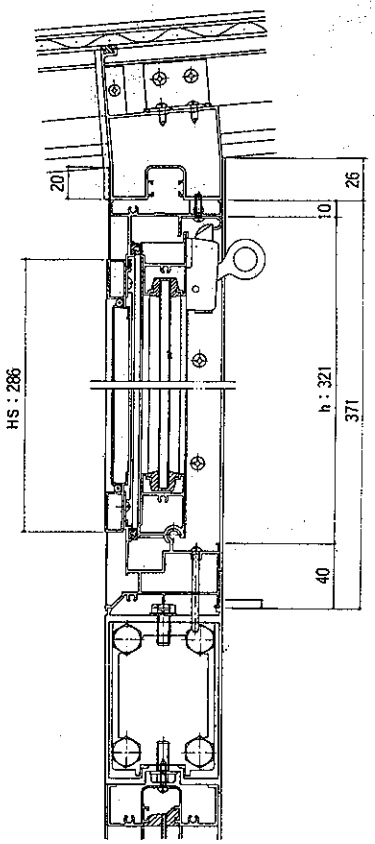

●姿図（ガラス切断寸法）

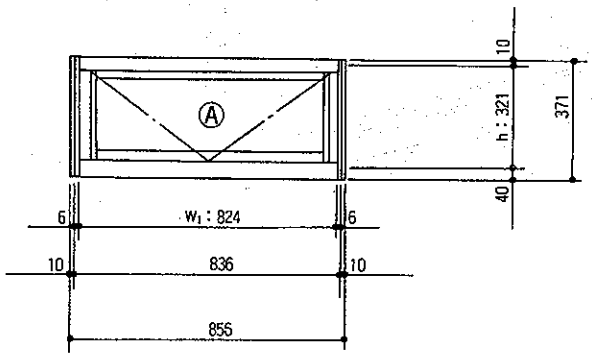

Ⓐ　W＝747×H＝245

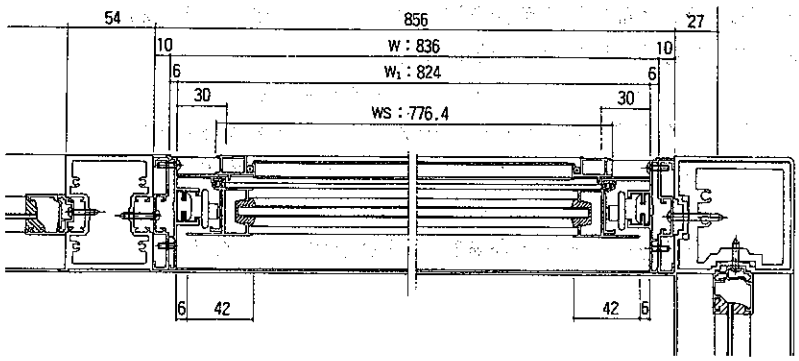

組立てネジ一覧表　　注）＊印はカラーのビスを使用して下さい。

1 コーチスクリュー(十字穴付) φ8×75	2 コーチスクリュー(十字穴付) φ6×70	3 六角ボルト M10×110	4 六角ボルト M8×30	5 六角ボルト M8×20
6 六角ボルト(十字穴付) M6×16	7 タッピンネジ1種(ナベ) φ6×35	8 タッピンネジ2種(ナベ・ガイド付) φ5×60	9 タッピンネジ2種(ナベ・ガイド付) φ4×25	10 タッピンネジ2種(皿) φ4×20
11 タッピンネジ1種(トラス) φ4×50	12 タッピンネジ3種(トラス) φ4×10	13 タッピンネジ3種(皿) φ4×25	14 タッピンネジ3種(皿) φ4×14	15 テクスネジ(ナベ) φ4×35

■内倒し窓枠組立図

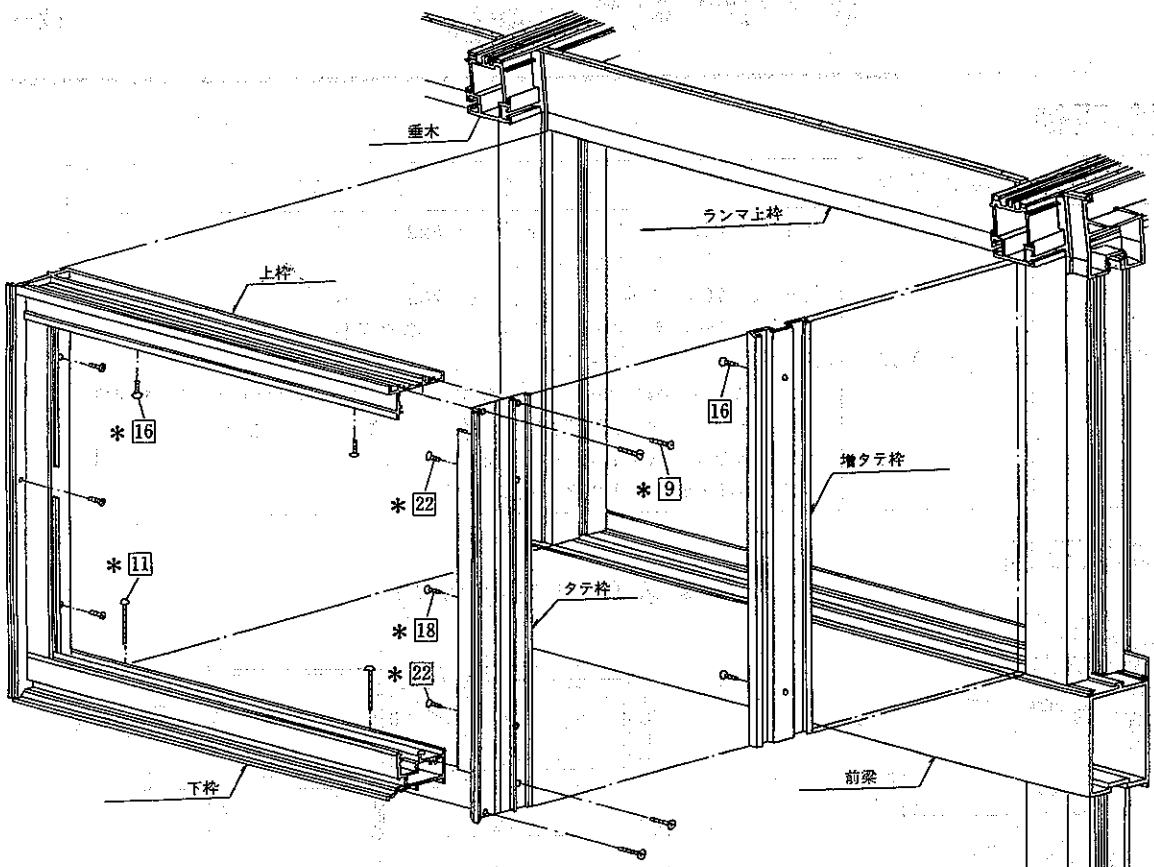

●内倒し窓枠組立手順

① タテ枠（左右）と上枠、下枠をビス（4×25ナベ）で組立ててください。

② 間口ランマ部に増タテ枠を屋根束柱にテクスビス（4×25ナベ）で固定してください。

③ 内倒し窓枠を間口ランマ部に組込みビスで固定してください。

上枠とランマ上枠……テクスビス（4×25ナベ）

タテ枠と増タテ枠……テクスビス（4×16ナベ）

テクスビス（4×16皿）

下枠と前梁……ビス（4×50トラス）

注）下枠を固定する場合φ3.5の下孔を明けてください。

16 テクスビス(ナベ) φ4×25	17 テクスビス(ナベ) φ4×19	18 テクスビス(ナベ) φ4×16	19 テクスビス(ナベ) φ4×13	20 テクスビス(皿) φ4×25
21 テクスビス(皿) φ4×19	22 テクスビス(皿) φ4×16	23 テクスビス(皿) φ4×13	24 テクスビス(皿) φ4×10	25 六角ナット M6
26 ワッシャー(小形丸) φ10	27 ワッシャー φ8	28 ワッシャー φ6	29 樹脂ワッシャー φ4	30 角ワッシャー φ6

●内倒し窓框組立手順

① ガラスにグレチャンを巻いてください。(14mm開口用)

注）グレチャンコーナーは直角になるように、継ぎ目は上部中央にくるようにしてください。

② 上框及び下框とタテ框をビス（4×25ナベ）で組立ててください。

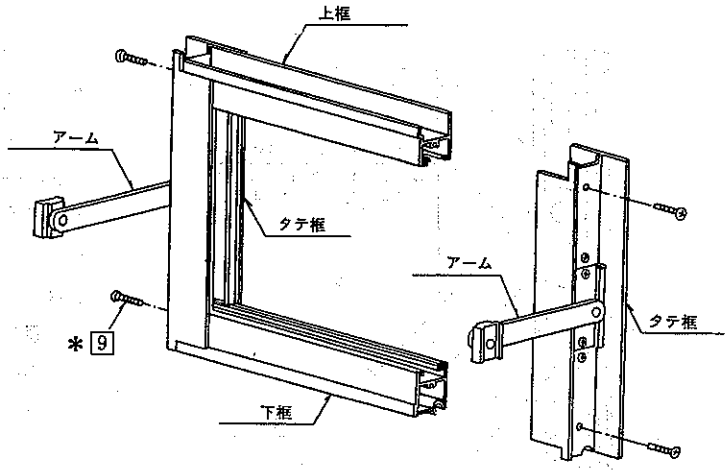

■障子の建込み

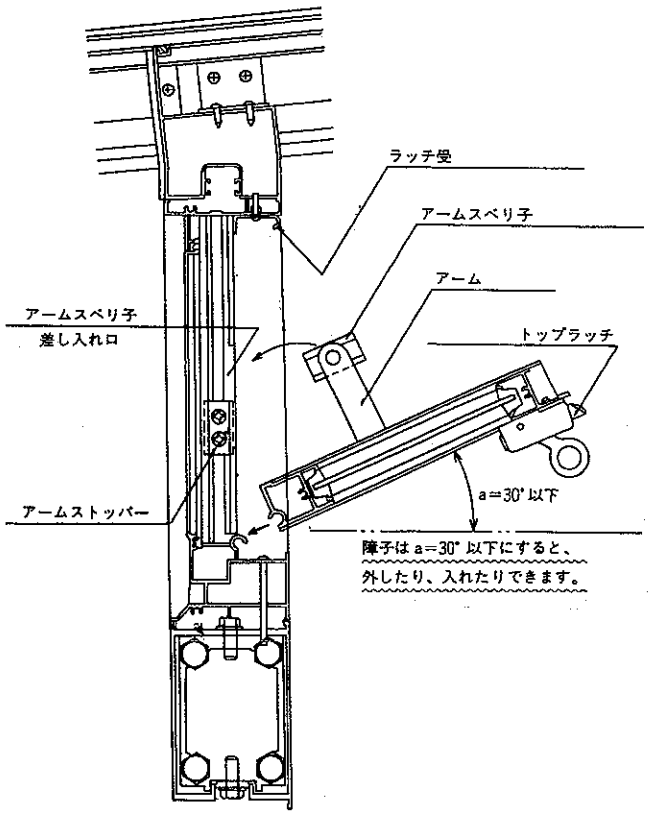

●建込み順序

① 枠軸受レールに障子を30°以下に倒しながら下框部をハメ込みます。

② 障子を起こしながら左・右のアームスベリ子を差し入れ口より挿入し、上部の方へ少し引き上げてください。

③ その状態で左・右アームストッパーのビスを少しゆるめて差し入れ口の上まで引き上げ、確実に固定してください。

組立てネジ一覧表　注）＊印はカラーのビスを使用して下さい。

1 コーチスクリュー（十字穴付）φ8×75	2 コーチスクリュー（十字穴付）φ6×70	3 六角ボルト M10×110	4 六角ボルト M8×30	5 六角ボルト M8×20
6 六角ボルト（十字穴付）M6×16	7 タッピンネジ1種（ナベ）φ6×35	8 タッピンネジ2種（ナベ・ガイド付）φ5×60	9 タッピンネジ2種（ナベ・ガイド付）φ4×25	10 タッピンネジ2種（Ⅲ）φ4×20
11 タッピンネジ1種（トラス）φ4×50	12 タッピンネジ3種（トラス）φ4×10	13 タッピンネジ3種（Ⅲ）φ4×25	14 タッピンネジ3種（Ⅲ）φ4×14	15 テクスネジ（ナベ）φ4×35

■障子の開き角度調整

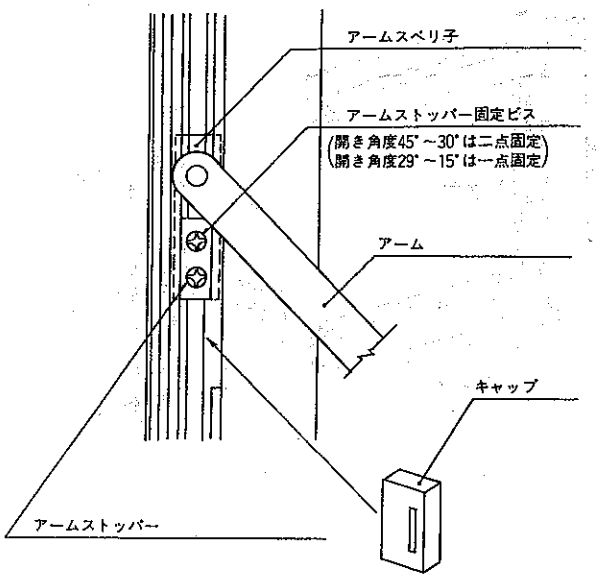

障子の開き角度最大45°に設定されています。アームストッパーのビスをゆるめてアームストッパーを上方向にスライドして固定しますと、任意の開き角度(最小15°)に設定できます。

なお、アームストッパーは必ず左・右共同位置に固定してください。

注) アームストッパー固定後、差し入れ口にキャップをはめてください。

■ラッチ受け調整方法

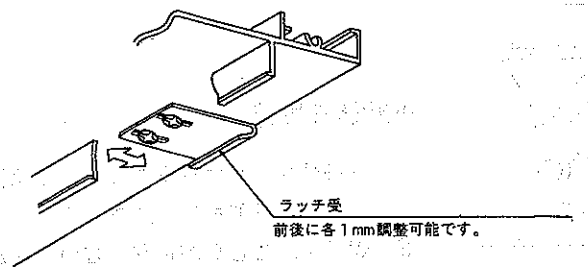

㊟ ビスは完全に抜かないで、ゆるめるだけで調整してください。

16 テクスビス(ナベ) φ4×25	17 テクスビス(ナベ) φ4×19	18 テクスビス(ナベ) φ4×16	19 テクスビス(ナベ) φ4×13	20 テクスビス(皿) φ4×25
21 テクスビス(皿) φ4×19	22 テクスビス(皿) φ4×16	23 テクスビス(皿) φ4×13	24 テクスビス(皿) φ4×10	25 六角ナット M6
26 ワッシャー(小形丸) φ10	27 ワッシャー φ8	28 ワッシャー φ6	29 樹脂ワッシャー φ4	30 角ワッシャー φ6

14. コンパネ・フロアー材用根太伏図表及び取付け

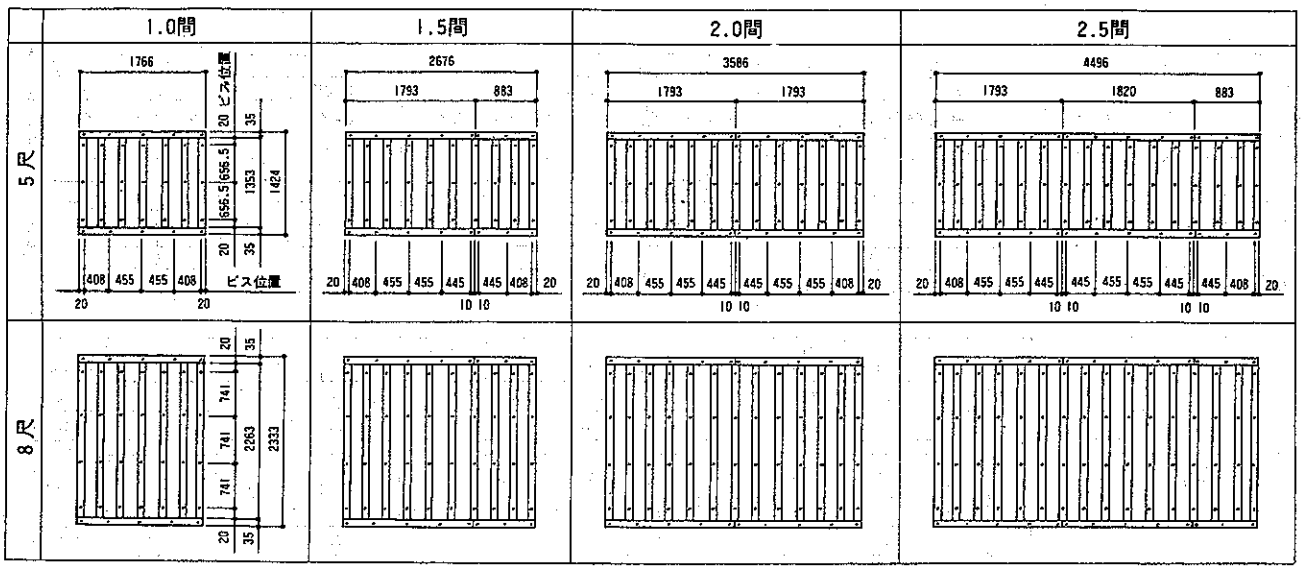

コンパネ・フロアー材用側根太（間口用）を切断してください。（上記表を参照）
ℓ＝1820 でできています。奥行用は切断の必要はありません。

取付け手順

① はじめに前桁側より取付けてください。（根太の上にのせ、前桁にあてつけて固定してください。）
② つぎに奥行用を妻桁及び根太に取付けてください。
③ 最後に軀体側を取付けてください。
④ 連棟の場合は、連棟用コンパネ・フロアー材用根太が必要です。

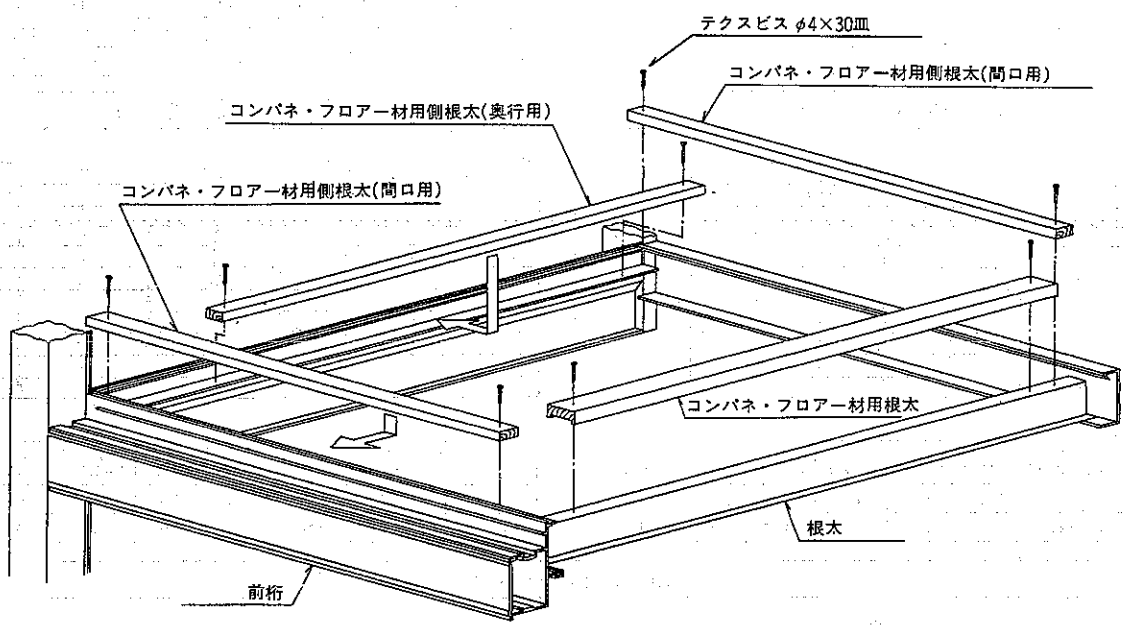

15. フロアー材伏図表及び取付け（フロアー材の切断は、次ページを参照してください。）

1.0間

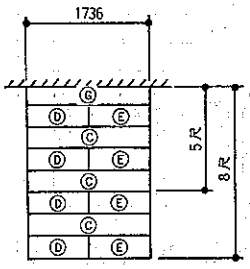

	C ℓ=1778	D ℓ=868
5尺	2	2
8尺	3	4

	E ℓ=868	G ℓ=1778
5尺	2	1
8尺	4	1

1.5間

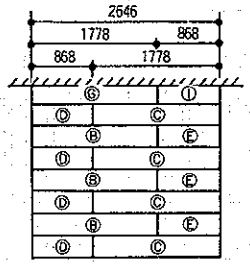

	B ℓ=1778	C ℓ=1778	D ℓ=868
5尺	2枚	2枚	2枚
8尺	3枚	4枚	4枚

	E ℓ=868	G ℓ=1778	I ℓ=868
5尺	2枚	1枚	1枚
8尺	3枚	1枚	1枚

2.0間

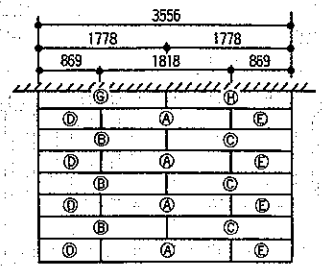

	A ℓ=1818	B ℓ=1778	C ℓ=1778	D ℓ=869
5尺	2枚	2枚	2枚	2枚
8尺	4枚	3枚	3枚	4枚

	E ℓ=869	G ℓ=1778	H ℓ=1778
5尺	2枚	1枚	1枚
8尺	4枚	1枚	1枚

2.5間

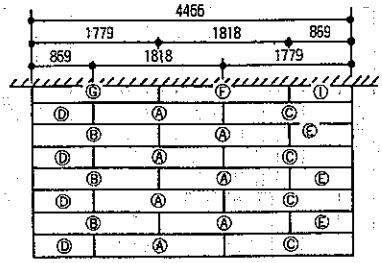

	A ℓ=1818	B ℓ=1779	C ℓ=1779	D ℓ=869
5尺	4枚	2枚	2枚	2枚
8尺	7枚	3枚	4枚	4枚

	E ℓ=869	F ℓ=1818	G ℓ=1779	I ℓ=869
5尺	2枚	1枚	1枚	1枚
8尺	3枚	1枚	1枚	1枚

3.0間(1.5間+1.5間)

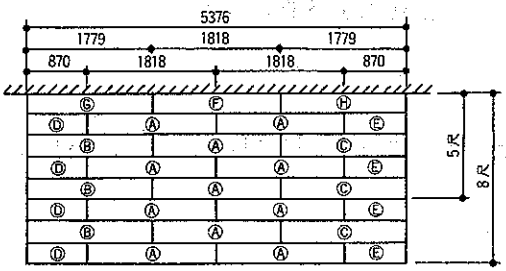

	A ℓ=1818	B ℓ=1779	C ℓ=1779	D ℓ=870	E ℓ=870	F ℓ=1818	G ℓ=1779	H ℓ=1779
5尺	6枚	2枚	2枚	2枚	2枚	1枚	1枚	1枚
8尺	11枚	3枚	3枚	4枚	4枚	1枚	1枚	1枚

3.5間(2.0間+1.5間)

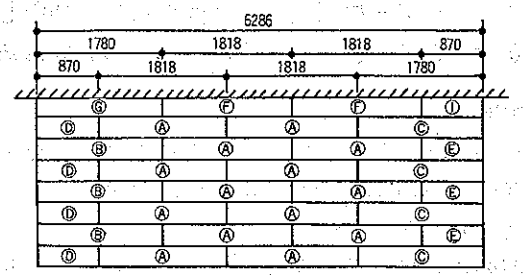

	A ℓ=1818	B ℓ=1780	C ℓ=1780	D ℓ=870	E ℓ=870	F ℓ=1818	G ℓ=1780	I ℓ=870
5尺	8枚	2枚	2枚	2枚	2枚	2枚	1枚	1枚
8尺	14枚	3枚	4枚	4枚	3枚	2枚	1枚	1枚

4.0間(2.0間+2.0間)

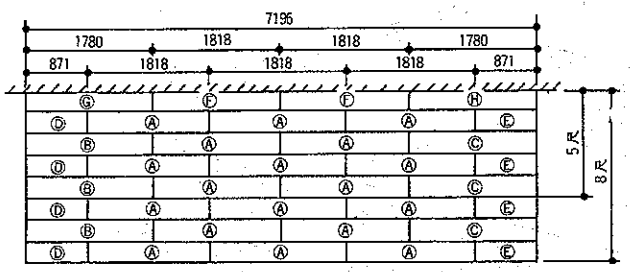

	A ℓ=1818	B ℓ=1780	C ℓ=1780	D ℓ=871	E ℓ=871	F ℓ=1818	G ℓ=1780	H ℓ=1780
5尺	10枚	2枚	2枚	2枚	2枚	2枚	1枚	1枚
8尺	18枚	3枚	3枚	4枚	4枚	2枚	1枚	1枚

4.5間(2.5間+2.0間)

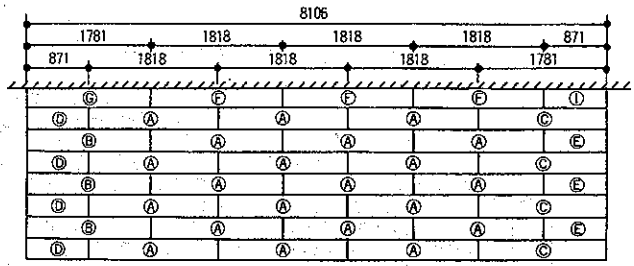

	A ℓ=1818	B ℓ=1781	C ℓ=1781	D ℓ=871	E ℓ=871	F ℓ=1818	G ℓ=1781	I ℓ=871
5尺	12枚	2枚	2枚	2枚	2枚	3枚	1枚	1枚
8尺	21枚	3枚	4枚	4枚	3枚	3枚	1枚	1枚

5.0間(2.5間+2.5間)

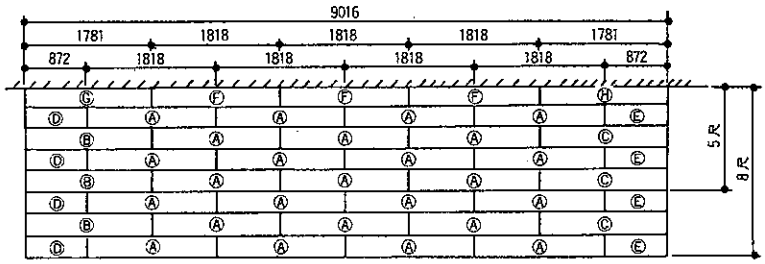

	A ℓ=1818	B ℓ=1781	C ℓ=1781	D ℓ=872
5尺	14枚	2枚	2枚	2枚
8尺	25枚	3枚	3枚	4枚

	E ℓ=872	F ℓ=1818	G ℓ=1781	H ℓ=1781
5尺	2枚	3枚	1枚	1枚
8尺	4枚	3枚	1枚	1枚

●フロアー材切断表

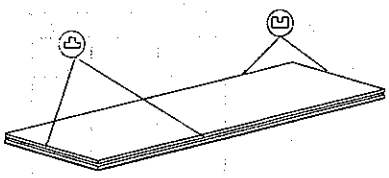

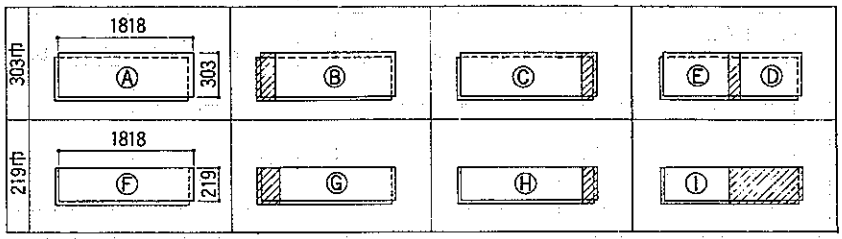

フロアー材伏図表を参照し、上記表のように切断してください。

（注） 方向性に注意してください。取付けできない場合があります。
219幅は、軀体側の列のみに使用します。

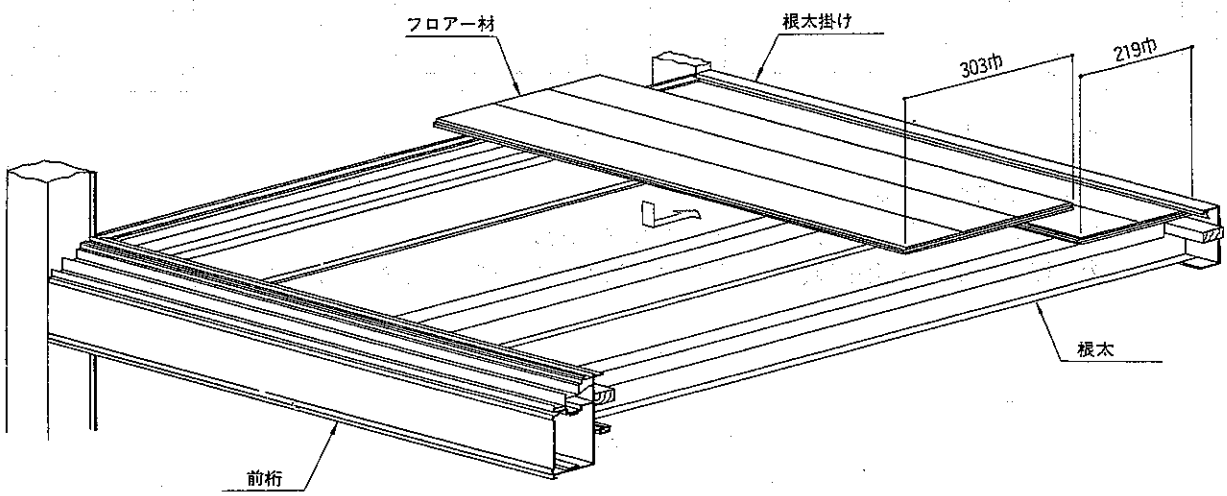

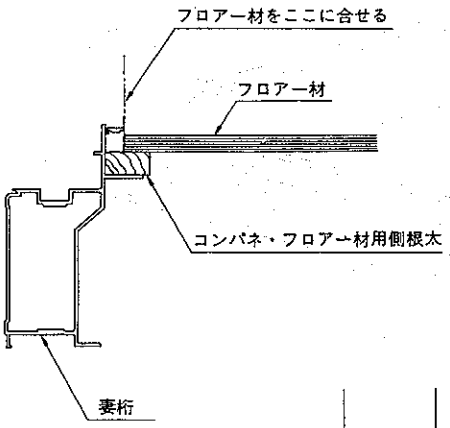

フロアー材の取付け方法（上図参照）

① 219幅のフロアー材を軀体側より取付けますが、ボンド塗布後、根太掛けにあてつけた状態で釘止めしてください。（フロアー材の端部は、根太の中心にくるようにしてください。）

② 2列目より 303幅のフロアー材になりますが、必ず伏図表のように、千鳥に取付けてください。

（注） ボンドは、根太材全周に必ず塗布してから、フロアー材を釘打ちしてください。

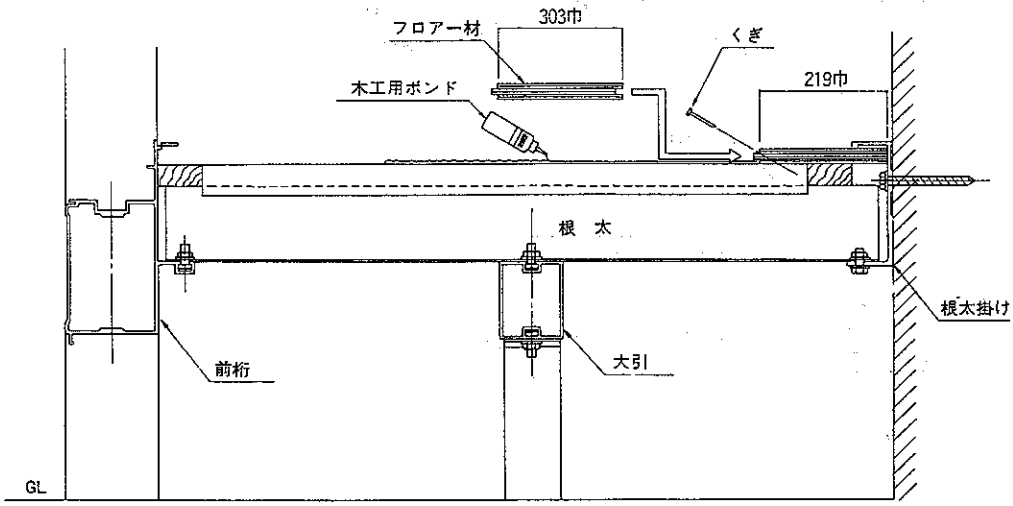

※必ず219巾のフロアー材を根太掛け側に使用してください。

16. コンパネ伏図表及び取付け

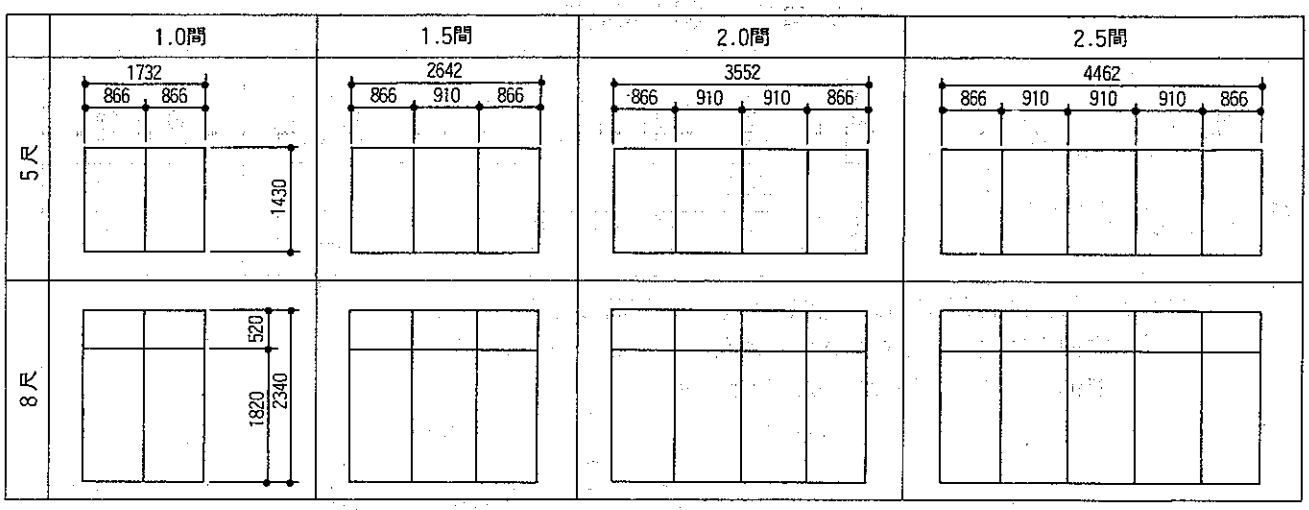

上記表を参照し、コンパネを取付けてください。

コンパネ取付け方法

① コンパネに根太取付けピッチのケガキ線を入れてください。

② 根太にボンド塗布後、ケガキ線にそって約300ピッチで釘打ちしてください。

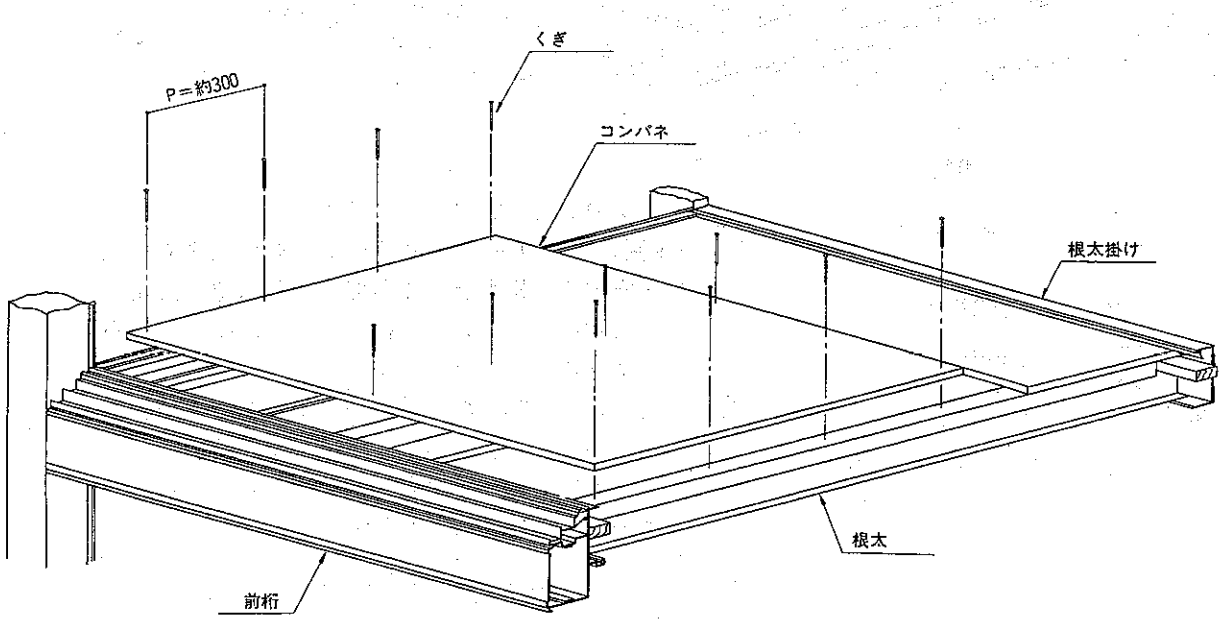

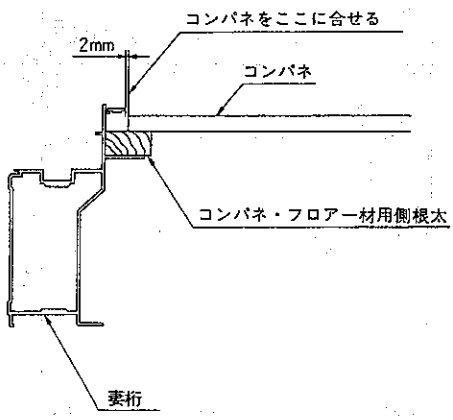

17. 押え材の取付け（フロアー材仕様・コンパネ仕様共通です）

押え材は、ビードが室内側にくる方向で取付けてください。

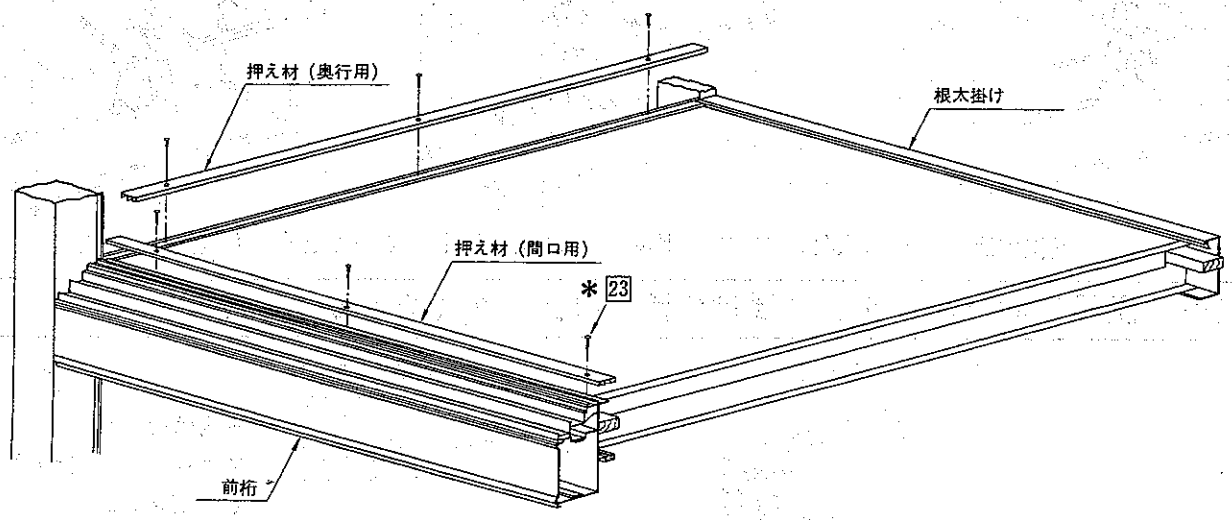

18. 連棟押え材の取付け

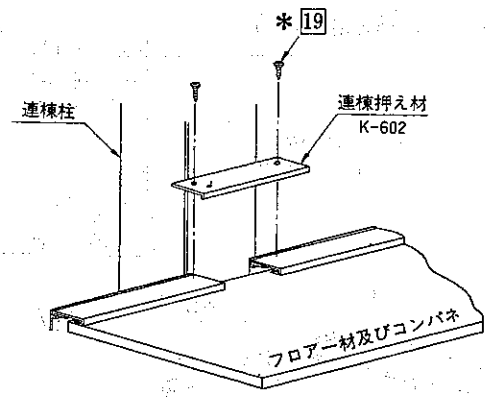

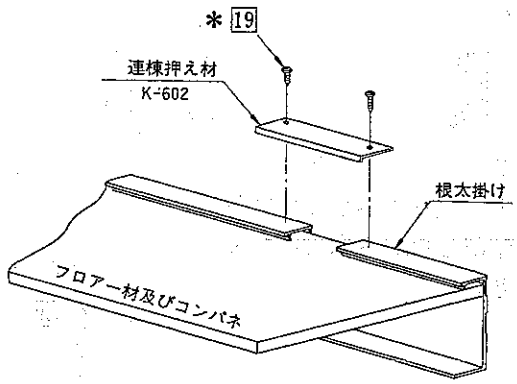

連棟床カバー（54）は不要となります。

組立てネジ一覧表　注）＊印はカラーのビスを使用して下さい。

1 コーチスクリュー（十字穴付） φ8×75	2 コーチスクリュー（十字穴付） φ6×70	3 六角ボルト M10×110	4 六角ボルト M8×30	5 六角ボルト M8×20
6 六角ボルト（十字穴付） M6×16	7 タッピンネジ1種（ナベ） φ6×35	8 タッピンネジ2種（ナベ・ガイド付） φ5×60	9 タッピンネジ2種（ナベ・ガイド付） φ4×25	10 タッピンネジ2種（皿） φ4×20
11 タッピンネジ1種（トラス） φ4×50	12 タッピンネジ3種（トラス） φ4×10	13 タッピンネジ3種（皿） φ4×25	14 タッピンネジ3種（皿） φ4×14	15 テクスネジ（ナベ） φ4×35

19. 屋根樹脂パネルの取付け

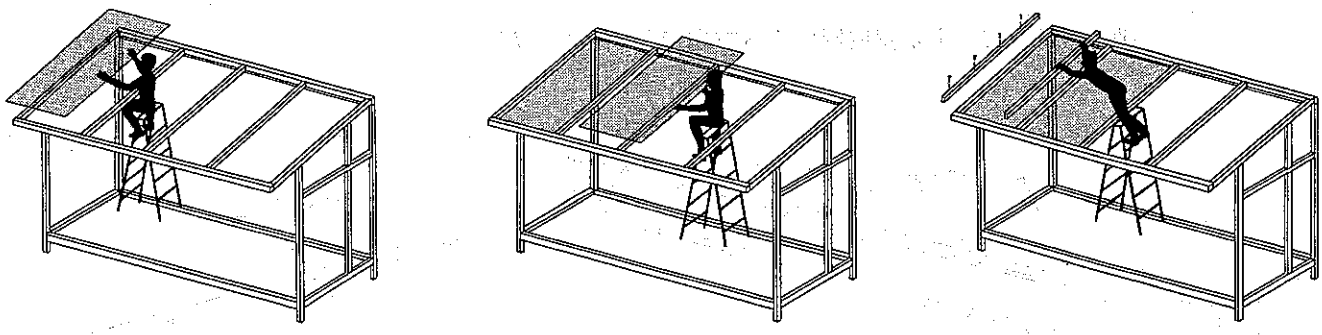

（注） 屋根樹脂パネルの取付け作業は、図のように順次仕上げていくと早く仕上がります。

19-1 屋根樹脂パネルを垂木掛けの溝に挿入してください。

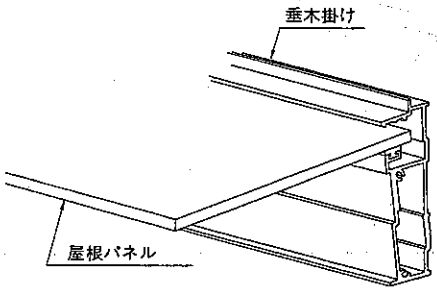

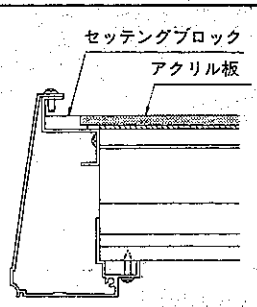

前側はセッティングブロックにあてつけてください。

19-2 垂木カバーの取付け

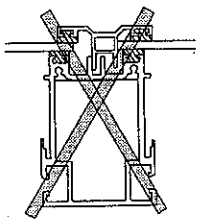

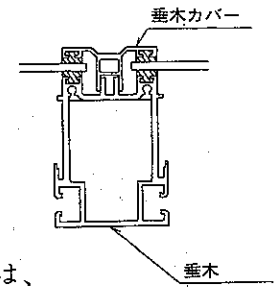

（注） 垂木カバーの取付けは、垂木に完全に納まっているか確認しながら取付けてください。

※屋根樹脂パネル材がアクリル板の場合は、垂木カバーの受ゴムを１本取り除ぞいてください。（妻垂木部のみ）

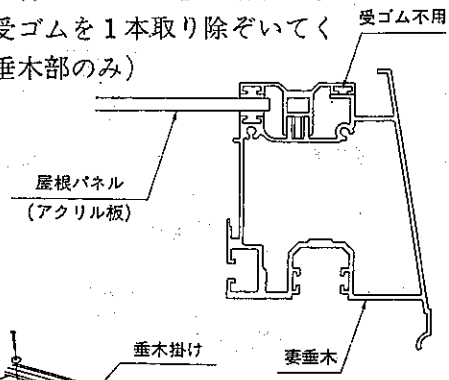

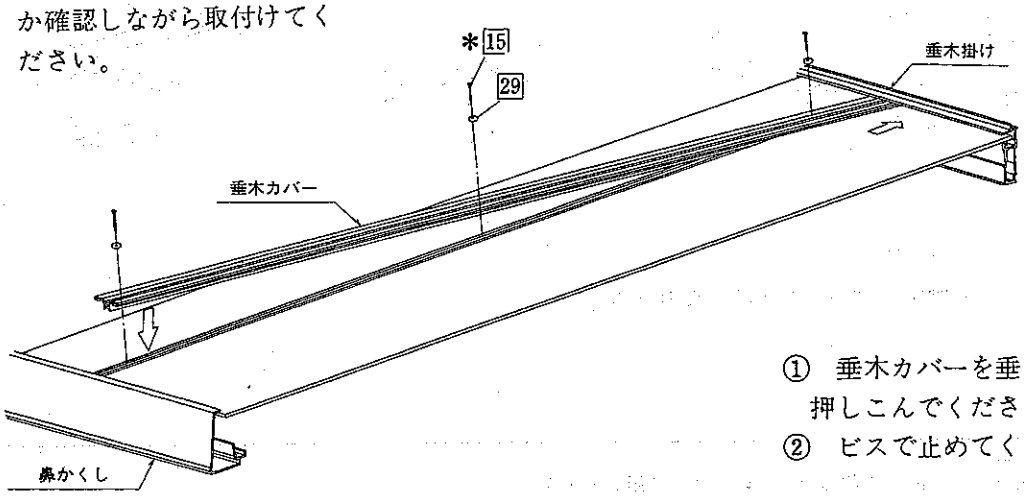

① 垂木カバーを垂木掛けに押しこんでください。
② ビスで止めてください。

16 テクスピス(ナベ) φ4×25	17 テクスピス(ナベ) φ4×19	18 テクスピス(ナベ) φ4×16	19 テクスピス(ナベ) φ4×13	20 テクスピス(皿) φ4×25
21 テクスピス(皿) φ4×19	22 テクスピス(皿) φ4×16	23 テクスピス(皿) φ4×13	24 テクスピス(皿) φ4×10	25 六角ナット M6
26 ワッシャー(小形丸) φ10	27 ワッシャー φ8	28 ワッシャー φ6	29 樹脂ワッシャー φ4	30 角ワッシャー φ6

19-3 垂木掛けの溝に、スプラインを挿入してください。

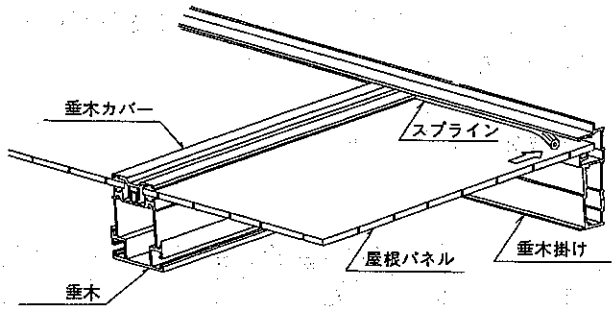

19-4 水切の取付け

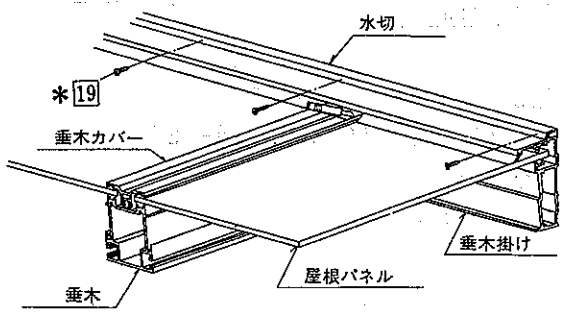

- 水切を垂木掛けに取付けてください。
- ウェザーストリップにカッター等で切りこみを入れてください。（垂木カバー部）

19-5 妻垂木と垂木掛けをシールしてください。

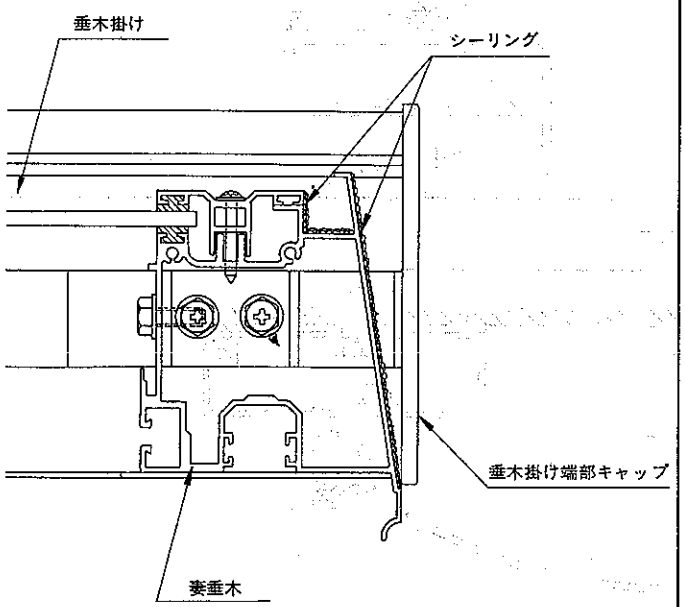

19-6 パネル押えブラケットを取付けてください。

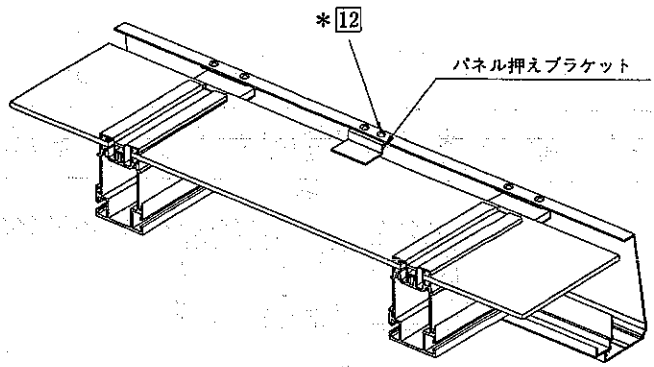

組立てネジ一覧表　　注）＊印はカラーのビスを使用して下さい。

1 コーチスクリュー（十字穴付） φ8×75	2 コーチスクリュー（十字穴付） φ6×70	3 六角ボルト M10×110	4 六角ボルト M8×30	5 六角ボルト M8×20
6 六角ボルト（十字穴付） M6×16	7 タッピンネジ1種（ナベ） φ6×35	8 タッピンネジ2種（ナベ・ガイド付） φ5×60	9 タッピンネジ2種（ナベ・ガイド付） φ4×25	10 タッピンネジ2種（皿） φ4×20
11 タッピンネジ1種（トラス） φ4×50	12 タッピンネジ3種（トラス） φ4×10	13 タッピンネジ3種（皿） φ4×25	14 タッピンネジ3種（皿） φ4×14	15 テクスネジ（ナベ） φ4×35

20-1 妻パネル及び側面ランマパネル取付け

- 先付ビードが室内側にくるように、タテ枠アタッチメントを取付けてください。
- 下枠にセッティングブロックをセットしてください。
- 妻パネルを入れ、タテ押縁をハメ込んでください。
- 後付ビードで妻パネルを固定してください。

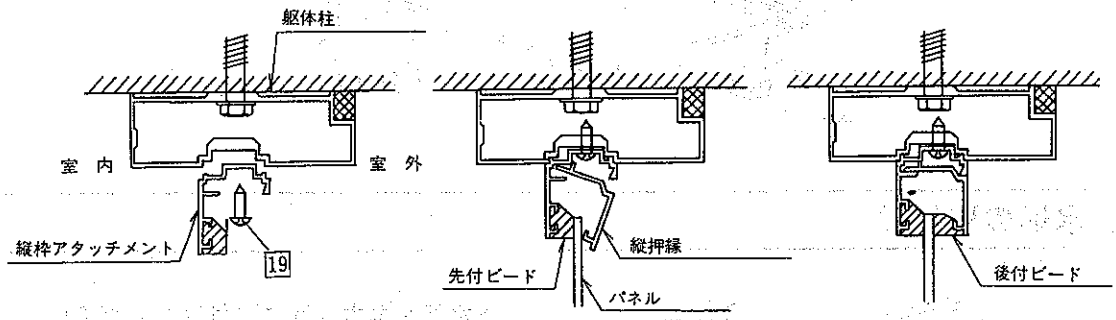

側面ランマ部へのガラスの取付け（ガラス別途）

- 先付ビードが室内側にくるように、押縁をハメ込んでください。（図－1）
- セッティングブロックをセットし、外側の押縁をハメ込んでください。（図－2）
- 隅柱・妻柱にタテ枠アタッチメントを取付けてください。
- パネルをケンドン式に入れ、タテ押縁をハメ込んでください。
- 後付ビードでパネルを固定してください。

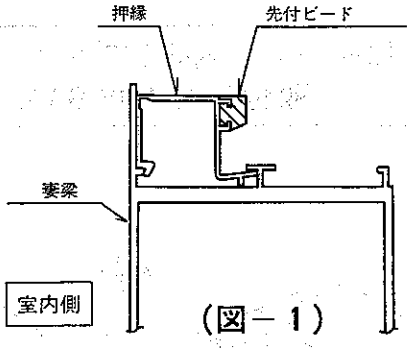

（図－1）

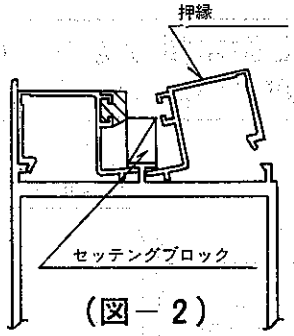

（図－2）

21. 妻パネルを室内から入れる場合

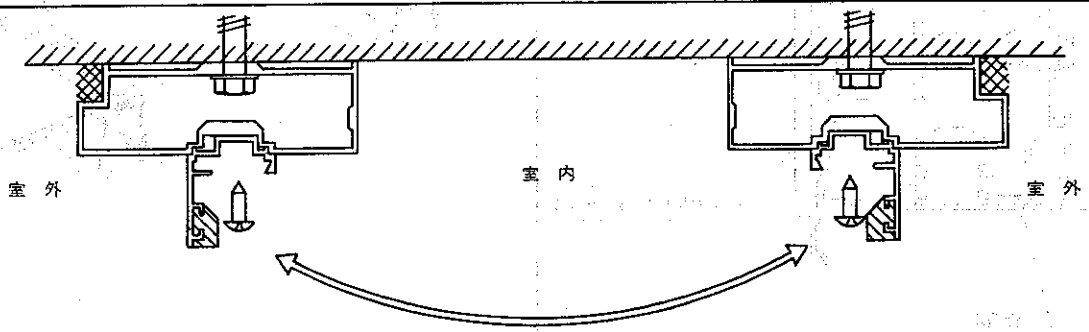

- 通常、妻パネルの固定は室外より後付ビードにて行ないますが、現場により室内から入れる時は、左右のタテ枠アタッチメントを入れかえてください。
  （注） 先付ビードが室外になるようにしてください。

16 テクスピス(ナベ) φ4×25	17 テクスピス(ナベ) φ4×19	18 テクスピス(ナベ) φ4×16	19 テクスピス(ナベ) φ4×13	20 テクスピス(Ⅲ) φ4×25
21 テクスピス(Ⅲ) φ4×19	22 テクスピス(Ⅲ) φ4×16	23 テクスピス(Ⅲ) φ4×13	24 テクスピス(Ⅲ) φ4×10	25 六角ナット M6
26 ワッシャー(小形丸) φ10	27 ワッシャー φ8	28 ワッシャー φ6	29 樹脂ワッシャー φ4	30 角ワッシャー φ6

●縦断面図（奥行方向）

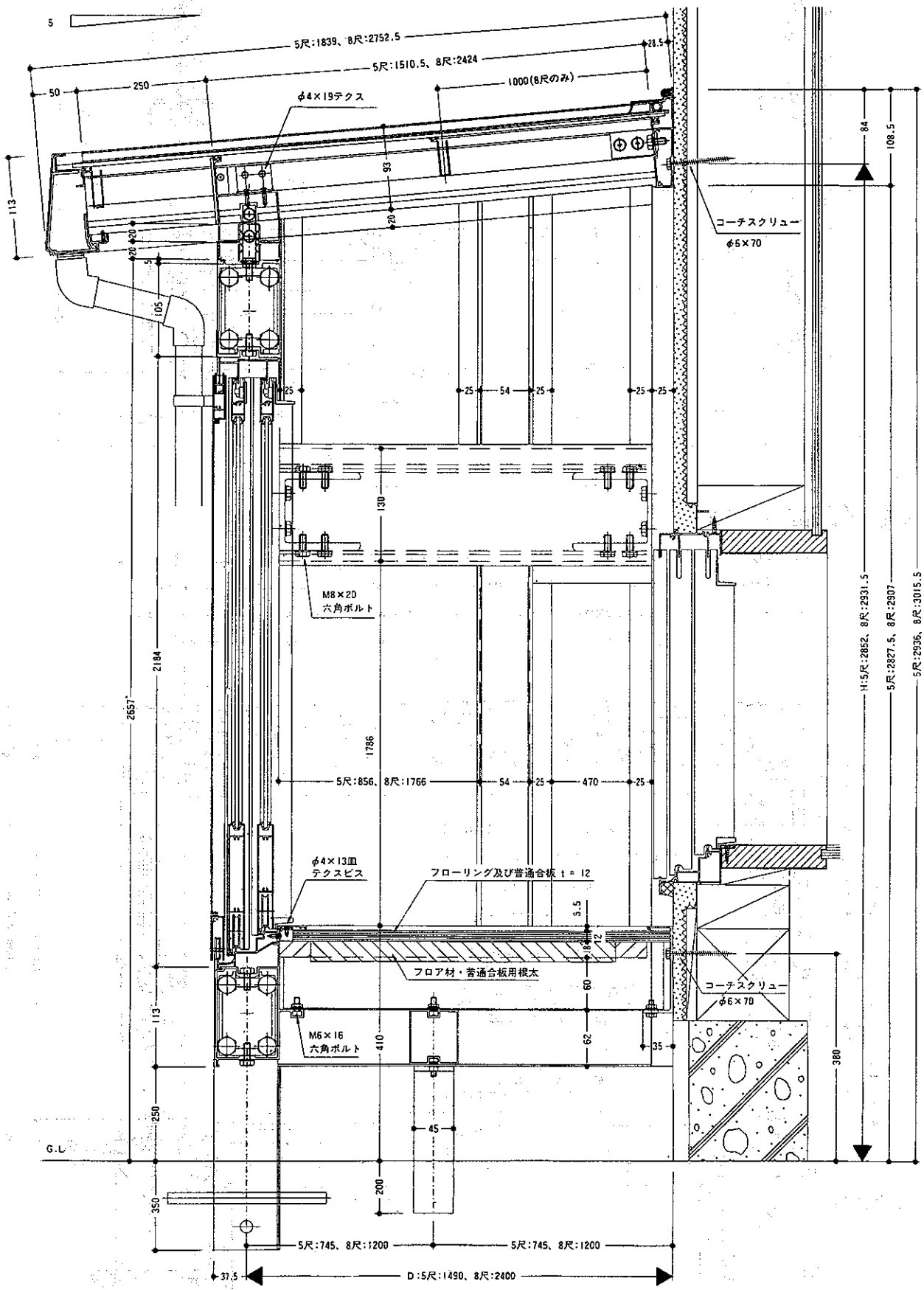
5
5尺:1839、8尺:2752.5
5尺:1510.5、8尺:2424
1000(8尺のみ)
28.5
50
250
φ4×19テクス
93
113
20
20
5
105
25
25
54
25
25
25
130
コーチスクリュー
φ6×70
84
108.5
M8×20
六角ボルト
2184
2657
1786
5尺:856、8尺:1766
54
25
470
25
H:5尺:2852、8尺:2931.5
5尺:2827.5、8尺:2907
5尺:2936、8尺:3015.5
φ4×13皿
テクスビス
フローリング及び普通合板 t = 12
3.5
8
12
フロア材・普通合板用根太
60
コーチスクリュー
φ6×70
113
M6×16
六角ボルト
410
29
35
380
250
45
G.L
200
350
5尺:745、8尺:1200
5尺:745、8尺:1200
37.5
D:5尺:1490、8尺:2400

●縦断面図（間口方向）

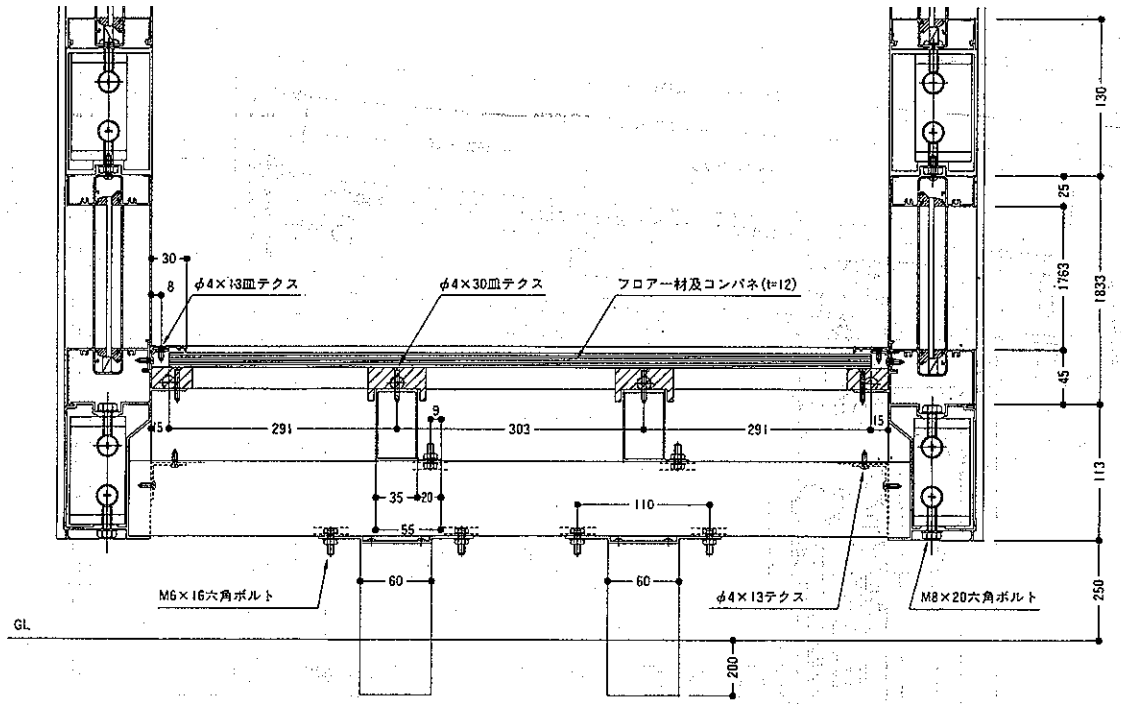

●横断面図（平面）

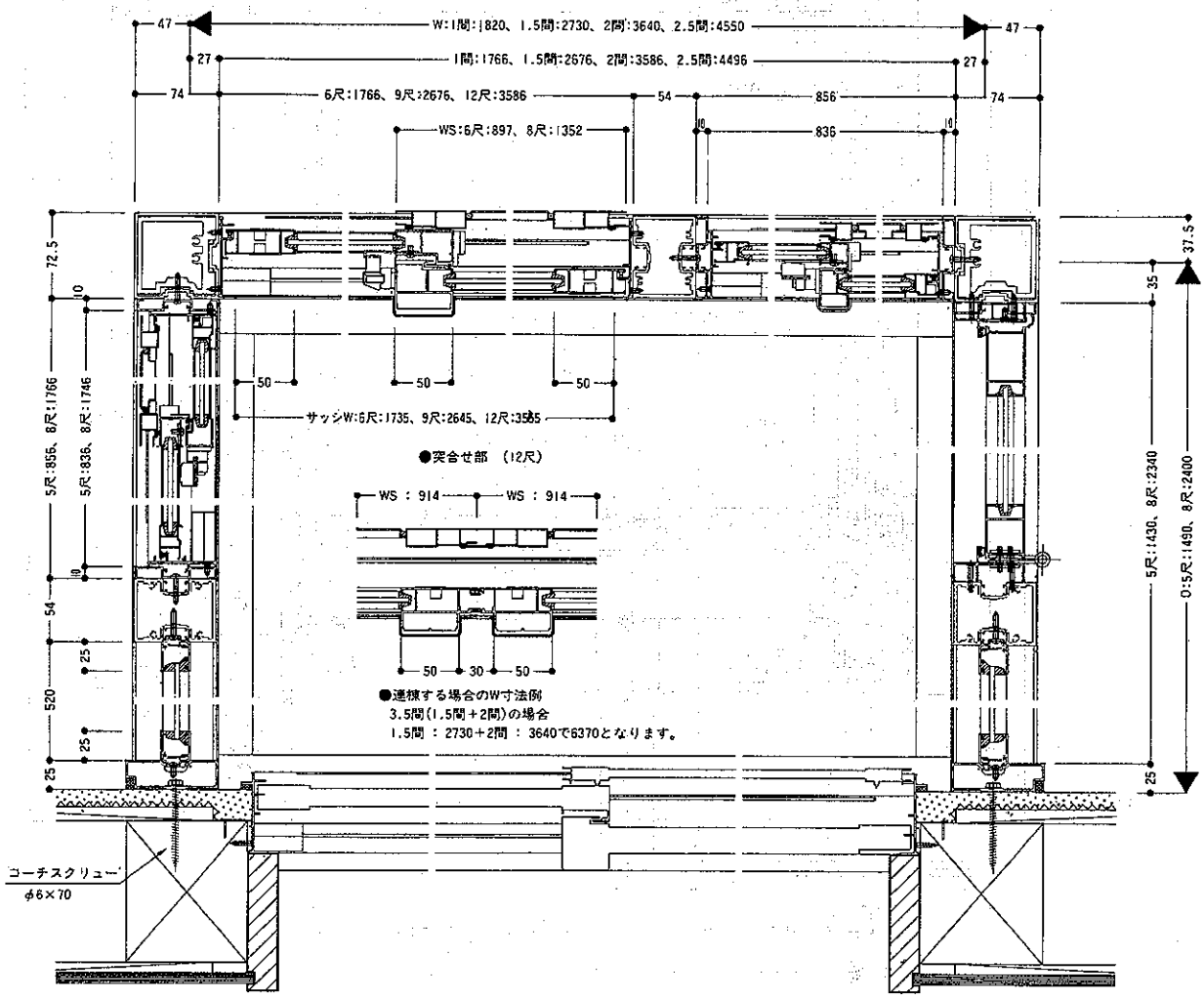

■ 新日軽サンルーミィA型天井スクリーン取付説明書

① 天井スクリーンの先端パイプ及び中間パイプに、先端ランナー、中間ランナーを取付けてください。（図－1）

- 先端ランナー……スプリング内蔵ですから引張ってランナーに引掛けてください。
- 中間ランナー……中間パイプにランナーの芯を差し込んでください。

② 躯体側のたる木レール部（切欠き部）より、両端の先端ランナー、中間ランナーを差し込み、天井スクリーンを前へ送り出してください。（図－2）

③ 止付バーを（図－3）のように両端のたる木（レール部）にテクス止めしてください。

④ グリップにフック棒を掛け動かしてください。

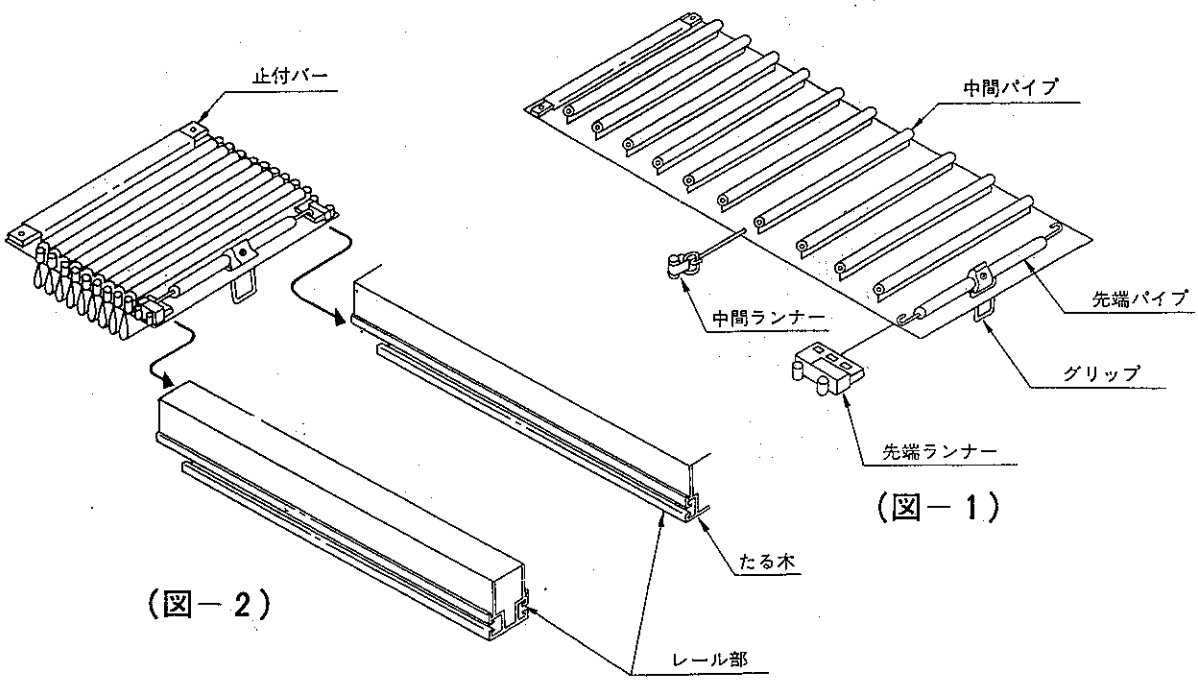

（図－1）

（図－2）

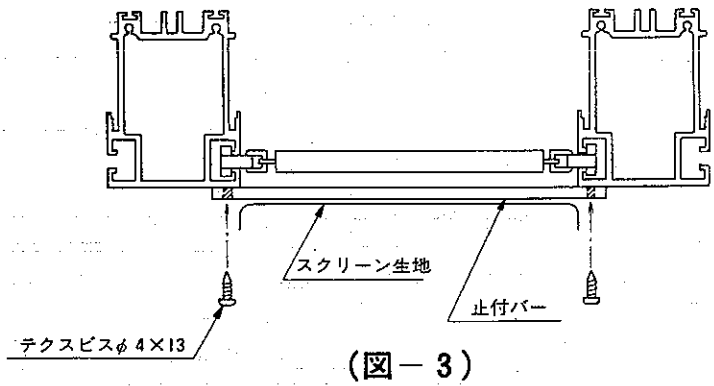

（図－3）

●天井スクリーン納り図

A型納り図

〈縦断面図〉

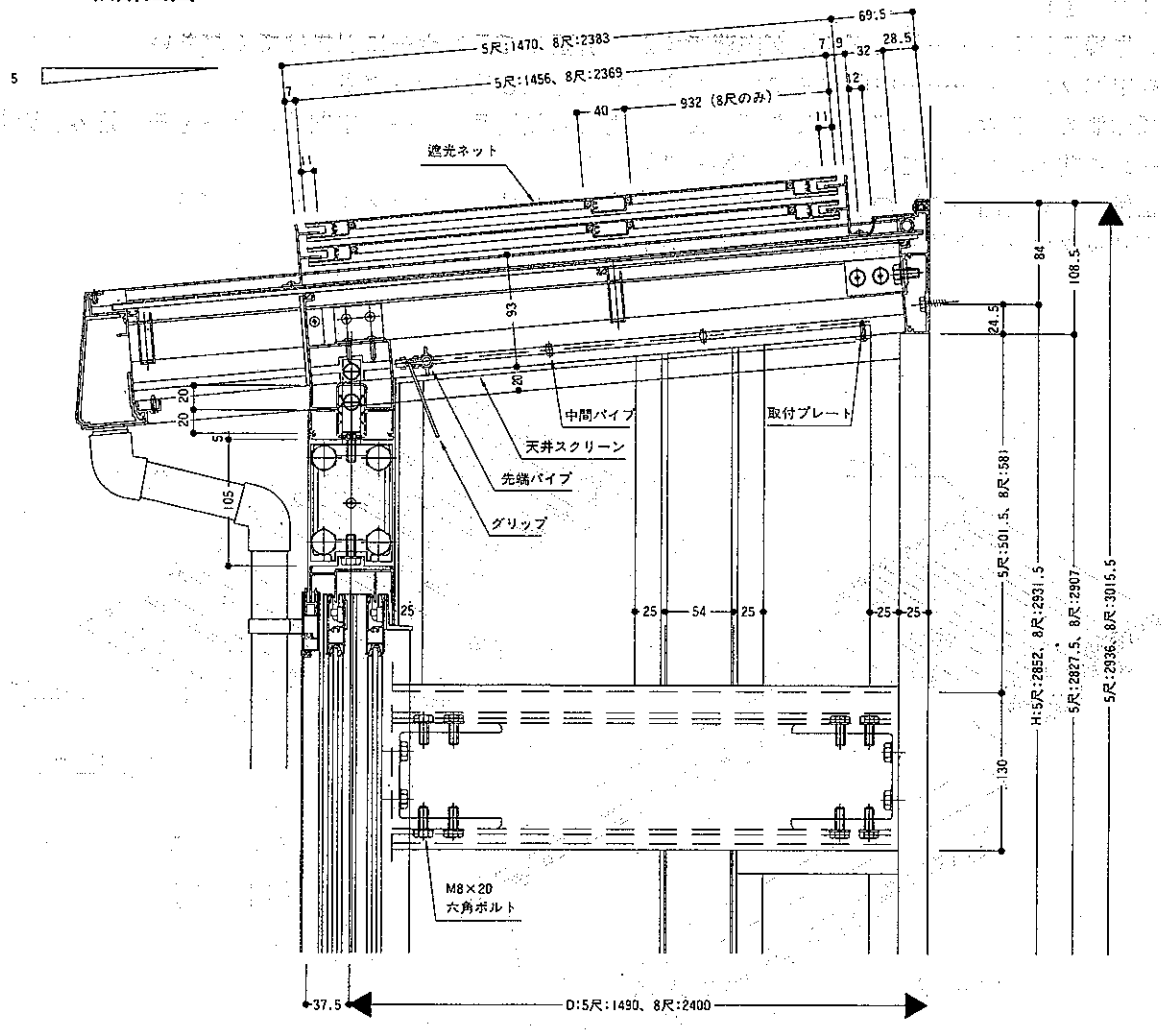

〈横断面図〉

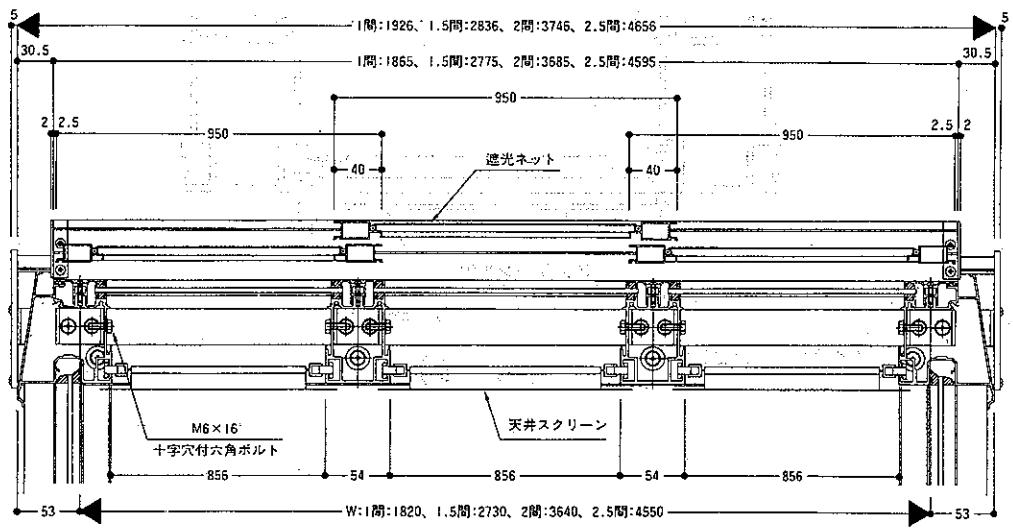

■ 遮光ネット(A型)の取付説明書

●遮光ネット姿図

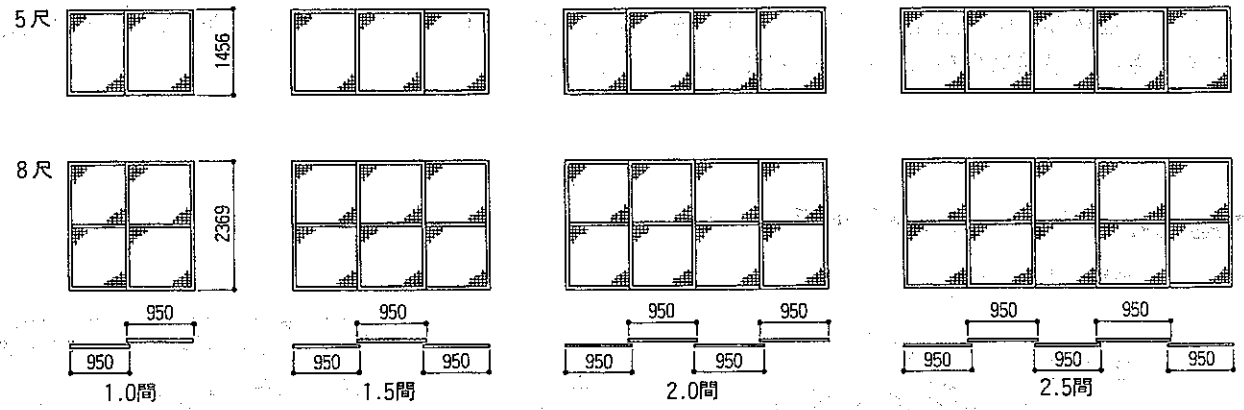

●遮光ネット納まり図

〈縦断面図〉

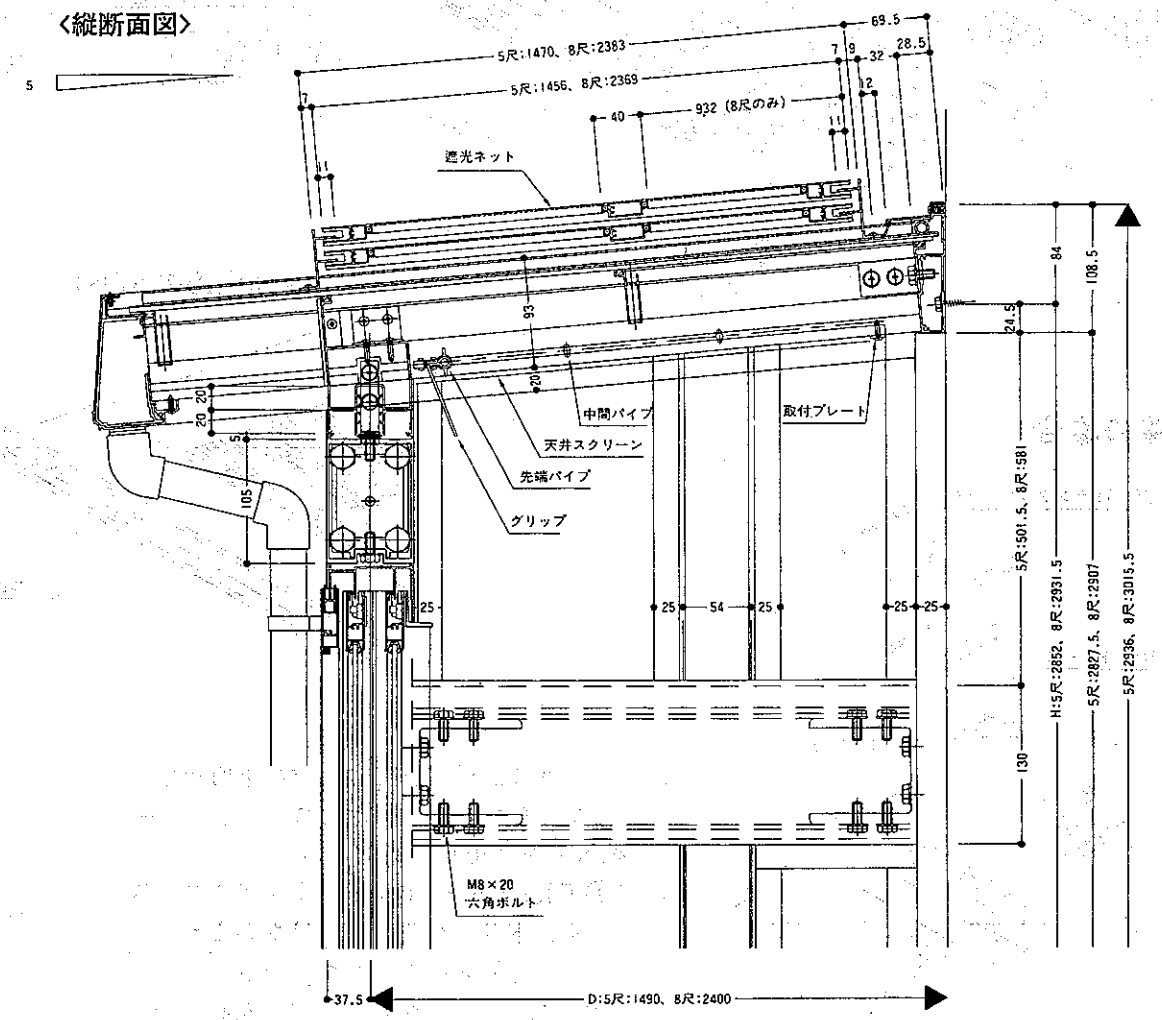

●遮光ネット取付け手順

① 遮光ネットレールを、たる木にテクスビスφ4×16で固定してください。
　●取付け位置の寸法出しを正確に行ってください。（納まり図参照）

② レールに取付けてあるストッパーを取り外し、レールの横側からネットを建込んでください。

③ ネット建込みの時、遮光ネットの外れ止めを調整し、上・下レールをあてつけ、動かないように固定してください。最後に再びストッパーを取付けてください。

●遮光ネットレール取付け図

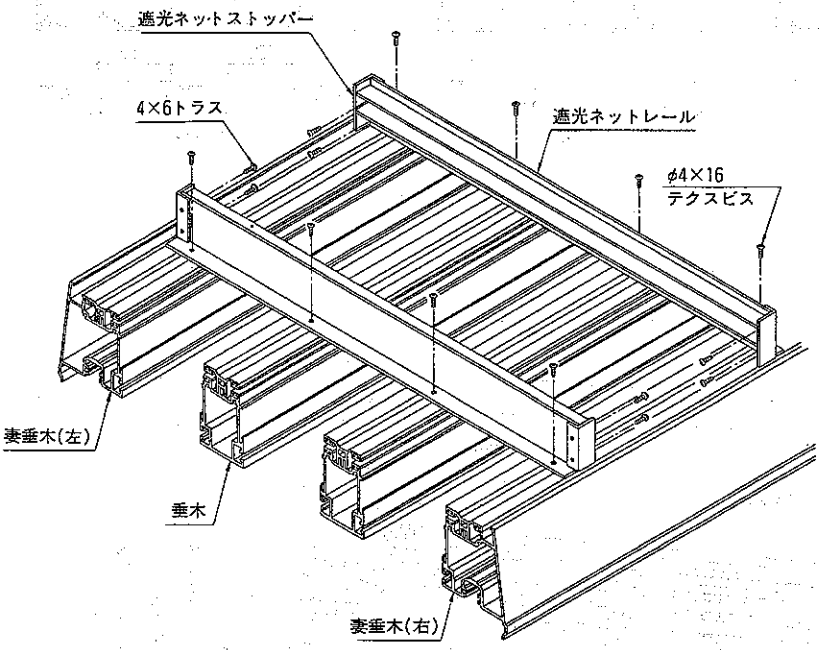

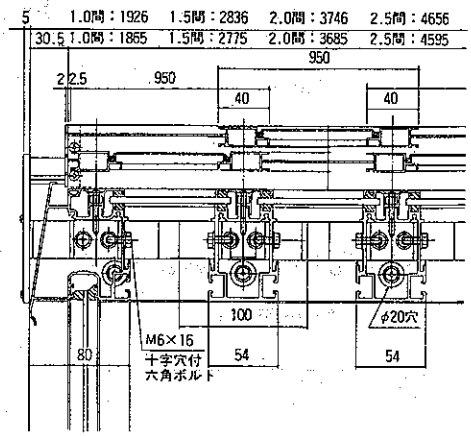

（外れ止めの調整）

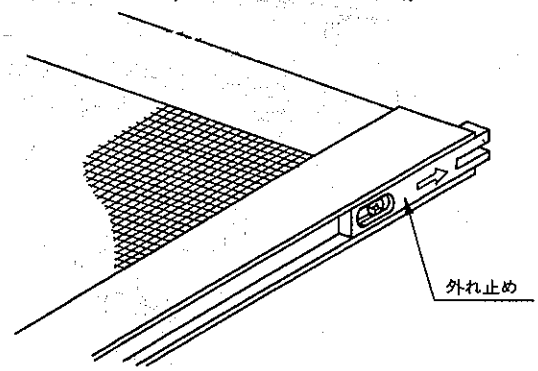

●連棟の場合

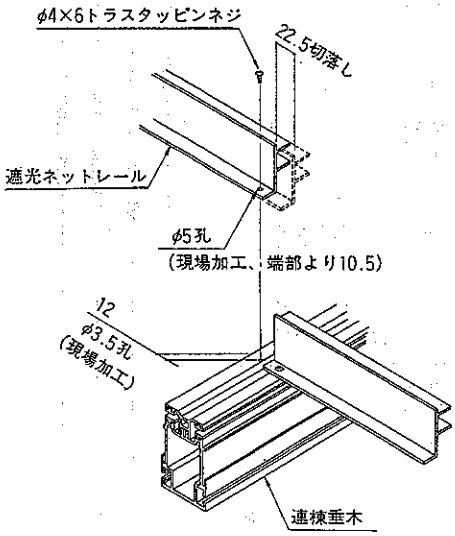

（無目側）

左図のように部材（連結部左・右）を切断し、連結してください。取付けビスはストッパー用（φ4×6）を使用してください。

（注）①下孔φ3.5を明ける際、屋根アクリル板を、ドリルの先で傷つけないように、ゆっくりと孔明けしてください。

②遮光ネットは固定式です。左右に動かすことはできません。

■ 縦断面図

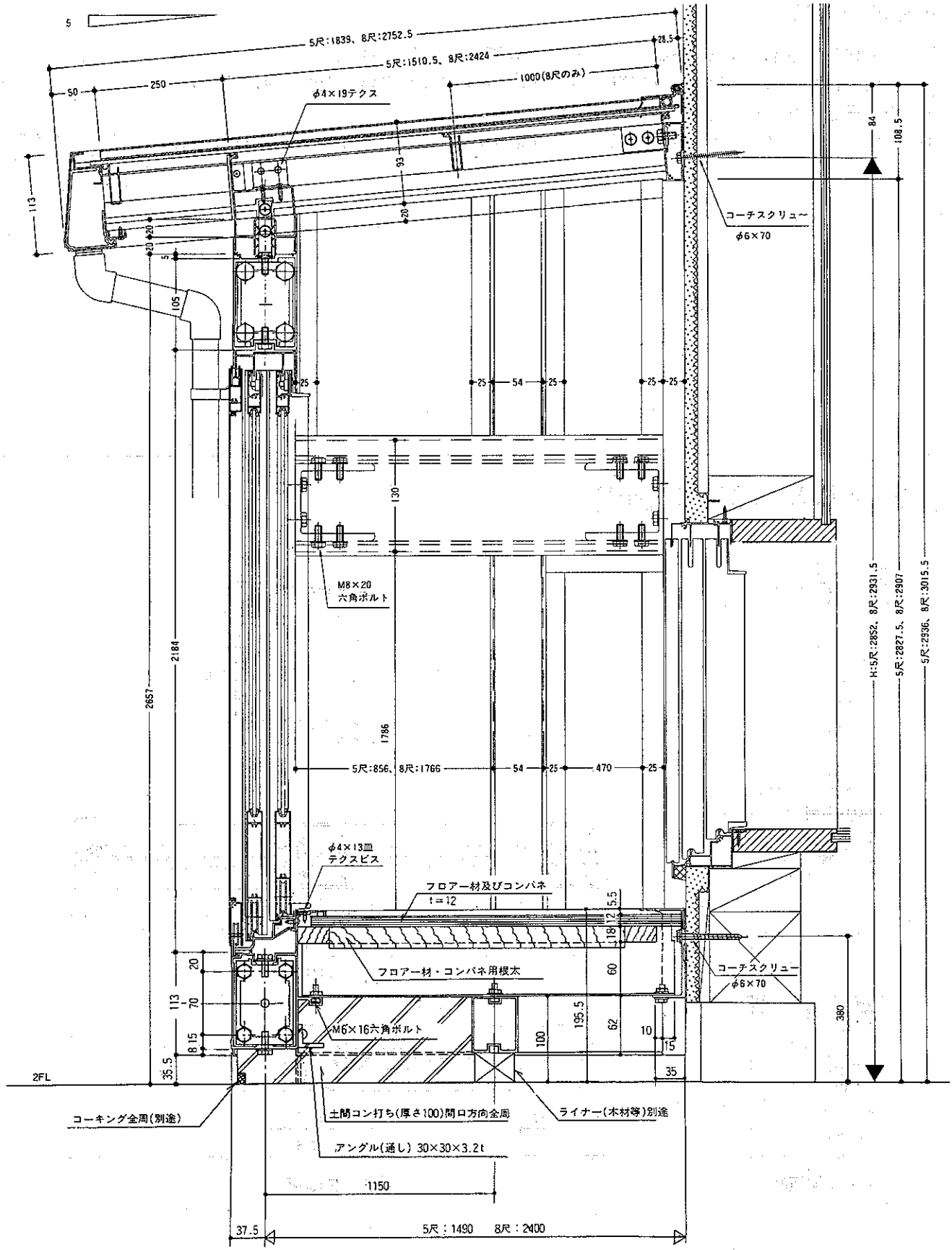
5
5尺:1839、8尺:2752.5
5尺:1510.5、8尺:2424
28.5
50
250
1000(8尺のみ)
φ4×19テクス
93
113
20
20
20
5
105
25
25
54
25
25
25
130
M8×20
六角ボルト
2184
2657
1786
5尺:856、8尺:1766
54
25
470
25
φ4×13皿
テクスビス
フロアー材及びコンパネ
t=12
5.5
12
18
60
フロアー材・コンパネ用根太
コーチスクリュー
φ6×70
20
113
70
8 15
35.5
M6×16六角ボルト
100
195.5
62
10
15
35
380
84
108.5
H:5尺:2852、8尺:2931.5
5尺:2827.5、8尺:2907
5尺:2936、8尺:3015.5
2FL
コーキング全周(別途)
土間コン打ち(厚さ100)間口方向全周
ライナー(木材等)別途
アングル(通し) 30×30×3.2t
1150
37.5
5尺:1490 8尺:2400

● 2階のフロアー面には、防水上、アンカーを打たないでください。

●取付け方法

① 柱の切断（下部より564.5mm、コーナー柱の切断をしてください。）
② 大引の移動（基本断面図より妻桁、根太の加工をしてください。大引取付け孔φ7）
③ 桁に通しアングル（別途）を取付けてください。
④ 土間コン打ち（コーナー柱等の埋め込みの変わりに土間コンを打ってください。風圧による浮上りを防止します。）

■ 戸袋調整部材断面図

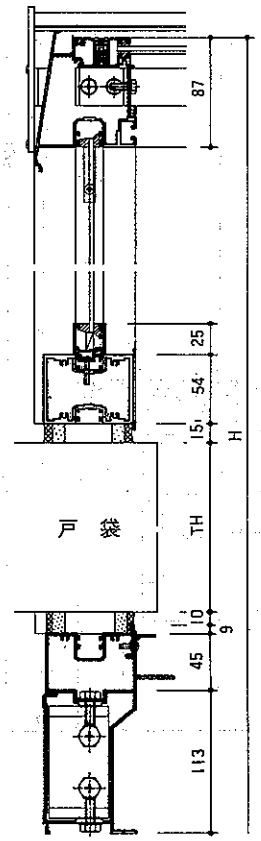

C－C断面図

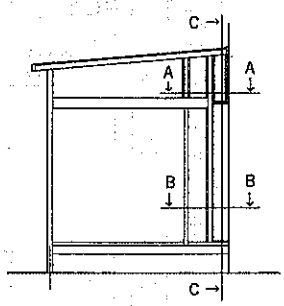

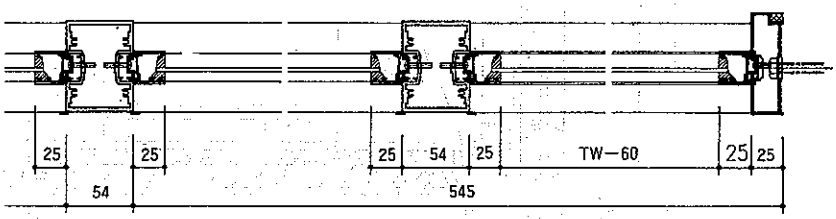

A－A断面図

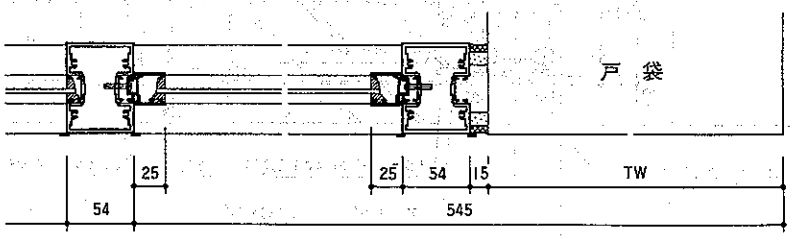

B－B断面図