サンルーミィA型

サンルーミィA型 …… 591

注意事項	591
規格・ガラス寸法表、梱包明細	593
壁面の墨出し・埋込基礎の設定	602
本体の取付	604
戸袋調整部材の取付	619
開口部の取付	626
床材の取付	652
屋根・側面ランマ部のパネル取付	657
基本断面図	660
天井スクリーン・遮光ネット	662

このファイルには資格で囲われた部分が掲載されています。

14. コンパネ・フロアー材用根太伏図表及び取付け

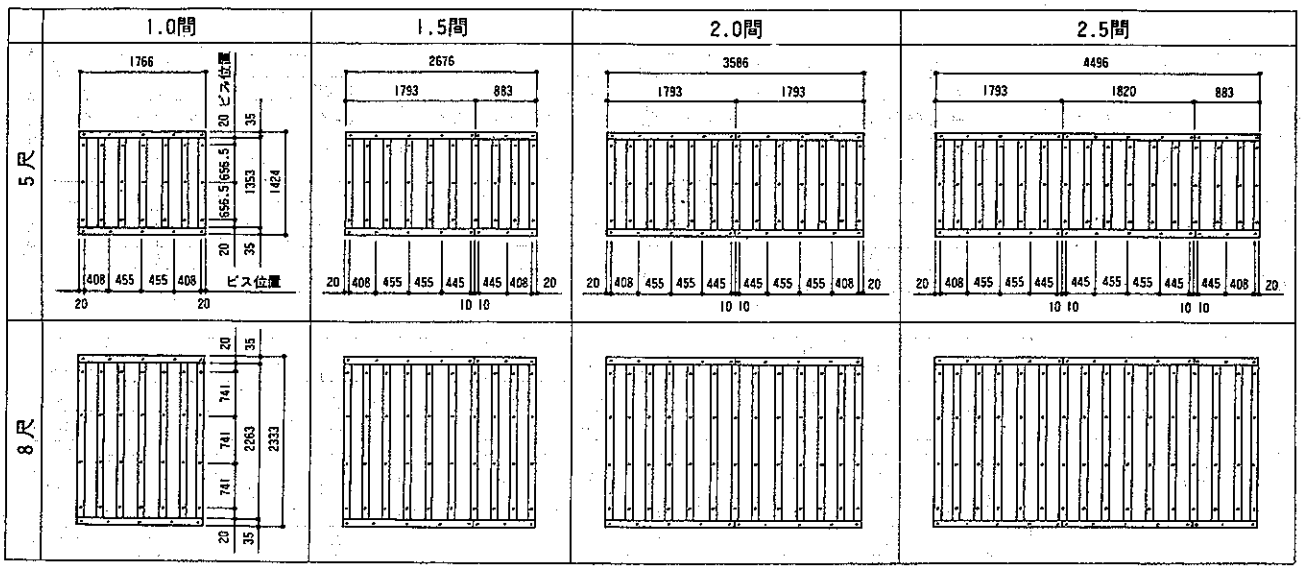

コンパネ・フロアー材用側根太（間口用）を切断してください。（上記表を参照）
ℓ＝1820 でできています。奥行用は切断の必要はありません。

取付け手順

① はじめに前桁側より取付けてください。（根太の上にのせ、前桁にあてつけて固定してください。）
② つぎに奥行用を妻桁及び根太に取付けてください。
③ 最後に軀体側を取付けてください。
④ 連棟の場合は、連棟用コンパネ・フロアー材用根太が必要です。

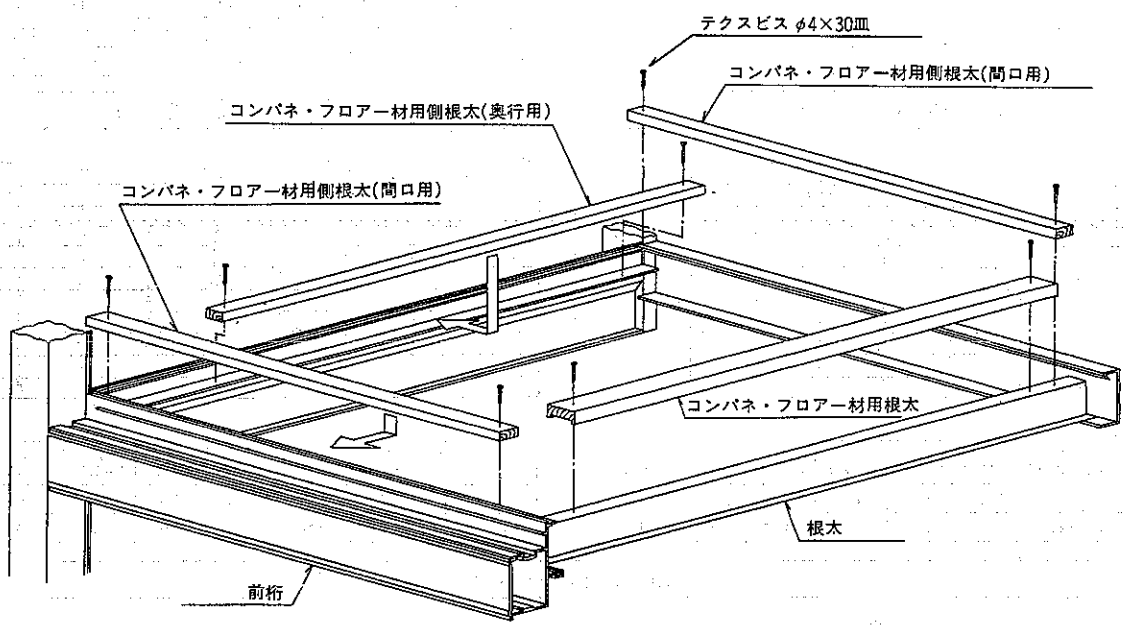

15. フロアー材伏図表及び取付け（フロアー材の切断は、次ページを参照してください。）

1.0間

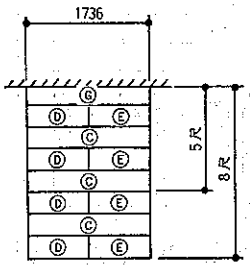

	C ℓ=1778	D ℓ=868
5尺	2	2
8尺	3	4

	E ℓ=868	G ℓ=1778
5尺	2	1
8尺	4	1

1.5間

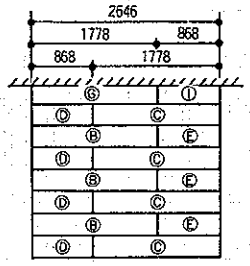

	B ℓ=1778	C ℓ=1778	D ℓ=868
5尺	2枚	2枚	2枚
8尺	3枚	4枚	4枚

	E ℓ=868	G ℓ=1778	I ℓ=868
5尺	2枚	1枚	1枚
8尺	3枚	1枚	1枚

2.0間

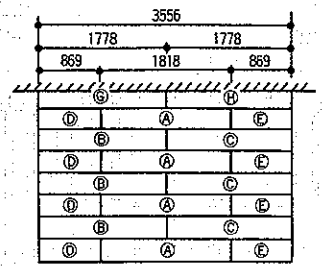

	A ℓ=1818	B ℓ=1778	C ℓ=1778	D ℓ=869
5尺	2枚	2枚	2枚	2枚
8尺	4枚	3枚	3枚	4枚

	E ℓ=869	G ℓ=1778	H ℓ=1778
5尺	2枚	1枚	1枚
8尺	4枚	1枚	1枚

2.5間

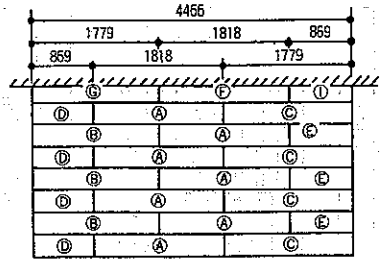

	A ℓ=1818	B ℓ=1779	C ℓ=1779	D ℓ=869
5尺	4枚	2枚	2枚	2枚
8尺	7枚	3枚	4枚	4枚

	E ℓ=869	F ℓ=1818	G ℓ=1779	I ℓ=869
5尺	2枚	1枚	1枚	1枚
8尺	3枚	1枚	1枚	1枚

3.0間(1.5間+1.5間)

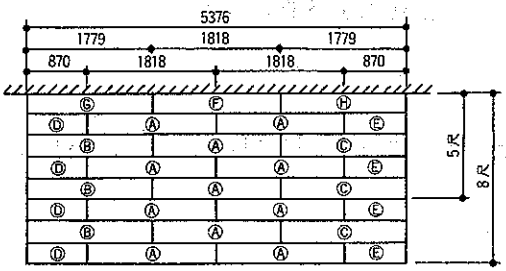

	A ℓ=1818	B ℓ=1779	C ℓ=1779	D ℓ=870	E ℓ=870	F ℓ=1818	G ℓ=1779	H ℓ=1779
5尺	6枚	2枚	2枚	2枚	2枚	1枚	1枚	1枚
8尺	11枚	3枚	3枚	4枚	4枚	1枚	1枚	1枚

3.5間(2.0間+1.5間)

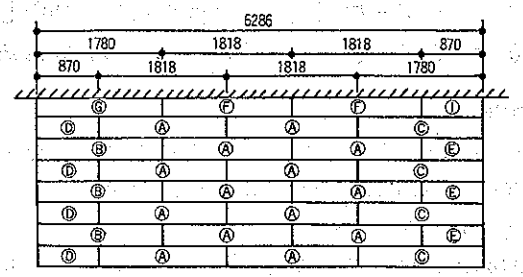

	A ℓ=1818	B ℓ=1780	C ℓ=1780	D ℓ=870	E ℓ=870	F ℓ=1818	G ℓ=1780	I ℓ=870
5尺	8枚	2枚	2枚	2枚	2枚	2枚	1枚	1枚
8尺	14枚	3枚	4枚	4枚	3枚	2枚	1枚	1枚

4.0間(2.0間+2.0間)

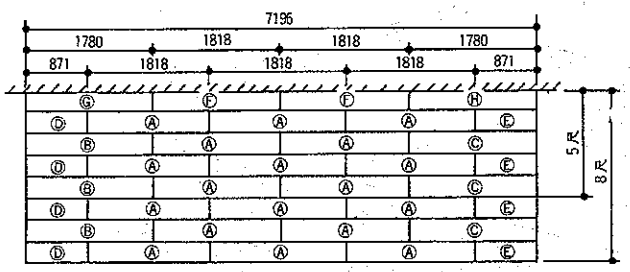

	A ℓ=1818	B ℓ=1780	C ℓ=1780	D ℓ=871	E ℓ=871	F ℓ=1818	G ℓ=1780	H ℓ=1780
5尺	10枚	2枚	2枚	2枚	2枚	2枚	1枚	1枚
8尺	18枚	3枚	3枚	4枚	4枚	2枚	1枚	1枚

4.5間(2.5間+2.0間)

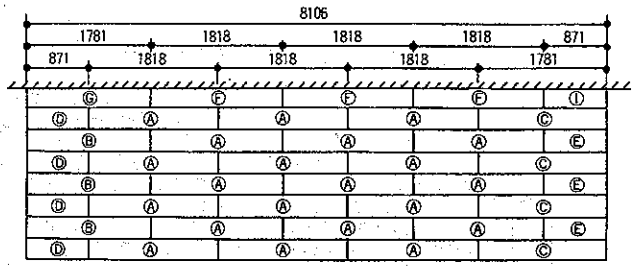

	A ℓ=1818	B ℓ=1781	C ℓ=1781	D ℓ=871	E ℓ=871	F ℓ=1818	G ℓ=1781	I ℓ=871
5尺	12枚	2枚	2枚	2枚	2枚	3枚	1枚	1枚
8尺	21枚	3枚	4枚	4枚	3枚	3枚	1枚	1枚

5.0間(2.5間+2.5間)

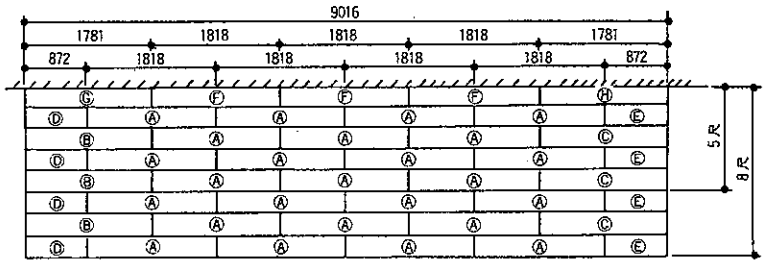

	A ℓ=1818	B ℓ=1781	C ℓ=1781	D ℓ=872
5尺	14枚	2枚	2枚	2枚
8尺	25枚	3枚	3枚	4枚

	E ℓ=872	F ℓ=1818	G ℓ=1781	H ℓ=1781
5尺	2枚	3枚	1枚	1枚
8尺	4枚	3枚	1枚	1枚

●フロアー材切断表

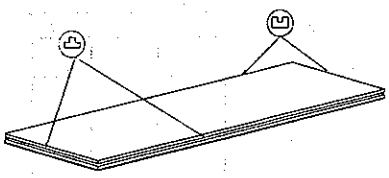

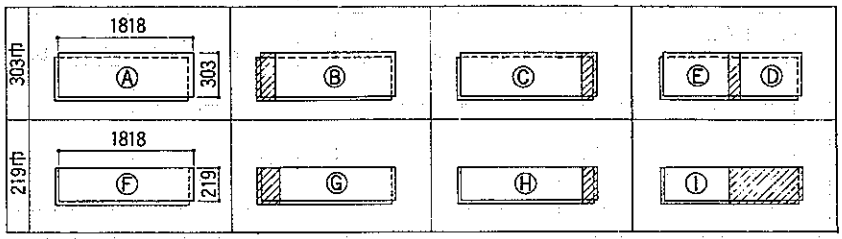

フロアー材伏図表を参照し、上記表のように切断してください。

（注） 方向性に注意してください。取付けできない場合があります。
219幅は、軀体側の列のみに使用します。

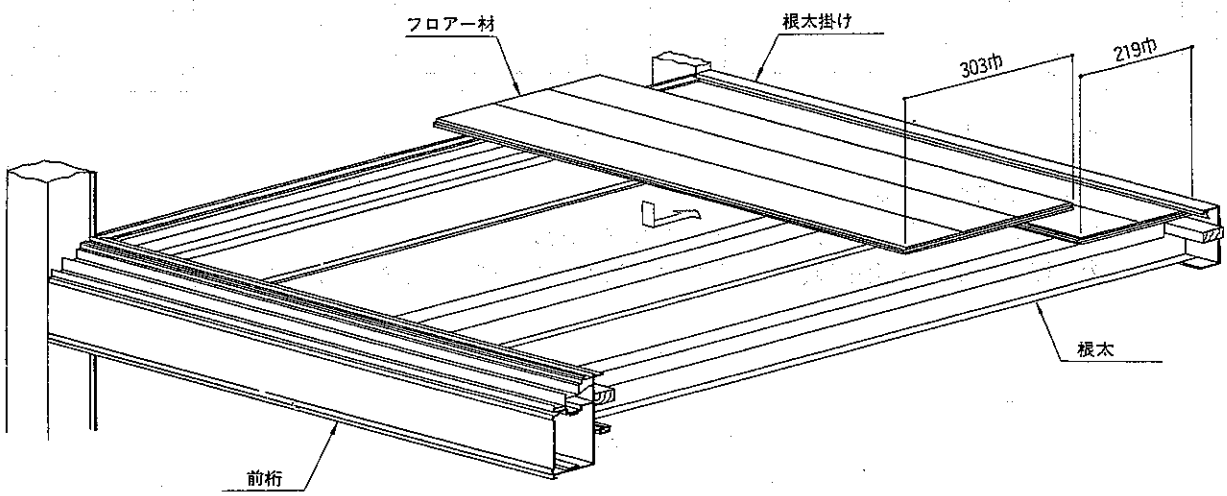

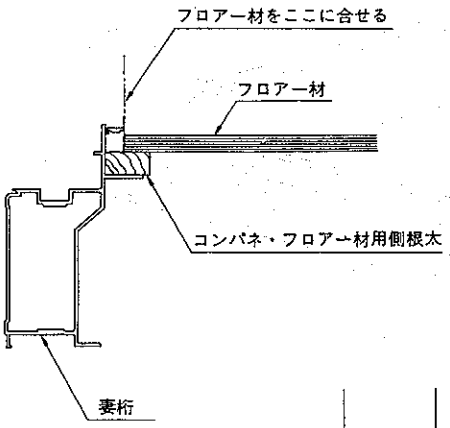

フロアー材の取付け方法（上図参照）

① 219幅のフロアー材を軀体側より取付けますが、ボンド塗布後、根太掛けにあてつけた状態で釘止めしてください。（フロアー材の端部は、根太の中心にくるようにしてください。）

② 2列目より 303幅のフロアー材になりますが、必ず伏図表のように、千鳥に取付けてください。

（注） ボンドは、根太材全周に必ず塗布してから、フロアー材を釘打ちしてください。

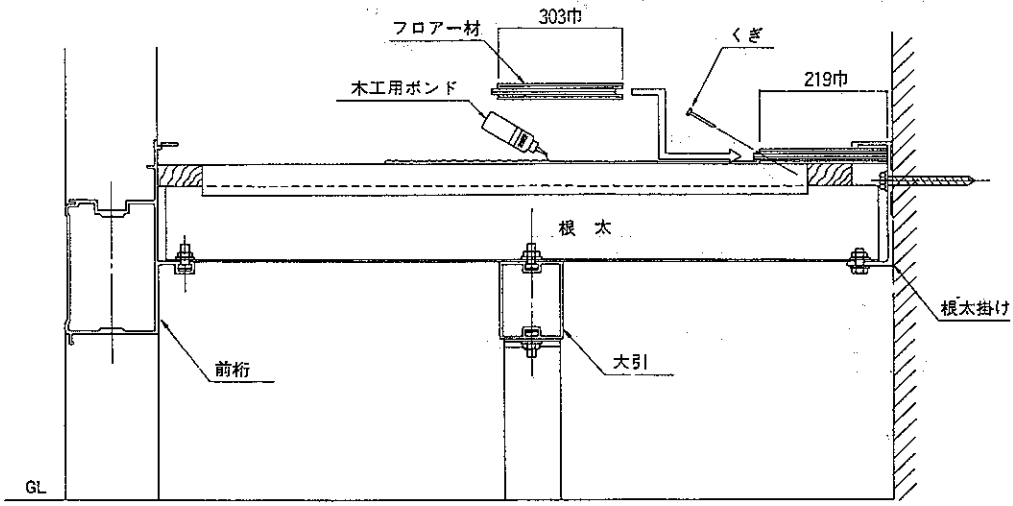

※必ず219巾のフロアー材を根太掛け側に使用してください。

16. コンパネ伏図表及び取付け

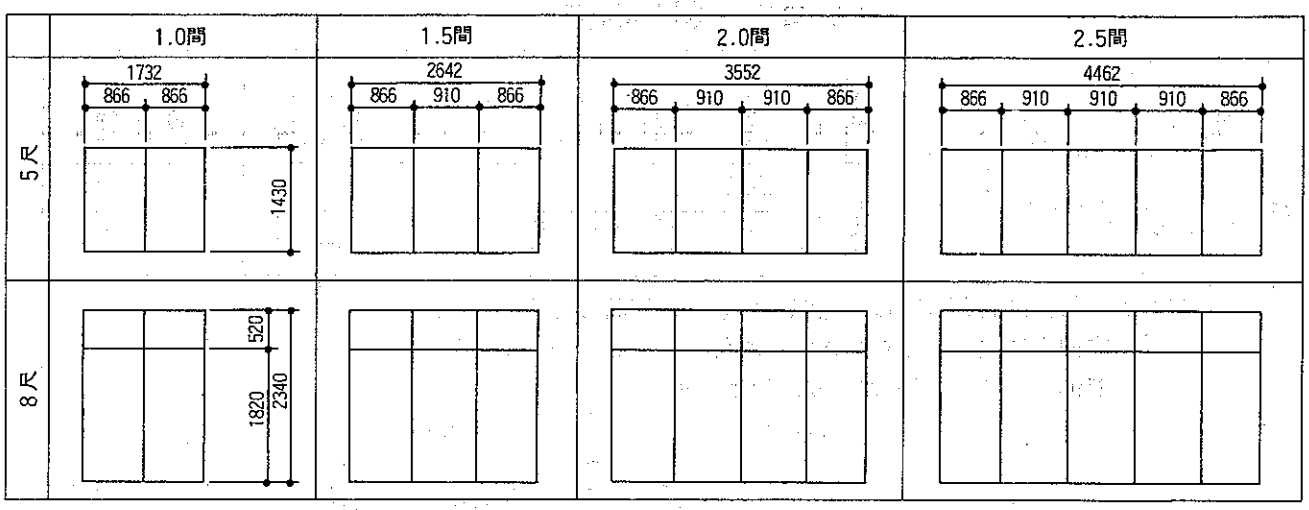

上記表を参照し、コンパネを取付けてください。

コンパネ取付け方法

① コンパネに根太取付けピッチのケガキ線を入れてください。

② 根太にボンド塗布後、ケガキ線にそって約300ピッチで釘打ちしてください。

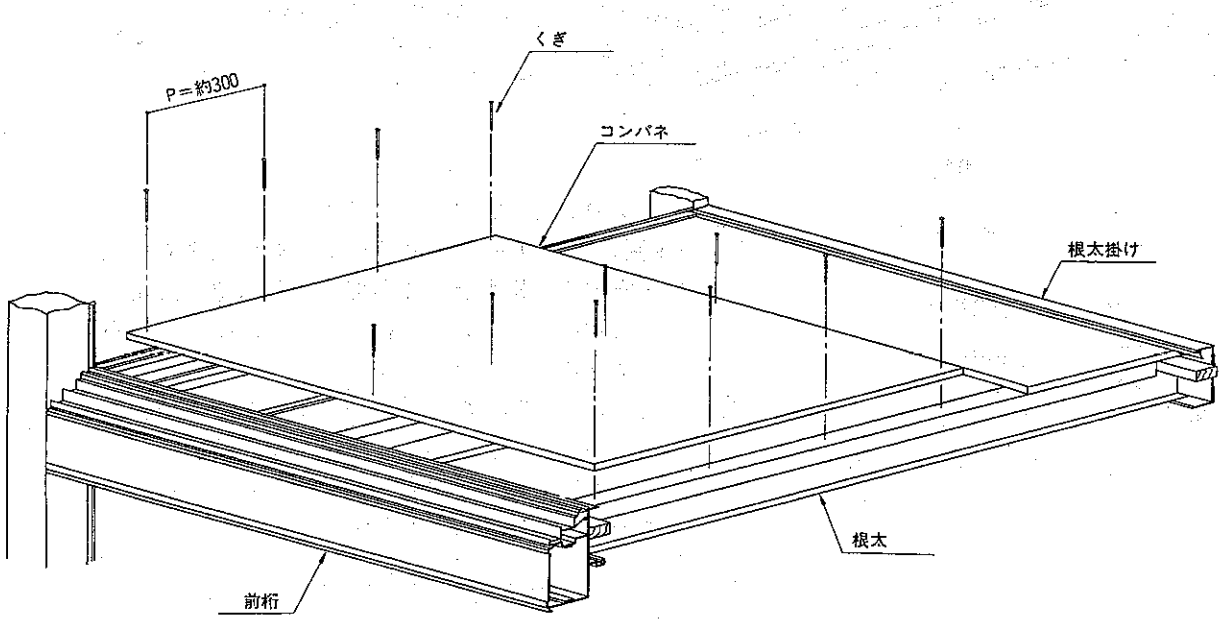

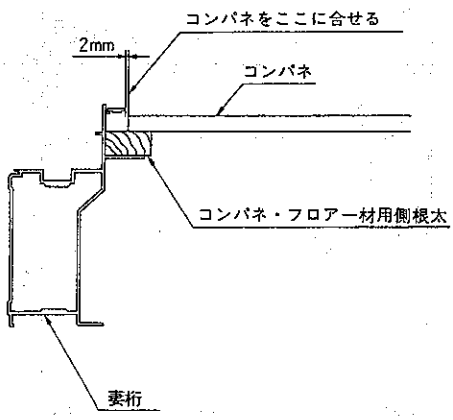

17. 押え材の取付け（フロアー材仕様・コンパネ仕様共通です）

押え材は、ビードが室内側にくる方向で取付けてください。

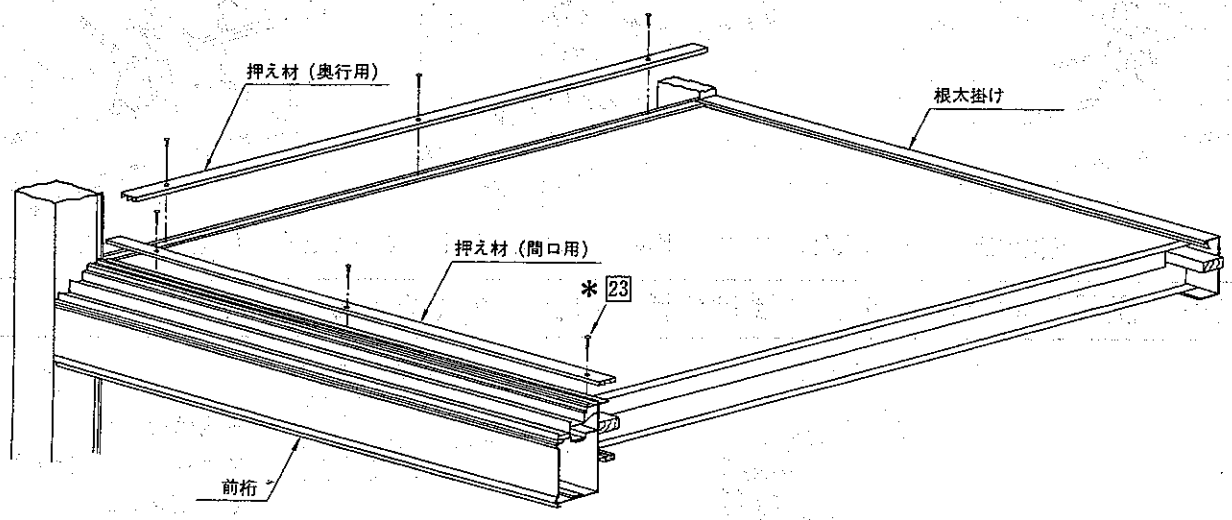

18. 連棟押え材の取付け

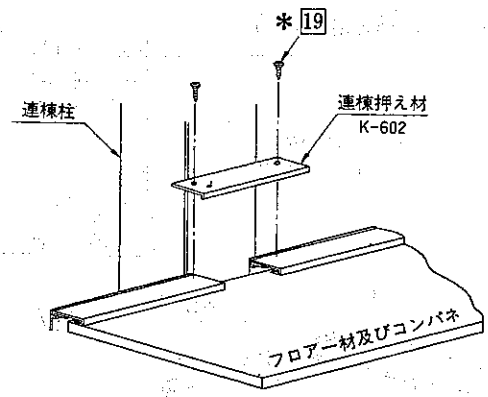

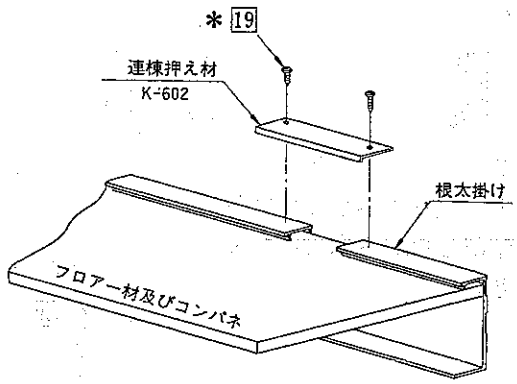

連棟床カバー（54）は不要となります。

組立てネジ一覧表　注）＊印はカラーのビスを使用して下さい。

1 コーチスクリュー（十字穴付） φ8×75	2 コーチスクリュー（十字穴付） φ6×70	3 六角ボルト M10×110	4 六角ボルト M8×30	5 六角ボルト M8×20
6 六角ボルト（十字穴付） M6×16	7 タッピンネジ1種（ナベ） φ6×35	8 タッピンネジ2種（ナベ・ガイド付） φ5×60	9 タッピンネジ2種（ナベ・ガイド付） φ4×25	10 タッピンネジ2種（皿） φ4×20
11 タッピンネジ1種（トラス） φ4×50	12 タッピンネジ3種（トラス） φ4×10	13 タッピンネジ3種（皿） φ4×25	14 タッピンネジ3種（皿） φ4×14	15 テクスネジ（ナベ） φ4×35

19. 屋根樹脂パネルの取付け

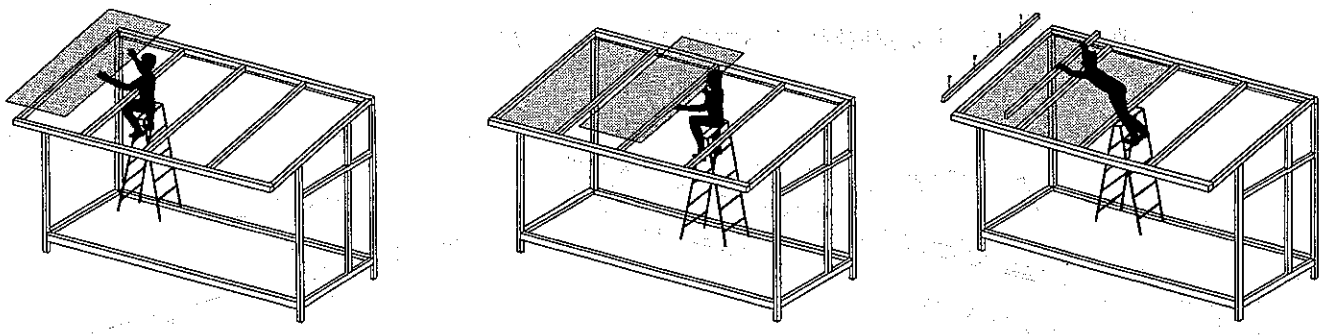

（注） 屋根樹脂パネルの取付け作業は、図のように順次仕上げていくと早く仕上がります。

19-1 屋根樹脂パネルを垂木掛けの溝に挿入してください。

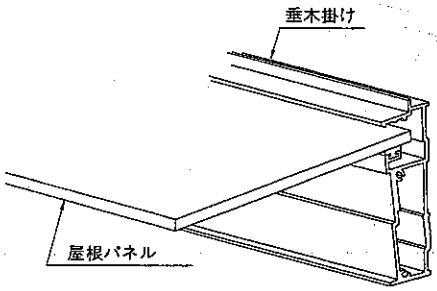

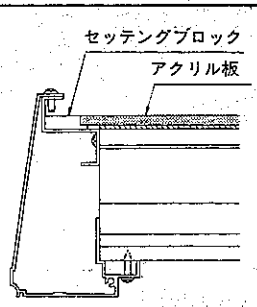

前側はセッティングブロックにあてつけてください。

19-2 垂木カバーの取付け

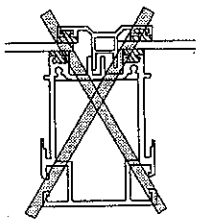

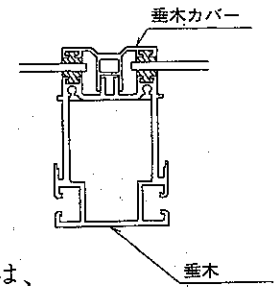

（注） 垂木カバーの取付けは、垂木に完全に納まっているか確認しながら取付けてください。

※屋根樹脂パネル材がアクリル板の場合は、垂木カバーの受ゴムを１本取り除ぞいてください。（妻垂木部のみ）

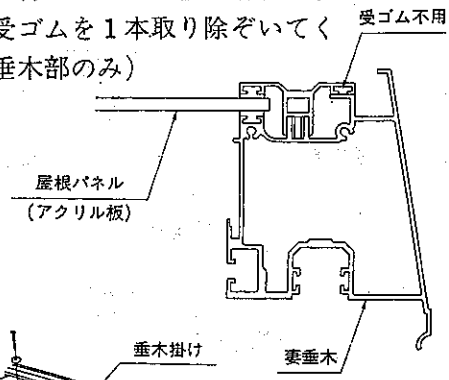

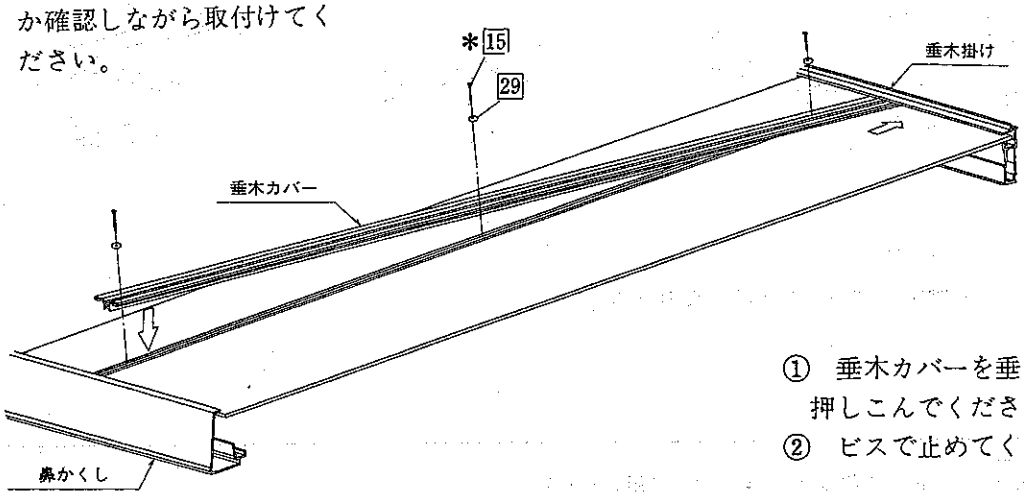

① 垂木カバーを垂木掛けに押しこんでください。
② ビスで止めてください。

16 テクスピス(ナベ) φ4×25	17 テクスピス(ナベ) φ4×19	18 テクスピス(ナベ) φ4×16	19 テクスピス(ナベ) φ4×13	20 テクスピス(皿) φ4×25
21 テクスピス(皿) φ4×19	22 テクスピス(皿) φ4×16	23 テクスピス(皿) φ4×13	24 テクスピス(皿) φ4×10	25 六角ナット M6
26 ワッシャー(小形丸) φ10	27 ワッシャー φ8	28 ワッシャー φ6	29 樹脂ワッシャー φ4	30 角ワッシャー φ6

19-3 垂木掛けの溝に、スプラインを挿入してください。

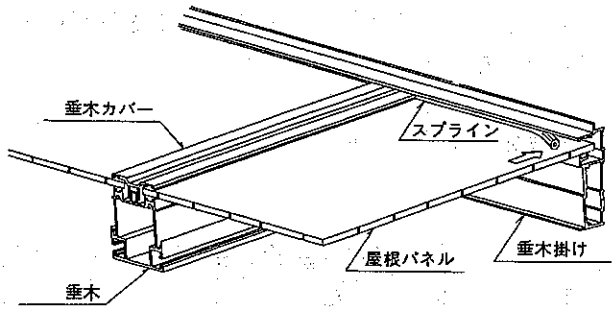

19-4 水切の取付け

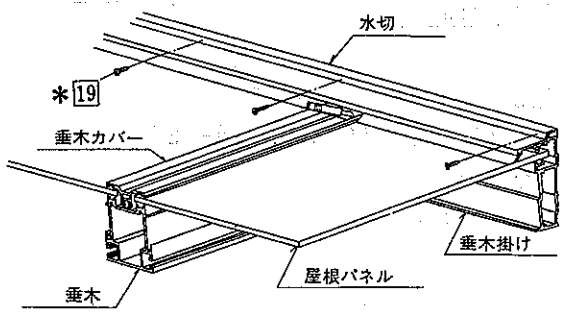

- 水切を垂木掛けに取付けてください。
- ウェザーストリップにカッター等で切りこみを入れてください。（垂木カバー部）

19-5 妻垂木と垂木掛けをシールしてください。

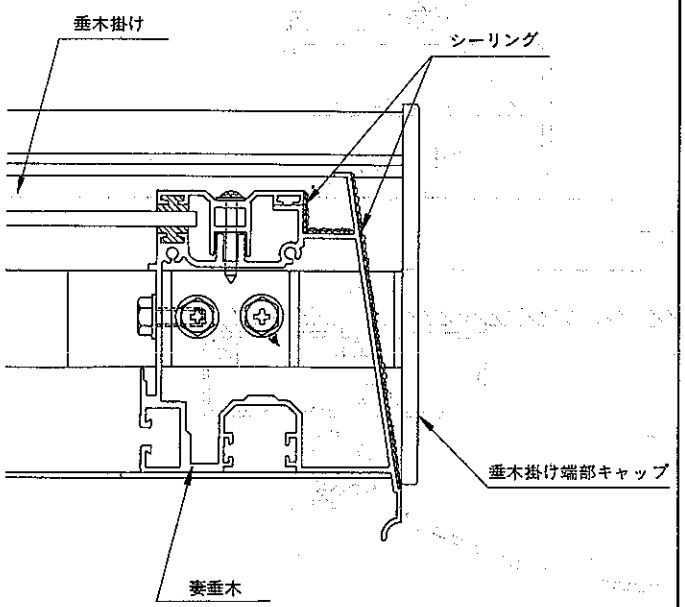

19-6 パネル押えブラケットを取付けてください。

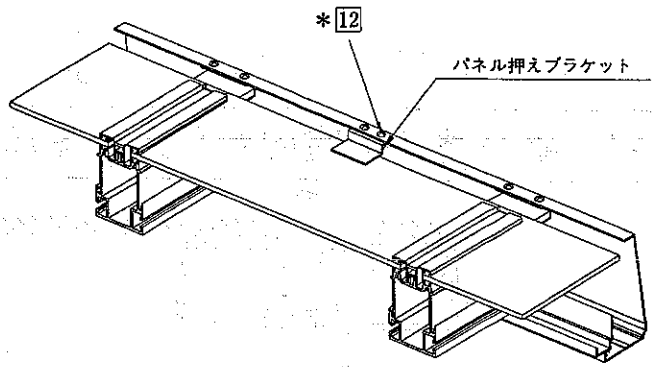

組立てネジ一覧表　　注）＊印はカラーのビスを使用して下さい。

1 コーチスクリュー（十字穴付） φ8×75	2 コーチスクリュー（十字穴付） φ6×70	3 六角ボルト M10×110	4 六角ボルト M8×30	5 六角ボルト M8×20
6 六角ボルト（十字穴付） M6×16	7 タッピンネジ1種（ナベ） φ6×35	8 タッピンネジ2種（ナベ・ガイド付） φ5×60	9 タッピンネジ2種（ナベ・ガイド付） φ4×25	10 タッピンネジ2種（皿） φ4×20
11 タッピンネジ1種（トラス） φ4×50	12 タッピンネジ3種（トラス） φ4×10	13 タッピンネジ3種（皿） φ4×25	14 タッピンネジ3種（皿） φ4×14	15 テクスネジ（ナベ） φ4×35

20-1 妻パネル及び側面ランマパネル取付け

- 先付ビードが室内側にくるように、タテ枠アタッチメントを取付けてください。
- 下枠にセッティングブロックをセットしてください。
- 妻パネルを入れ、タテ押縁をハメ込んでください。
- 後付ビードで妻パネルを固定してください。

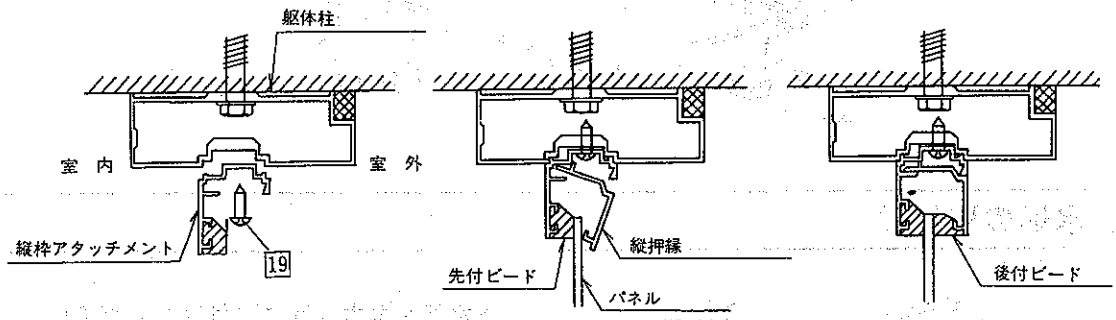

側面ランマ部へのガラスの取付け（ガラス別途）

- 先付ビードが室内側にくるように、押縁をハメ込んでください。（図－1）
- セッティングブロックをセットし、外側の押縁をハメ込んでください。（図－2）
- 隅柱・妻柱にタテ枠アタッチメントを取付けてください。
- パネルをケンドン式に入れ、タテ押縁をハメ込んでください。
- 後付ビードでパネルを固定してください。

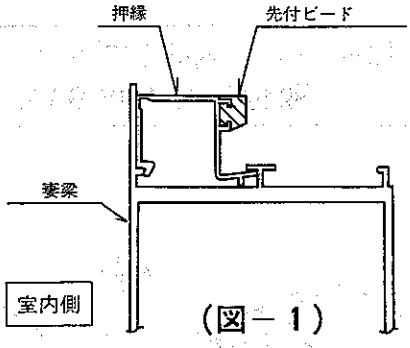

（図－1）

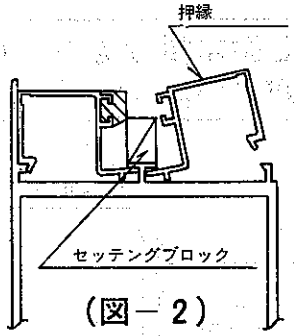

（図－2）

21. 妻パネルを室内から入れる場合

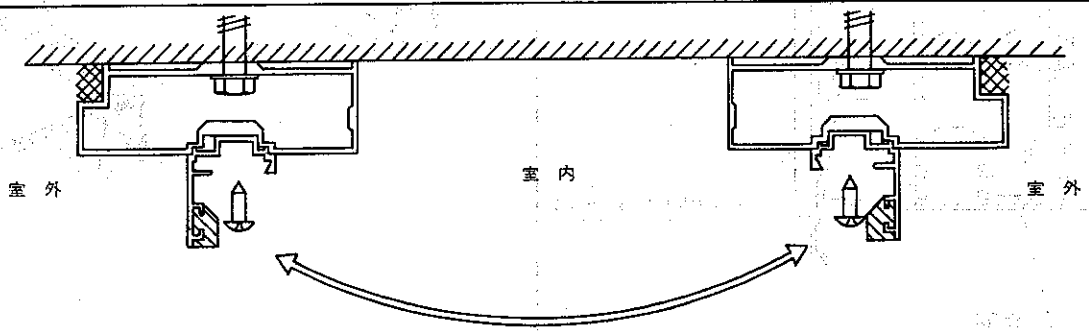

- 通常、妻パネルの固定は室外より後付ビードにて行ないますが、現場により室内から入れる時は、左右のタテ枠アタッチメントを入れかえてください。
  （注） 先付ビードが室外になるようにしてください。

16 テクスピス(ナベ) φ4×25	17 テクスピス(ナベ) φ4×19	18 テクスピス(ナベ) φ4×16	19 テクスピス(ナベ) φ4×13	20 テクスピス(Ⅲ) φ4×25
21 テクスピス(Ⅲ) φ4×19	22 テクスピス(Ⅲ) φ4×16	23 テクスピス(Ⅲ) φ4×13	24 テクスピス(Ⅲ) φ4×10	25 六角ナット M6
26 ワッシャー(小形丸) φ10	27 ワッシャー φ8	28 ワッシャー φ6	29 樹脂ワッシャー φ4	30 角ワッシャー φ6

●縦断面図（奥行方向）

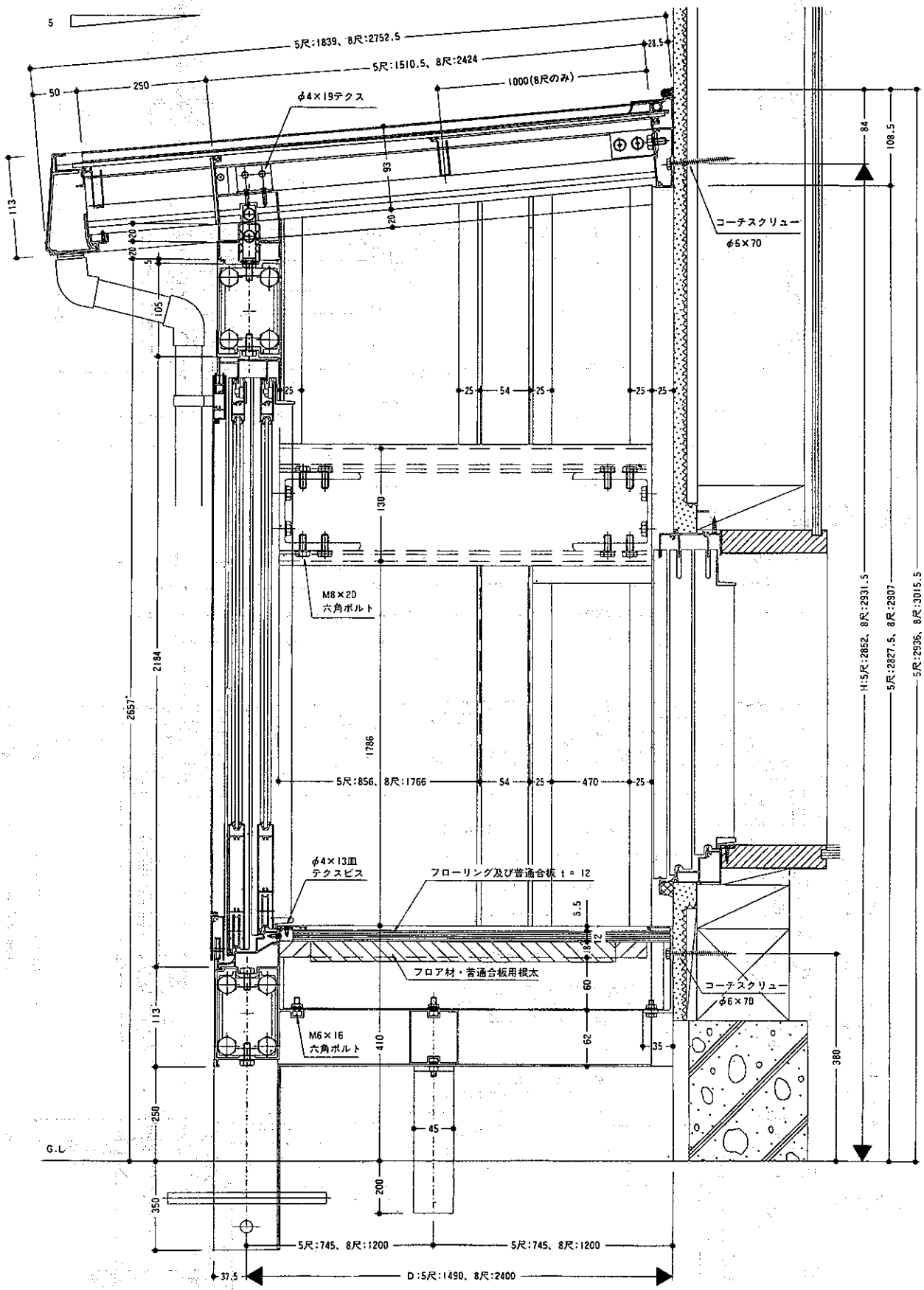
5
5尺:1839、8尺:2752.5
5尺:1510.5、8尺:2424
1000(8尺のみ)
28.5
50
250
φ4×19テクス
93
113
20
20
5
105
25
25
54
25
25
25
130
コーチスクリュー
φ6×70
84
108.5
M8×20
六角ボルト
2184
2657
1786
5尺:856、8尺:1766
54
25
470
25
H:5尺:2852、8尺:2931.5
5尺:2827.5、8尺:2907
5尺:2936、8尺:3015.5
φ4×13皿
テクスビス
フローリング及び普通合板 t = 12
3.5
8
12
フロア材・普通合板用根太
60
コーチスクリュー
φ6×70
113
M6×16
六角ボルト
410
29
35
380
250
45
G.L
200
350
5尺:745、8尺:1200
5尺:745、8尺:1200
37.5
D:5尺:1490、8尺:2400

●縦断面図（間口方向）

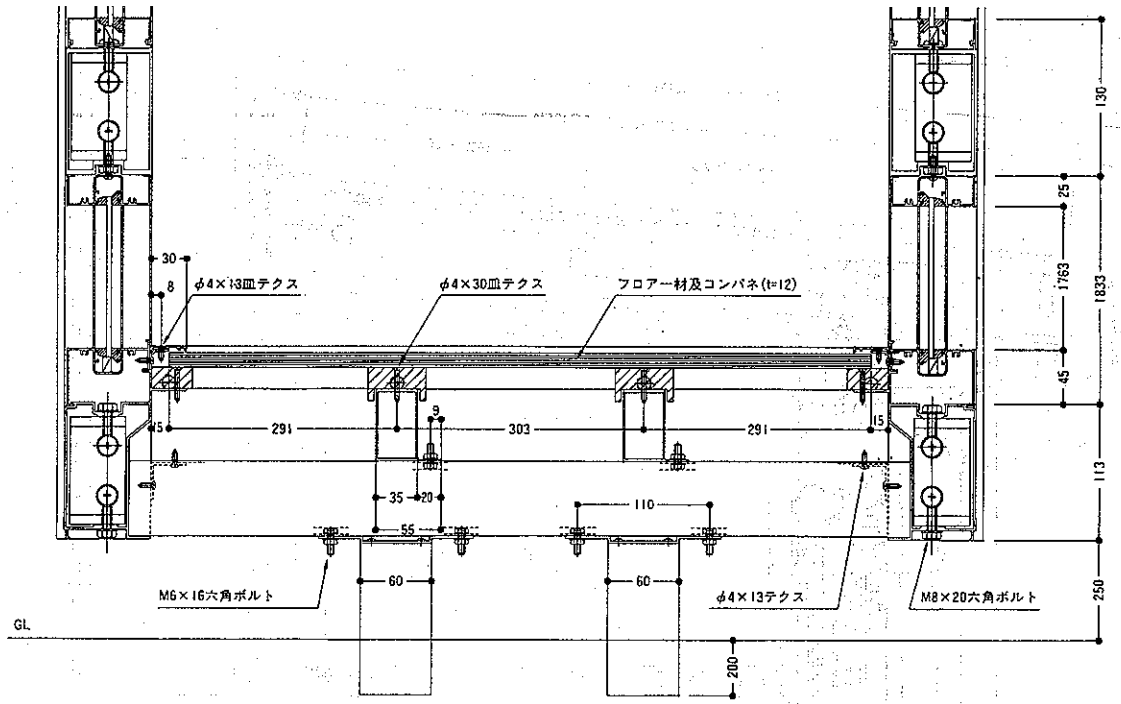

●横断面図（平面）

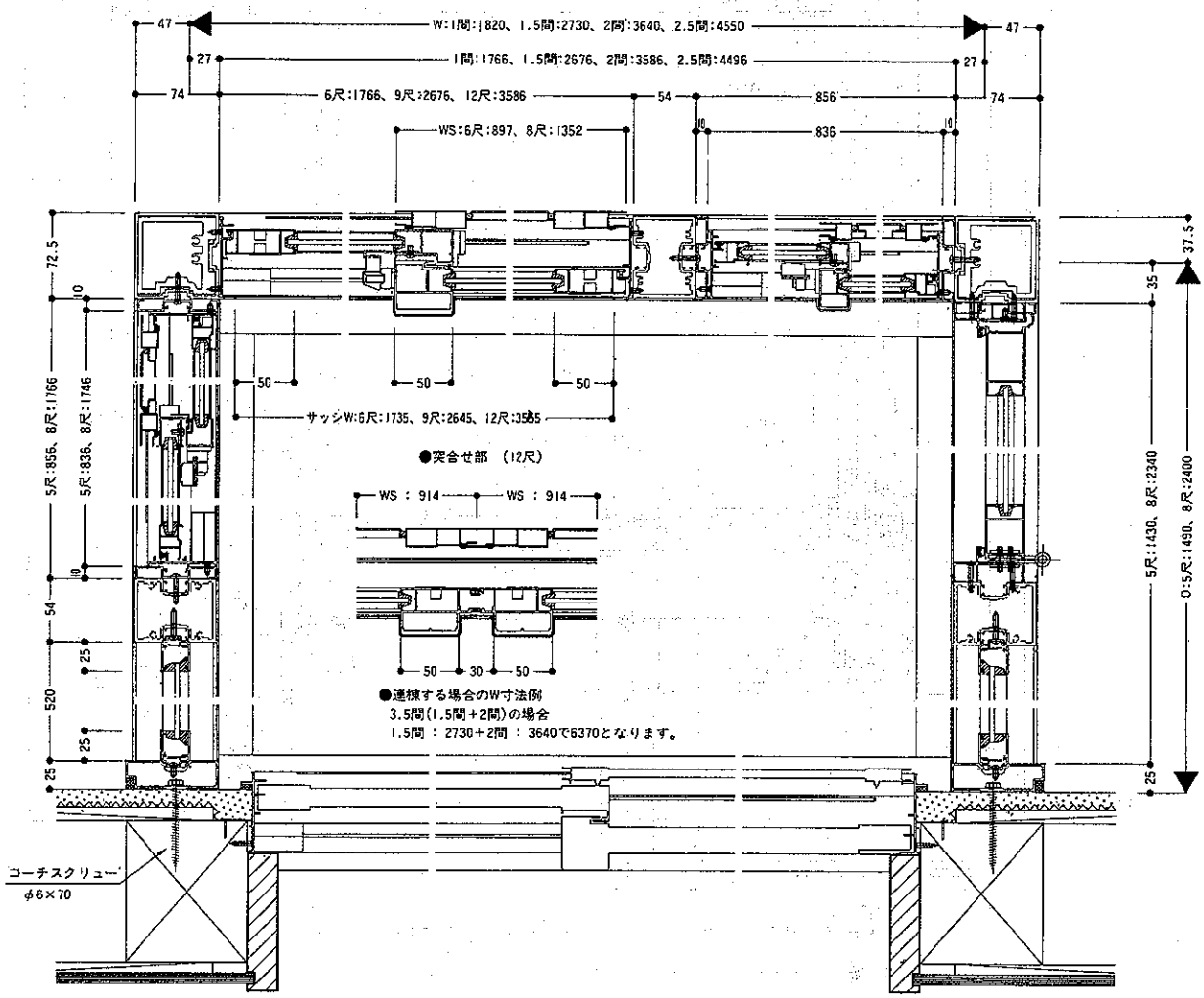

■ 新日軽サンルーミィA型天井スクリーン取付説明書

① 天井スクリーンの先端パイプ及び中間パイプに、先端ランナー、中間ランナーを取付けてください。（図－1）

- 先端ランナー……スプリング内蔵ですから引張ってランナーに引掛けてください。
- 中間ランナー……中間パイプにランナーの芯を差し込んでください。

② 躯体側のたる木レール部（切欠き部）より、両端の先端ランナー、中間ランナーを差し込み、天井スクリーンを前へ送り出してください。（図－2）

③ 止付バーを（図－3）のように両端のたる木（レール部）にテクス止めしてください。

④ グリップにフック棒を掛け動かしてください。

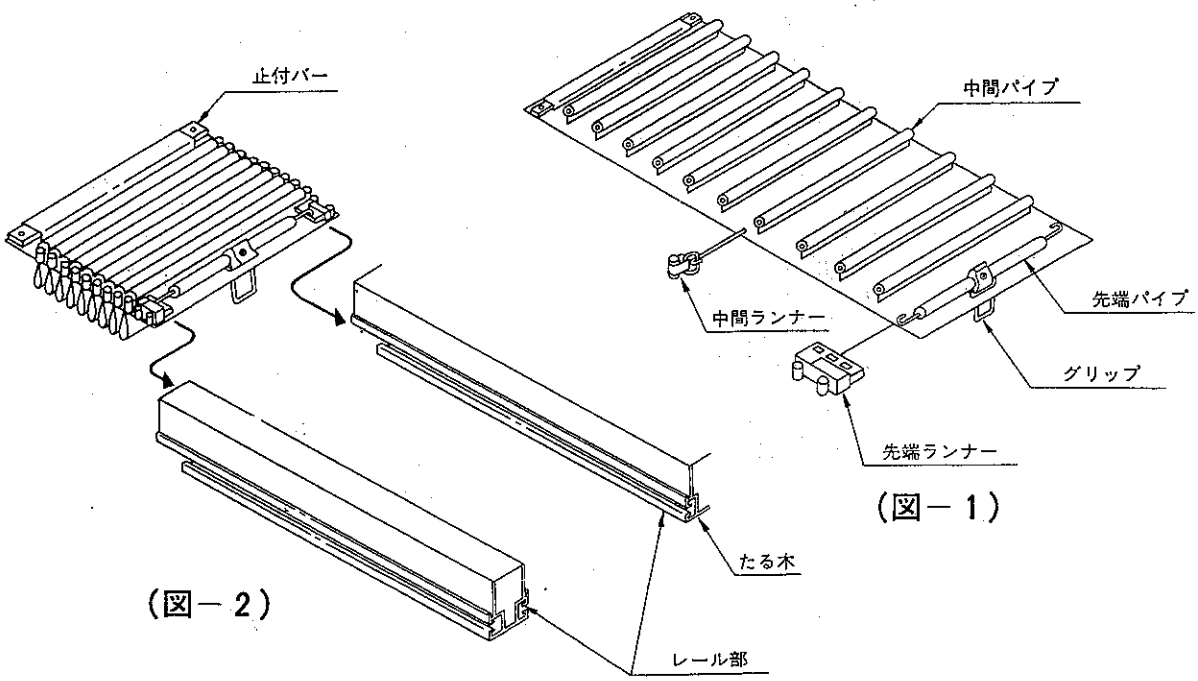

（図－1）

（図－2）

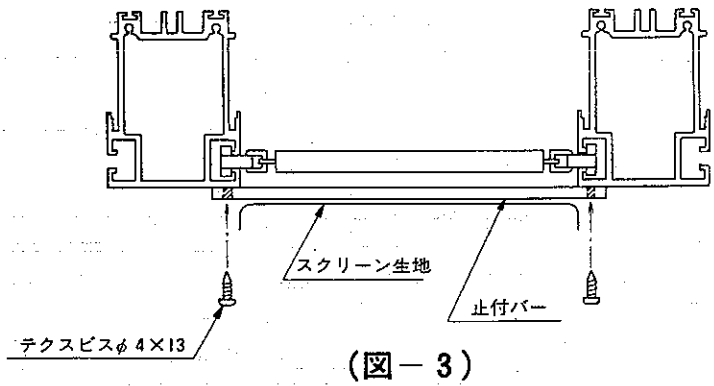

（図－3）

●天井スクリーン納り図

A型納り図

〈縦断面図〉

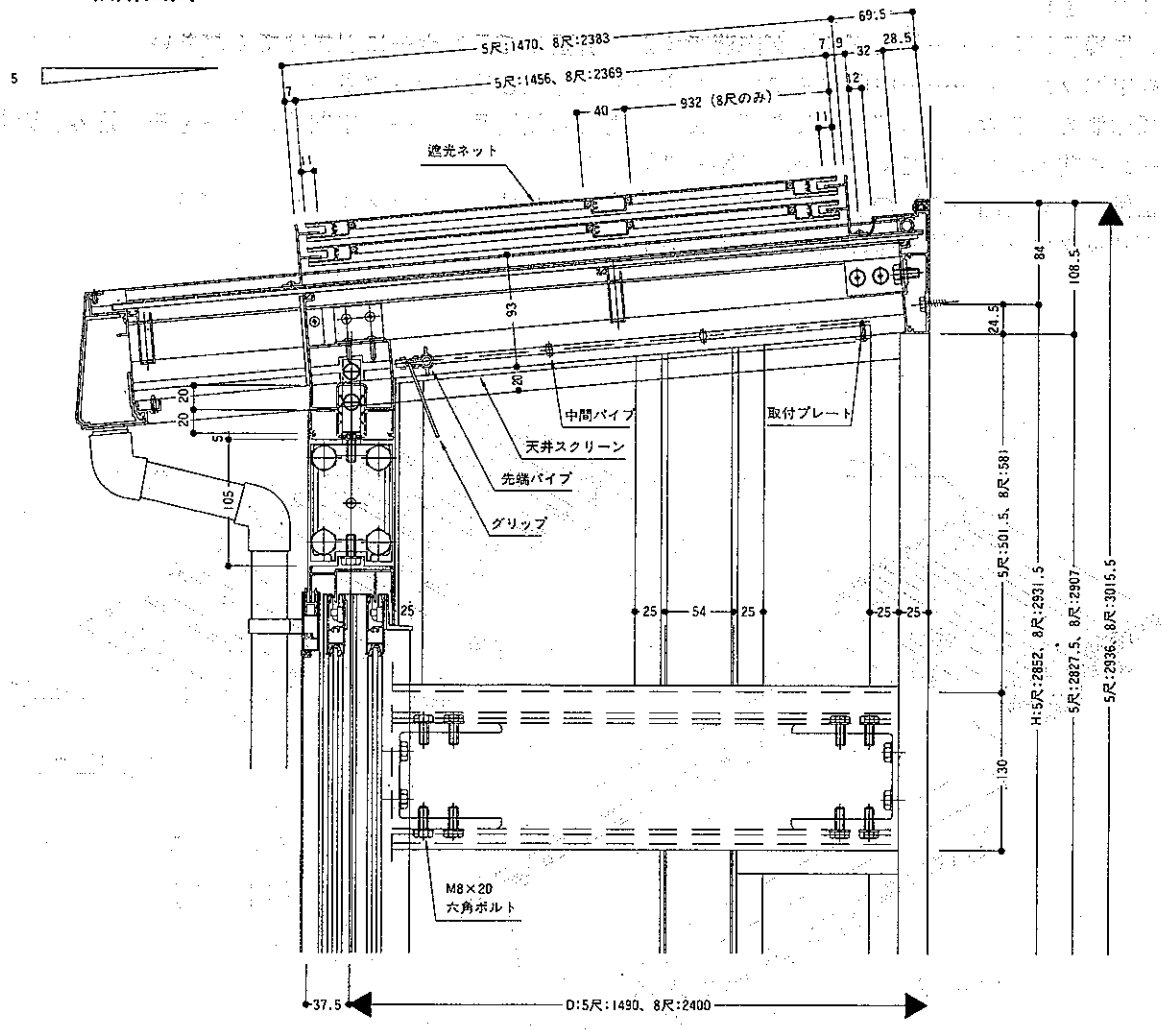

〈横断面図〉

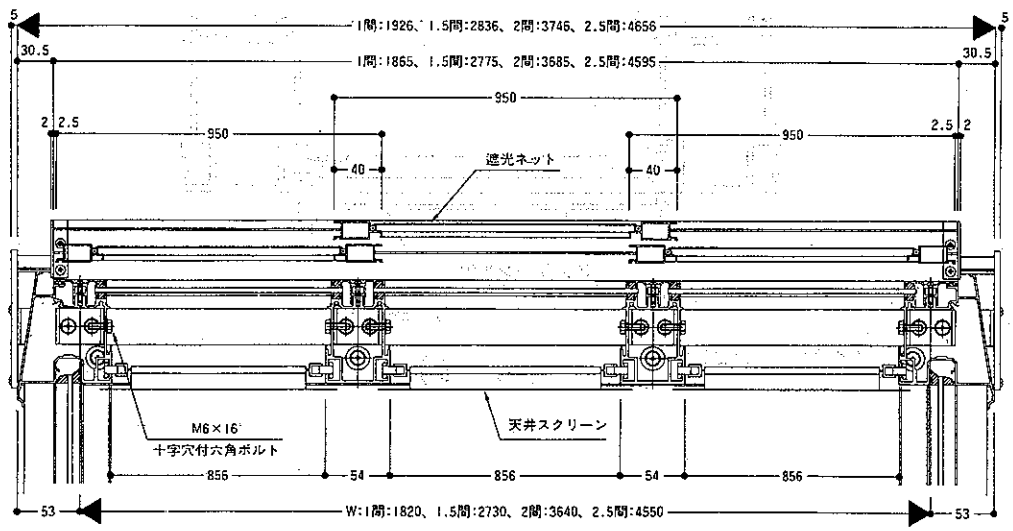

■ 遮光ネット(A型)の取付説明書

●遮光ネット姿図

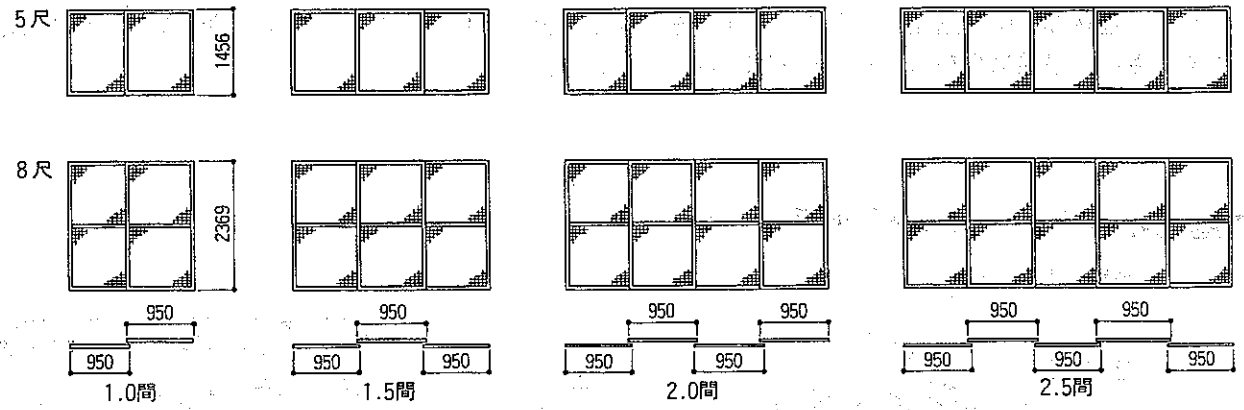

●遮光ネット納まり図

〈縦断面図〉

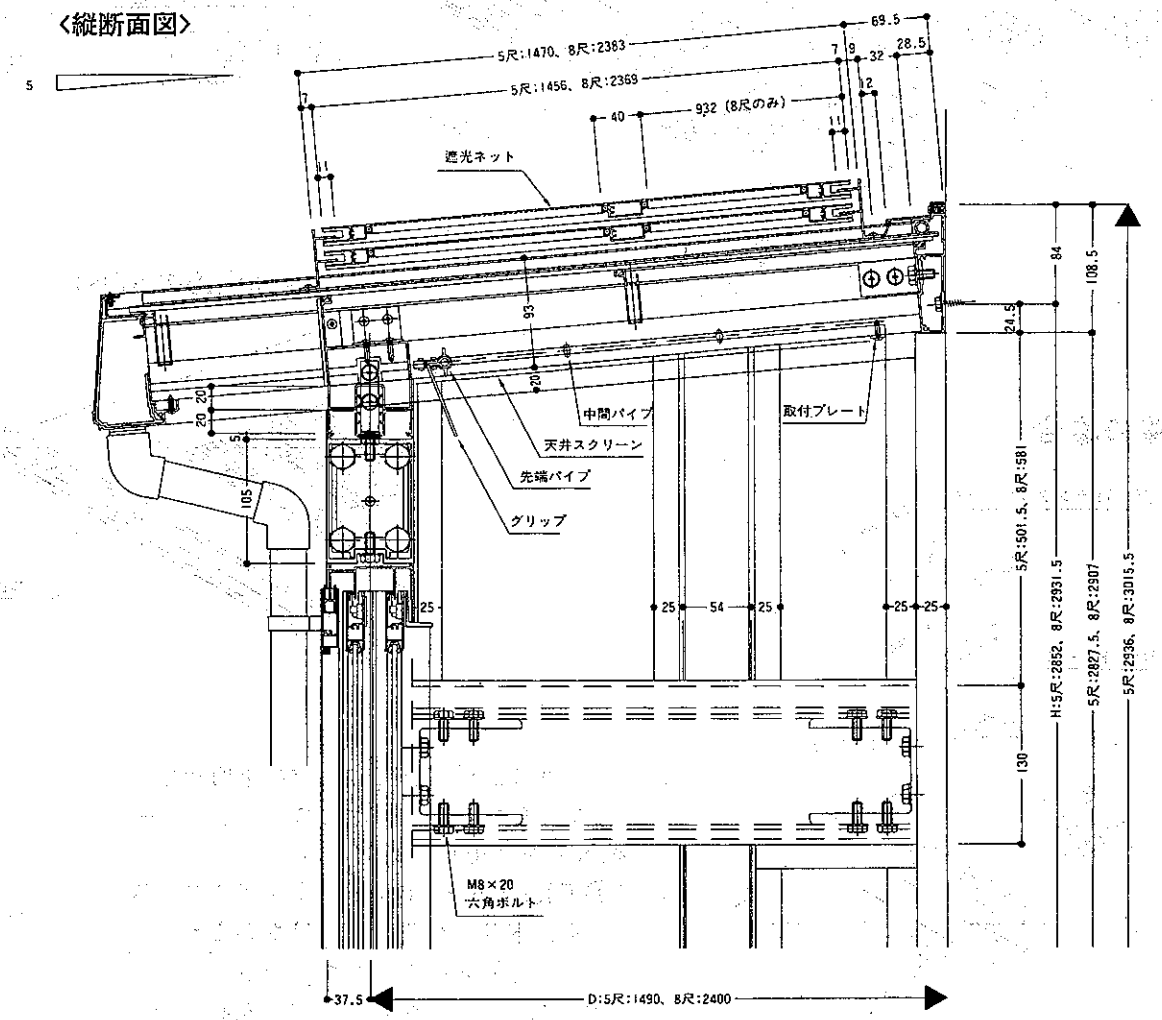

●遮光ネット取付け手順

① 遮光ネットレールを、たる木にテクスビスφ4×16で固定してください。
　●取付け位置の寸法出しを正確に行ってください。（納まり図参照）

② レールに取付けてあるストッパーを取り外し、レールの横側からネットを建込んでください。

③ ネット建込みの時、遮光ネットの外れ止めを調整し、上・下レールをあてつけ、動かないように固定してください。最後に再びストッパーを取付けてください。

●遮光ネットレール取付け図

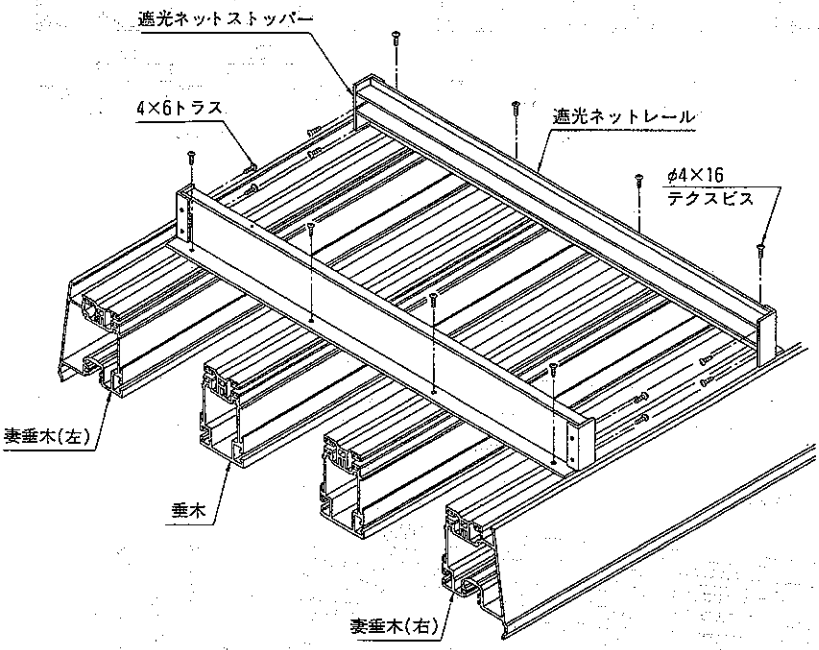

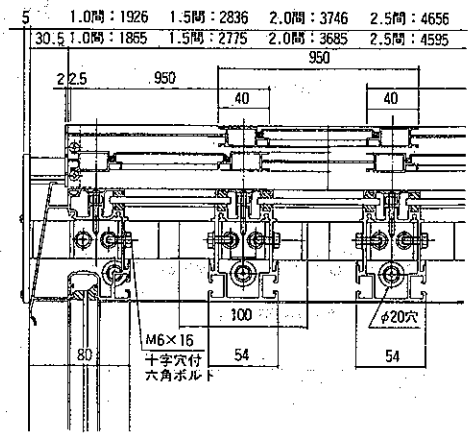

（外れ止めの調整）

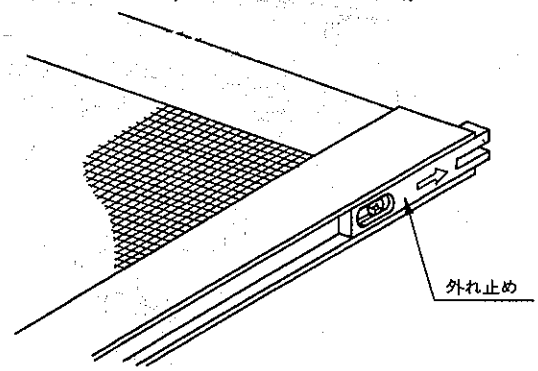

●連棟の場合

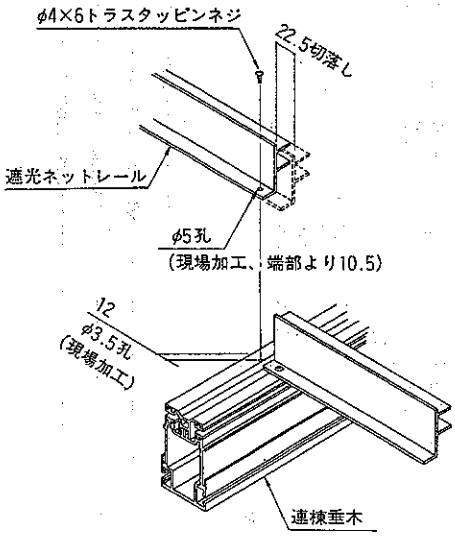

（無目側）

左図のように部材（連結部左・右）を切断し、連結してください。取付けビスはストッパー用（φ4×6）を使用してください。

（注）①下孔φ3.5を明ける際、屋根アクリル板を、ドリルの先で傷つけないように、ゆっくりと孔明けしてください。

②遮光ネットは固定式です。左右に動かすことはできません。

■ 縦断面図

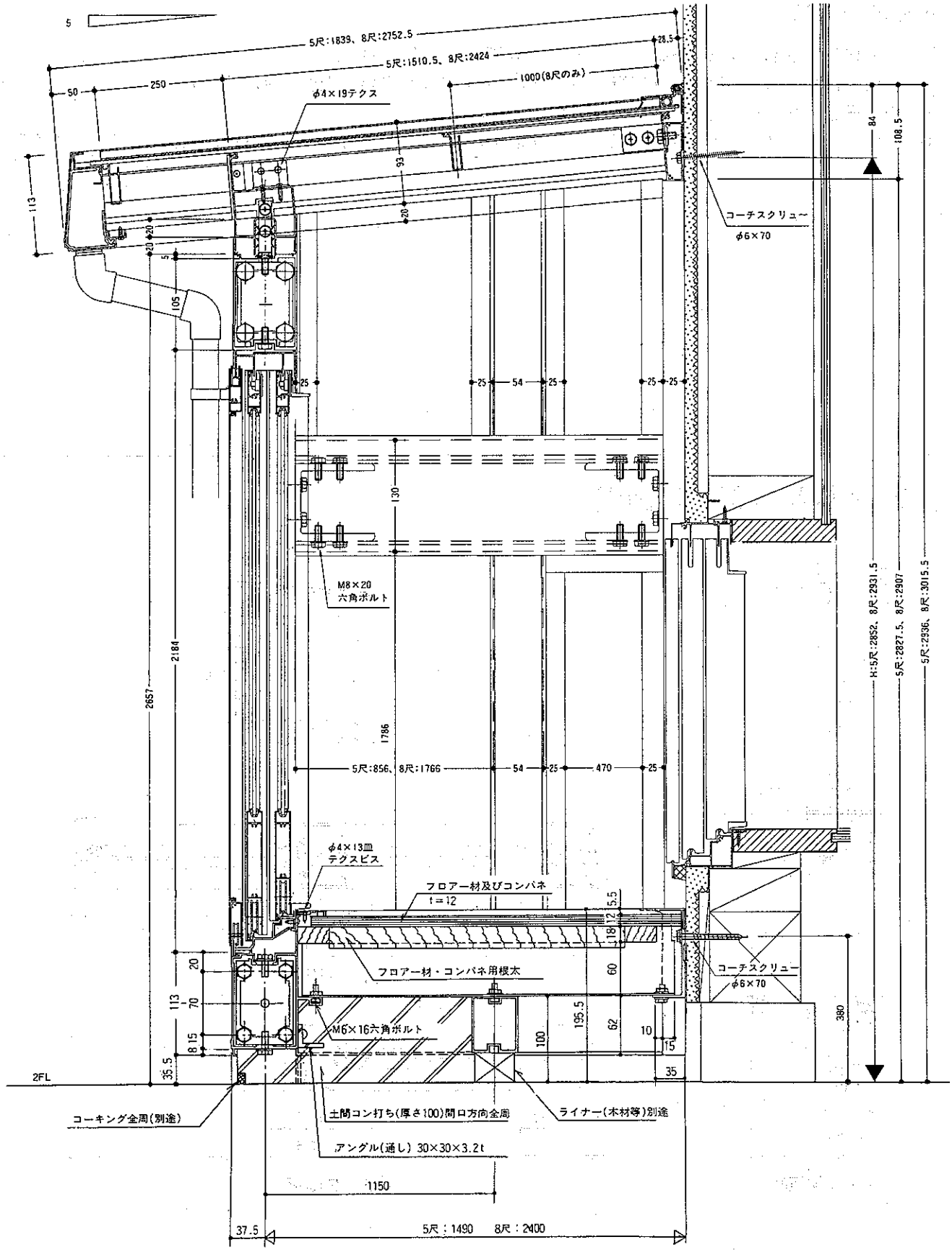
5
5尺:1839、8尺:2752.5
5尺:1510.5、8尺:2424
28.5
50
250
1000(8尺のみ)
φ4×19テクス
93
113
20
20
20
5
105
25
25
54
25
25
25
130
M8×20
六角ボルト
2184
2657
1786
5尺:856、8尺:1766
54
25
470
25
φ4×13皿
テクスビス
フロアー材及びコンパネ
t=12
5.5
12
18
60
フロアー材・コンパネ用根太
コーチスクリュー
φ6×70
20
113
70
8 15
35.5
M6×16六角ボルト
100
195.5
62
10
15
35
380
84
108.5
H:5尺:2852、8尺:2931.5
5尺:2827.5、8尺:2907
5尺:2936、8尺:3015.5
2FL
コーキング全周(別途)
土間コン打ち(厚さ100)間口方向全周
ライナー(木材等)別途
アングル(通し) 30×30×3.2t
1150
37.5
5尺:1490 8尺:2400

● 2階のフロアー面には、防水上、アンカーを打たないでください。

●取付け方法

① 柱の切断（下部より564.5mm、コーナー柱の切断をしてください。）
② 大引の移動（基本断面図より妻桁、根太の加工をしてください。大引取付け孔φ7）
③ 桁に通しアングル（別途）を取付けてください。
④ 土間コン打ち（コーナー柱等の埋め込みの変わりに土間コンを打ってください。風圧による浮上りを防止します。）

■ 戸袋調整部材断面図

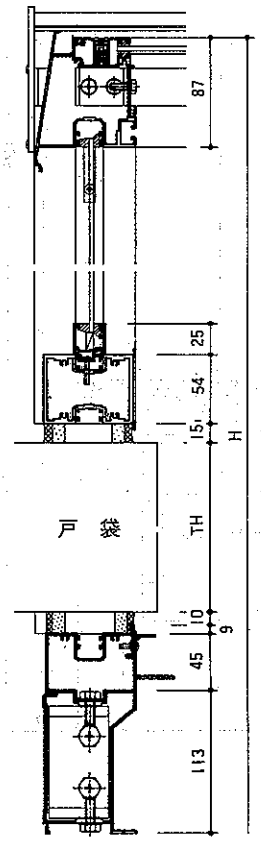

C－C断面図

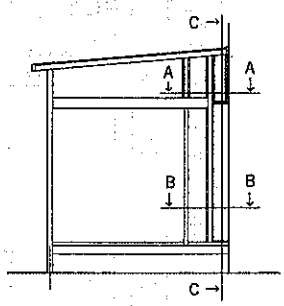

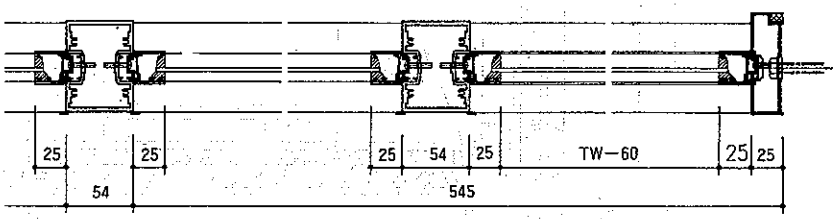

A－A断面図

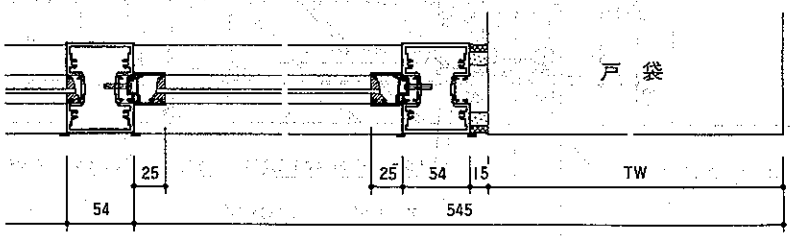

B－B断面図