トステム株式会社

テールポート［サイドスクリーンセット］取付説明書

■施工される方へのお願い　●サイドスクリーン部以外の組立て・取付けは各カーポート本体に同梱の説明書をご覧ください。

■取付け順序

■構成図

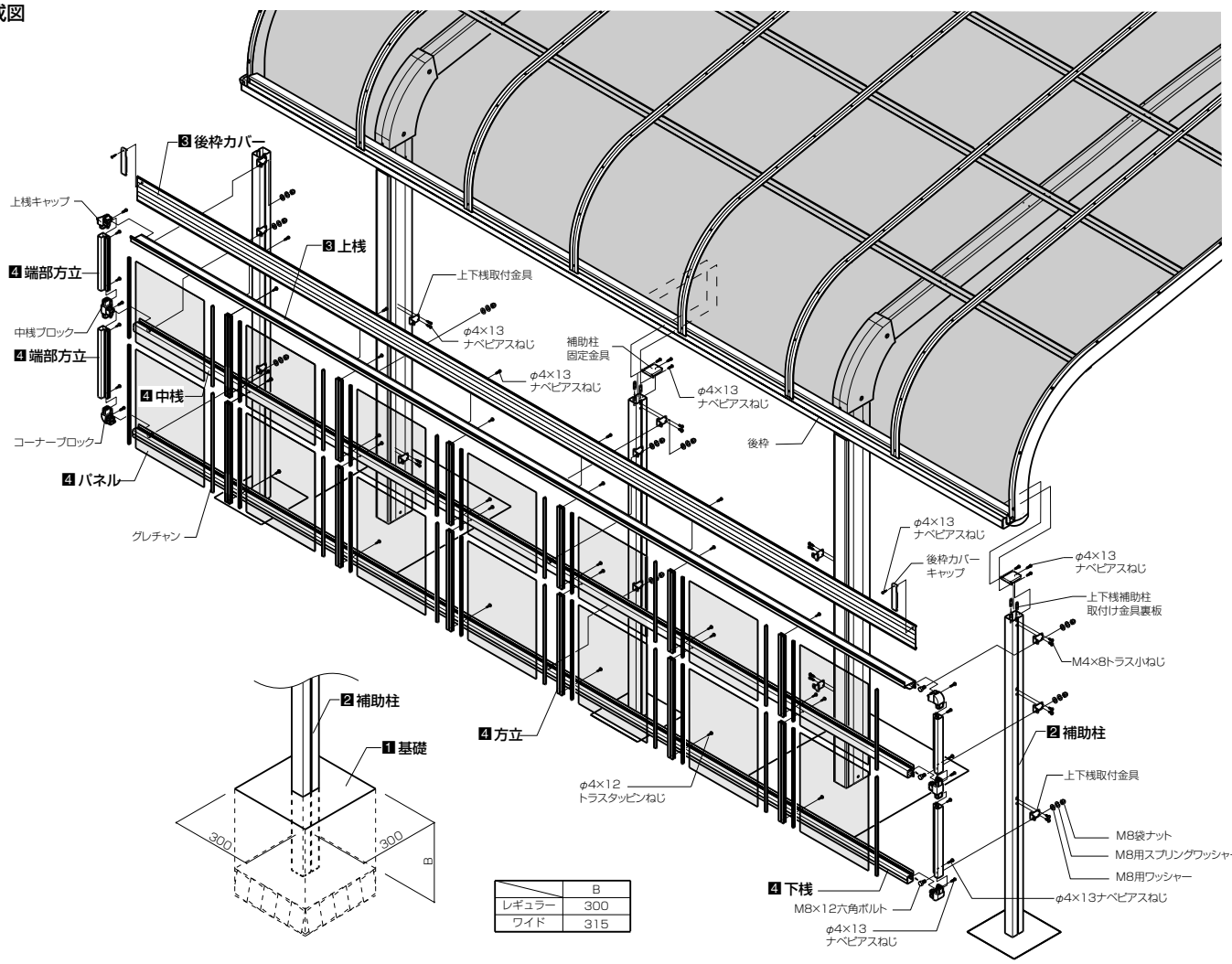

	B
レギュラー	300
ワイド	315

1 基礎の施工

●補助柱埋め込み位置を出し、基礎穴を掘ります。
※一般の柱基礎については、本体取付け説明書を参照してください。

■隅出し位置

※補助柱の移動範囲は、±100mm以内です。
※図の二点鎖線は屋根の投影図を示す。

●50サイズ

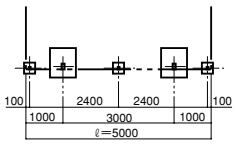

●57サイズ

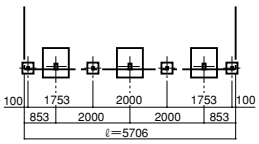

●50サイズ+14サイズ

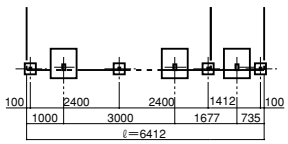

●57サイズ+14サイズ

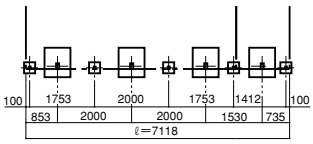

2 補助柱の組立て

①補助柱に上下桟補助柱取付け金具を、上下桟・中桟の本数分仮止めし、補助柱固定金具を固定します。（図-1）
②後枠に補助柱固定金具を固定します。（図-2）

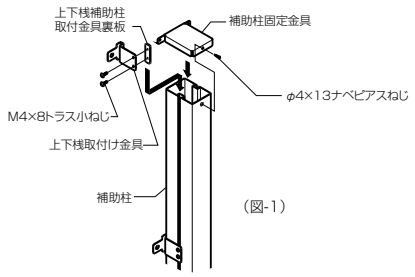

（図-1）

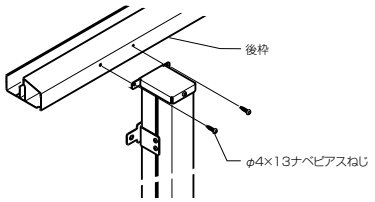

（図-2）

■補助柱固定金具取付け位置

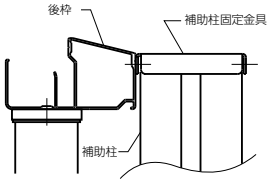

3 後枠カバー・上桟の組立て

①後枠カバーを後枠に引っ掛けます。
②上桟を後枠カバーに引っ掛けます。（図-3）
③上桟のボルトホールに柱、補助柱の本数だけ、ボルトを差し込みます。
④上桟に上下桟補助柱取付金具を仮止めし、柱にねじ止めした後、固定します。（図-4）

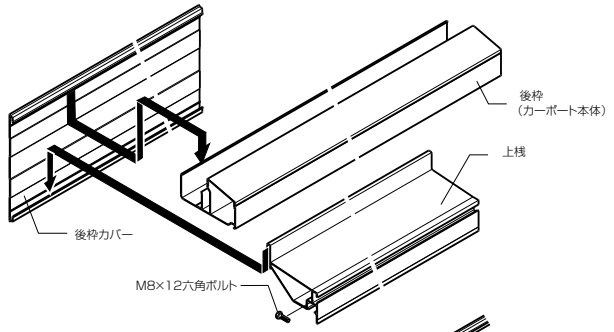

（図-3）

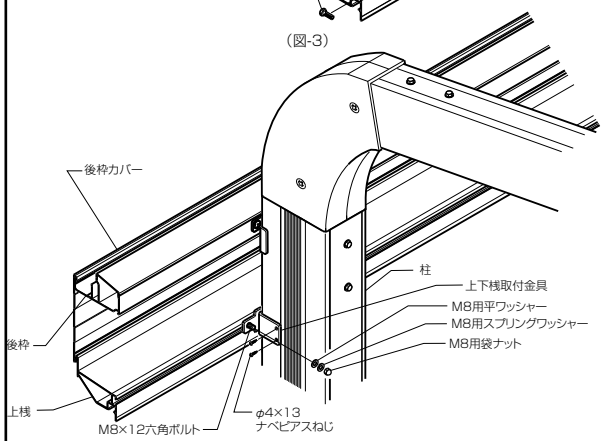

（図-4）

4 中桟・下桟・パネル・方立・端部方立の組立て

①中桟・下桟に上桟と同数のボルトを差し込みます。
②端部方立に、上桟キャップ・コーナーブロック・中桟ブロックを取付けます。
③上桟・中桟・下桟に固定し、端部方立にグレチャンを差し込みます。
④パネルをわん曲させながらはめ込みます。
⑤方立にグレチャンを差し込み、スライドさせてパネルにはめ込みねじ止めします。
⑥後枠カバーキャップを後枠カバーに取付けます。
※端部方立を取付けたら、反対側の端部方立を仮止めして施工してください。
※57サイズの場合、中央の方立が本体の柱の裏になるため、そのままではねじ止めはできません。サイドパネル全体を少し横（奥行方向）へずなすなどして取付けてください。

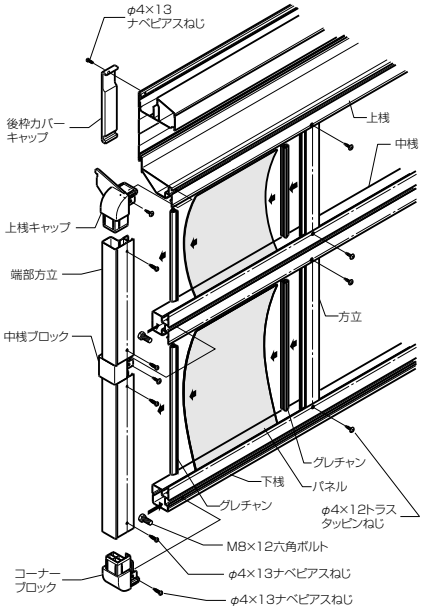

5 柱・補助柱の取付け

①上下桟・中桟に上下桟取付金具を仮止めし、柱にねじ止めした後、固定します。
②補助柱に仮止めしてある上下桟取付金具の位置を合わせて固定します。

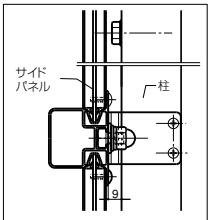

※柱とガイドパネルの間は9mmあく設定になっています。

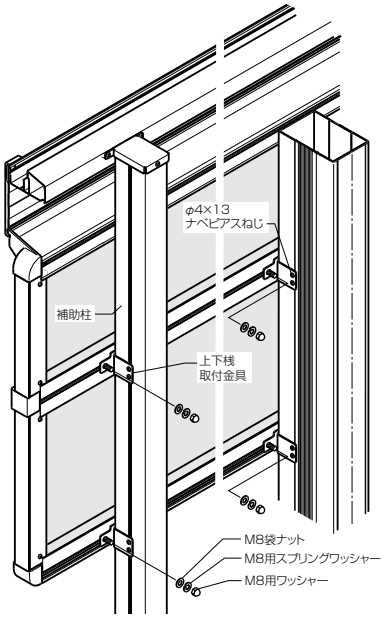

6 連棟部の組立て

①上下桟・中桟同士を、連棟用ジョイント裏板と連結金物で固定します。
②連結金物の穴と方立の中心を合わせてねじ止めします。
※方立の既存加工穴は使用しません。方立の中心にピアスねじで固定してください。
③連棟用後枠カバーを後枠カバーに取付けます。

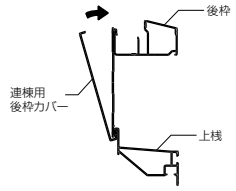

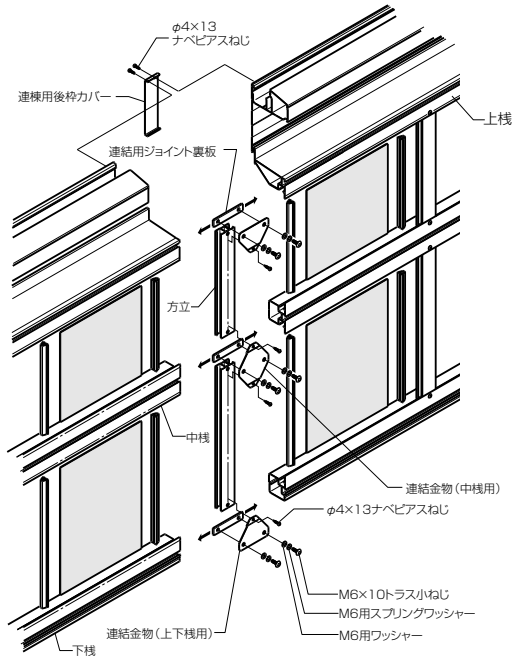

■姿図

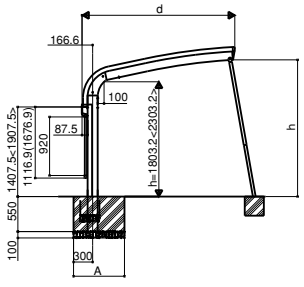

サイズ	d	h	A
24	2399	2147.8＜2647.8＞	800
27	2699	2211.6＜2711.6＞	800
30	3000	2339.7＜2839.7＞	1000

※本図はｈ＝１８サイズ゛を示す。
ロング゛柱仕様は、＜＞に示す。
※本図はｻｲﾄﾞｽｸﾘｰﾝｈ＝１０サイズ゛を示す。
ｈ＝０８＋０８サイズ゛は（ ）に示す。

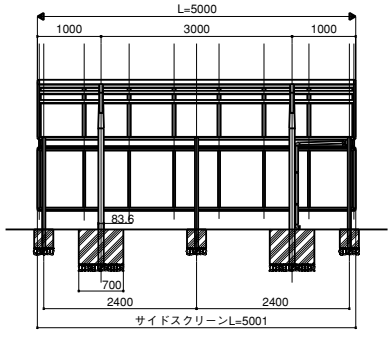

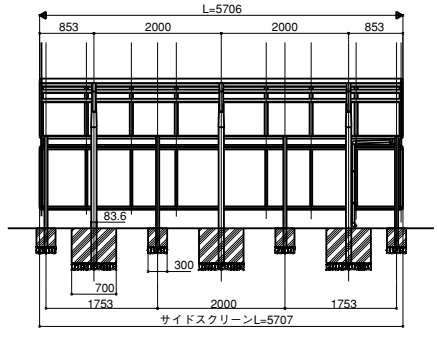

■参考納まり図

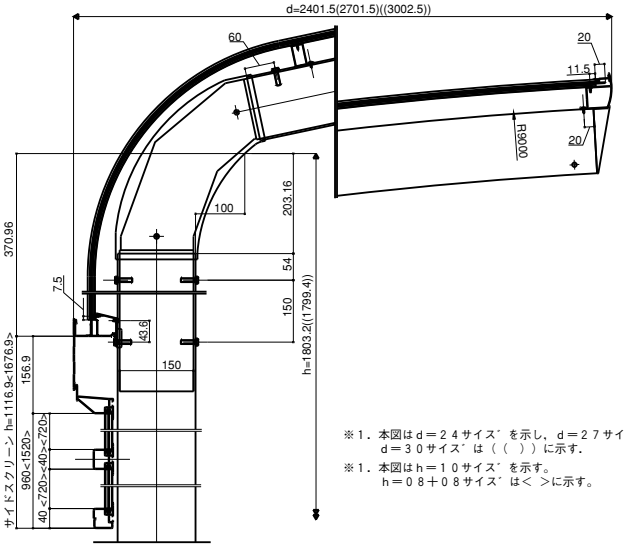
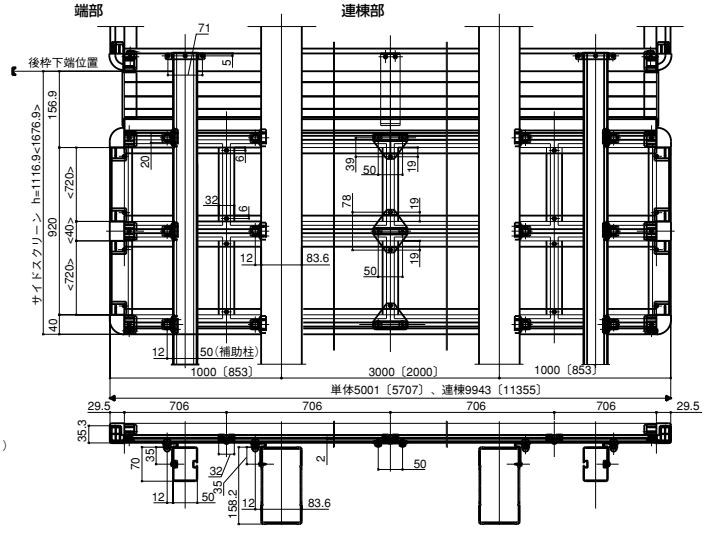
※１．本図はｄ＝２４サイズ゛を示し、ｄ＝２７サイズ゛は（ ）
ｄ＝３０サイズ゛は（（ ））に示す。
※１．本図はｈ＝１０サイズ゛を示す。
ｈ＝０８＋０８サイズ゛は＜ ＞に示す。