トステム株式会社

カーブテラスⅡ　側面パネル取付け説明書

MAF-685A　7-0102

■取付け順序

〔3尺～6尺用側面パネルの組立て〕

①端部垂木に、位置決めストッパーを取り付けます。
②上枠に、コーナーキャップをはめ込み、端部垂木下面に写し穴をあけ、ねじ止めします。(位置決めストッパーで取付け位置を決めてください。)
③前枠と躯体に、(図-1)(図-2)に従って穴をあけます。
④側枠取付け金具を前枠と躯体に取り付けます。
⑤側枠に躯体枠・下枠を取り付けます。
⑥先に取り付けた側枠取付け金具に、⑤で組んだ側枠を取り付けます。
⑦躯体枠上部取付け金具で、上枠と躯体枠を固定します。
⑧パネルをはめ込みます。
⑨躯体側と下枠に押縁を取り付け、後付けビードを取り付けます。
⑩位置決めストッパーを取り外します。(図-3参照)
⑪シーリング処理を行います。(図-4参照)

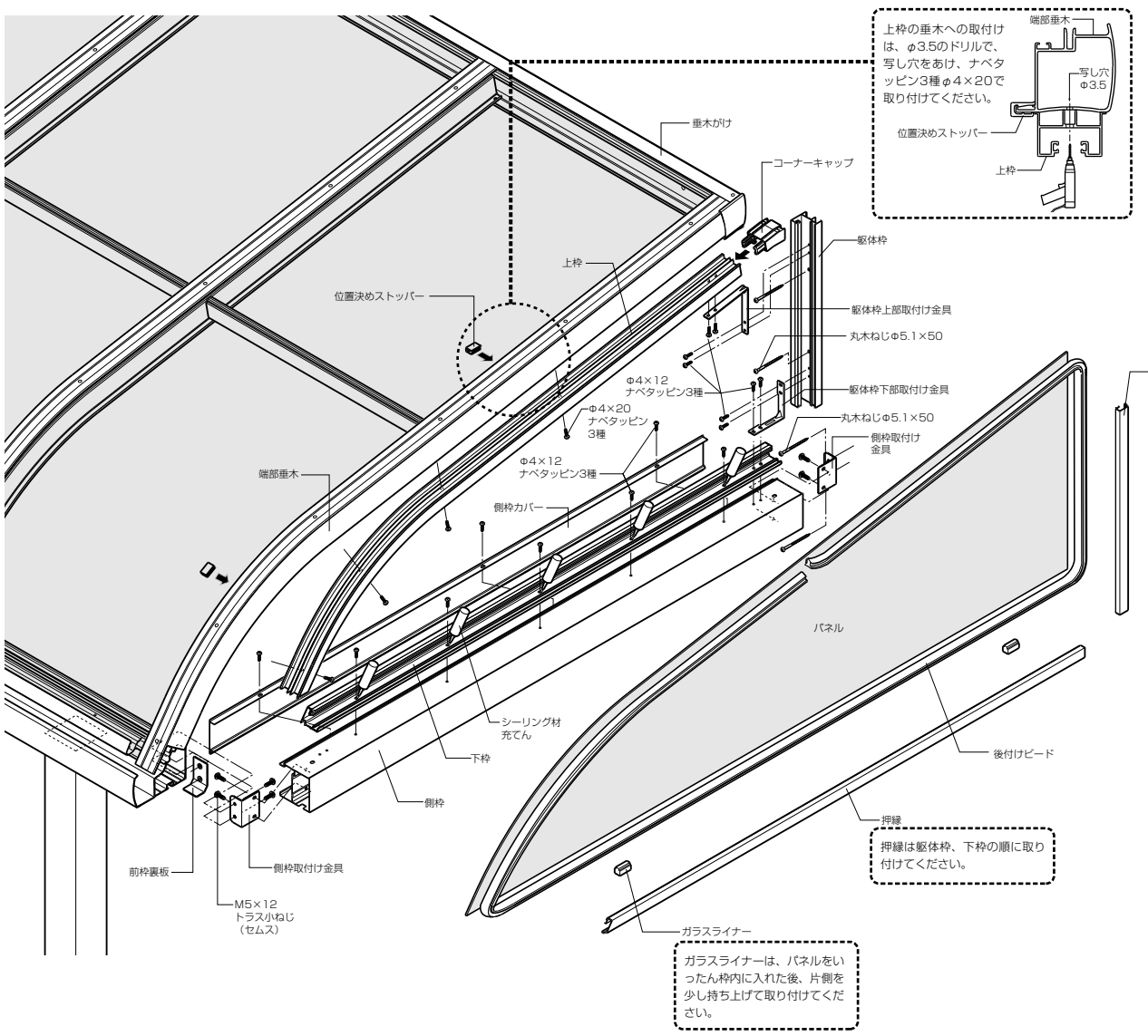

■前枠の穴あけ位置（図-1）

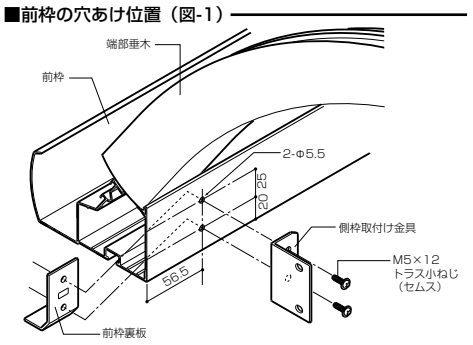

■補強桁付前枠に取付ける場合

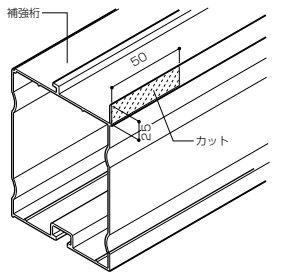

■側枠取付け金具取付け位置（図-2）

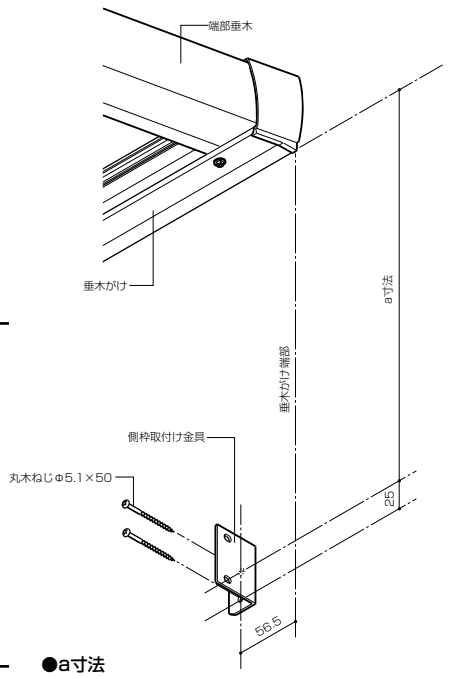

■位置決めストッパーの取り外し（図-3）

●マイナスドライバー等で外してください。

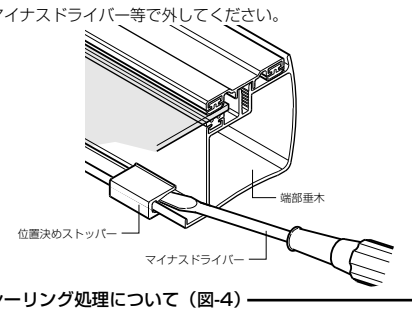

●a寸法

	3尺	4尺	5尺	6尺	9尺
A型	—	—	594.5	647.5	—
B型	340.5	393.5	446.5	499.6	699.5

■シーリング処理について（図-4）

下記の個所には、シーリング処理を行ってください。
・下枠取付け穴
・躯体と躯体枠の接触部分（外面のみ）
・カーブテラスⅡ本体と接触部分（外面のみ）
・上枠、躯体枠、側枠・押縁の各接合部（外面のみ）

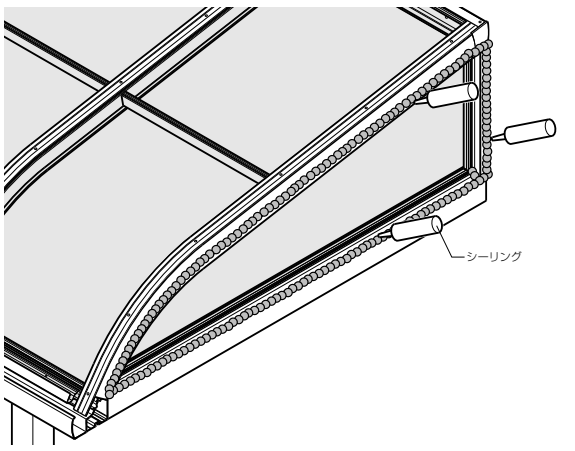

〔9尺用側面パネルの組立て〕

①端部垂木に位置決めストッパーを取り付けます。
②上枠にコーナーキャップをはめ込み、端部垂木下面に写し穴をあけ、ねじ止めします。（位置決めストッパーで取付け位置を決めてください。）
③前枠と躯体に（図-1）（図-2）に従って穴をあけます。
④側枠固定金具を前枠と躯体に取付けます。
⑤躯体に方立、躯体枠、下枠（2本）を取り付けます。上枠の先付けビードは、方立取付けのためのＬアングル（躯体枠上部取付け金具）と干渉する部分を下図のようにカッター等でカット(約5mm幅)してください。

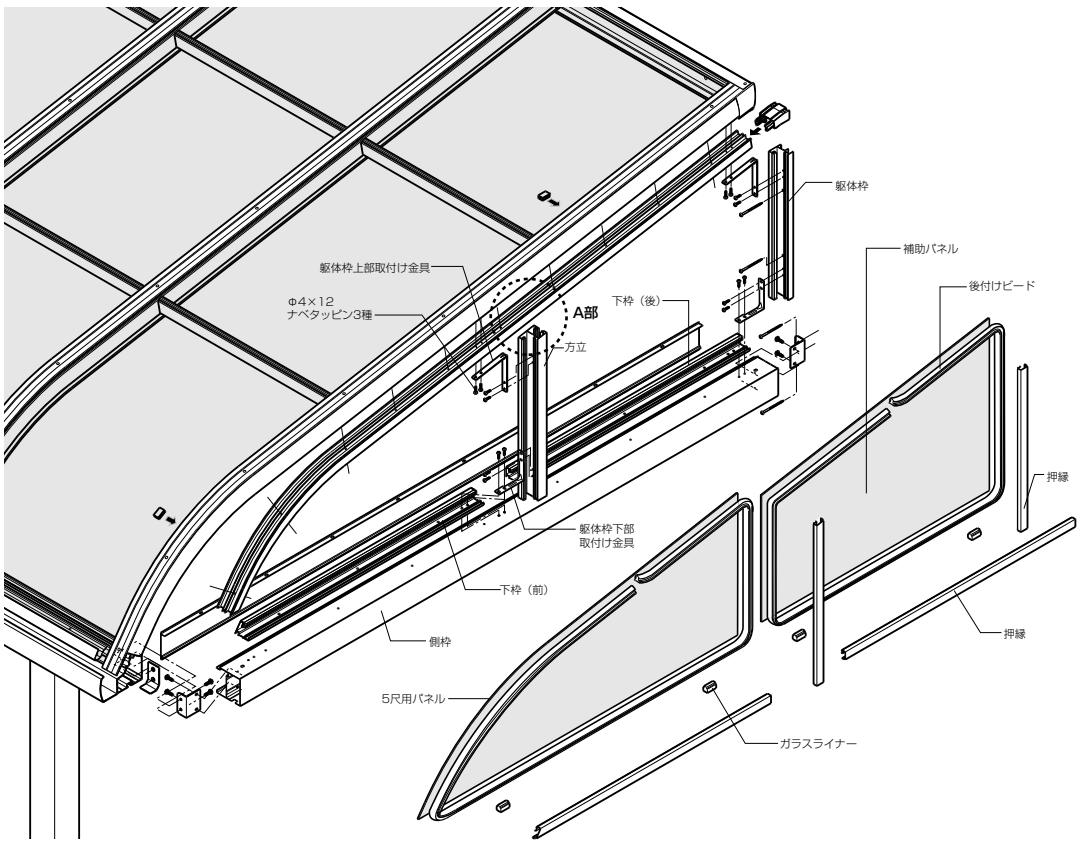

●A部詳細

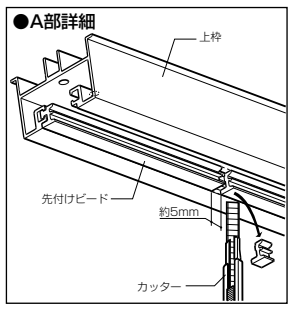

以下は、3尺～6尺用と同様に本体に取り付けてください。

■テラス施工後、側面パネルを取り付ける場合

〈補強桁なしの場合〉……〔3尺～6尺用〕取付方法に従ってください。
〈補強桁付きの場合〉……側枠と側枠カバーの加工及び側枠スペーサー（別途手配）の取付けが必要です。

●側枠、側枠カバーの加工

それぞれの一端を1.5mm切詰めてください。

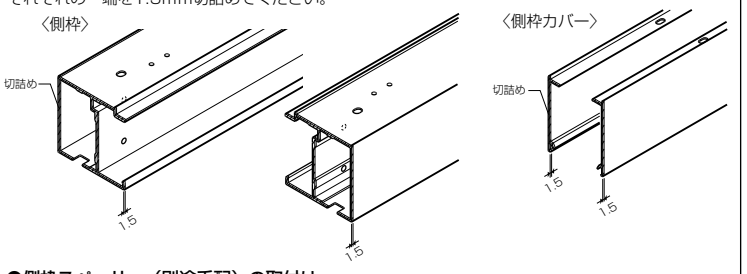

●側枠スペーサー（別途手配）の取付け

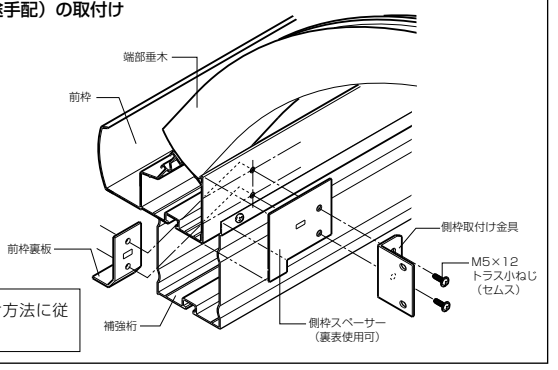

※以下は、通常の取付け方法に従ってください。

■姿図

〈A型〉

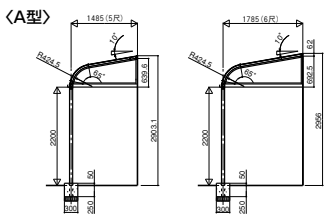

〈B型〉

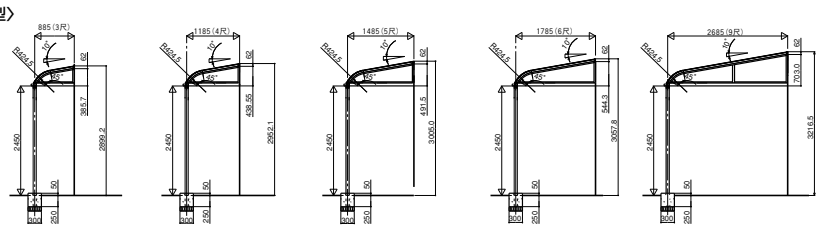

■正面断面図

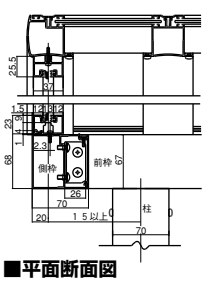

■縦断面図

〈A型〉

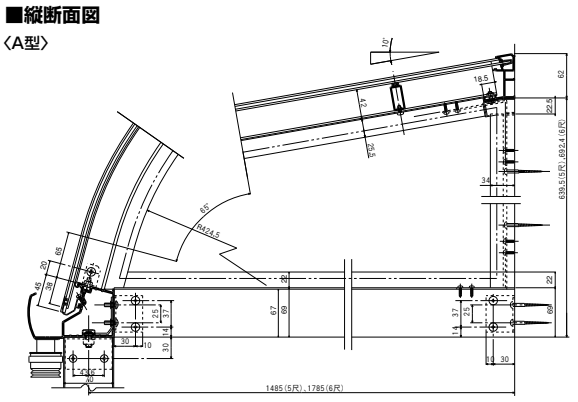

〈B型〉

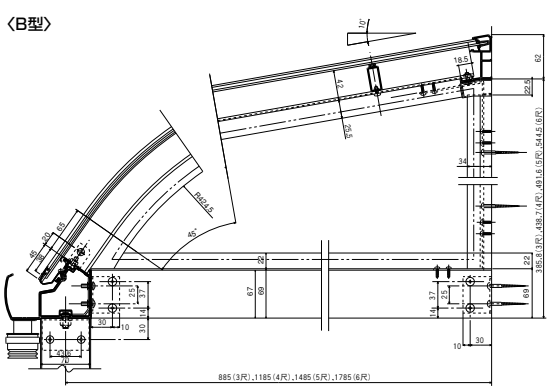

〈B型、出幅9尺〉

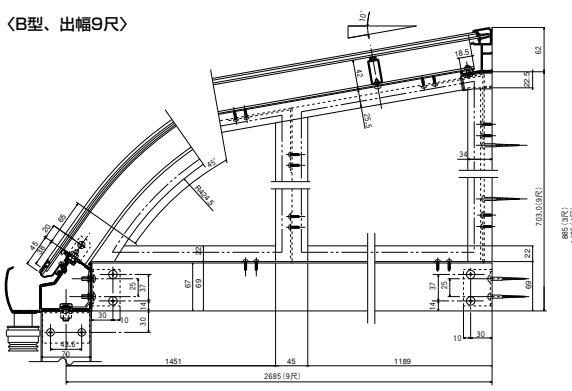
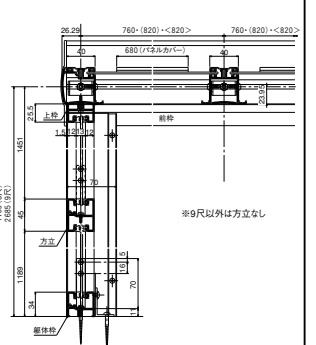
■平面断面図