トステム株式会社

カーブテラスⅡパネル囲い 内部日除け 取付け説明書

MAF-689 7-960842.①.⊗

■部材の加工

■レールの切詰め加工

●中間レール、端部レールは、4尺・6尺用が規格サイズになっています。
3尺あるいは5尺用で使用する場合、下図に従いレールの切詰め加工及び穴あけを行ってください。

●中間レール

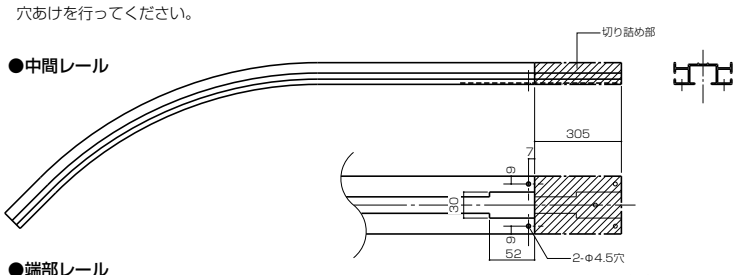

●端部レール

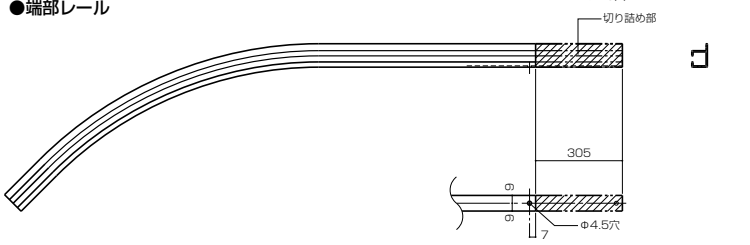

■カーテンの切り詰め

●出幅の切詰め

本製品は出幅4尺用・6尺用が規格サイズになっています。出幅(L)を3尺或いは5尺にする場合、下表(カーテン寸法表)に従いカーテンの切詰め寸法を設定してください。

※切詰めは垂木がけ側から行ってください。

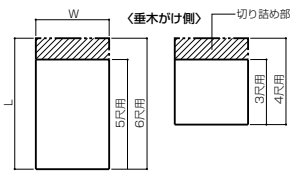

〈カーテン寸法表〉

	W(開口)	L(出幅)	備　考
3尺	710 770	※949	※4尺用を切詰め
4尺	710 770	1254	
5尺	710 770	※1558	※6尺用を切詰め
6尺	710 770	1863	

上段：関東間
下段：関西間・九州四国間

●間口方向の切詰め

両端部に取り付けるカーテンは、間口方向の幅詰めが必要です。
最下段左(**■日除けレール内々寸法表**)からA(又はC,D)寸法を拾い出し、幅詰め寸法公式に算入し、カーテン・中間パイプ・先端パイプの幅詰め寸法を設定してください。

※中間パイプ・先端パイプの切詰めは、パイプの先端についているキャップを取り外してから行ってください。

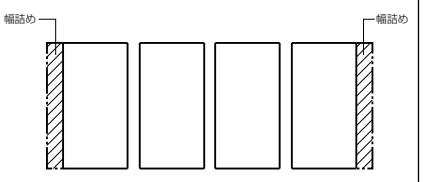

〈幅詰め寸法公式〉

カーテン	レール内々寸法A(又はC,D)+16.5
中間パイプ	レール内々寸法A(又はC,D)−32.5
先端パイプ	レール内々寸法A(又はC,D)−63.5

〈カーテン基本寸法図〉

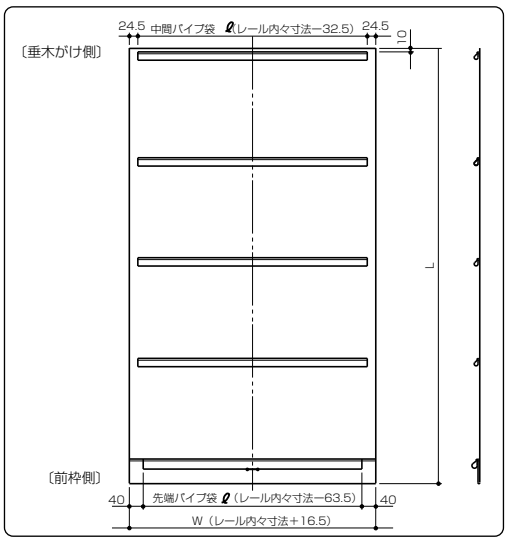

■取付け順序

①端部垂木に端部レール取付けブラケットを取り付けます。
(出幅によって、ブラケットの使用数が異なります。)
②端部レールに、レールキャップを取り付けます。(前部のみ)
③先端ライナー、中間ライナーを必要数端部レールに挿入しておきます。(図-1参照)
④端部レールブラケットに端部レールをあてがい、ねじ止めします。(φ3.5の下穴をあけてください。)
⑤中間レールも同様にレールキャップを取付け、ライナーを入れて中間垂木に取り付けます。
⑥最後にカーテンを取り付けます。(図-2参照)

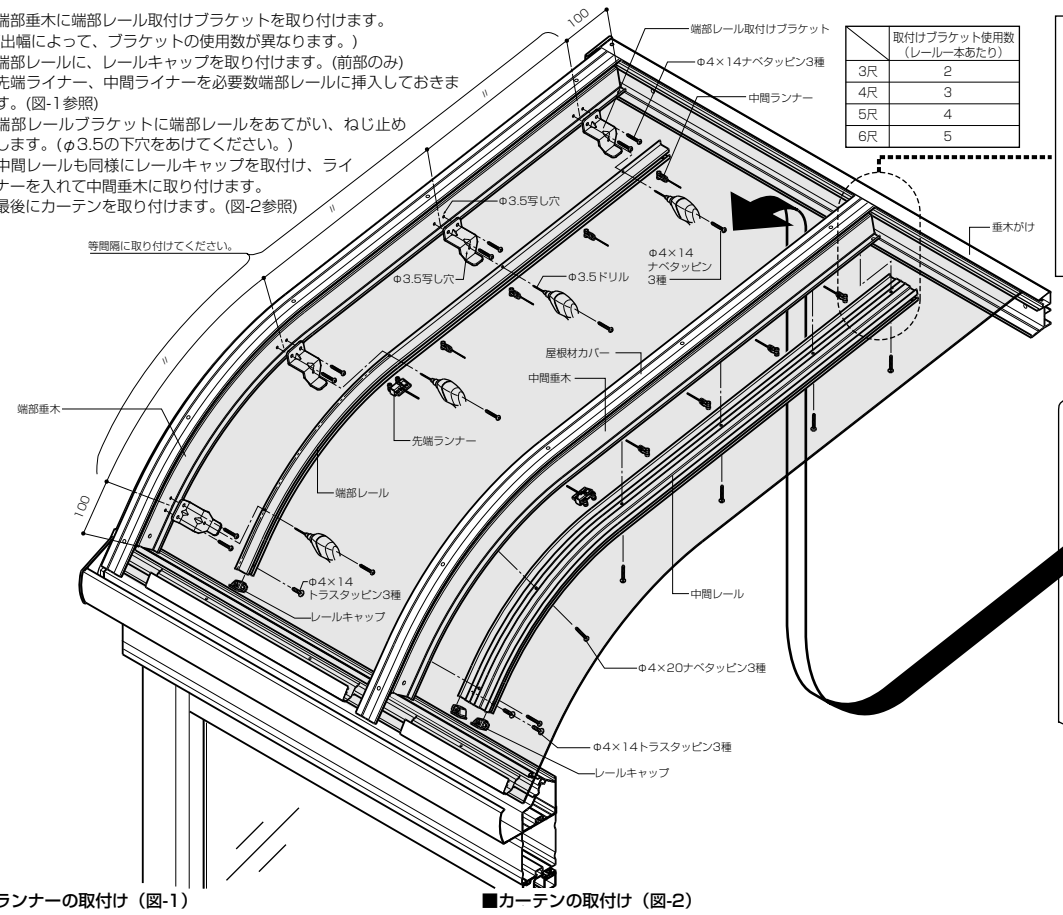

	取付けブラケット使用数(レール一本あたり)
3尺	2
4尺	3
5尺	4
6尺	5

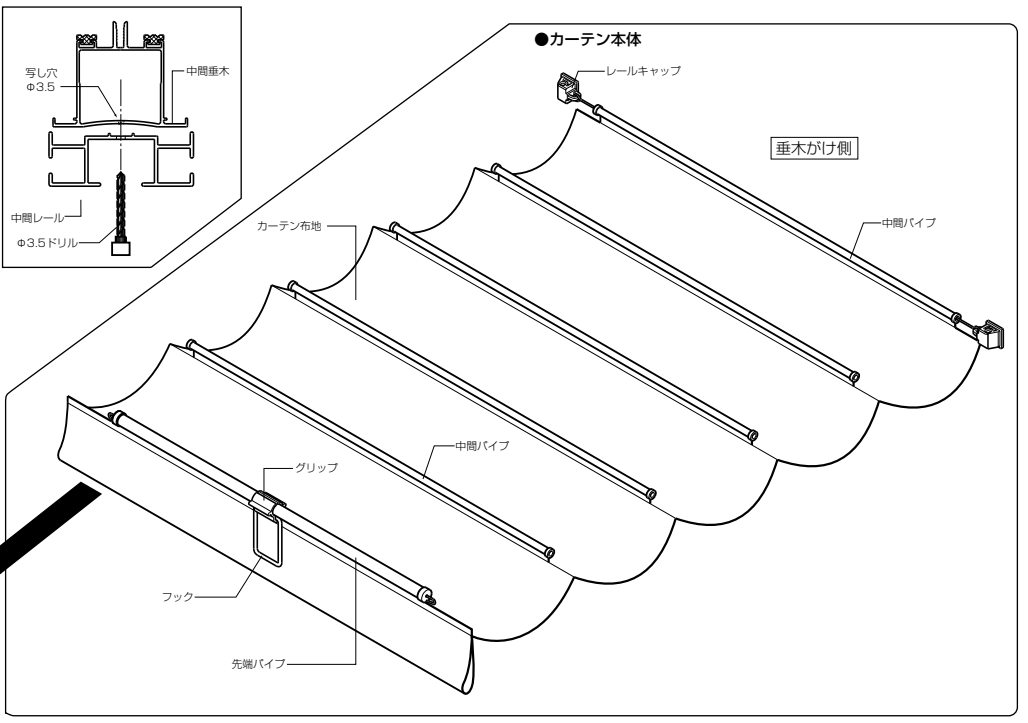

■ランナーの取付け（図-1）

①ランナーの必要数を端部レール及び中間レールに挿入します。
※最初に先端ランナーを挿入してください。

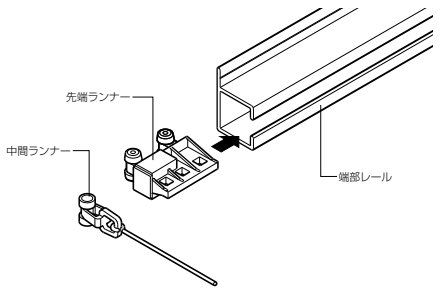

■ランナー必要数(レール1個所当たり)

テラス出幅	3尺	4尺	5尺	6尺
先端ランナー	1	1	1	1
中間ランナー	2	3	4	5

■カーテンの取付け（図-2）

①先端パイプの芯を引っ張り、先端ランランナーに引掛けて取り付けます。
②中間ランナーの芯を中間パイプに差し込んで取り付けます。(中間パイプをレールに対して斜めにしながら取り付けてください。)
③レールキャップの芯を中間パイプ(垂木がけ側)に差し込んだ後、レールキャップをレールに取り付け、ねじ止めします。

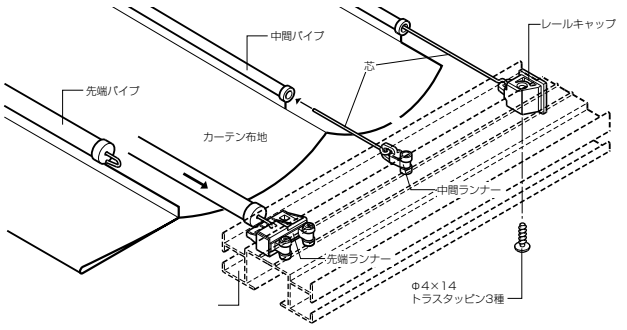

■物干しを取り付ける場合

●物干し取付け金具を中間レールの切欠き部(躯体側)から挿入し、取付け位置を決め、中間レール及び中間垂木にφ3.5の下穴(写し穴)をあけてください。
●物干し取付け金具を固定し、吊金具を取り付けてください。

■納まり断面図

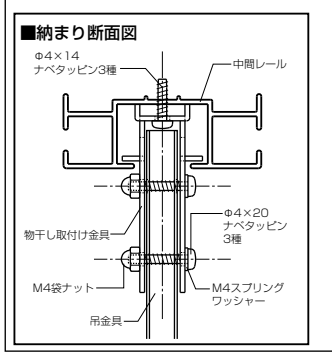

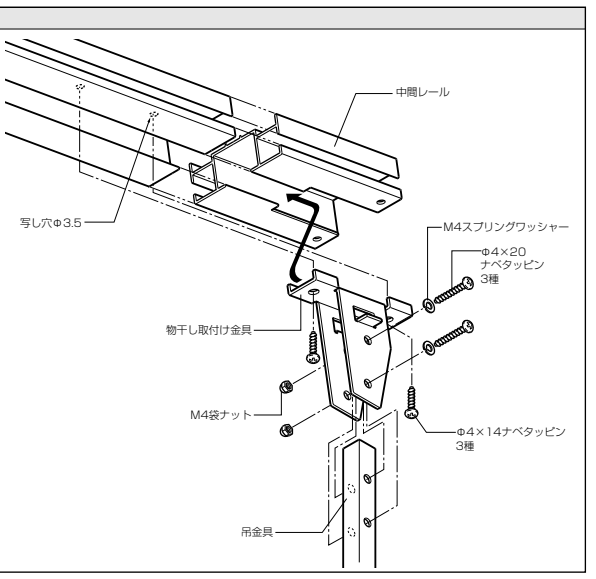

■日除けレール内々寸法表

〔側面軒付きタイプ〕

				レール内々寸法(端部)		レール内々寸法(中間部)
	開口 W		W	A	B	C
単体	関東間	1.0間	1850	435.5	545	693.5
		1.5間	2755	508	617.5	
		2.0間	3650	575.5	685	
	九州四国間	1.0間	1945	453	562.5	753.5
		1.5間	2900	520.5	630	
		2.0間	3855	588	697.5	
	関西間	1.0間	2050	505.5	615	
		1.5間	3005	573	682.5	
		2.0間	3960	640.5	750	
連棟	関東間	1.0間	1850	220.5	330	693.5
		1.5間	2755	365.5	475	
		2.0間	3650	500.5	610	
	九州四国間	1.0間	1945	195.5	305	753.5
		1.5間	2900	330.5	440	
		2.0間	3855	465.5	575	
	関西間	1.0間	2050	300.5	410	
		1.5間	3005	435.5	545	
		2.0間	3960	570.5	680	

〔側面軒なしタイプ〕

			レール内々寸法	
			端　部	中間部
	開口		D	C
単体・連棟	関東間	1.0間 〜 2.0間	654.5	693.5
	九州四国関西間	1.0間 〜 2.0間	714.5	753.5

■納まり参考図

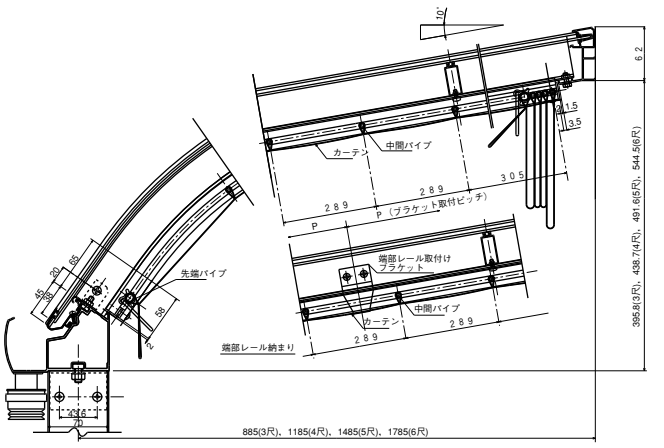

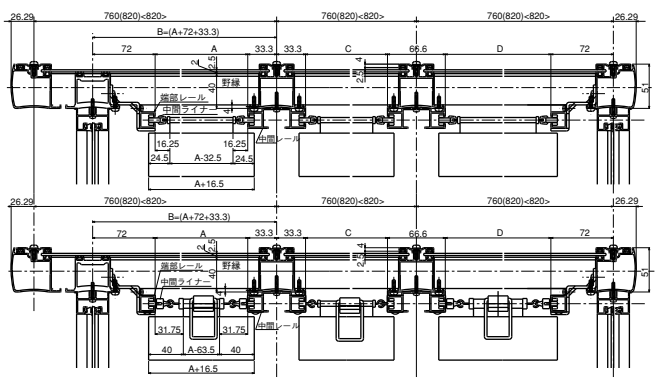

■伏せ図

〔側面軒付きタイプ〕

▨部分
内部日除け取付け個所
(　)内は関西間
<　>内は九州・四国間

(単体)

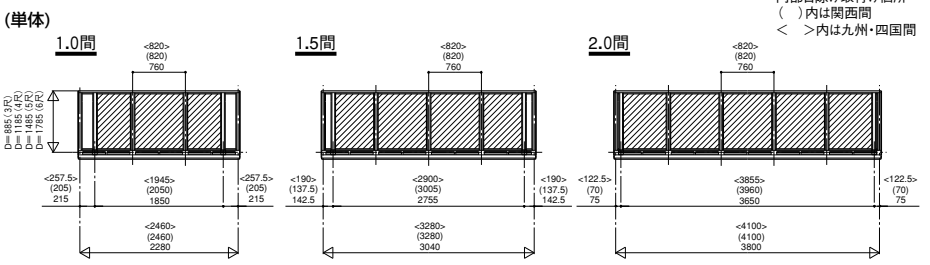

(連棟)

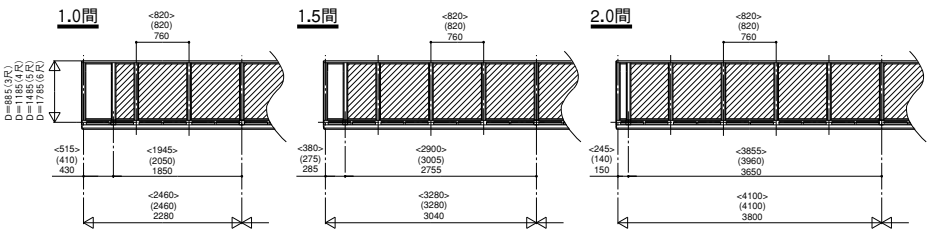

〔側面軒なしタイプ〕
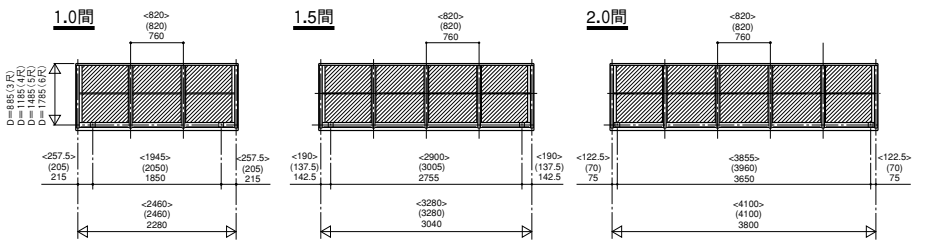
(単体・連棟)