トステム株式会社

ほせるんです（サマンテラス接続タイプ）　取付け説明書

MAF-696B
7-0103

施工される方へのお願い

●本説明書で使われているマークには以下のような意味があります。

⚠注意…取付けを誤った場合に、使用者が中程度の傷害・軽傷を負う危険および物的損害の発生が想定されます。冒頭にまとめて記載していますので必ずお読みください。

⚠注 意

※製品破損による人への被害、物的損害が想定されますので、下記事項をお守りください。

■設置条件

	開口	出幅	制　限　内　容
土間納まり	サマンテラスに準ずる	6尺以下	・ひさしの出寸法は、サマンテラス自在けたの移動範囲（最大300mm）とします。 ・屋根材にガラスは使用できません。複層樹脂パネルまたは樹脂パネルをご使用ください。 ・間柱は、正面方立の場合は1.0間、割方立の場合は0.5間ごとに必ず取り付けてください。 ※ベランダ手すり等の囲いの無い2階に取り付ける場合は、以下の事項を守ってください。 1.テラスサッシは取り付けないでください。 2.ドアは取り付けないでください。 3.窓台およびFIX窓台の上端は、床面から1100mm以上の高さに設定し、窓台の下には安全のため、必ず格子を取り付けてください。
ぬれ縁納まり	サマンテラスに準ずる	6尺以下	

●ガラス障子・網戸を取付けた時は、必ず外れ止め部品をセットしてください。障子落下のおそれがあります。

施工上のお願い

■設置条件

●10m²を超える場合には、建築確認申請が必要となります。

●床はデッキ材とし、フローリングにはできません。

■各部名称図

〈土間納まり・ぬれ縁・床納まり〉

■後付けビード

用途	3·4·5mm用	6·6.8mm用
ガラス	WAK B/W 210	WAK B/W 201
アクリル ポリカ ガラス	YTA B/W 573	–

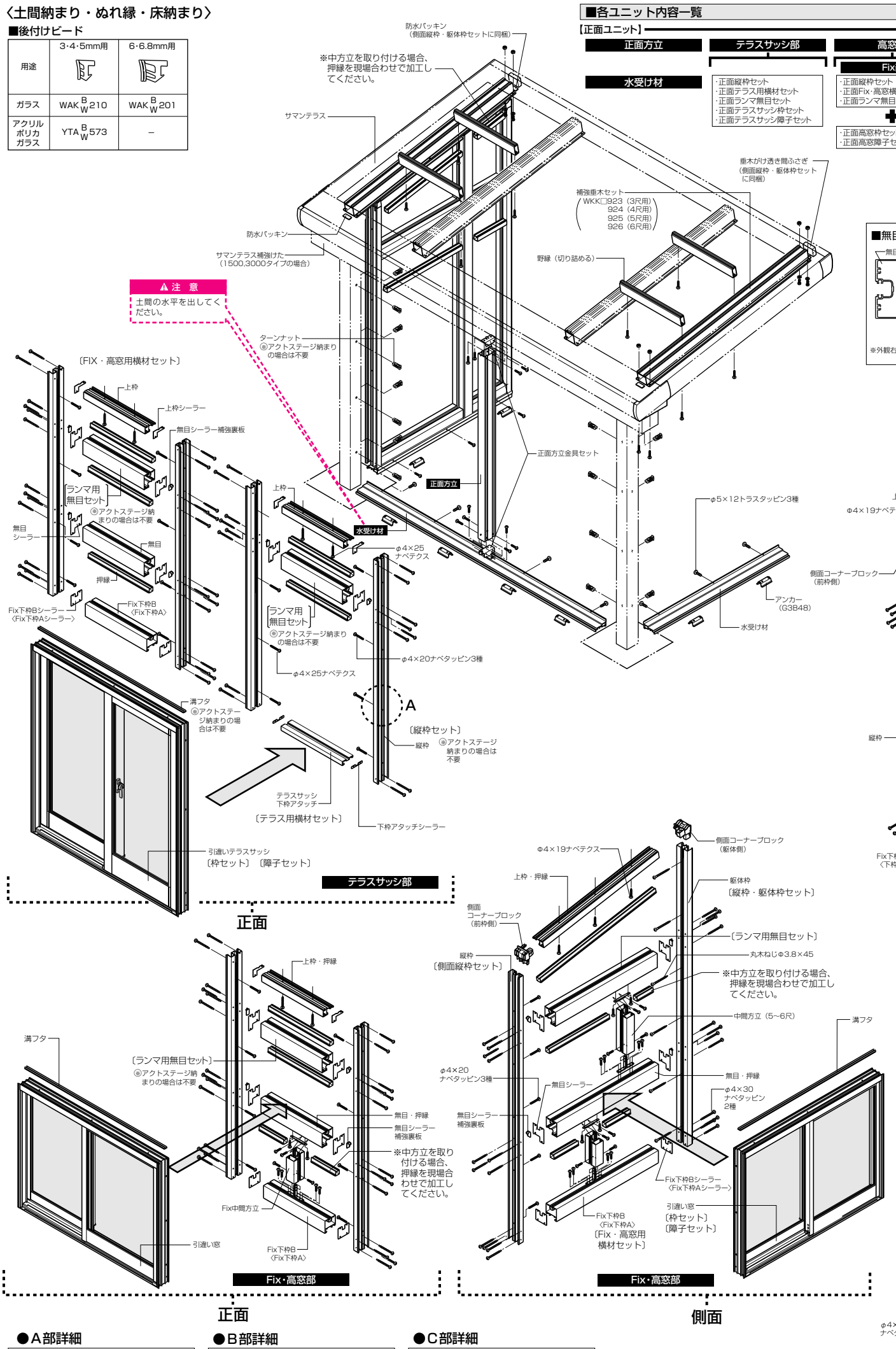

■各ユニット内容一覧

【正面ユニット】

正面方立	テラスサッシ部	高窓部
		Fix部
水受け材	・正面縦枠セット ・正面テラス用横材セット ・正面ランマ無目セット ・正面テラスサッシ枠セット ・正面テラスサッシ障子セット	・正面縦枠セット ・正面Fix・高窓横材セット ・正面ランマ無目セット ＋ ・正面高窓枠セット ・正面高窓障子セット

【側面ユニット】

高窓部	ドア部	テラスサッシ部
Fix部		
・側面縦枠・躯体枠セット ・側面Fix・高窓横材セット ・側面ランマ無目セット ＋ ・側面高窓枠セット ・側面高窓障子セット	・側面縦枠セット ・側面ドア横材セット ・側面ランマ無目セット ・ドア枠セット（外観つり元） ・ドア本体セット（外観つり元）	・側面縦枠・躯体枠セット ・側面テラス用横材セット ・側面ランマ無目セット ・側面テラス枠セット ・側面テラス障子セット

●A部詳細

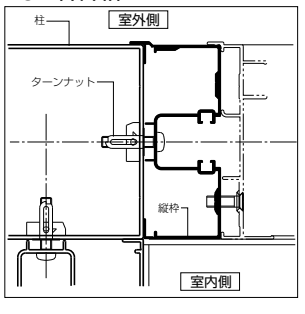

●B部詳細

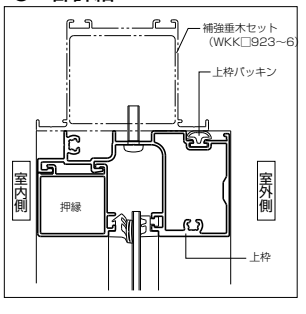

●C部詳細

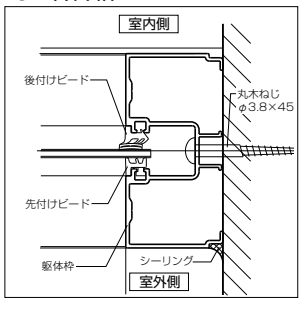

※〈　〉はアクトステージ納まりの場合に使用します。

■取付け順序

※組立て・取付け詳細図を参照してください。
※床納まりは、床納まり（デッキボード仕様）取付け説明書を参照してください。

■土間納まり

1 フレーム部材の組立て・取付け

※①サマンテラスを、付属の取付け説明書に従い組み立てます。（ただし、両端スパンのみ野縁は取り付けません。）
※②柱の位置に合わせて、両端スパンに一本づつ補強垂木を取り付け、切詰め加工した野縁を取り付けます。
※③水受け材にアンカーを取り付けGLに固定します。このとき、水受け材は水平に取り付けてください。
④前面の間口寸法が1.0間を超える場合には、正面方立を取り付けます。

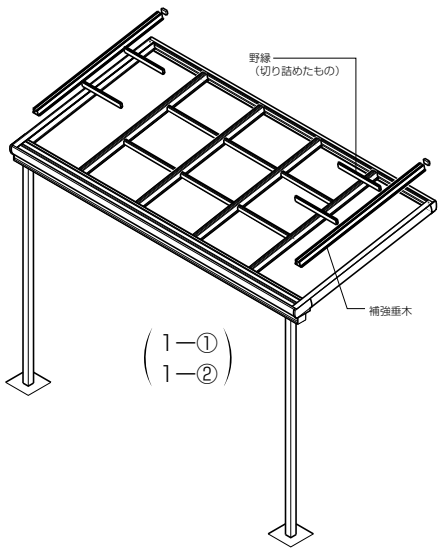

2 各ユニットの組立て・取付け

※①各々の開口プランに合わせ、ユニットを組みます。
②側面上部角部分のみ部品で結合し、あとはすべてコーキングシーラをはさみ、タッピングホールを使ってねじ止めしてください。
※③各ユニットを囲いたい面にはめ込み、ねじで固定します。（下枠は水受け材にしっかりかみ合うように取り付けてください。）

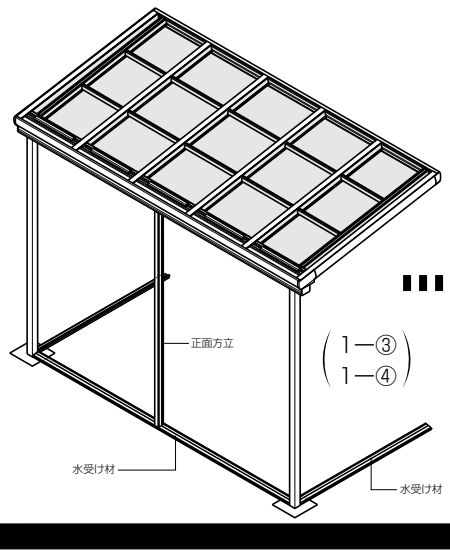

3 サッシ、ドアの組立て・取付け

※①サッシ枠及びドア枠を組みます。
※②サッシ枠及びドア枠を各々の開口部分にはめ込み、ねじで固定してください。
③サッシ及びドアの障子を組み、枠に取り付けてください。
（ドアの組立て･取付けは付属の取付け説明書を参照してください。）

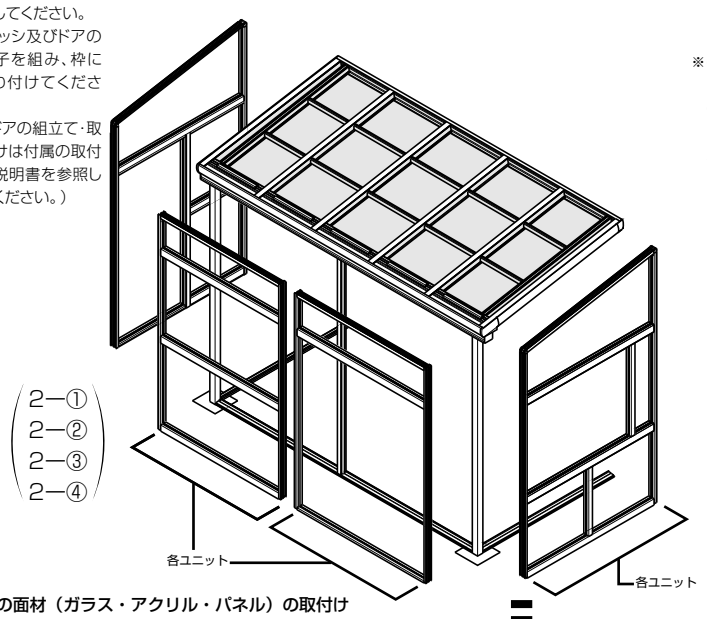

4 Fix部の面材（ガラス・アクリル・パネル）の取付け

①各面材をはめ込み、押縁(上押縁)を取り付けた後、後付けビートで固定します。

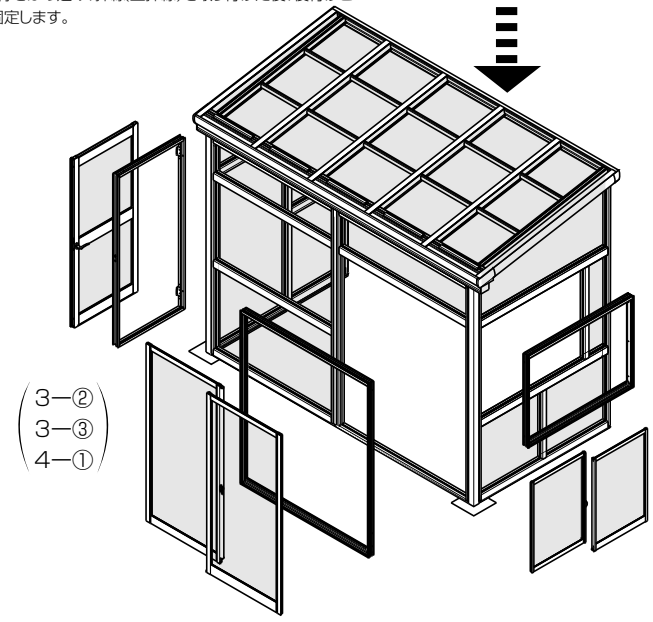

■ぬれ縁納まり

1 フレーム部材の組立て・取付け

①サマンテラス＋ぬれ縁を付属の取付け説明書に従い組み立てます。
（開口部の寸法が正確に出るように注意してください。）
（ただし、両端スパンのみ野縁は付けません。）
※②柱の位置に合わせて、両端スパンに一本づつ補強垂木を取り付け、切詰め加工した野縁を取り付けます。
③水受け材をぬれ縁のけたの上にのせ、ねじ（ナベテクスφ4×19）で固定します。
以下は、土間納まりと同じ要領で取り付けてください。

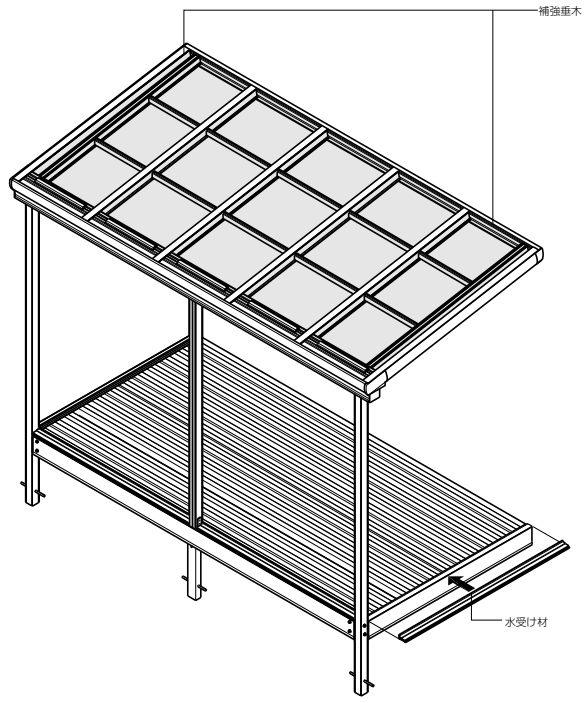

■取付け詳細図

■補強垂木の取付け

①補強垂木を図のように切り欠きます
側面を囲う位置にシングルホローの垂木がない場合、補強垂木セットを取り付けます。
②側面を囲いたい位置に柱を設定し、屋根部の補強垂木Aを柱の内側に位置をそろえた後、テラス前枠･垂木がけに写し穴φ5.5をあけておきます。
③垂木がけの取付け位置に「垂木がけ透き間ふさぎ」をはめ込みます。　補強垂木をM5ねじ･ナットで取り付けます。
野縁を現場合わせで切り詰め、室内側垂木間に取り付けます。
（出幅4～6尺の場合）

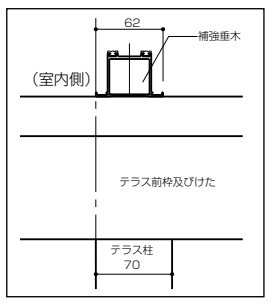

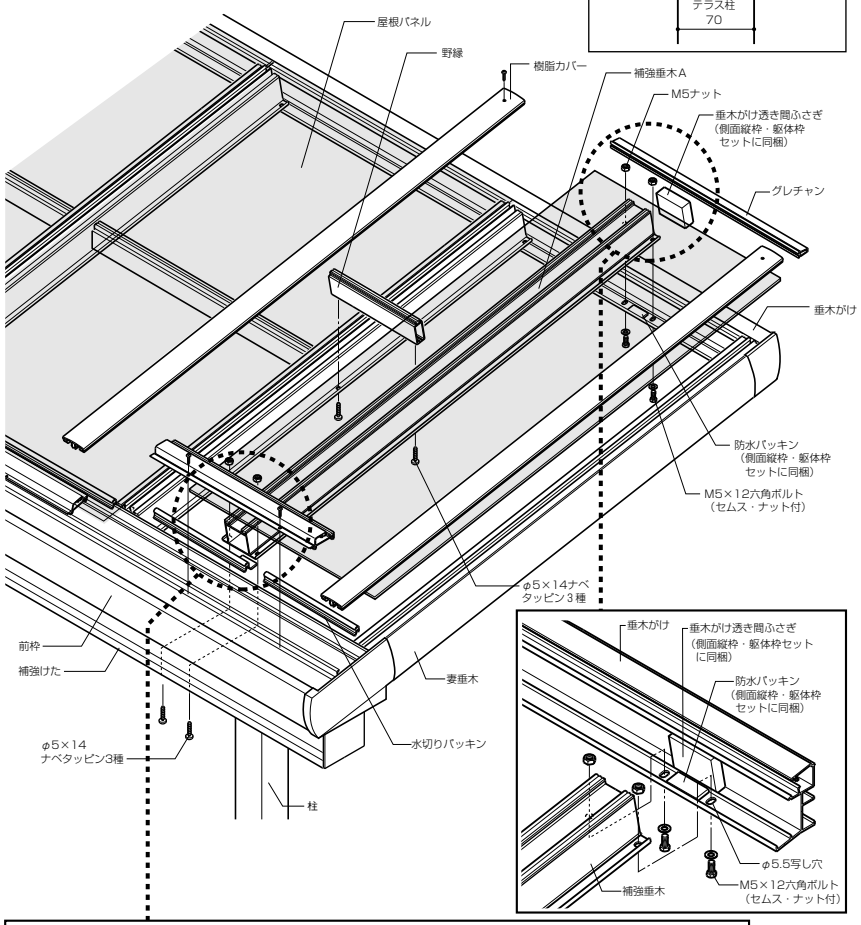

※補強垂木と前枠で防水パッキンをはさみ込み、透き間ができないようにシーリング材を充てんしてください。

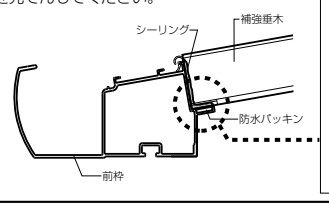

■補強垂木切欠き寸法

※下記に従い斜線部を切り欠いてください。

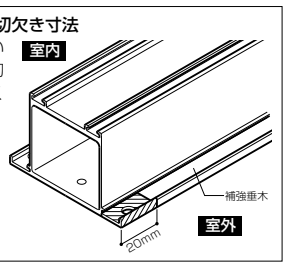

■水受け材の取付け

■土間タイプ

※囲いたい面の下端に、テラス柱内々に通しで水受け材を取り付けます。（柱と水受け材の外面を合わせます。）
①水受け材にアンカーを取り付けます。
②土間に直置きする場合は、土間にコンクリートドリルで下穴をあけ、セルフタップアンカー（φ4×50）で固定してください。（ピッチ≒500以下）
※水受け材は水平に取り付けてください。
※水受け材の端部及びねじ頭回りをシーリングしてください。

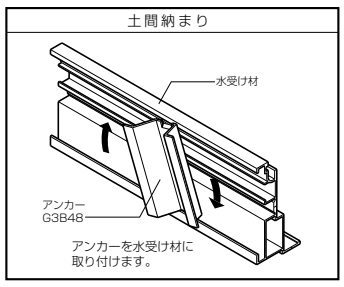

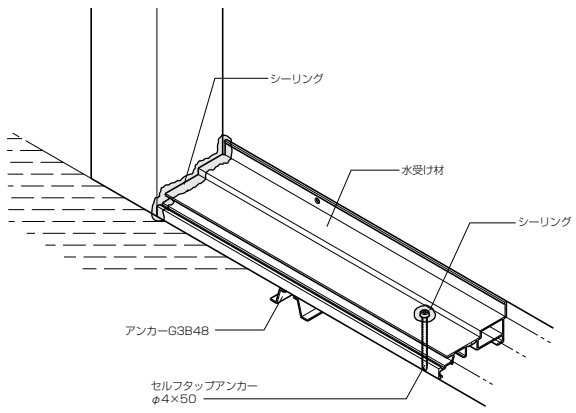

■ぬれ縁タイプ

※囲いたい面のぬれ縁･前けた･妻ばりの上に通しで水受け材を取り付けます。（下図）のようにΦ4×19ナベテクスでぬれ縁前けた･妻ばりにねじ止めします。
※水受け材の端部及びねじ頭回りをシーリングしてください。

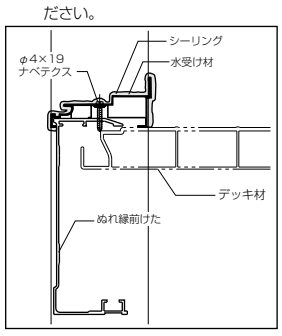

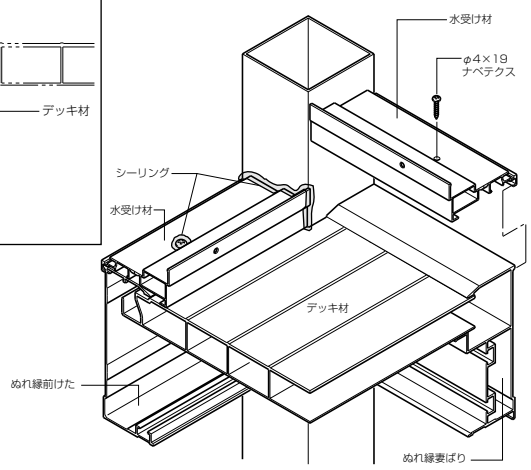

■正面方立の取付け穴加工

●テラス前枠･補強けた･水受け材･けた（アクトステージ納まり)のA位置に正面方立を取り付けるための下穴φ4.5をあけてください。

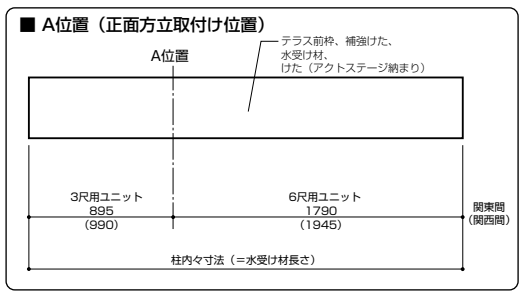

■上部加工

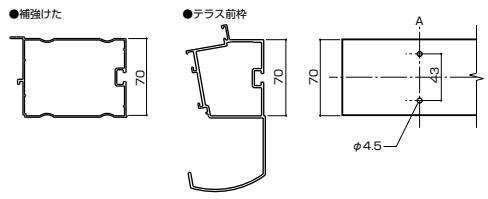

■下部加工

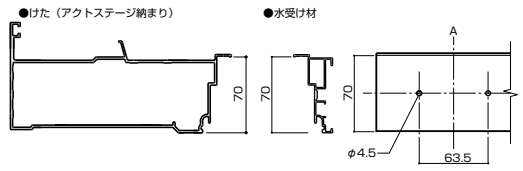

■躯体枠の寸法

●躯体枠は出幅6尺用の長さに設定されています。3～5尺の時は1尺短くなる毎に躯体枠を53mm切詰めてご使用ください。
（アクトステージ納まりの場合、加工は不要です。）

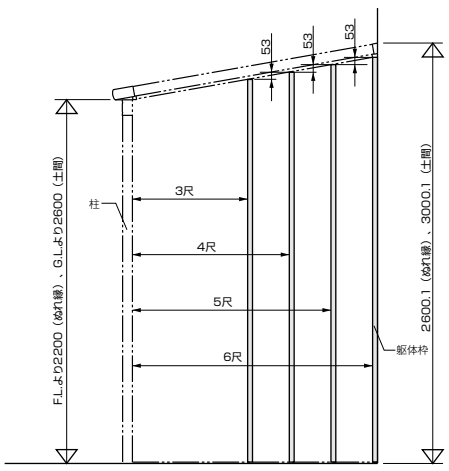

■取付け詳細図

■正面縦枠の加工

①テラス前枠及びけたに1mmの段差があるため、縦枠のフィンを1mm切り欠いてください。
②縦枠の上部にφ4.5の穴（上枠組立て穴）をあけます。

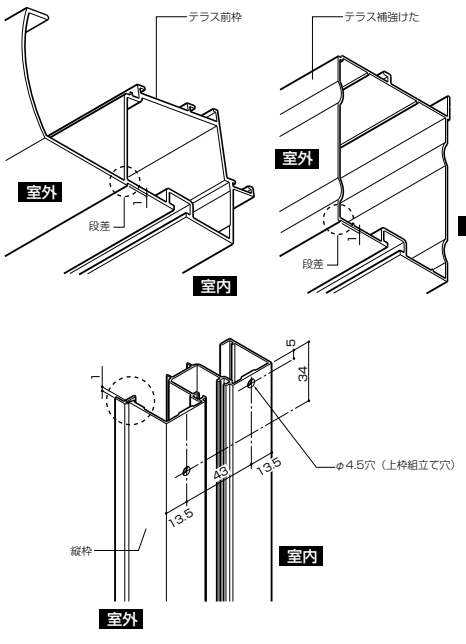

■中間方立の取付け

●中間方立を取り付ける場合は、まず横部材とI型に組んでからユニットを組んでください。Fixの場合、中間方立は横桟の中心位置に取り付けます。

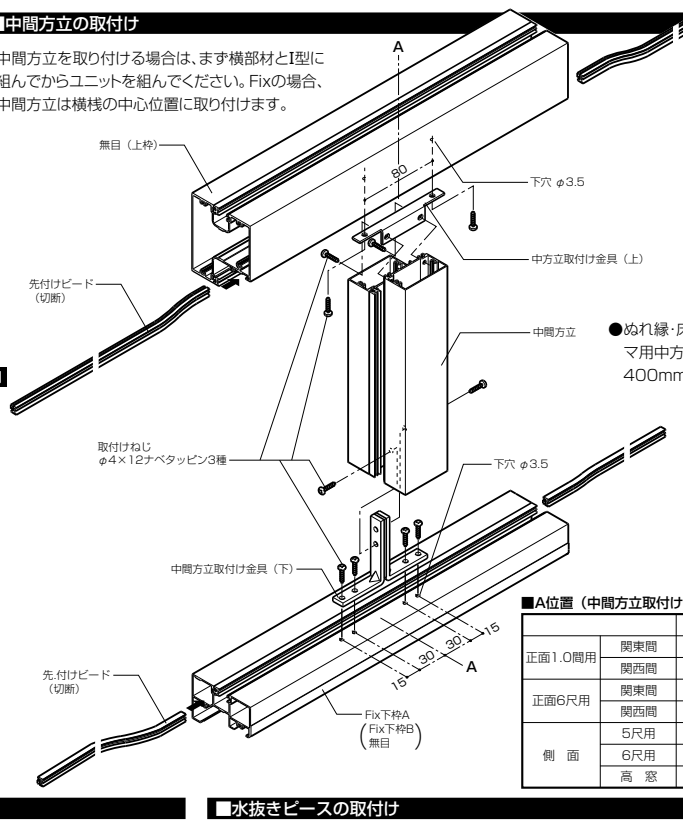

●ぬれ縁・床納まりの場合はランマ用中方立(出幅6尺のみ)を400mm切り詰めてください。

■A位置（中間方立取付け位置）　（単位：mm）

		無目長さ	A位置
正面1.0間用	関東間	1722	861
	関西間	1922	961
正面6尺用	関東間	1710	855
	関西間	1865	932.5
側　面	5尺用	1385	692.5
	6尺用	1685	842.5
	高　窓	取付け位置1110.5	

■シーラーの使い方

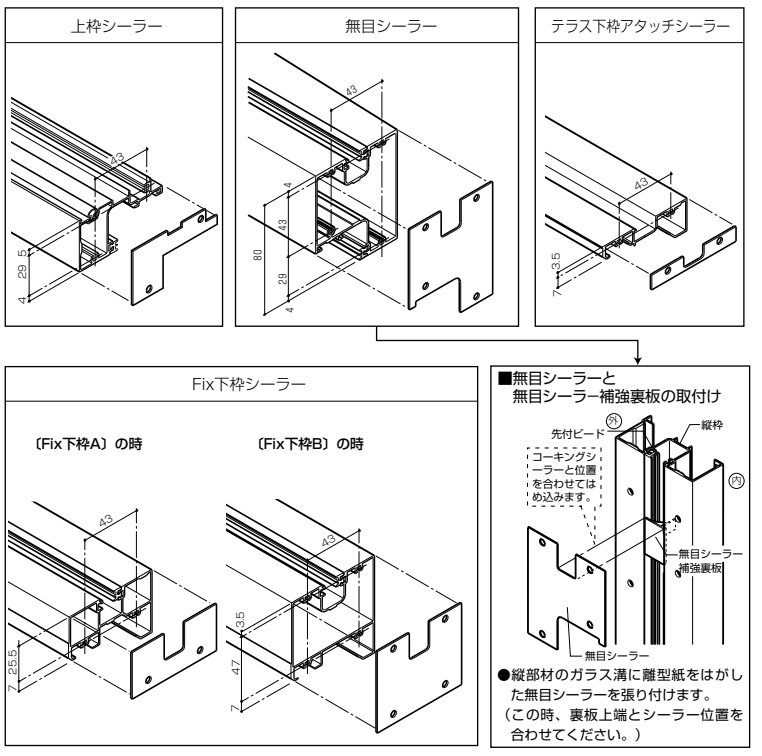

●縦部材のガラス溝に離型紙をはがした無目シーラーを張り付けます。（この時、裏板上端とシーラー位置を合わせてください。）

■テラスサッシ・高窓の取付け

①サッシ枠の対角を出し、施工してください。
②サッシ上枠をパネル囲い上枠又は無目に取り付ける場合には、ガラス溝の先付けビードを取り外して溝フタを取り付けてください。
③最後に障子を入れて外れ止めを施してください。

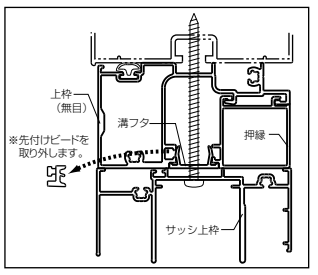

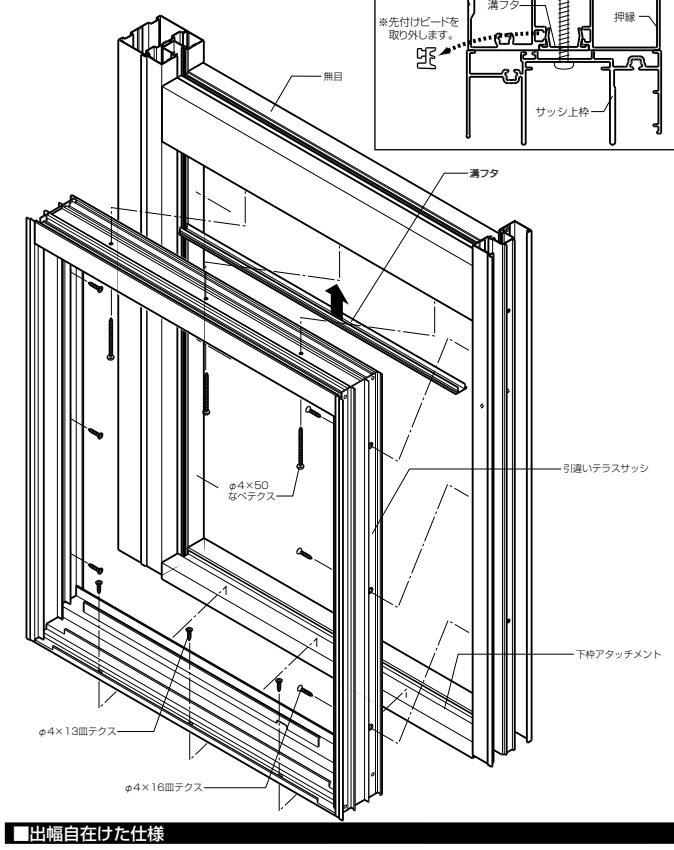

■水抜きピースの取付け

●水受け材（又は、けた（アクトステージ納まり））と縦部材の個所に水抜きピースを取り付けます。まず縦部材の種類に応じて（下図）水抜きピースを切断し取り付けます。水抜きピースのV溝の中心が切断個所です。

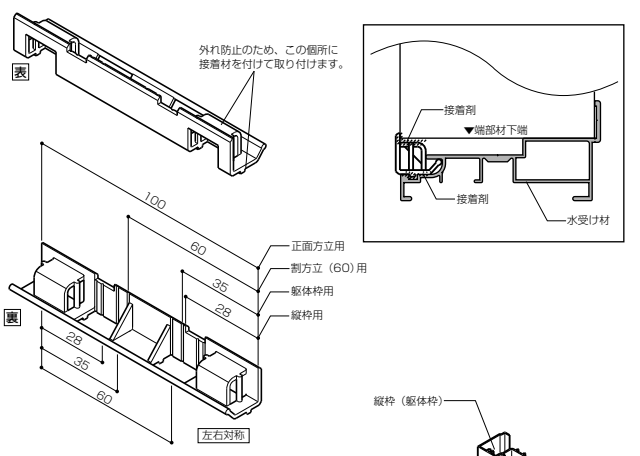

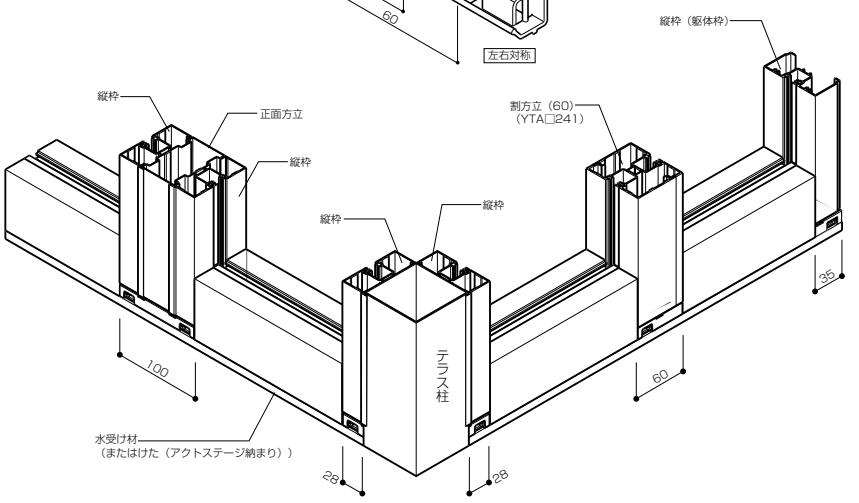

■シーリング処理

●下記の部分はシーリング処理を行ってください。

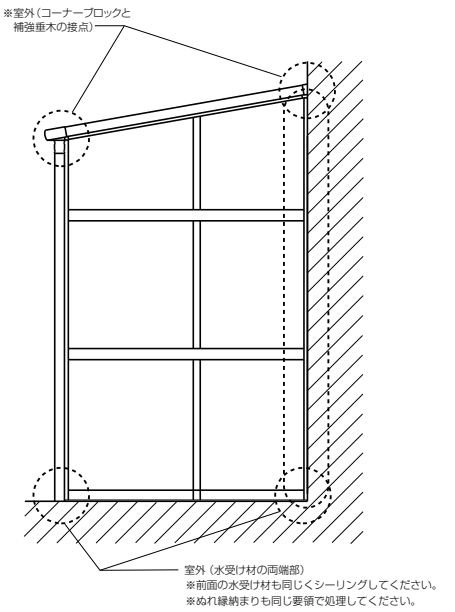

●サマンテラスの垂木がけ及び前枠キャップ等のシーリング処理は、「サマンテラス取付け説明書」を参照してください。
●アクトステージ納まりのシーリングは、上記に加え「アクトステージA型取付け説明書」及び「ほせるんです（アクトステージ納まり）取付け説明書」に記載してある箇所を処理してください。

■出幅自在けた仕様

■自在けた上ふさぎの取付け

サマンテラス自在けた仕様の場合は自在けた上ふさぎ（YTA□046）を用います。

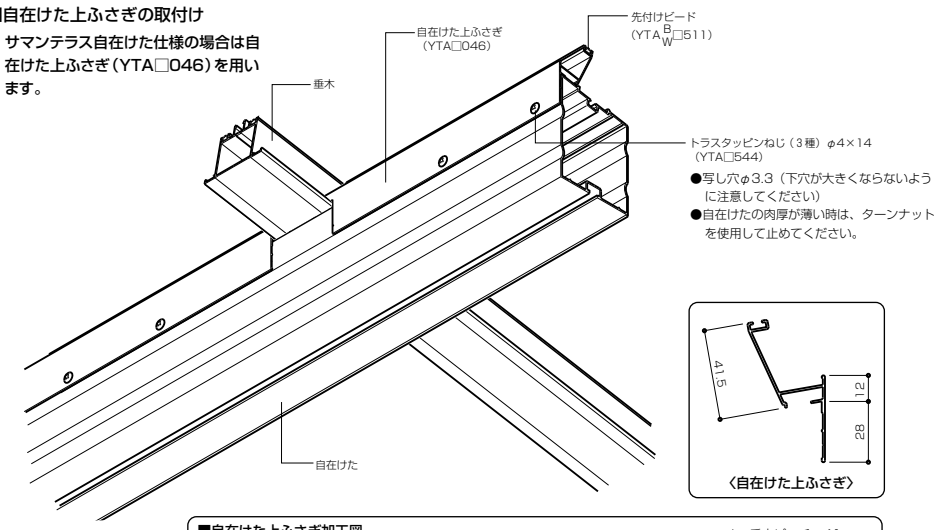

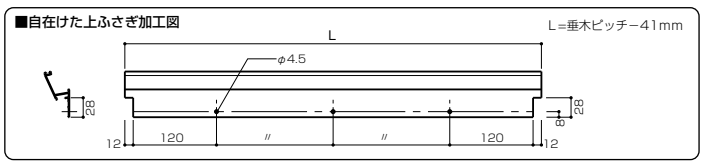

※自在けたの連棟部は、スリーブ止めねじφ5×12トラスタッピンで同時に止めます。この時、自在けた上ふさぎの穴加工をこのねじのところに限ってφ5.5とします。

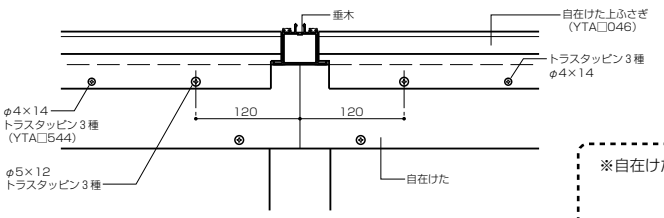

※垂木とふさぎ材の間に多少の透き間ができますが、完全にふさぎたい場合は、シーリングをしてください。

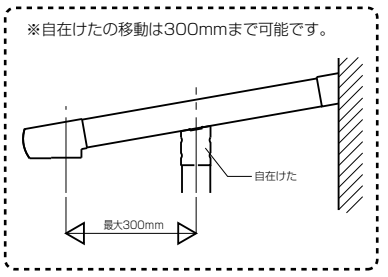

■戸袋逃げ仕様

●戸袋逃げなどで縦に部材を通したい場合は、割方立（YTA□241）を用います。

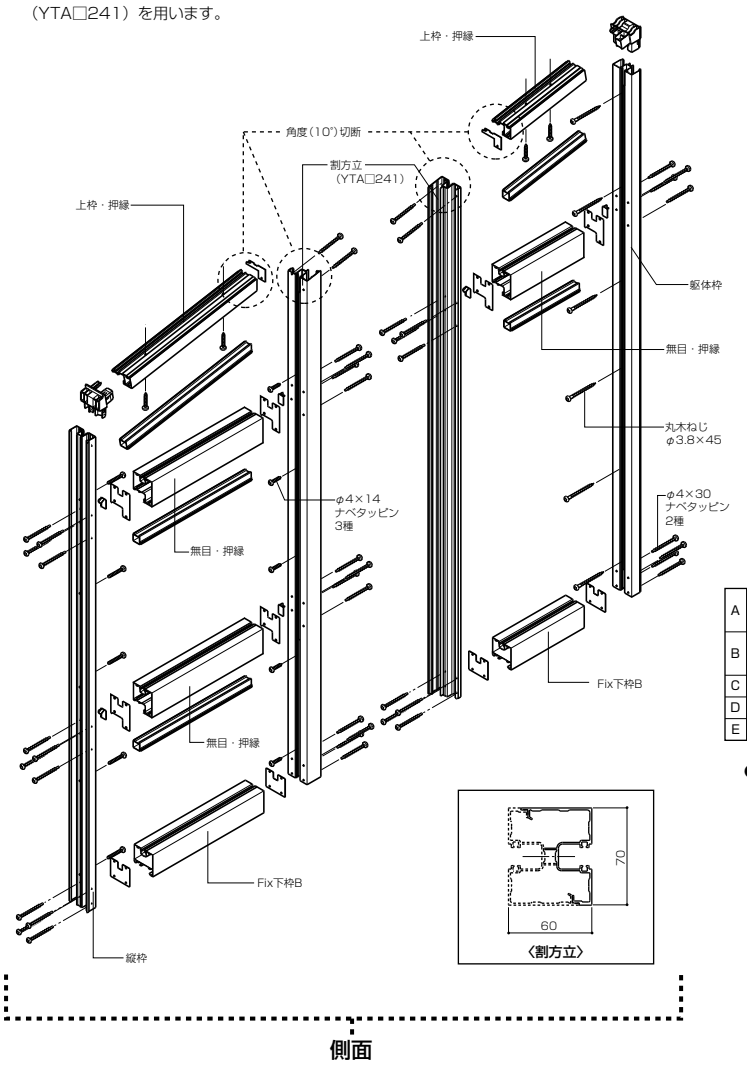

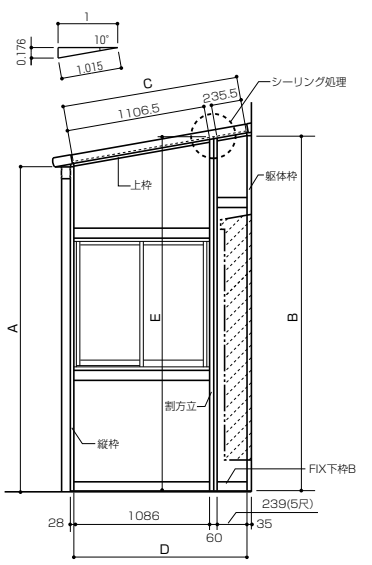

■部材長寸法表

			3R	4R	5R	6R
A	縦枠	土間	2576.5	2576.5	2576.5	2576.5
		ぬれ縁・床	2176.5	2176.5	2176.5	2176.5
B	躯体枠	土間	2717	2770	2822.5	2875.5
		ぬれ縁・床	2317	2370	2422.5	2475.5
C	上枠	−	795.5	1099.5	1404.5	1709.5
D	無目·Fix下枠	−	785	1085	1385	1685
E	割方立		2699.5	2752.5	2805.5	2858.5

●上図のように出幅5尺高窓仕様にピッタリ幅サイズのパネル（WTGZ900）ホワイト色を用意しています。

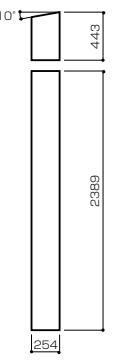

■正面姿図　※床納まりは、床納まり（デッキボード仕様）取付け説明書を参照してください。

■土間納まり

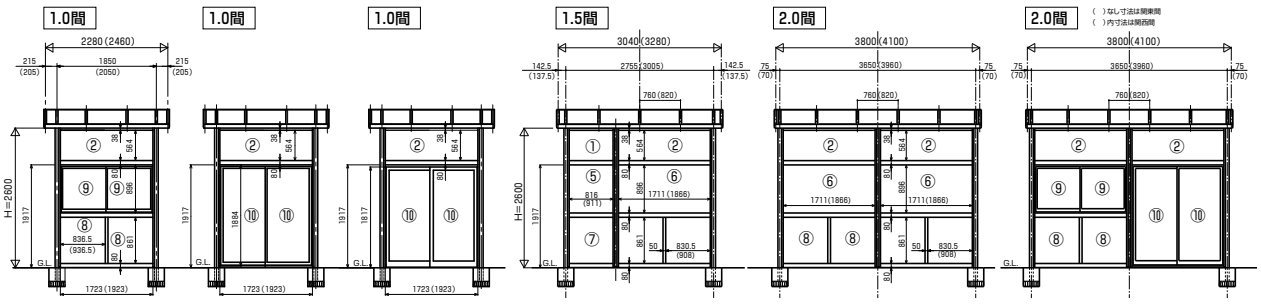

■ぬれ縁納まり

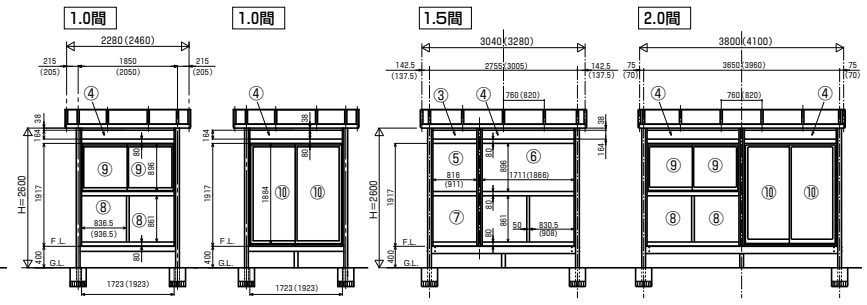

■側面姿図　※床納まりは、床納まり（デッキボード仕様）取付け説明書を参照してください。

■土間納まり

■ぬれ縁納まり

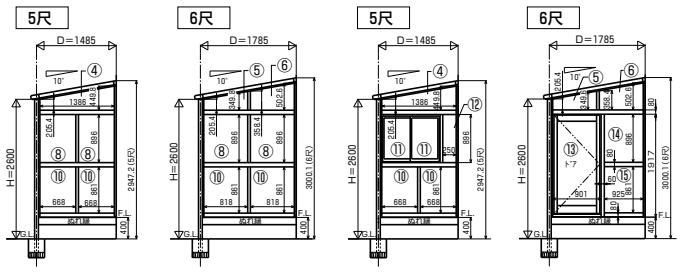

■パネル・ガラス寸法表

【正面】　■土間・ぬれ縁・床納まり

		関東間 正面6尺(1.5・2間用)	関西間 正面6尺(1.5・2間用)	関東間 正面1間用	関西間 正面1間用	
土間ランマ	①	582×830	582×925			
土間ランマ	②	582×1725	582×1880	582×1737	582×1937	
ぬれ縁・床ランマ	③	182×830	182×925			
ぬれ縁・床ランマ	④	182×1725	182×1880	182×1737	182×1937	
Fix窓	⑤	914×830	914×925			
Fix窓	⑥	914×1725	914×1880			
Fix窓下	⑦	879×830	879×925			
Fix窓下	⑧	879×844	879×922	879×850	879×950	
高窓	⑨	764×818	764×896	764×824	764×924	
テラス	⑩	1731×795	1731×872	1731×801	1721×896	一枚ガラス
		842×795	842×872	842×801	832×896	中桟付き上
		841×795	841×872	841×801	841×896	中桟付き下

※床納まりのガラス寸法は、ぬれ縁納まりのガラス寸法と同じです。

〈パネル・ガラスのみ込み寸法〉
■引違い窓・テラス＝片側6mm
〔グレチャン使用〕
■ドア＝片側7mm〔グレチャン使用〕
■Fix〔後付けビード使用〕

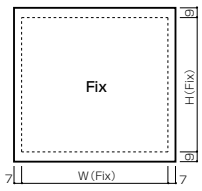

【側面】　■土間・ぬれ縁・床納まり

	3 尺	4 尺	5 尺	6 尺	
①	622.763×800	622.816×1100	622.869×1400	622.922×1700	土間ランマ
②	ランマふたつ割り（標準）			662.769×832	土間ランマ
③				775.922×832	
④	222,363×800	222,416×1100	222,469×1400	222.522×1700	ぬれ縁・床ランマ
⑤	ランマふたつ割り（標準）			222.369×832	
⑥				375.522×832	
⑦	914×800	914×1100	914×1400	914×1700	Fix窓
⑧	Fix窓ふたつ割り（標準）		914×682	914×832	
⑨	879×800	879×1100	879×1400	879×1700	Fix窓下
⑩	Fix窓下ふたつ割り（標準）		879×682	879×832	
⑪	高窓（4尺用）	764×506	764×506	764×506	高窓
⑫	高窓横Fix窓		914×264	914×564	Fix窓
⑬ ドア	一枚ガラス	1584×745	1584×745	1584×745	
	中桟付き上	781×745	781×745	781×745	
	中桟付き下	697×745	697×745	697×745	
⑭	ドア横Fix窓	914×139	914×439	914×739	Fix窓
⑮	ドア横Fix窓下	879×139	879×439	879×739	Fix窓下
⑯	764×356		764×656	764×806	高窓
⑰ テラス	一枚ガラス		1731×632	1731×782	テラス
	中桟付き上		841×632	841×782	
	中桟付き下		842×632	842×782	

※床納まりのガラス寸法は、ぬれ縁納まりのガラス寸法と同じです。

■基本断面図　※床納まりは、床納まり（デッキボード仕様）取付け説明書を参照してください。

■土間納まり

■縦断面図

■横断面図

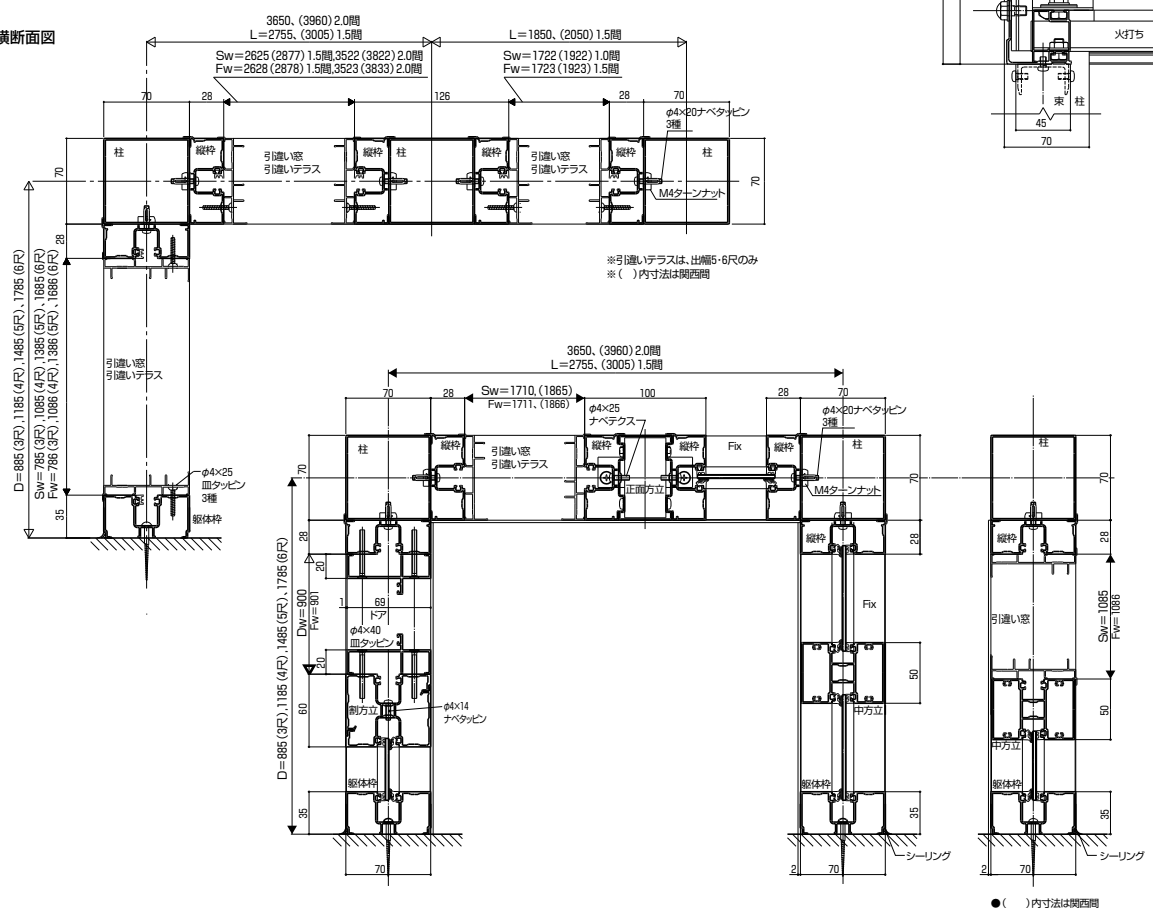

■ぬれ縁納まり

■縦断面図

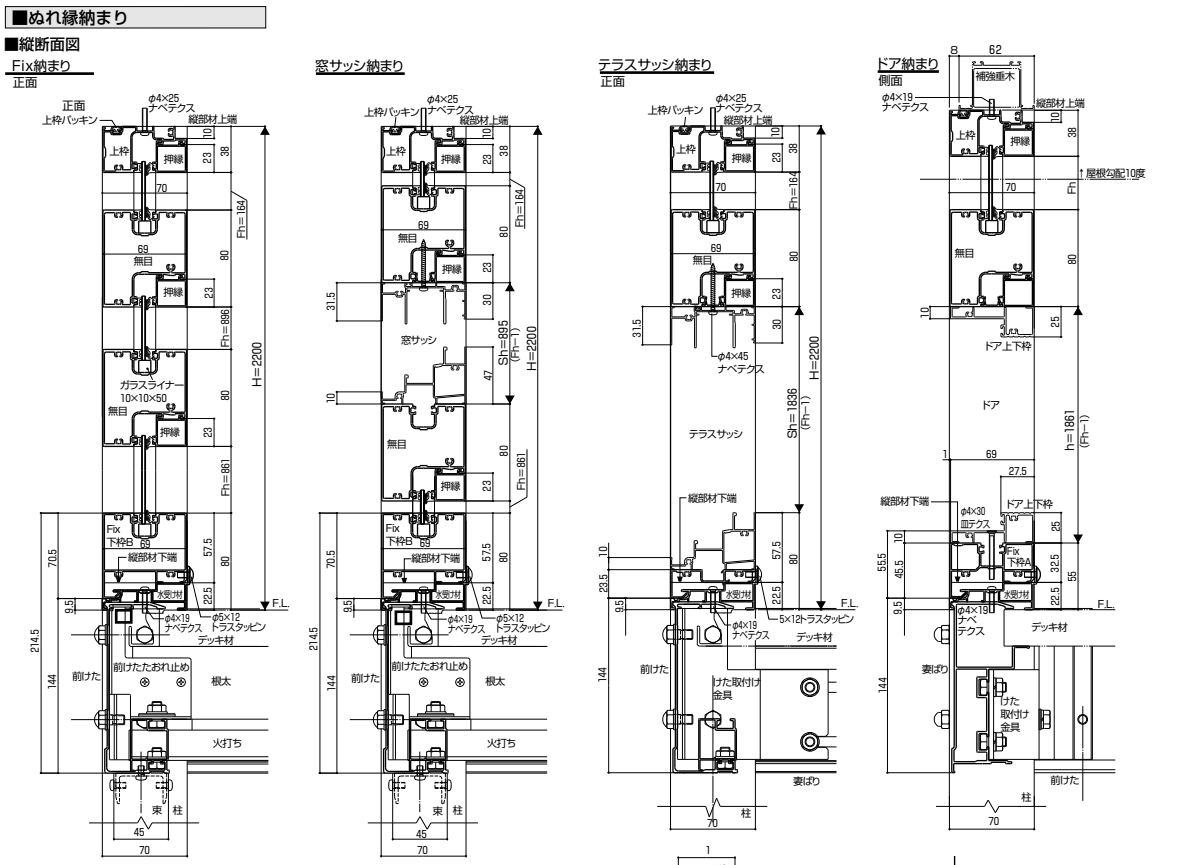
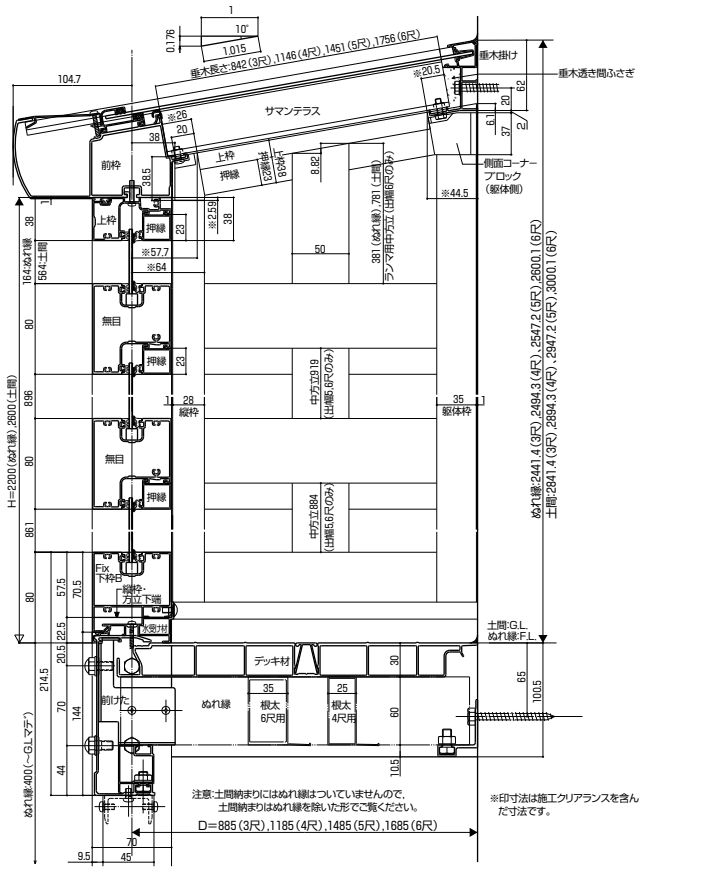
■縦断面図