トステム株式会社 サーフポートⅡ/レークポートⅡ/カーブポートⅡ/ラウンドポートⅢ〔補助柱セット〕取付け説明書

■お願い
●補助柱以外の組立て・取付けは、各カーポート本体に同梱してある説明書をご覧ください。
●この説明書は、施工完了後、お施主様にお渡し願います。

■取付け手順及び操作について

1 補助柱の取付け

①補助柱を取り付ける前に下図に従ってはりを加工してください。
②補助柱上端部に補助柱キャップを取り付けます。
③はりに補助柱自在金具を取付けた後、補助柱を取り付けます。

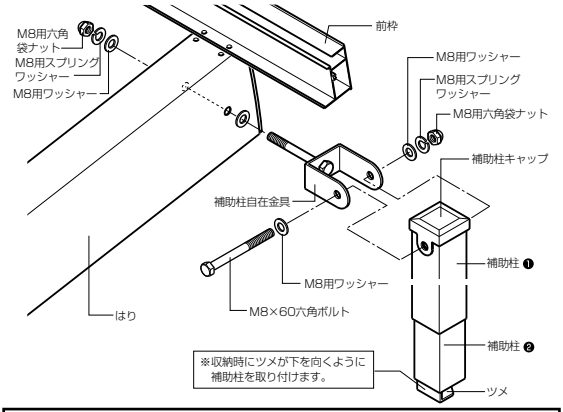

はりの加工（現場加工）

●各カーポートのはりを下図に従って加工してください。

【サーフポートⅡ・レークポートⅡ】　【カーブポートⅡ・ラウンドポートⅢ】

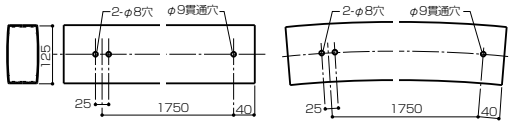

■構成図
※本図はサーフポートⅡの取付け例です。

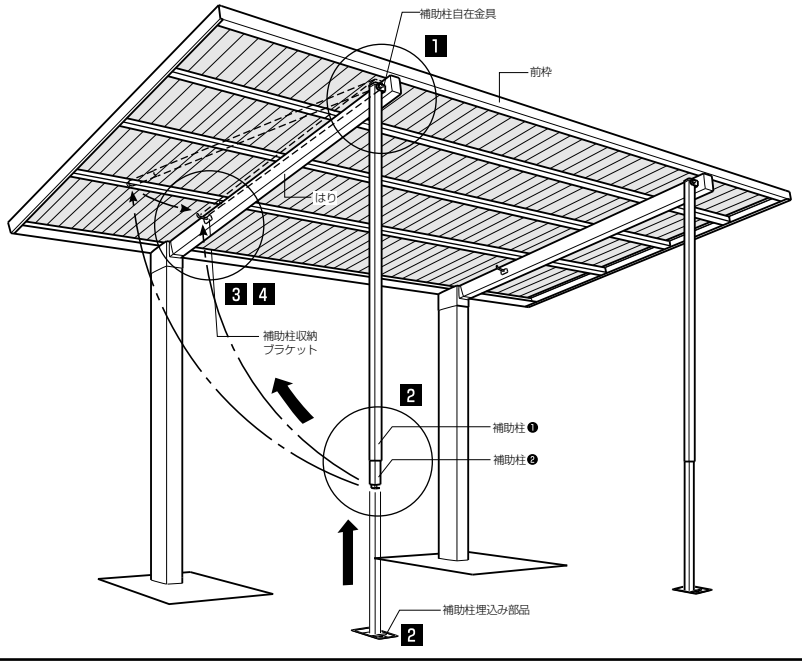

2 補助柱のセット

●補助柱埋込み部品の埋込み(図－1)
①埋込み部品を基礎に埋め込みます。
●補助柱のセット(図－2)
①補助柱❷をスライドさせ、ツメを埋込み部品にかけます。
●補助柱❷の位置決め(図－3)
①仮止めねじを一度外し、補助柱固定裏板を下へ移動させます。
②補助柱固定穴に合わせてφ5の穴を補助柱❷にあけます。
③補助柱固定裏板を元の位置へ戻し、仮止めねじで固定します。
④補助柱固定穴にちょうねじを差し込み、完全に固定します。
⑤補助柱❷に位置出しラベルを張ります。(A部詳細図参照)

■位置出しラベル張付け位置（A部詳細図）

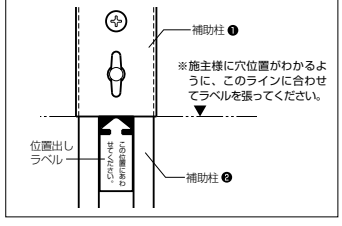

■受金具基礎

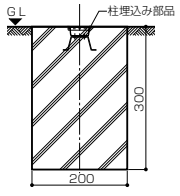

(図－1)補助柱埋込み部品の埋込み

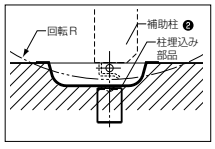

(図－2)補助柱のセット

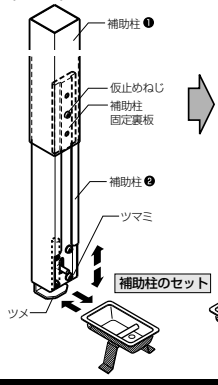

(図－3)補助柱❷の位置決め

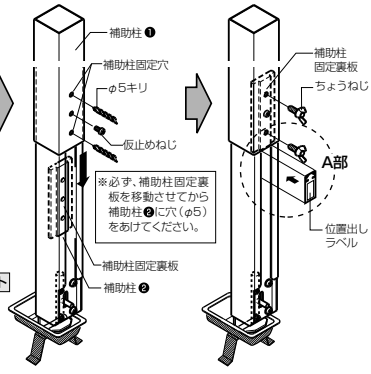

3 収納ブラケットの取付け

●はりの現場加工穴φ8に付属のターンナットを差し込み、収納ブラケットを取り付けます。

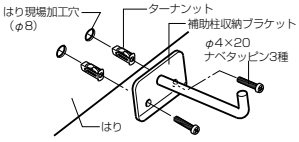

■ターンナットの使用方法

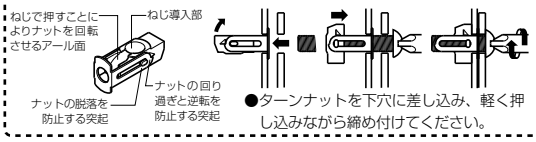

●ターンナットを下穴に差し込み、軽く押し込みながら締め付けてください。

4 補助柱の収納

①ちょうねじをゆるめ、補助柱のツメが収納ブラケットに掛かるように調整します。
②補助柱を回転させて持ち上げ、ツメを収納ブラケットに掛けます。
※補助柱自在金具が回転しますのでカーポートに駐車中でも補助柱を収納できます。

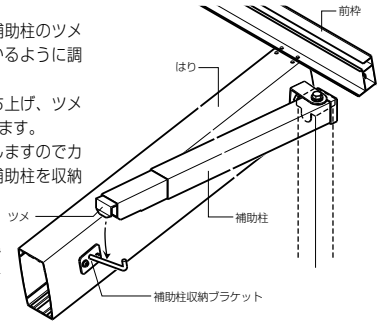

※補強柱収納時は、必ずちょうねじを締め付けてください。

■参考納まり図

※本図は、サーフポートⅡの参考納まり図です。

d=24サイズ

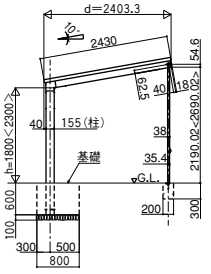

●h'寸法一覧表　単位：mm

	d	h=1800	h=2300
サーフポートⅡ	24	2245	2745
	27	2299	2799
レークポートⅡ	24	2245	2745
	27	2299	2799
	30	2350	2850
カーブポートⅡ ラウンドポートⅢ	24	2294	2794
	27	2317	2817
	30	2330	2830
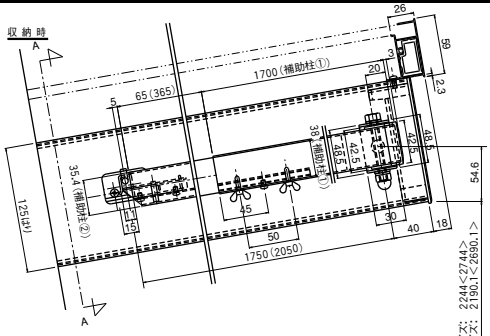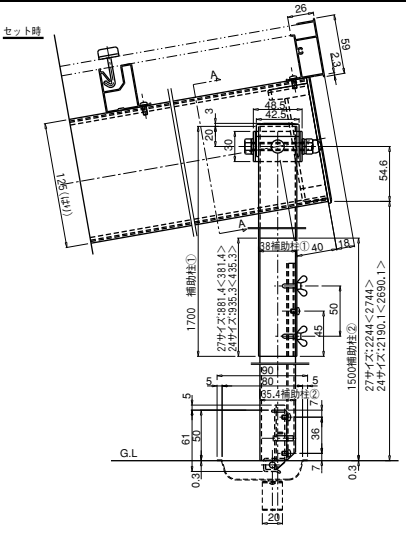
※h'寸法は、GLからはりの補助柱取付け穴までの寸法です。