ほせるんです（床納まり〔デッキボード仕様〕） 取付け説明書

トステム株式会社

MAF-782A 7-01.01

※□内は、ロットNo.表示位置を示します。

■施工される方へのお願い

●本説明書で使われているマークには、以下のような意味があります。

⚠注 意 …取付けを誤った場合に、使用者が中程度の傷害・軽傷を負う危険又は物的損害の発生が想定されます。
冒頭にまとめて記載していますので必ずお読みください。

⚠注 意

●製品落下及び転落のおそれがありますので、下記事項を厳守してください。

【躯体への固定】
・タッピンねじの下穴には、指定より太いドリルを使用しないでください。
・タッピンねじは柱、間柱、胴差し等の構造材に必ず止めてください。
・独立で取り付けず、必ず躯体に取り付けてください。

【部材の固定】
・必ず指定の組立てねじ･ボルトで固定してください。

●製品腐食のおそれがありますので、下記事項を厳守してください。

【絶縁処理】
・亜鉛・ステンレス以外の金属とアルミ形材が接触する場合は、絶縁処理をしてください。

●水漏れのおそれがありますので、下記事項を厳守してください。

【シーリング処理】
・指定の個所にシーリング材を充てんしてください。
・外壁の上から部材を取り付ける場合は、シーリング材を下穴に充てんしてからねじ止めしてください。

■デッキボードは当社指定の製品をご使用ください。

■ 施工上のお願い

●製品の施工に際しましては、サマンテラス本体・カーブテラスⅡB型本体・レーネテラスⅡ本体・ほせるんです（各接続タイプ）に同梱の取付け説明書を併せてご使用ください。
（下記参照）

機　種	梱 包 名 称
サマンテラス本体	奥行きセット
カーブテラスⅡB型本体	端部垂木セット
レーネテラスⅡ本体	端部垂木セット
ほせるんです（各接続タイプ）	縦枠・躯体枠セット ※ドア用は除きます。
ほせるんです4枚障子仕様	4枚障子横桟セット

■取付け順序

1 テラスの組立て
↓
2 床部（デッキボード以外）取付け
↓
3 囲い部分の各ユニット取付け
↓
4 デッキボードの取付け

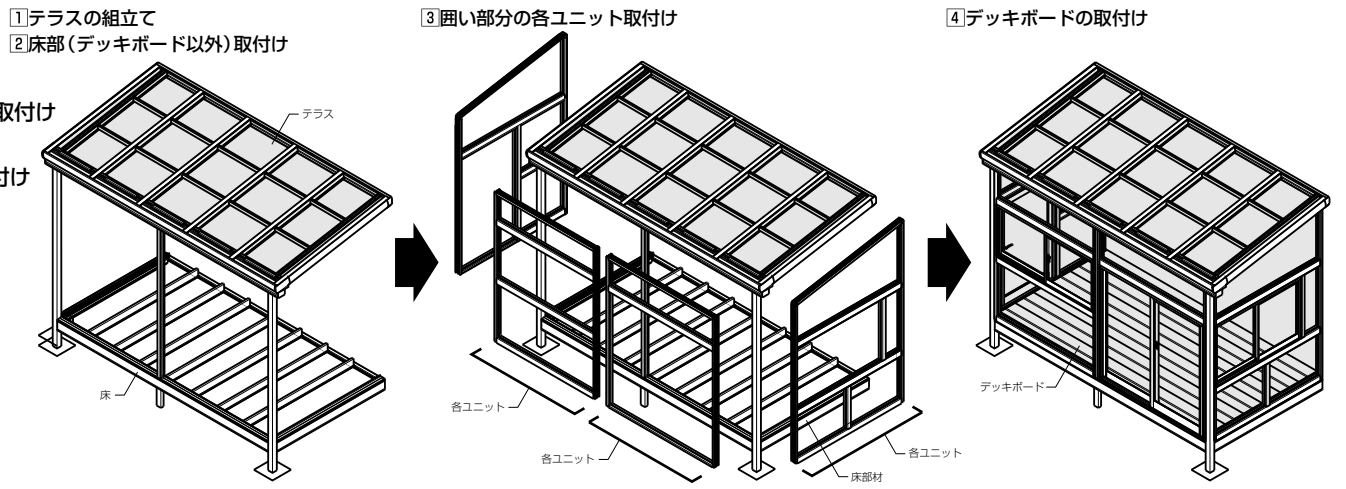

■取付け詳細

■根太掛けW方向取付け位置

※補強垂木の室内側を基準に位置出しを行ってください。

タイプ	B寸法	備　考
サマンテラスタイプ	35	－
カーブテラスⅡタイプ	16.5	－
	31.5	関東･関西間2間単体の時
レーネテラスⅡタイプ	31	－

⚠注 意
指定の個所にシーリング材を充てんしてください。

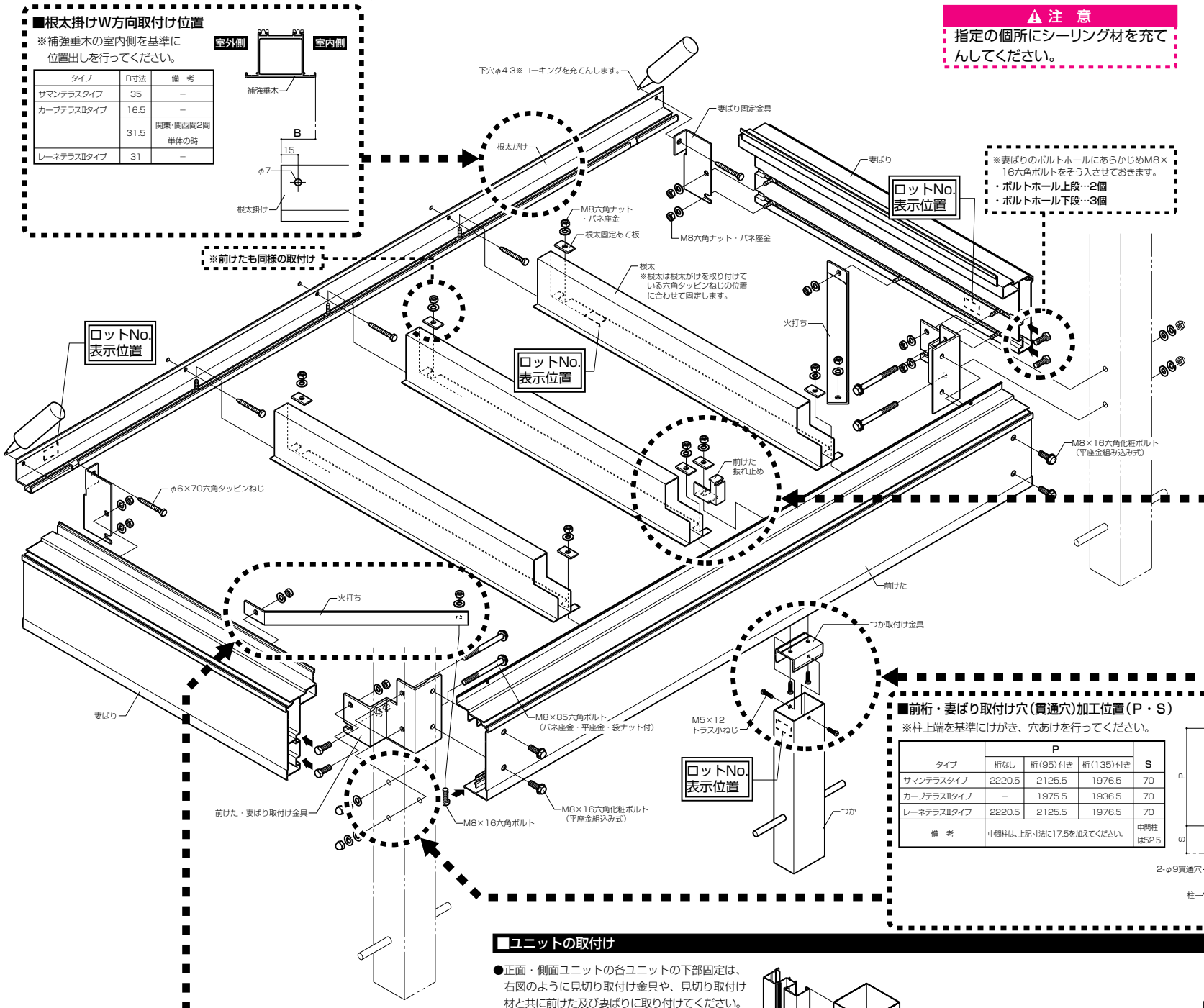

■根太がけH方向の取付け位置

※当躯体のテラスサッシ下枠と、デッキボードが干渉しないように、根太がけの六角タッピンねじ取付位置は、下図のように95mm以上下げ、確実に木部に取り付けてください。

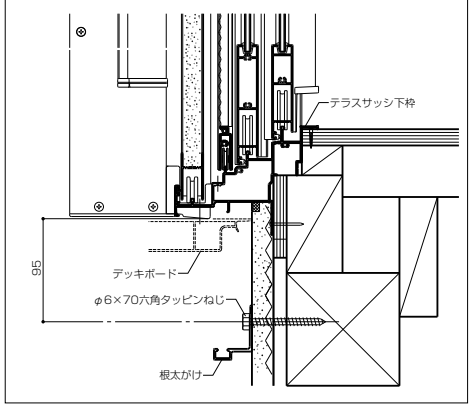

■前けた倒れ止め取付け詳細

※前けた倒れ止めは、先に前けたに引掛けて（A部）根太上げ材に固定します。
前けたの中心に取り付けてください。根太がある場合は、そのすぐ横に取り付けてください。

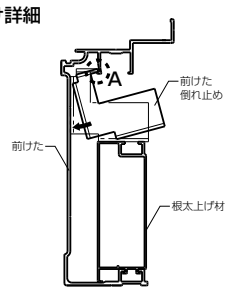

■前桁・妻ばり取付け穴（貫通穴）加工位置（P・S）

※柱上端を基準にけがき、穴あけを行ってください。

タイプ	P 桁なし	P 桁(95)付き	P 桁(135)付き	S
サマンテラスタイプ	2220.5	2125.5	1976.5	70
カーブテラスⅡタイプ	－	1975.5	1936.5	70
レーネテラスⅡタイプ	2220.5	2125.5	1976.5	70
備　考	中間柱は、上記寸法に17.5を加えてください。			中間柱は52.5

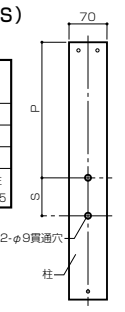

■つか取付け金具の取付け詳細

※前けたのセンターに加工します。
※つか取付け金具は、前けたを柱に固定する前に前けたに取り付けてください。

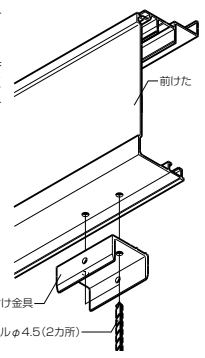

■火打ち取付け詳細（内観図）

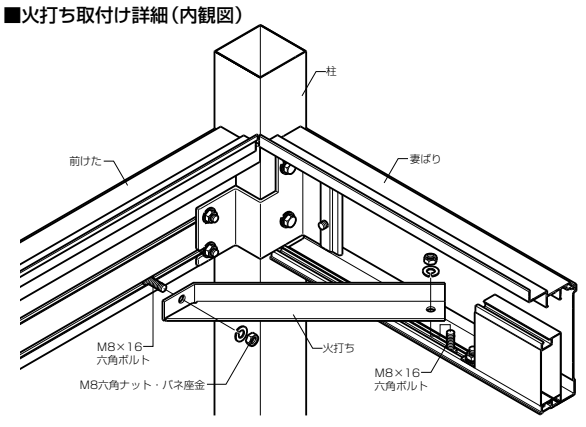

■ユニットの取付け

●正面・側面ユニットの各ユニットの下部固定は、右図のように見切り取付け金具や、見切り取付け材と共に前けた及び妻ばりに取り付けてください。

【正面ユニットの取付け】

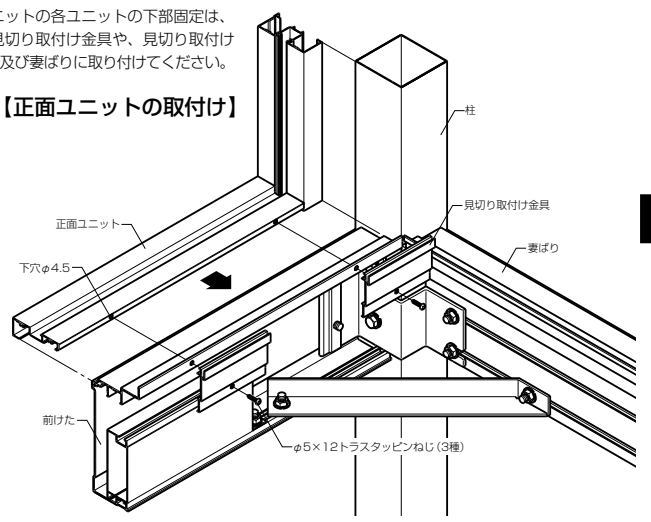

【側面ユニットの取付け】

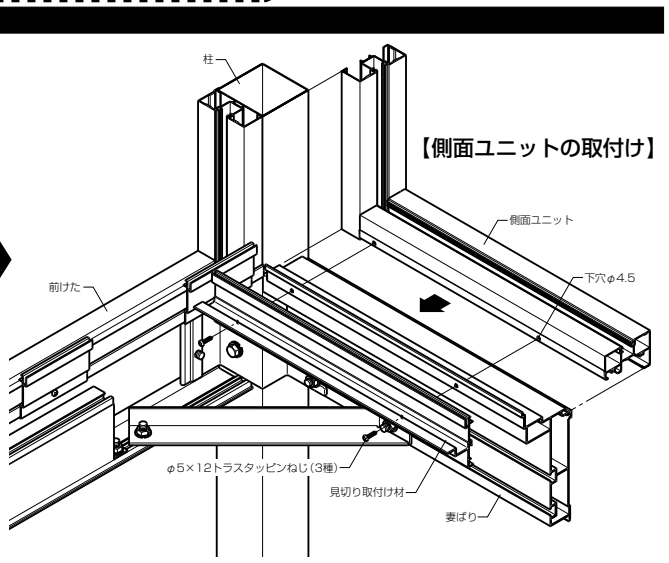

■デッキボードと見切り材の取付け

①デッキボードの長さ詰め

※デッキボードは単体納まりの場合、長さ方向の切断が必要です。
下表を参照して出来寸法を確認し、各納まりに適応した長さに切断してください。

納まり		単体納まり	連棟納まり	
姿　図		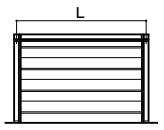	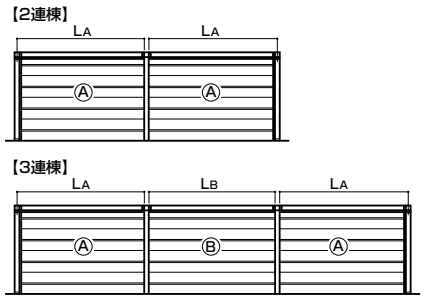	
間　口		デッキボード出来寸L	デッキボード出来寸L A	デッキボード出来寸L B（切詰め不要）
関東間	1.0間	1744	1787	1830
	1.5間	2649	2692	2735
	2.0間	3544	3587	3630
関西間	1.0間	1944	1987	2030
	1.5間	2899	2942	2985
	2.0間	3854	3897	3940

②デッキボードの取付け

●デッキボードには、床納まり用スターターデッキボード（幅＝238.5mm）と、中間用デッキボード（幅＝327mm）があります。
●スターターデッキボード（幅＝238.5mm）は、出幅・間口に関係なく、下図のように必ず前けた側に1枚敷き込んでください。
●各デッキボードを根太等にφ4×14ナベタッピンねじ（1種）で取り付けてください。

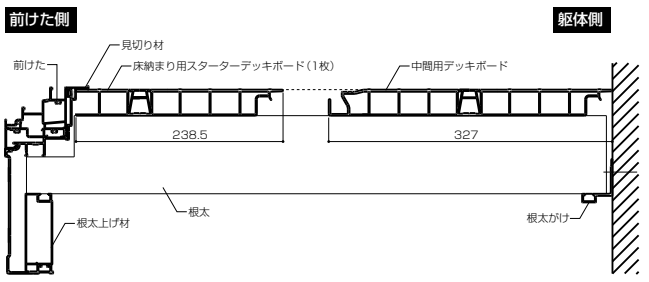

③見切り材の取付け

●見切り材を前けた側・妻けた側の順に取り付けてください。

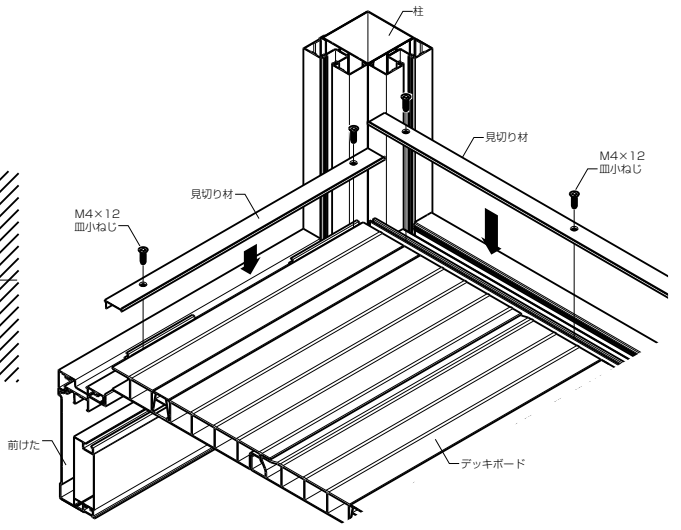

■連結部の納まり

【躯体側】

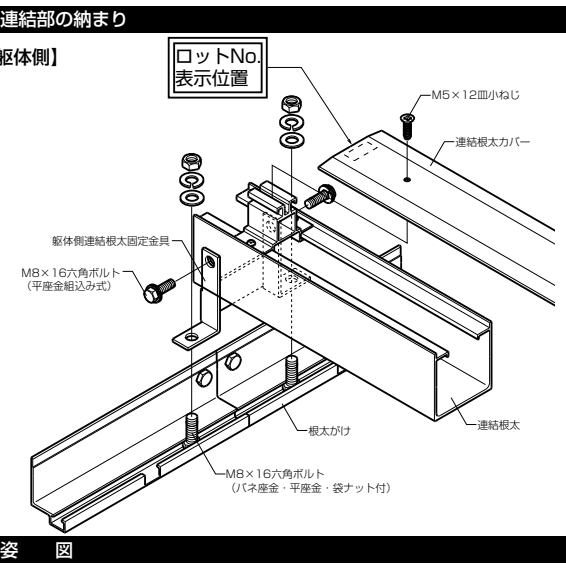

【前けた側／内観図】

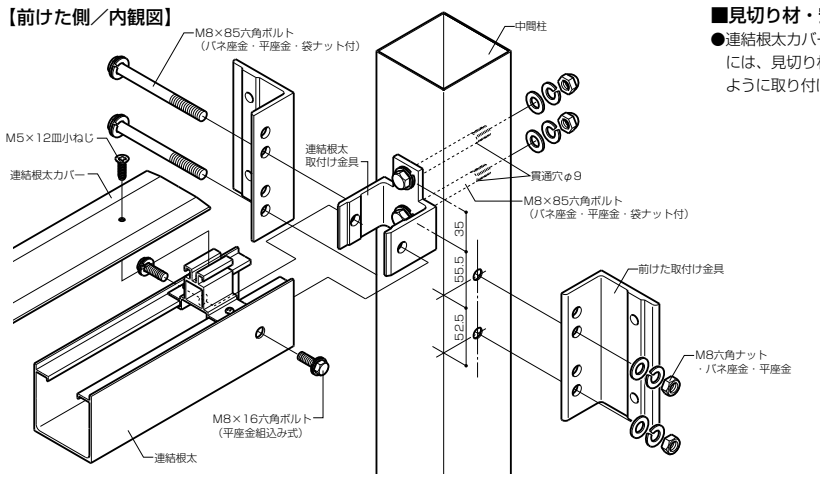

■見切り材・安全ピースの取付け

●連結根太カバーと見切り材との間には、見切り材安全ピースを図のように取り付けてください。

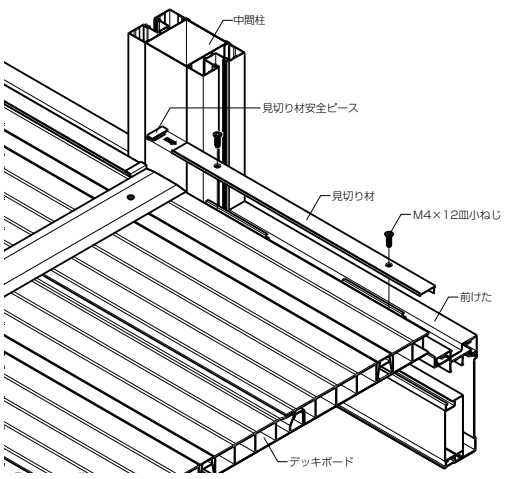

■姿　図

●平面姿図

【関東間】

（1.0間）

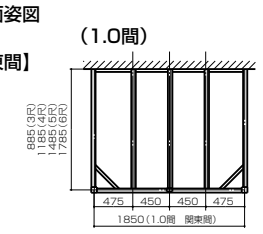

（1.5間）

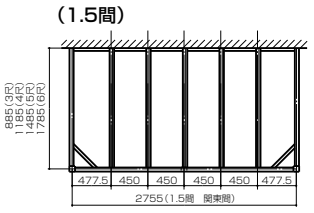

（2.0間）

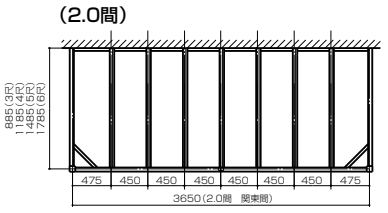

【関西間】

（1.0間）

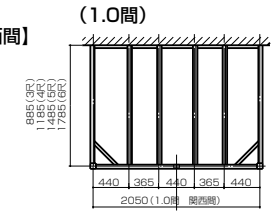

（1.5間）

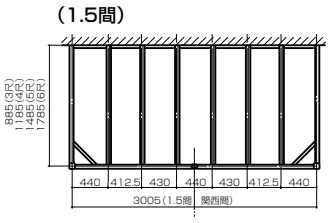

（2.0間）

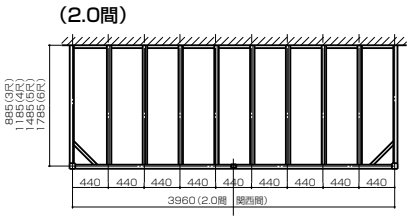

【サマンタイプ】

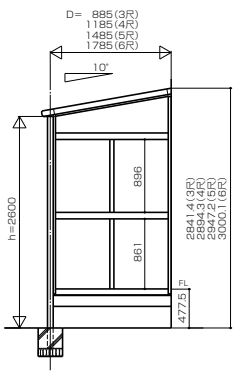

【カーブタイプ】

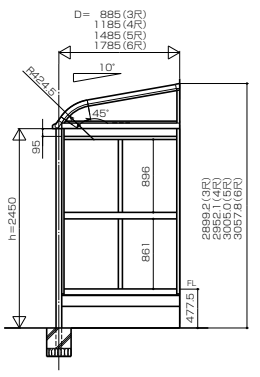

【レーネタイプ】

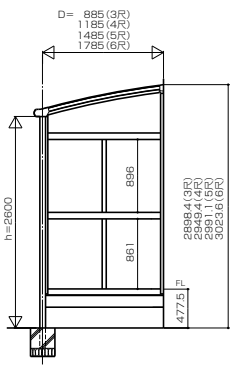

■基本断面図

●縦断面図

【サマンテラス】
【レーネテラスⅡ（屋根部除く）】

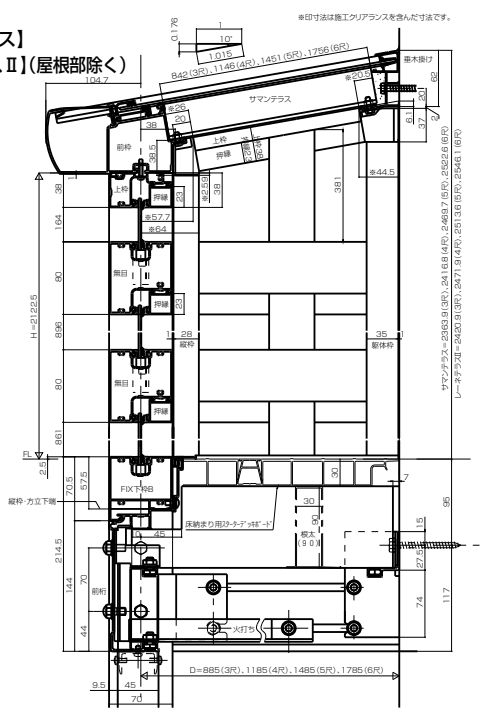

【カーブテラスⅡ】

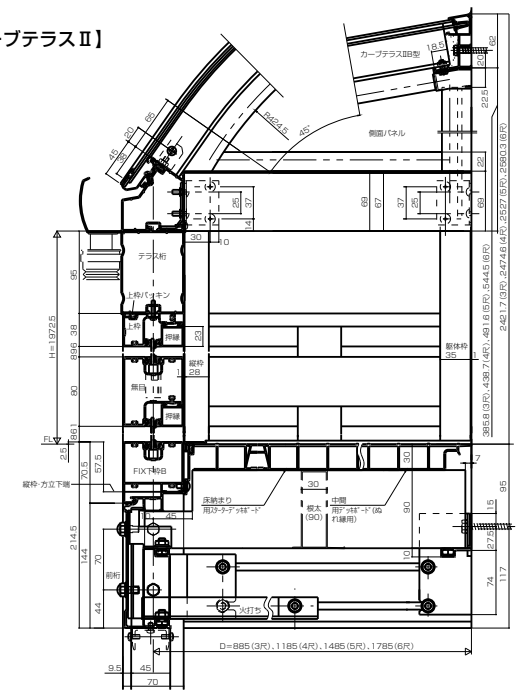

【テラスサッシ】

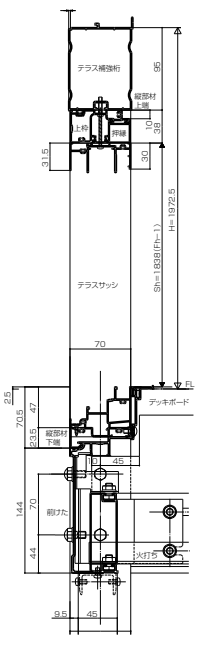

※図はカーブテラスⅡ納まり。
床周りの寸法・形状は他のタイプも同様です。

【ドア】

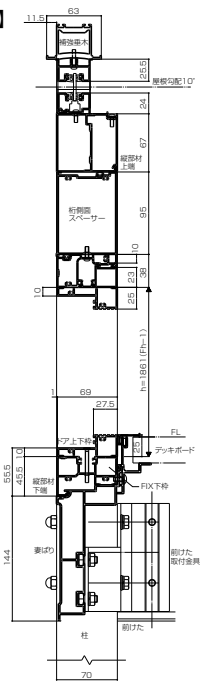

●床部平面断面図

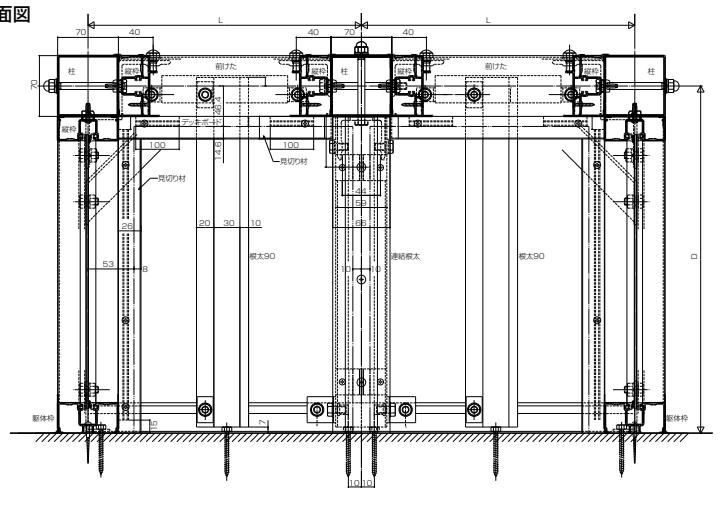

●床部正面断面図

【躯体側】

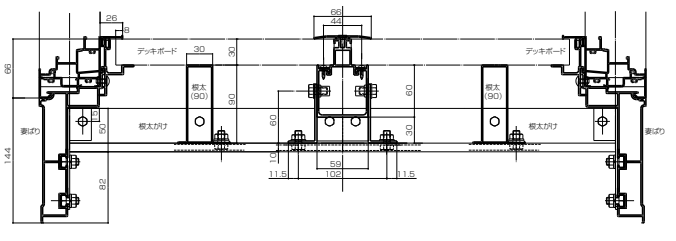
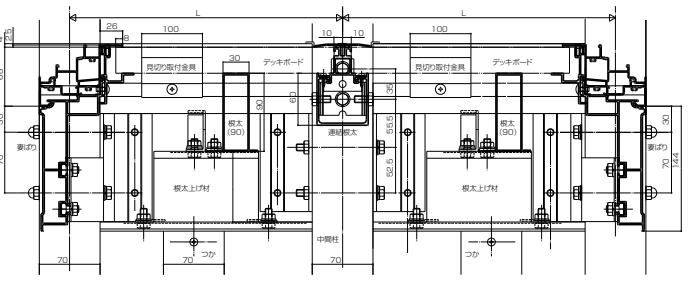
【前わく側】