TOSTEM

ほせるんです
スタンダードデッキ納まり
特殊対応

取付け説明書

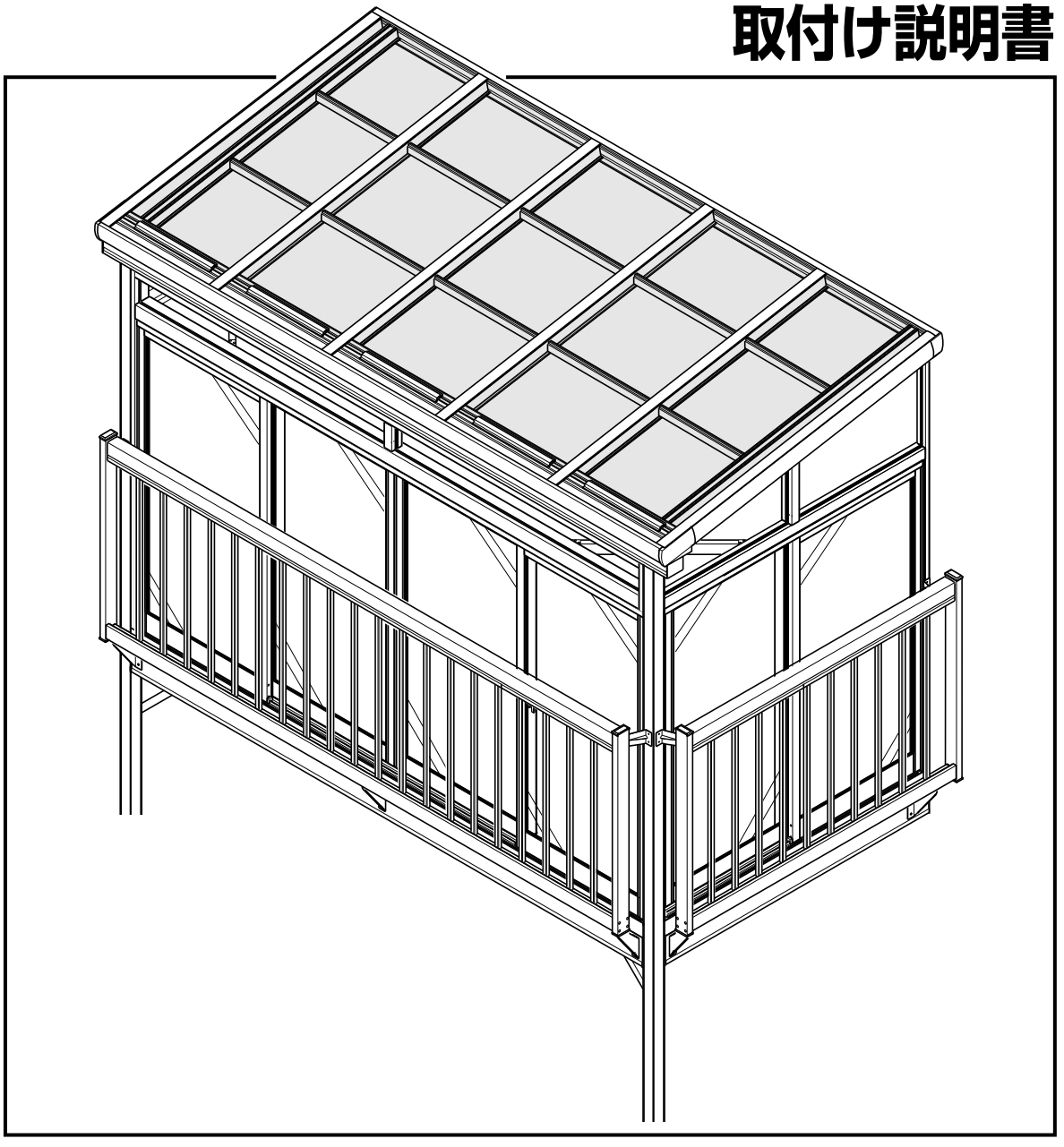

第1版 '99.10

INDEX

■安全について……2
・施工される方へのお願い……2
・施主様へのお願い……2
■5・6尺の取付け……3～8
・各部名称図……3
・取付け順序……4
・組立て・取付け詳細……5～7
・部材の加工……8
■上部補強火打ちの取付け……9～14
・部材の加工……9
・納まり図……10
・筋かいの取付け……10
・連棟の場合……11
・パネル・ガラス寸法表（スタンダードデッキ納まり）……11
・正面姿図……12
・側面姿図……13
・基本断面図……14
■テラスサッシ（手すり付き）の取付け……15～22
・各部名称図及び取付け順序……15・16
・部材の加工……17・18
・取付け詳細図……19
・正面姿図……20
・側面姿図……20
・基本断面図……21
・パネル・ガラス寸法表……22

安全について

●本説明書で使われているマークには以下のような意味があります。

⚠警告 …取扱いを誤った場合に、使用者が死亡もしくは重傷を負う危険のある場合に使われます。

⚠注意 …取扱いを誤った場合に、使用者が中・軽傷を負う危険および物的損害の発生が想定される場合に使われます。

■施工される方へのお願い

●本製品の施工に際しましては、サマンテラス本体・カーブテラスⅡB型本体・スタンダードデッキ本体・ほせるんです本体に同梱の取付け説明書を併せてご使用ください。
●施工およびご使用上の注意事項は「ほせるんです本体取付け説明書」の冒頭に記載してありますので必ずお読みください。

⚠警告

●窓台の下には安全のため、必ず格子を取り付けてください。
●窓台及びFIX窓台の上端は、床面から1100mm以上の高さに設定し、開口部には3mm以上の樹脂板を取り付けてください。（ガラスは取り付けないでください。）
●テラスサッシ仕様の場合には必ず手すりを取り付けてください。
●テラスサッシ下枠上端から笠木上端までの高さが1100mm未満となるような取付けは、転落の恐れがありますので絶対にしないでください。
●組立て部品・ねじは必ず当社指定のものを使用し、固定してください。
また、組立て・施工後は格子・笠木等を動かし、ガタのないことを確認してください。

⚠注意

●屋根置式を設置する場合、製品重量が最大約480kg（関西間2間×6尺）になることがあります。屋根強度を確認の上、施工してください。
●手すり部分は「ほせるんですスタンダードデッキ納まり」以外へは取り付けないでください。
●スタンダードデッキの「特殊納まり」には取り付けられません。

■施工上のお願い

●テラスには必ず補強桁を取り付けてください。

■施主様へのお願い

⚠注意

人の転落・製品の破損による被害のおそれがありますので、下記事項を守ってください。
●風の強い時は、必ず施錠してください。吹込んだ風により、製品の破損の恐れがあります。
●手すりには当社指定の付属品以外は取り付けないでください（足がかりになるもの・物干し・アンテナ・屋根等）。

スタンダードデッキ納まり

5・6尺の取付け

■各部名称図

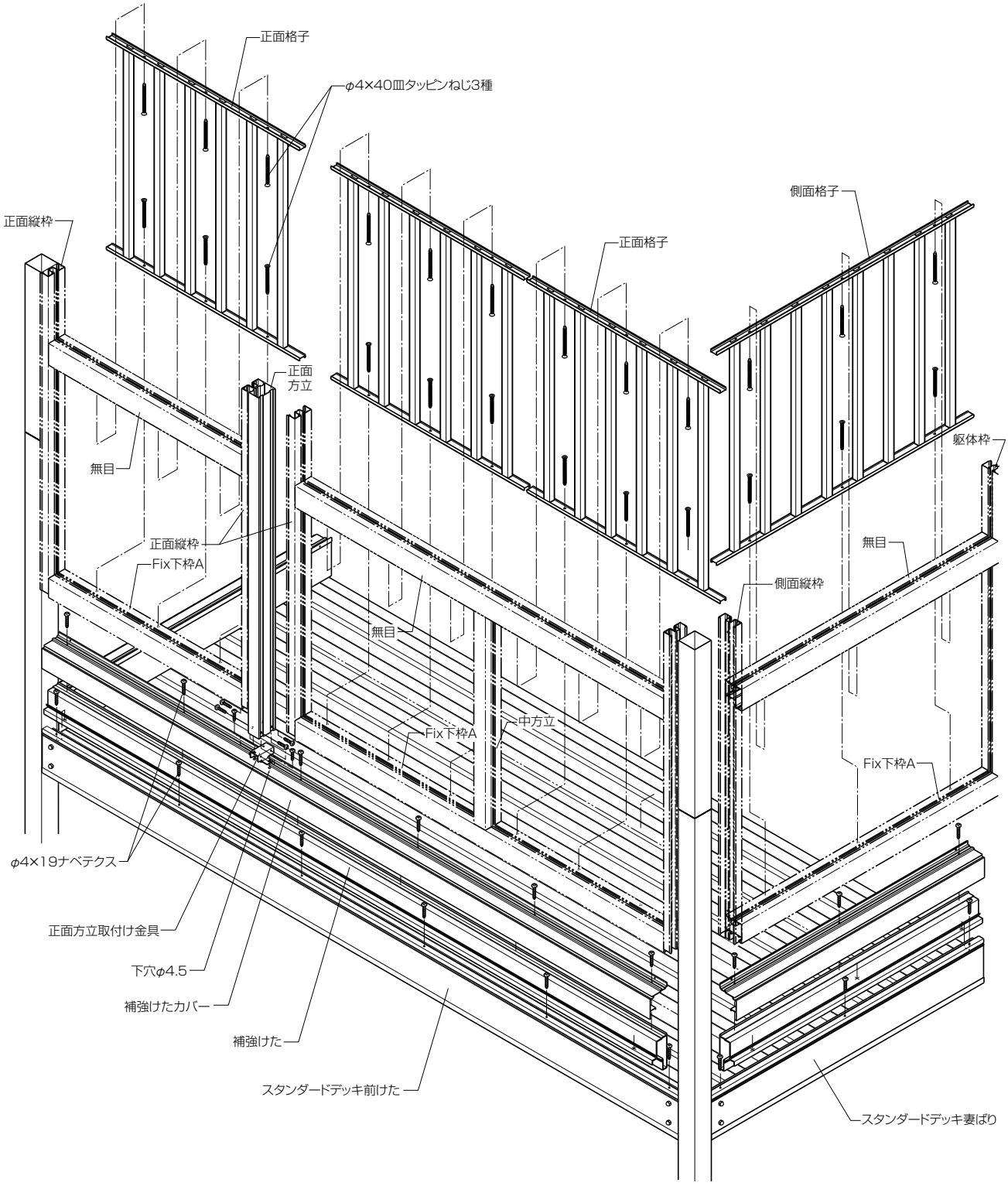

■取付け順序

1 フレーム部材の組立て・取付け

①各テラス+スタンダードデッキを付属の取付け説明書に従い組み立てます。（ただし、600形のテラスには補強けたを取り付けます。両端スパンのみ野縁は付けません。又、スタンダードデッキの格子とけたカバー・ジョイントカバーも外しておきます。屋根柱固定金物をテラス柱固定金具と交換します。）

②補強火打ちを根太の下面に取り付けます。

③柱の位置に合わせて両端スパンに一本づつ補強垂木を取り付け、切詰め加工した野縁を取り付けます。

④スタンダードデッキのけたの上に補強けた及び補強けたカバーを取り付け、ねじで固定します。
〔スタンダードデッキ納まりでは、水受け材は連結部以外は不要です。〕

●以下は土間納まりと同じ要領で取り付けてください。

⑤縦枠・躯体枠を加工して各ユニットを組み立てた後、取り付けてください。

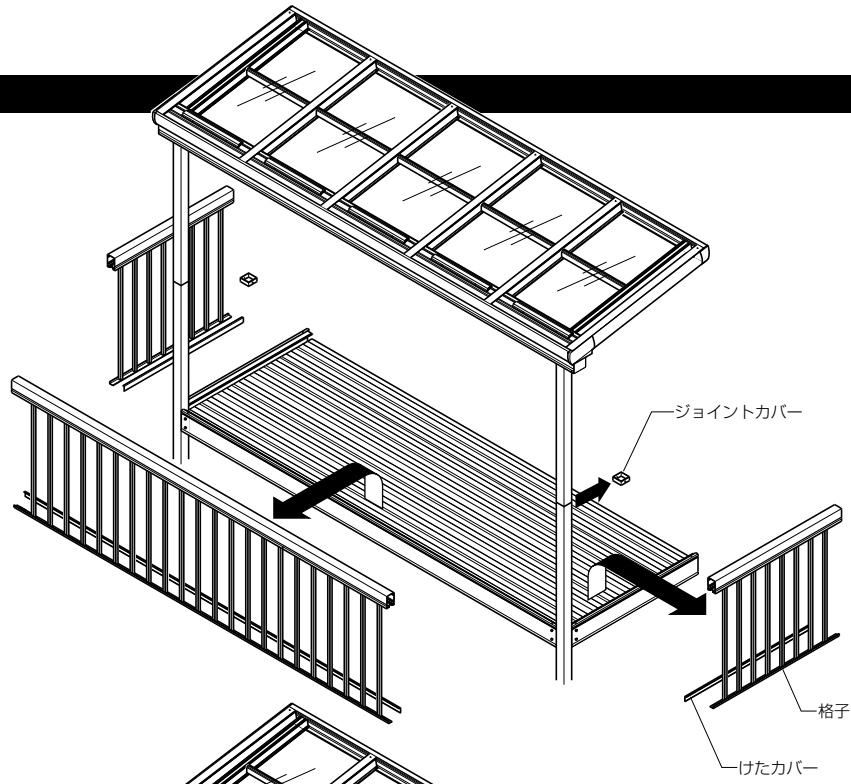

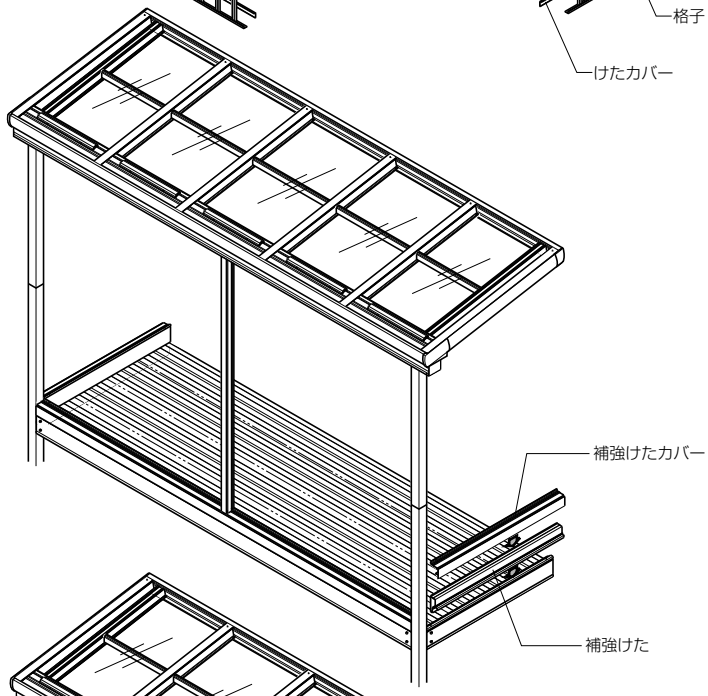

2 格子の取付け

①落下防止のため、腰パネル部には必ず格子を室内側より取り付け、無目（押縁）とFix下枠にしっかりと固定してください。

3 補強部材の取付け

①筋かいの取付けを行ってください。

②室内側ランマ無目（カーブテラスⅡ納まりは、前桁と側枠）に上部補強火打ちを取り付けてください。（屋根置も同様です。）

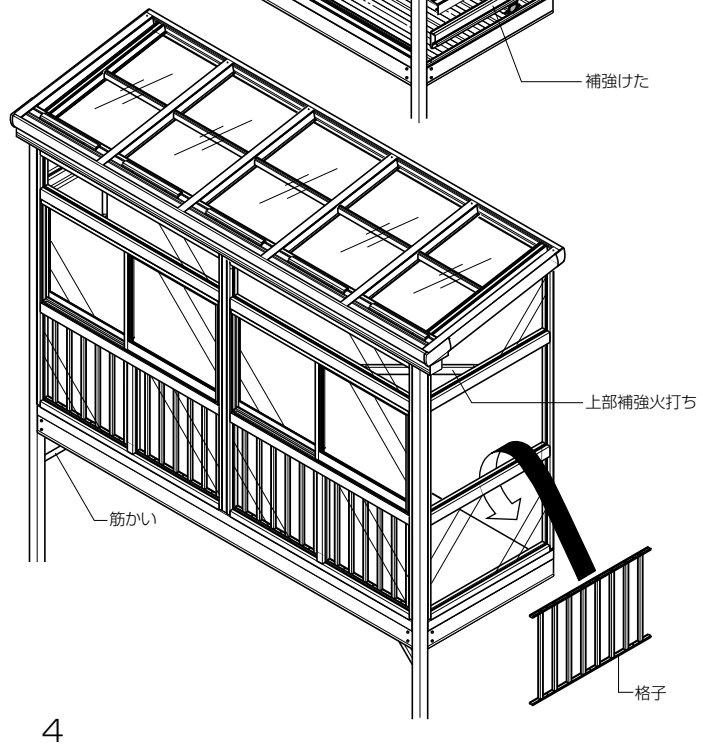

■組立て・取付け詳細

1 柱固定金物の交換

屋根柱固定金物をテラス柱固定金物と交換して柱を取り付けてください。

※この時、屋根柱固定金物の10mm分の高さが短くなるので注意してください。

〈屋根柱固定金物〉　〈テラス柱固定金物〉

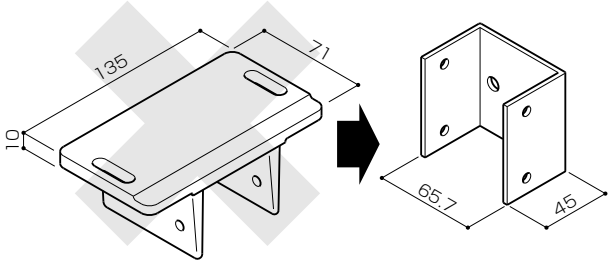

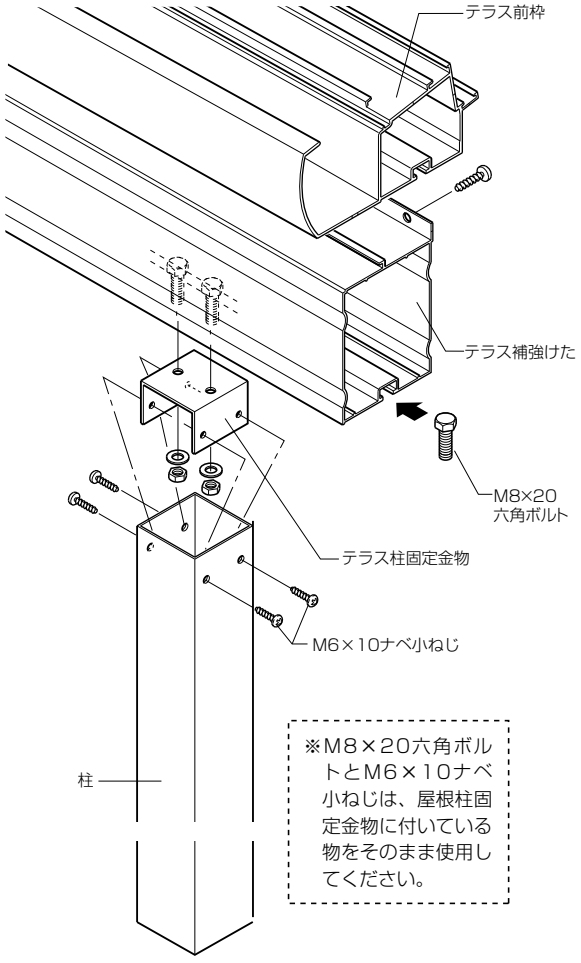

※M8×20六角ボルトとM6×10ナベ小ねじは、屋根柱固定金物に付いている物をそのまま使用してください。

2 補強火打ちの取付け

●バルコニーのゆれを押さえるために補強火打ちを取り付けます。

●取付け伏せ図のように前けたと根太がけのボルトホールにM8ボルト・ナットで取り付けます。

●根太の下を交差する所で補強火打ちがばたついて音鳴りしないようにφ4×19ナベテクスで補強火打ちを根太にねじ止めします。

※補強火打ちは間口1.5・2.0間出幅4尺用に設定されています。その他機種は下図のように加工してください。

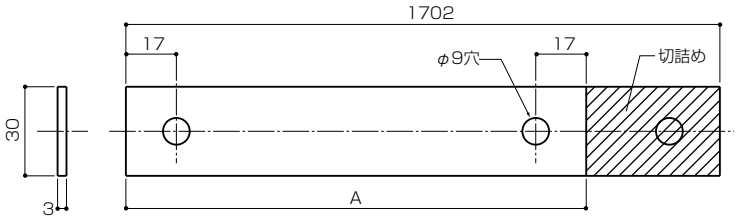

	1間	1.5・2間
5尺	1600	1850
6尺	1900	2000

〔補強火打ち取付け伏せ図〕　〔補強火打ち取付け詳細〕

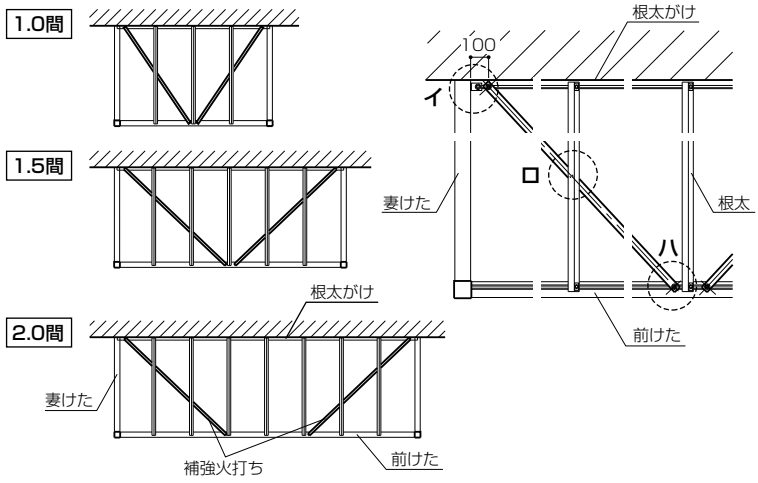

イ部詳細

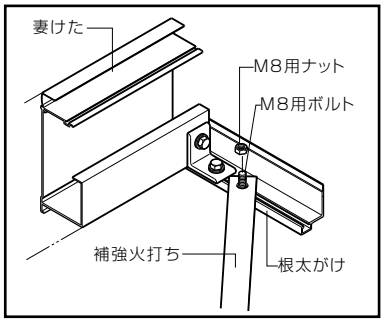

ロ部詳細

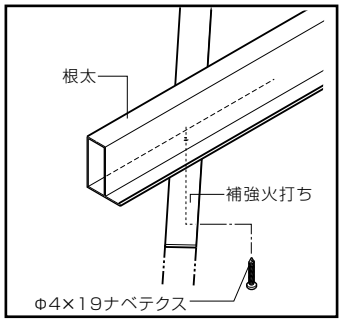

ハ部詳細

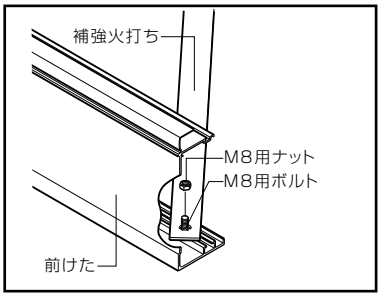

※屋根置き式の場合は、上から根太のフィンと補強火打ちを固定してください。

3 補強けた・補強けたカバーの取付け

●囲いたい面のスタンダードデッキ前けた（妻ばり）の上に補強けた及び補強けたカバーを取り付けます。（けたカバーは付きません。）

●スタンダードデッキの前けた（妻ばり）に右図のようにφ4.5の穴をあけます。（ピッチは補強けたカバーの穴に合わせてください。）

●補強けたをバルコニーの内側より前けた（妻ばり）にはめ込みます。

●前けた（妻ばり）と補強けたをφ4×19ナベテクスでねじ止めします。

●補強けたカバーを補強けたにはめ込み、φ4×19ナベテクスでねじ止めします。

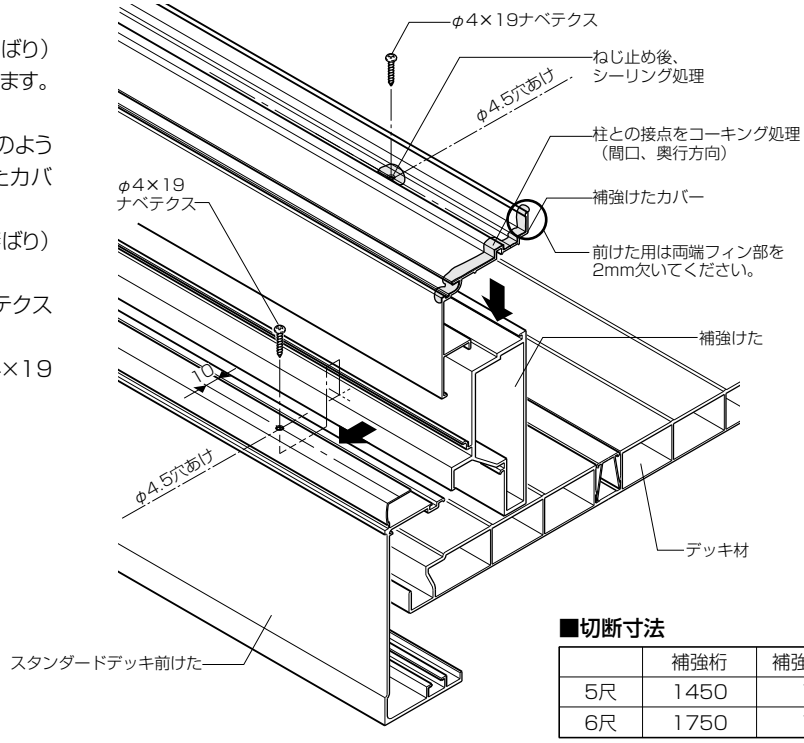

■切断寸法

	補強桁	補強桁カバー
5尺	1450	1449
6尺	1750	1749

■補強枠2を使用する場合

①見切り材（LアングルWRG□753）の加工

〔側面用〕

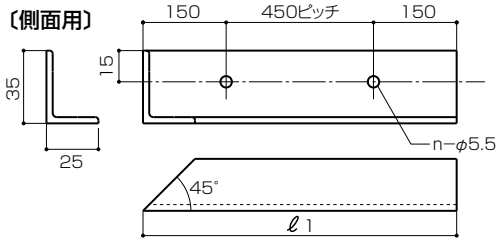

※内観左用は本図と対称加工

〔正面用〕

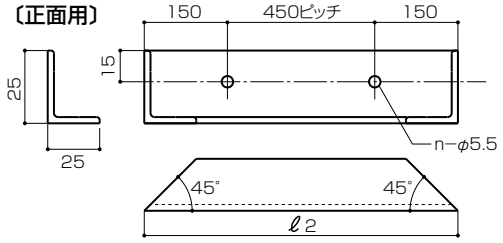

②側面デッキ材受け（LアングルWRG□753）の加工

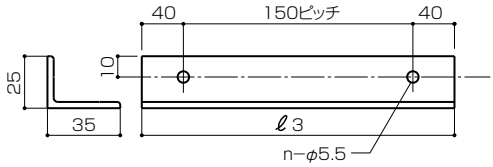

	出　幅				間口（関東間/関西間）		
	3尺	4尺	5尺	6尺	1間	1.5間	2.0間
ℓ1	849	1149	1449	1749	—	—	—
ℓ2	—	—	—	—	1779/1979	2684/2934	3579/3889
ℓ3	849	1149	1449	1749	—	—	—

③見切り材・側面デッキ材受け取付け方法

〔側面〕

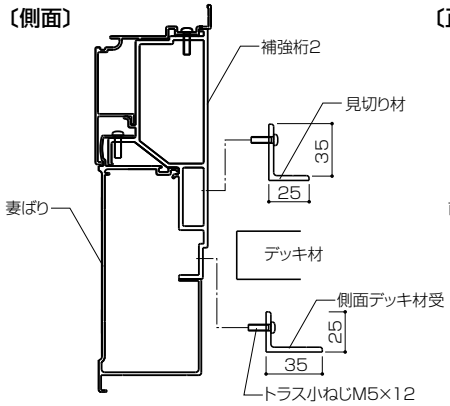

〔正面〕

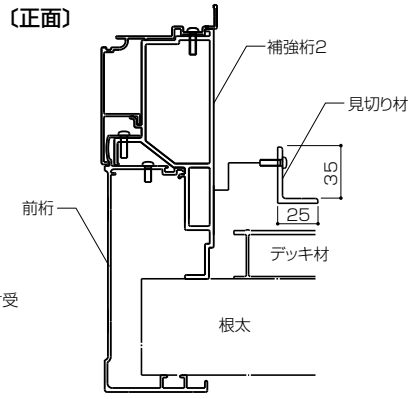

④デッキボードの長さ詰め

※デッキボードは単体納まりの場合、長さ方向の切断が必要です。
　下表を参照して出来寸法を確認し、各納まりに適応した長さに切断してください。

※一番前のデッキ材は、幅258.5mmのものを使ってください。

納まり		単体納まり	連棟納まり	
姿　図		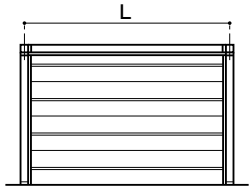	【2連棟】 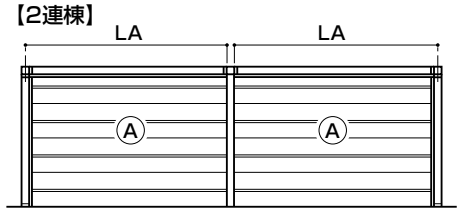 【3連棟】 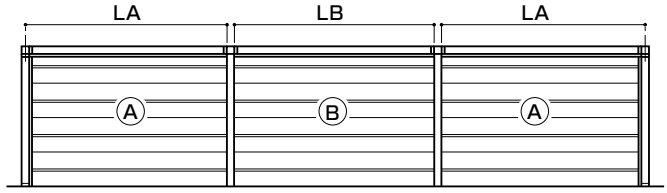	
間　口		デッキボード出来寸L	デッキボード出来寸LA	デッキボード出来寸LB（切詰め不要）
関東間	1.0間	1744	1787	1830
	1.5間	2649	2692	2735
	2.0間	3344	3587	3630
関西間	1.0間	1944	1987	2030
	1.5間	2899	2942	2985
	2.0間	3854	3897	3940

4 格子の取付け

●側面格子の幅詰めを行ってください。
●パネルをはめ込んだ後、無目とFix下枠Aの間に格子をはめ込みます。
●押縁、Fix下枠Aに写し穴φ3.5をあけます。
●φ4×40皿タッピン3種でねじ止めします。

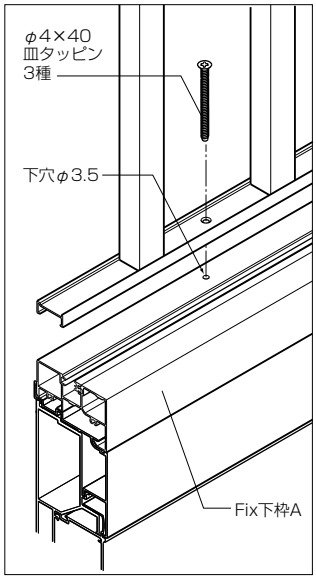

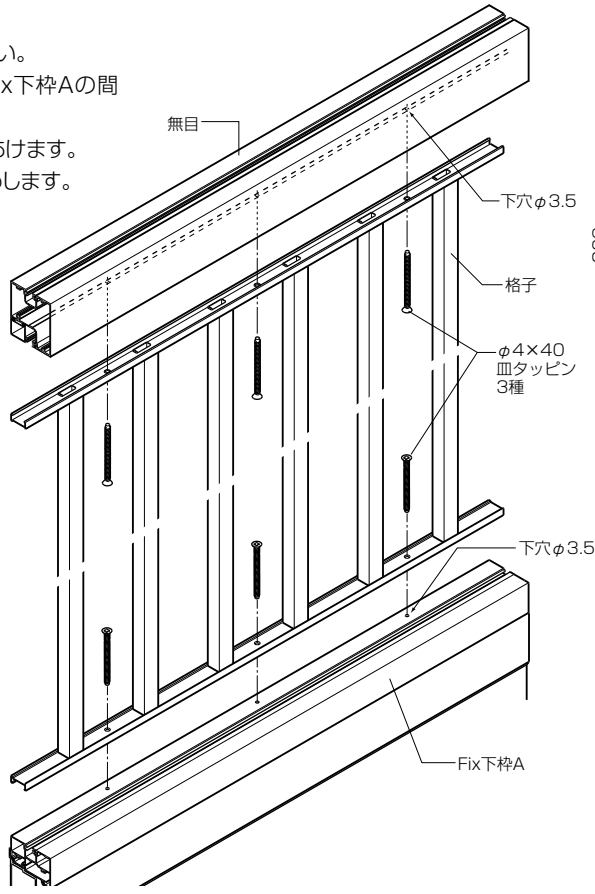

【側面格子の幅詰め】

6尺

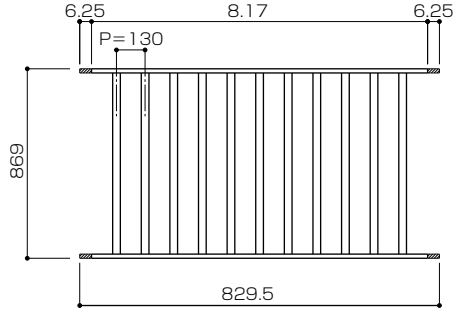

正面関東間格子セットB（WTG□702）からの切詰めを行ってください。

5尺

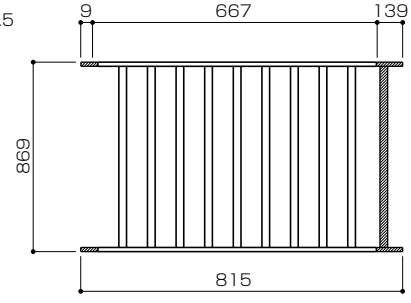

正面関東間格子セットA（WTG□701）からの切詰めを行ってください。

■部材の加工

※組立て・取付けについては「各テラス接続タイプ」取説をご覧ください。

〈サマンテラス接続タイプ〉

■縦枠加工　〔正面用〕

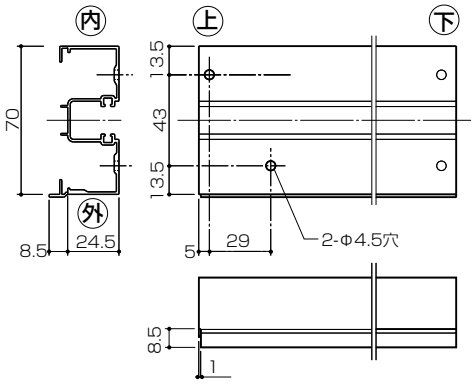

〔側面用〕

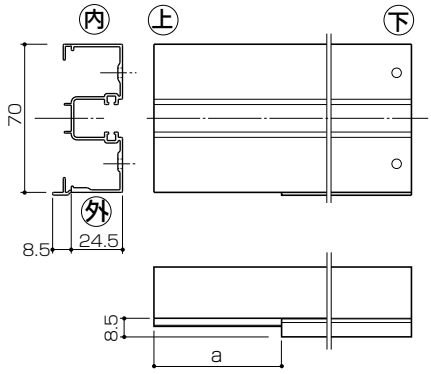

■a寸法表

600形（補強けたなし）	:a=0
1500形（補強けた 95mm）	:a=94
3000形（補強けた125mm）	:a=124
出幅自在けた	:a=60.3

〈カーブテラスⅡB型接続タイプ〉

■縦枠加工　〔正面用〕

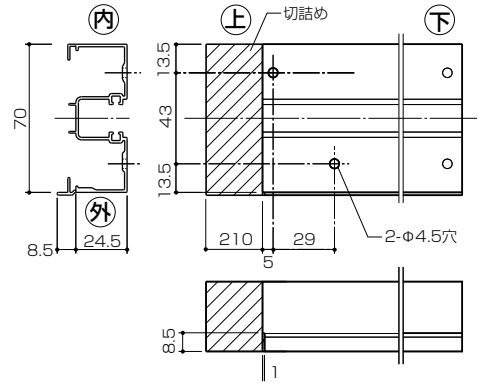

■正面方立加工

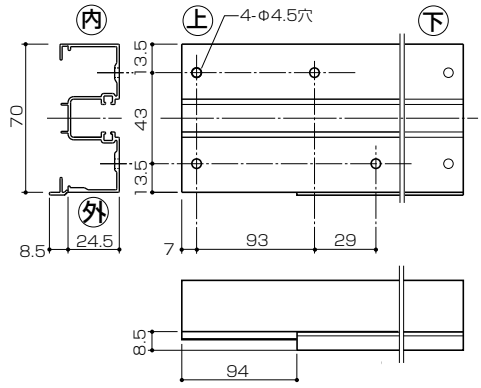

●側面腰パネル部分では、FIX下枠BをFIX下枠Aに取換え、
縦部材は以下のような切詰めを行ってください。

〔側面縦部材〕

■縦枠加工

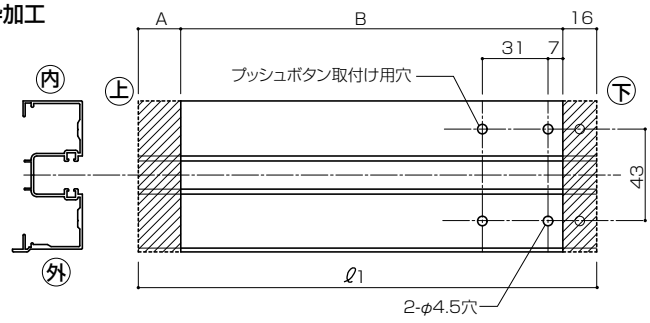

■躯体枠加工

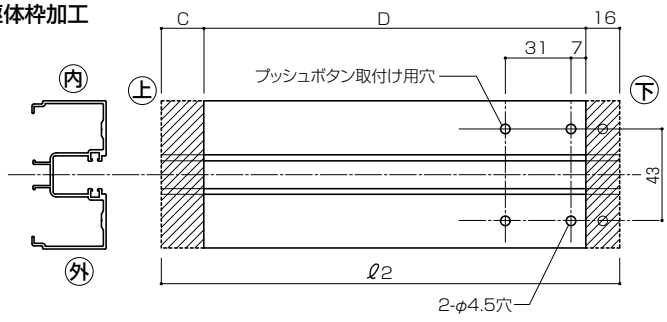

	サマンテラス		カーブテラスⅡ
	5尺	6尺	5尺・6尺
A	339	339	400
B	2219	2219	2010.5
C	392	339	400
D	2467.5	2520.5	2010.5
ℓ1	2574		2426.5
ℓ2	2875.5		2426.5

●側面FIX下枠B
コーキングシーラーをFIX下枠A用に加工してください。

〔Fix下枠A〕

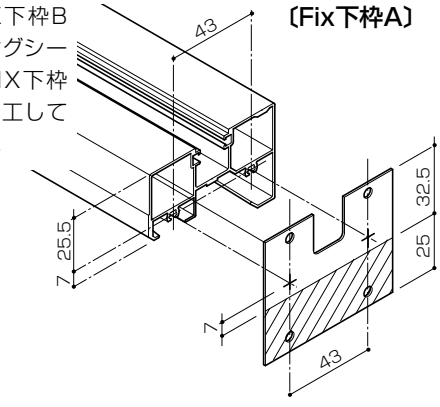

上部補強火打ちの取付け

■部材の加工

■上部補強火打ちの加工

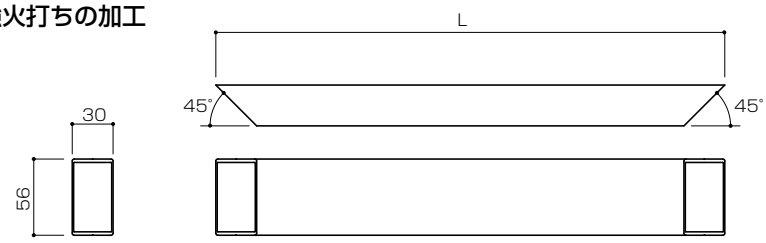

	L	
	正面4枚建	その他
3尺	351	390
4尺	492	531
5尺	633	672
6尺	774	813

【サマンテラス納まり】

■側面ランマ無目

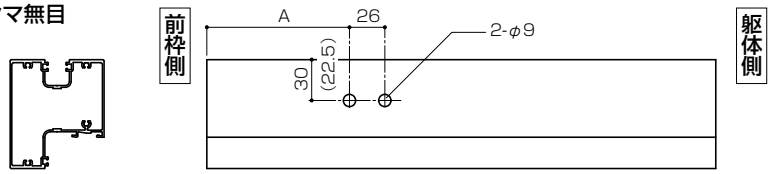

■正面ランマ無目

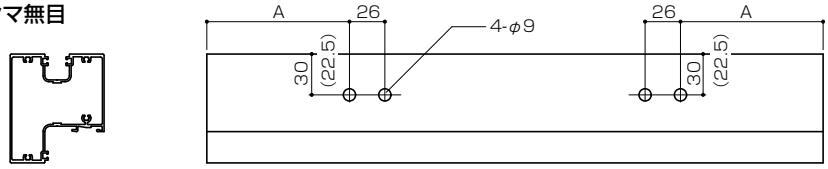

	A	B
3尺	215.5	187.5
4尺	315.5	287.5
5尺	415.5	387.5
6尺	515.5	487.5

■4枚障子用無目

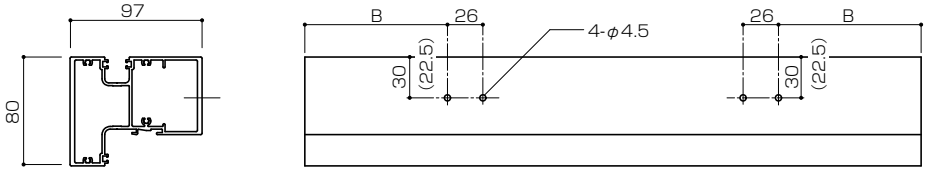

※（　）内寸法は正面テラスサッシ、側面FIX高窓・ドア納まりの時

【カーブテラスⅡ納まり】

■側枠

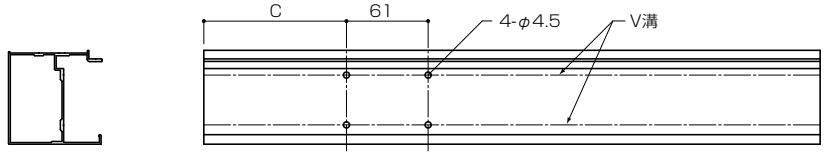

	C	D
3尺	227	244.5
4尺	327	344.5
5尺	427	444.5
6尺	527	544.5

■側枠カバー

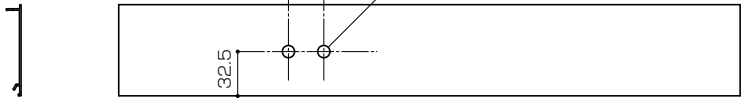

■前枠

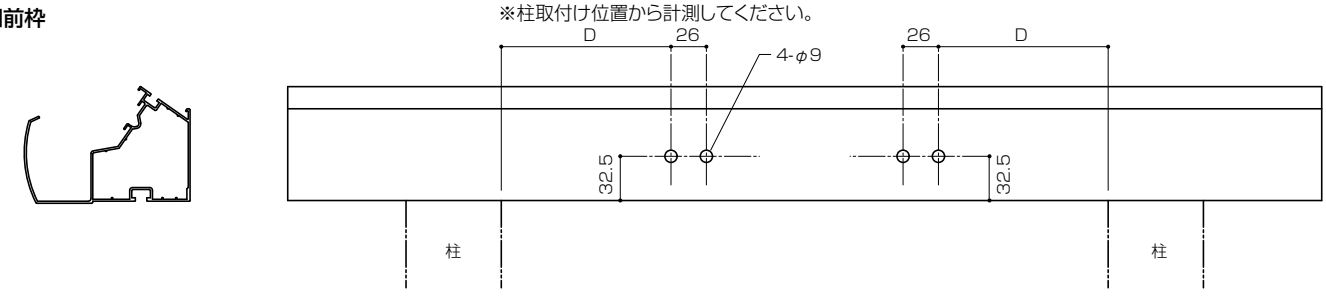

■納まり図

【サマンテラス納まり】

●上部補強火打ちはランマ用無目に取り付けます。

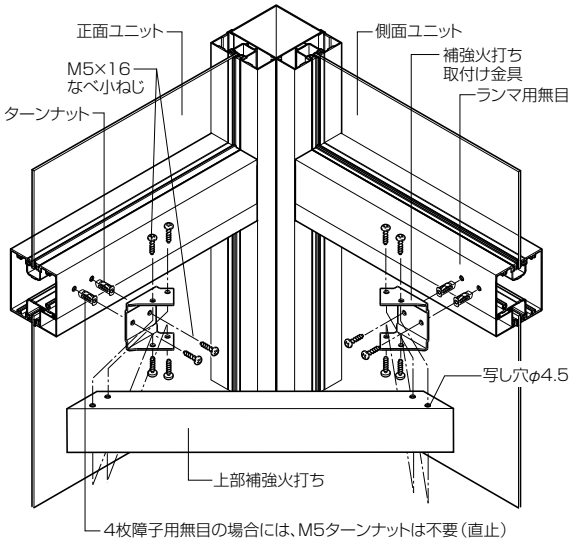

【カーブテラスⅡ納まり】

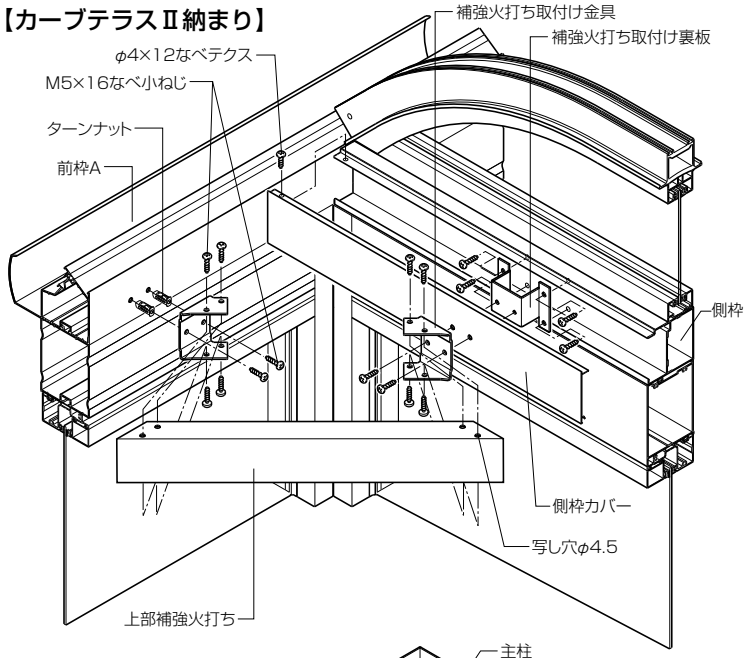

■筋かいの取付け

●屋根置き式

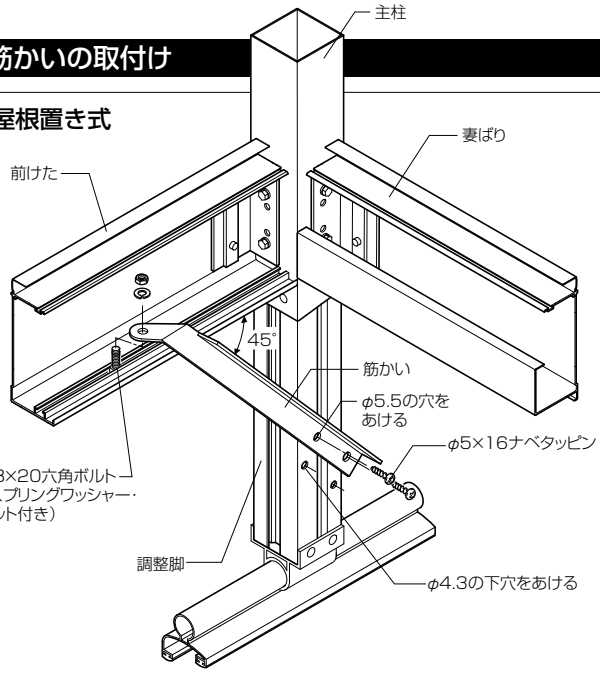

●柱建て式

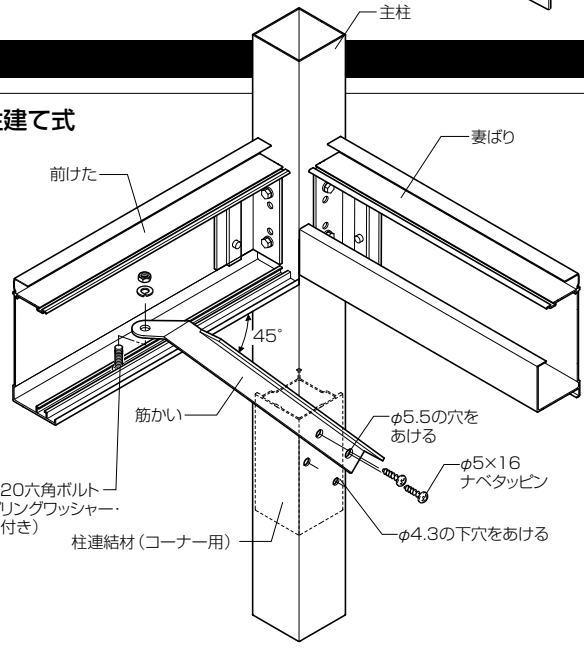

■柱連結材の取付け

●あらかじめ2分割した主柱連結材を主柱の下部より挿入し、右の図の位置にM4×12なべ小ねじで固定してください。（筋かい取付け裏板として使用）

●柱連結材（コーナー用）

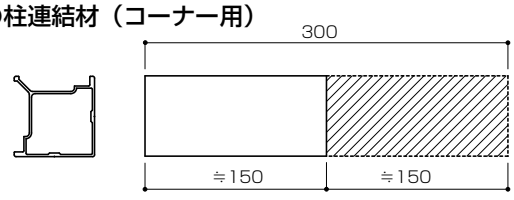

●主柱

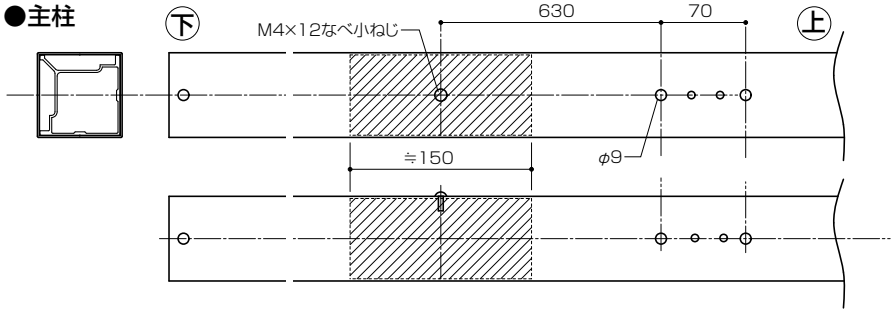

■連棟の場合（連結根太に取り付ける場合）

●水受け材を右図のように連結根太アタッチメントにねじ止めします。

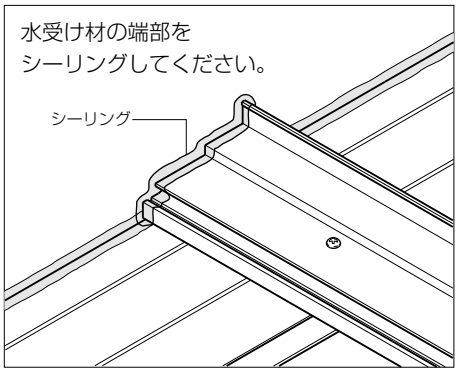

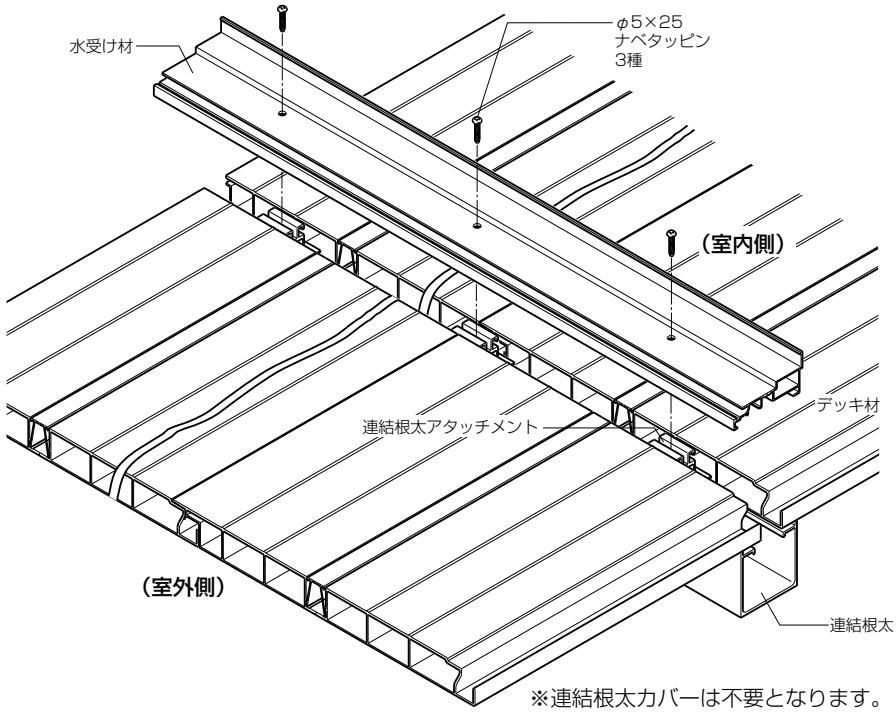

※連結根太カバーは不要となります。

■パネル・ガラス寸法表（スタンダードデッキ納まり）

正面【サマンテラス・カーブテラスⅡ】

		関東間	関西間	関東間
①	ランマ	148×1737	148×1937	サマンテラス
②	高　窓	764×　824	764×　924	共通
③	FIX窓下	888×　850	888×　950	
④	ランマ	108×1303	108×1428	サマンテラス
⑤	高　窓	764×　623	764×　685	共通
⑥	FIX窓下	888×　866	888×　940	
⑦	ランマ	148×1725	148×1880	サマンテラス
⑧	高　窓	764×　818	764×　896	共通
⑨	FIX窓下	888×　844	888×　922	
⑩	ランマ	108×1751	108×1905	サマンテラス
⑪	高　窓	764×　847	764×　924	共通
⑫	FIX窓下	888×　857	888×　935	
⑬	高　窓	724×　623	724×　685	カーブテラスⅡ
⑭	高　窓	724×　847	724×　924	

側面【サマンテラス・カーブテラスⅡ】

			5尺	6尺	用途
サマンテラス	①	ランマ	285・530×1400	–	
	②		–	285・430×832	
	③		–	438・583×832	
	④		–	374・519×832	
	⑤		–	527・672×832	
共通	⑥	FIX	888×682	888× 832	
	⑦		914×682	914×832	
	⑧		–	914×739	
	⑨		–	875×739	
	⑩	高　窓	764×656	764×806	
	⑪	ド　ア	1584×745		1枚ガラス
			781×745		中桟付き上
			697×745		中桟付き下
カーブテラスⅡ	⑫	FIX	–	124×1700	

〈パネル・ガラスのみ込み寸法〉

■引違い窓・テラス=片側6mm
〔グレチャン使用〕

■ドア＝片側7mm〔グレチャン使用〕

■Fix〔後付けビード使用〕

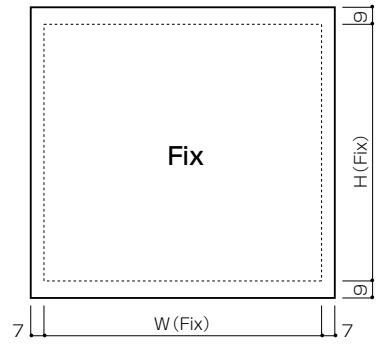

※窓下にはガラスを入れないでください。
割れると危険です。

■正面姿図

〈サマンテラス接続タイプ〉

1.0間

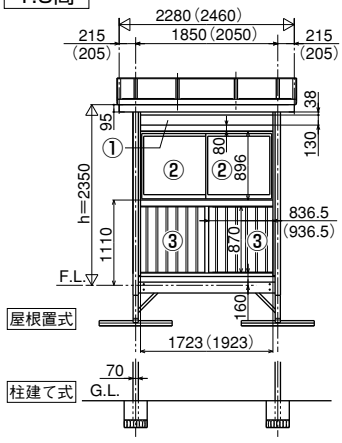

ほせるんです　スタンダードデッキ

2.0間 ＋ 1.5間

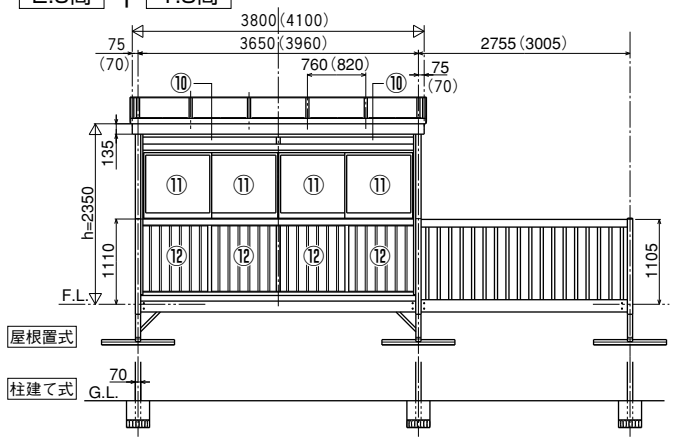

1.5間

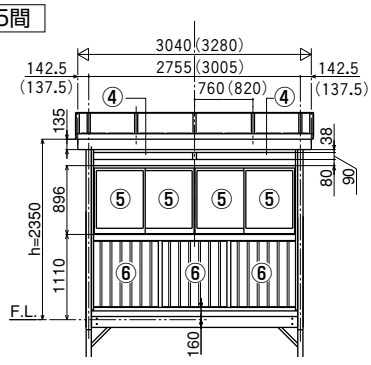

2.0間

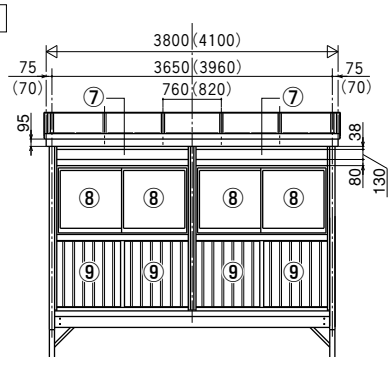

〈カーブテラスⅡB型接続タイプ〉

1.0間

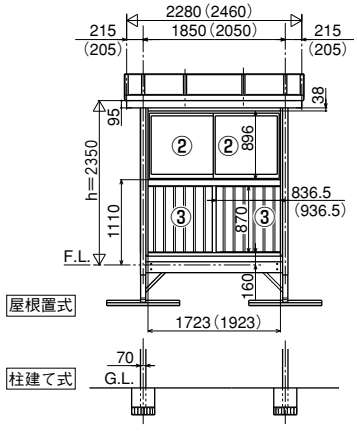

ほせるんです　スタンダードデッキ

2.0間 ＋ 1.5間

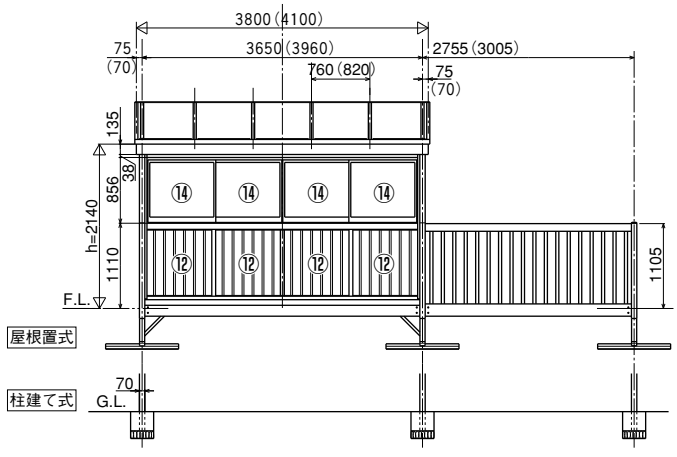

1.5間

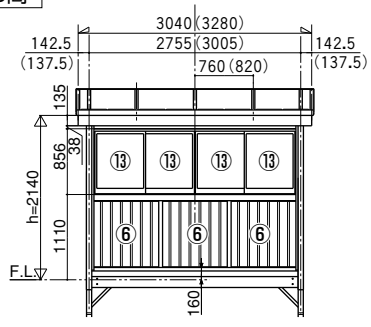

2.0間

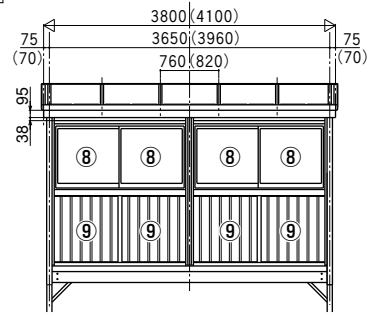

■側面姿図

〈サマンテラス接続タイプ〉

5尺 高窓

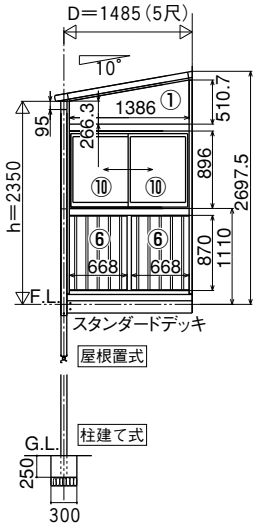

6尺 高窓

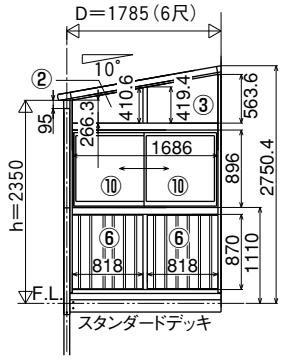

5尺 FIX

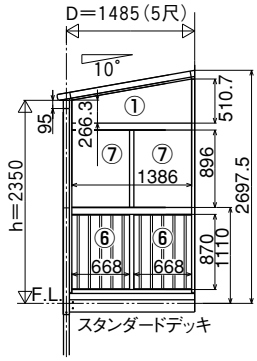

6尺 FIX

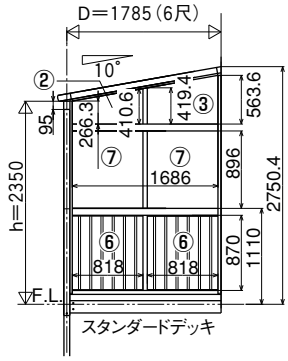

6尺 ドア

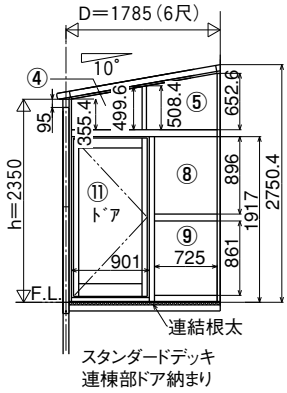

〈カーブテラスⅡB型接続タイプ〉

5尺 高窓

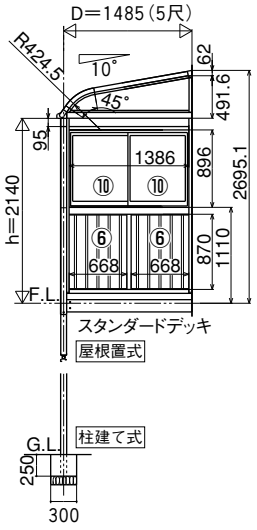

6尺 高窓

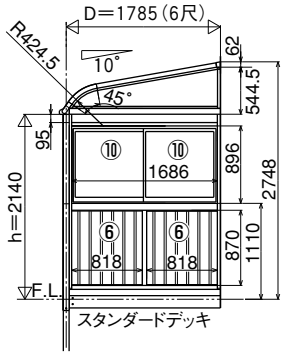

5尺 FIX

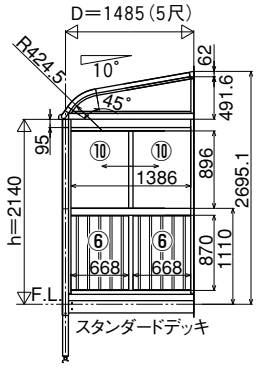

6尺 FIX

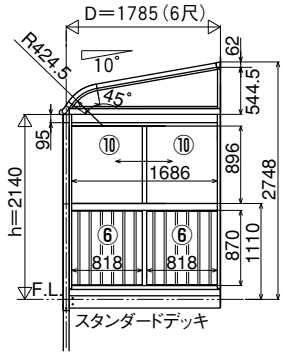

6尺 ドア

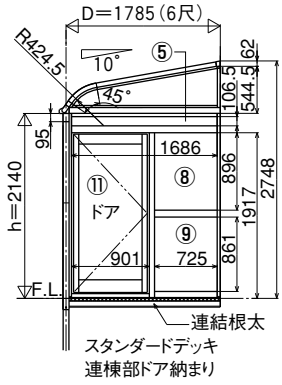

■基本断面図

〈サマンテラス接続タイプ〉

●縦断面図

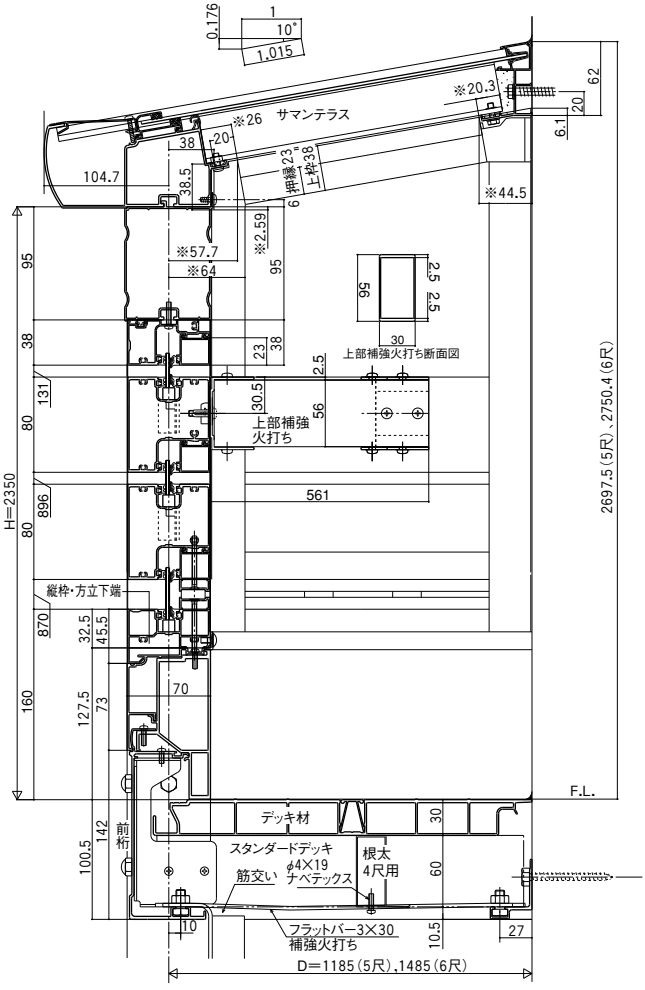

※印寸法は施工クリアランスを　含んだ寸法である

〈カーブテラスⅡB型接続タイプ〉

●縦断面図

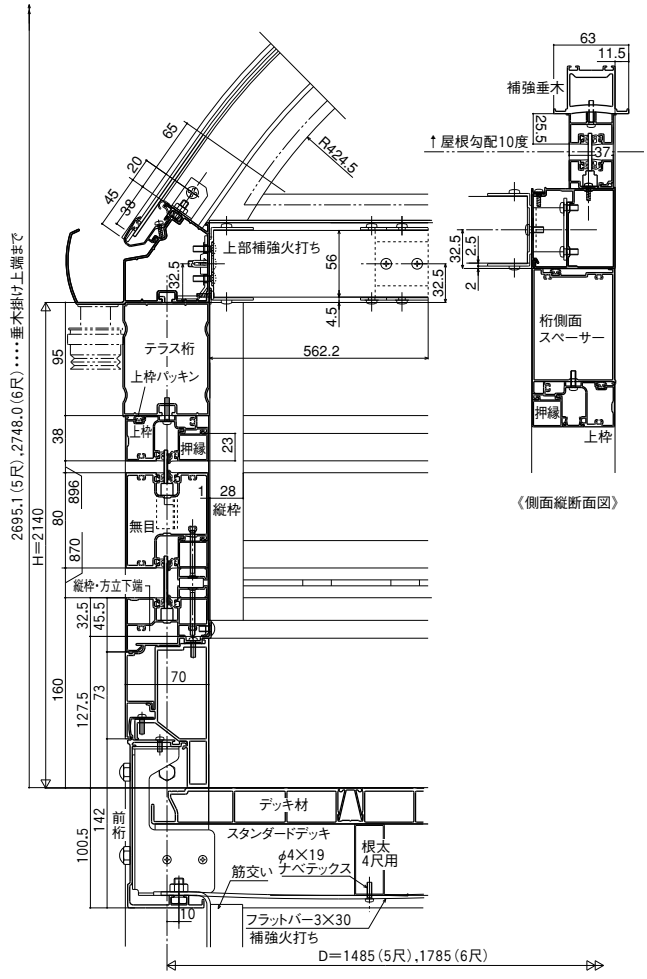

〈共通〉

●横断面図

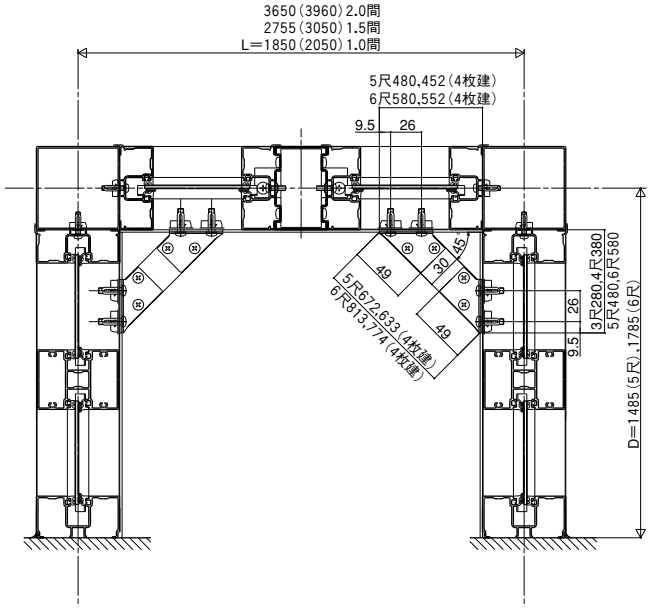

テラスサッシ（手すり付き）の取付け

■各部名称図及び取付け順序

●**取付け順序**〔詳細は、ほせるんです本体を参照してください。〕

1 フレームの組立て

・前桁及び妻桁に下胴縁取付けブラケットを取り付ける。
・柱に笠木取付けブラケットを取り付ける。

2 各ユニットの取付け

・各部材の加工

3 手すりの取付け

■下胴縁アタッチ切断寸法

〈前面〉

間　口	関東間	関西間
1.0	1780	1980
1.5	2685	2935
2.0	3580	3890

〈側面〉

出　幅	
3尺	850
4尺	1150
5尺	1450
6尺	1750

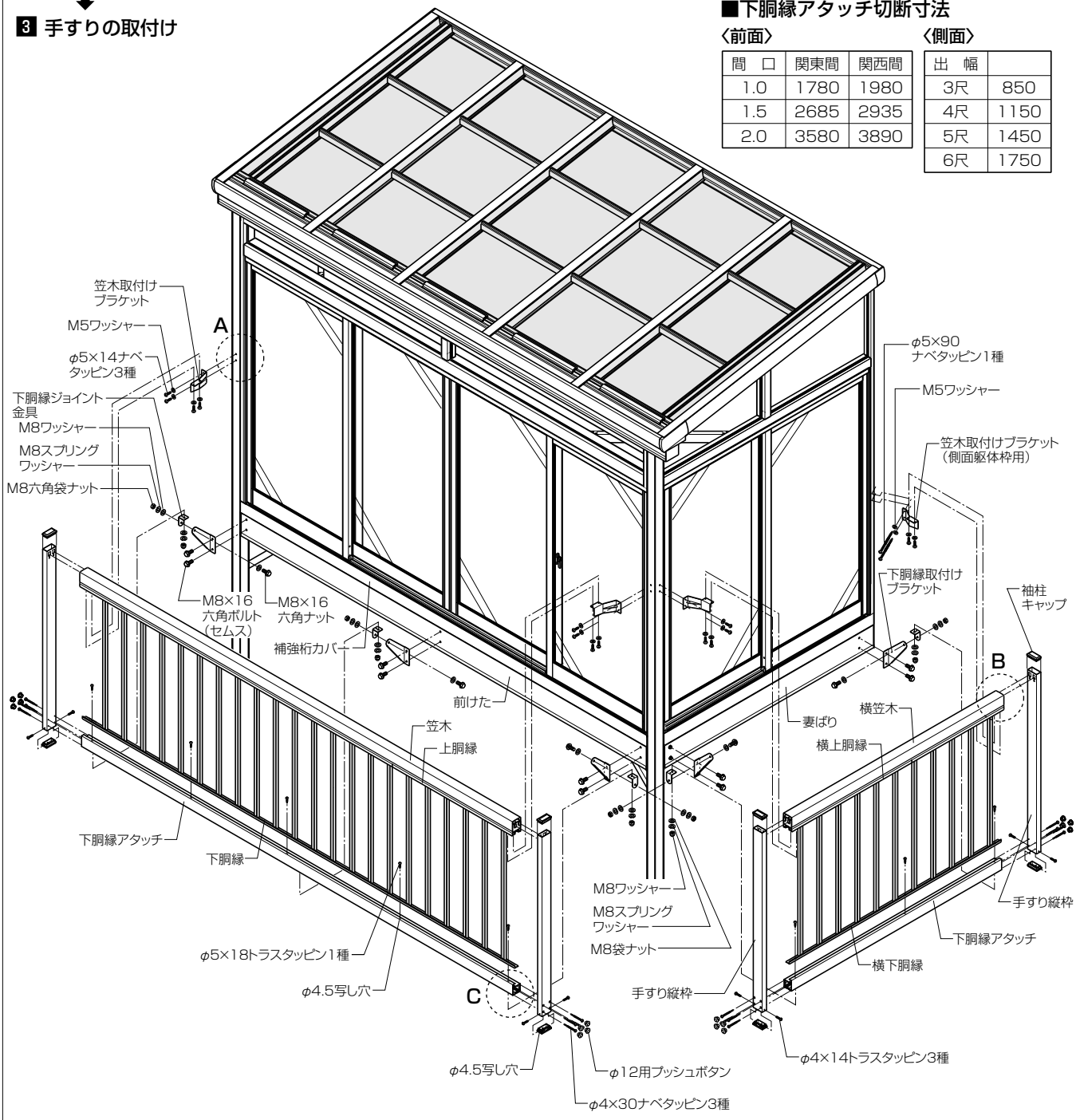

■A部詳細図

※右記のようにテラス柱に穴をあけ、笠木取付けブラケットを取り付けてください。

※柱連結スリーブには、φ4.5の写し穴をあけてください。

●主柱

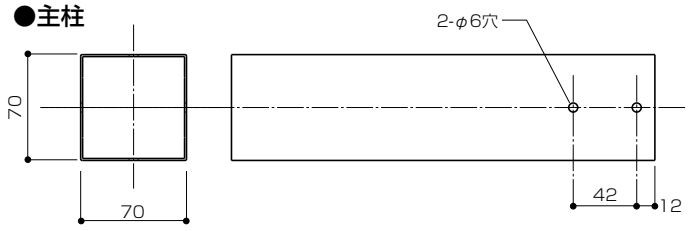

■B部詳細図

※手すり側面の笠木躯体側には、笠木ジョイントブロック（X5V02）を取り付けてください。

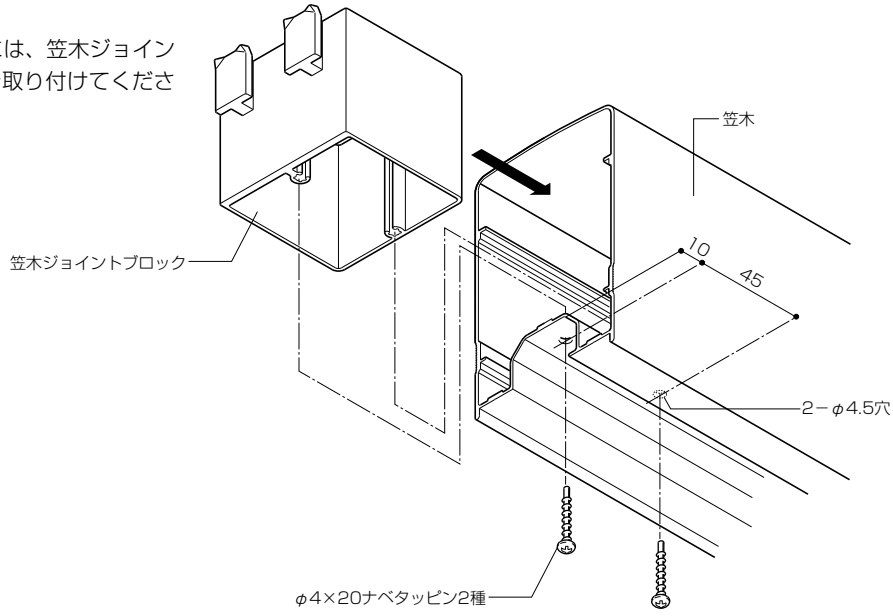

■C部詳細図

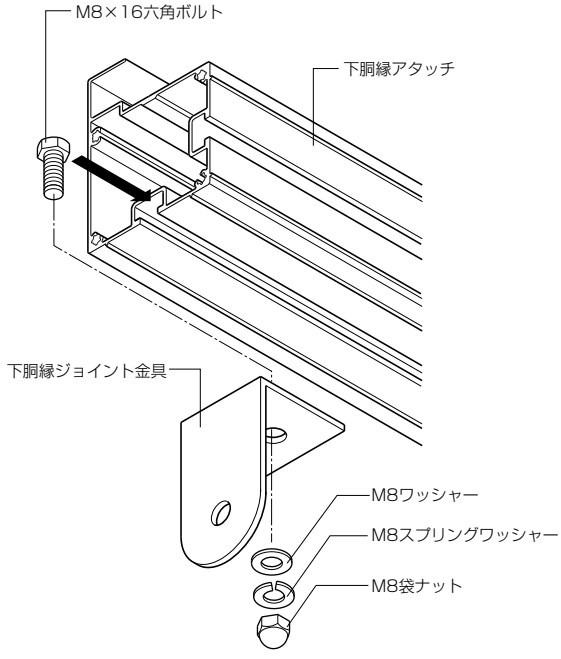

■部材の加工

■縦部材の加工

〈正面縦枠の加工〉

●正面縦枠は右記のように切詰め及び穴あけを行ってください。

■切詰めA寸法

（単位：mm）

	2枚建	4枚建
サマンテラス	50	90
カーブテラスⅡ型	260	300

※カーブテラスⅡB型接続の場合は、○印のみ加工してください。

※（　）は2枚建時の寸法です。

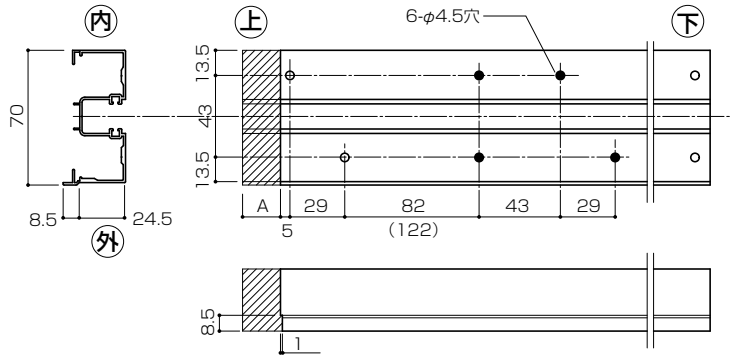

〈側面縦枠の加工〉

●側面の縦部材は右記のように加工してください。

※サマンテラス接続タイプ〔側面縦枠〕

■切欠きA寸法

（単位：mm）

2枚建	94
4枚建	134

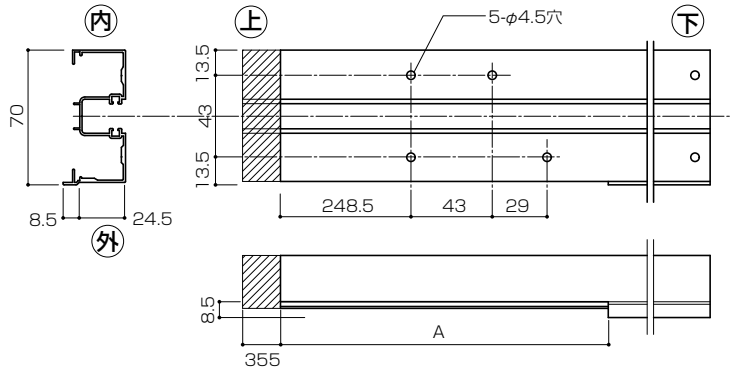

※カーブテラスⅡB型接続タイプ

■切欠きA寸法

（単位：mm）

2枚建	94
4枚建	134

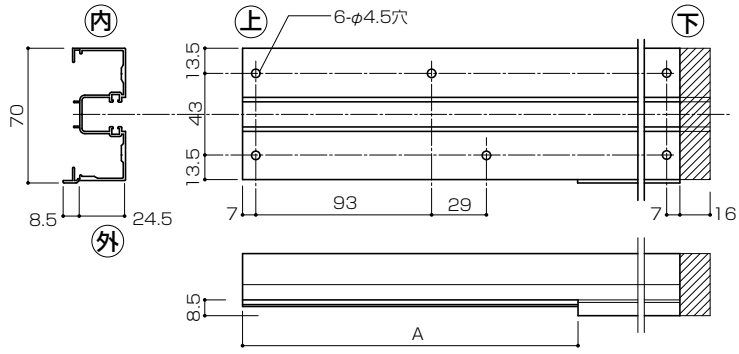

〈手すり縦枠の加工〉

●柱下部に水抜き穴を必ずあけてください。

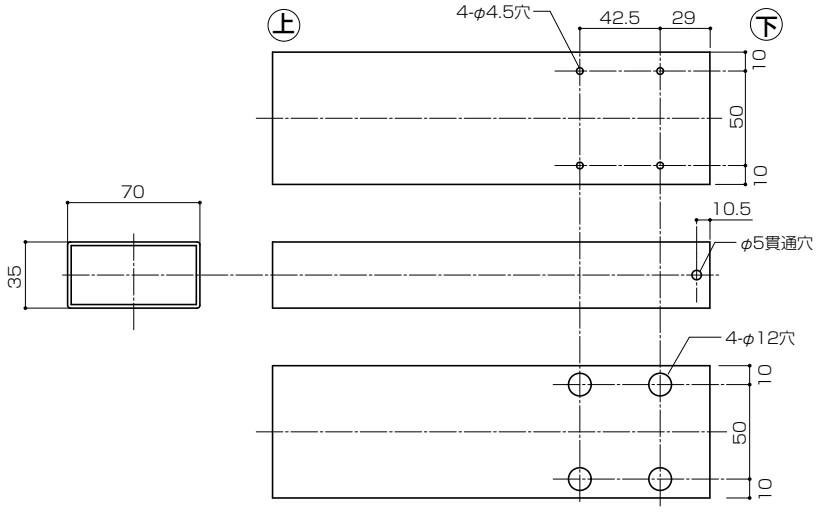

〈躯体枠の加工〉

※サマンテラス接続タイプ

■A・B加工寸法　（単位：mm）

	出幅	A
サマンテラス	5尺	408
	6尺	355

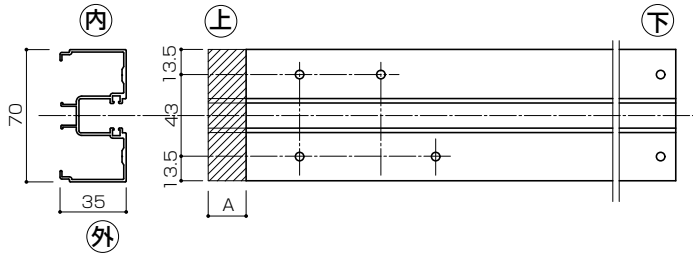

※カーブテラスⅡB型接続タイプ

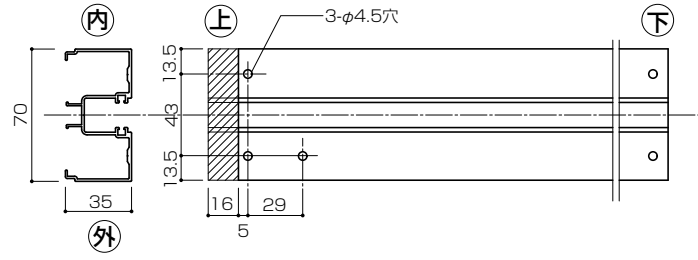

〈中間方立（ランマ用）の加工〉

※正面ランマ用（サマンテラス接続タイプのみ）

■切詰めA寸法

（単位：mm）

2枚建	315
4枚建	355

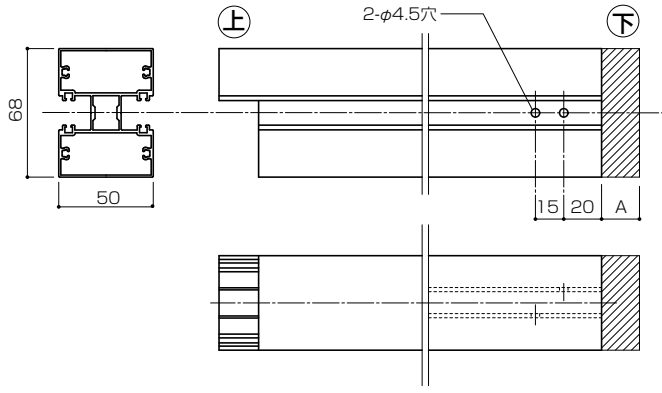

※側面ランマ用（サマンテラス接続タイプのみ）

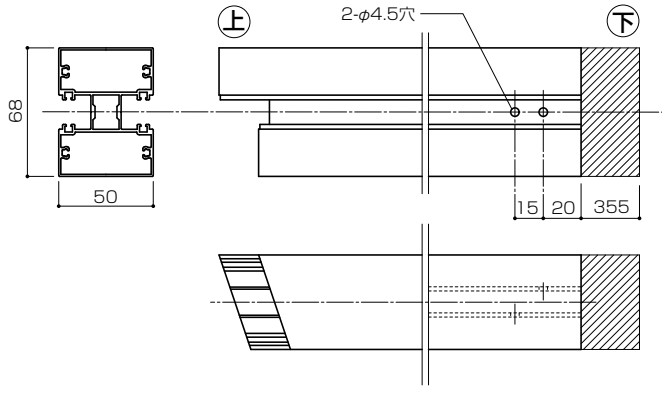

■取付け詳細図

■下胴縁取付けブラケットの取付け（前面中間1.5間,2.0間のみ,側面躯体側）

※スタンダードデッキ組立て前に取り付けてください。

※右記のように前桁及び妻桁に穴あけを行い、下胴縁取付けブラケットを取り付けてください。

※前桁両端及び側面前桁側のブラケットは、スタンダードデッキに同梱のM8×16六角ボルト（セムス）で前桁および妻桁と一緒に固定してください。

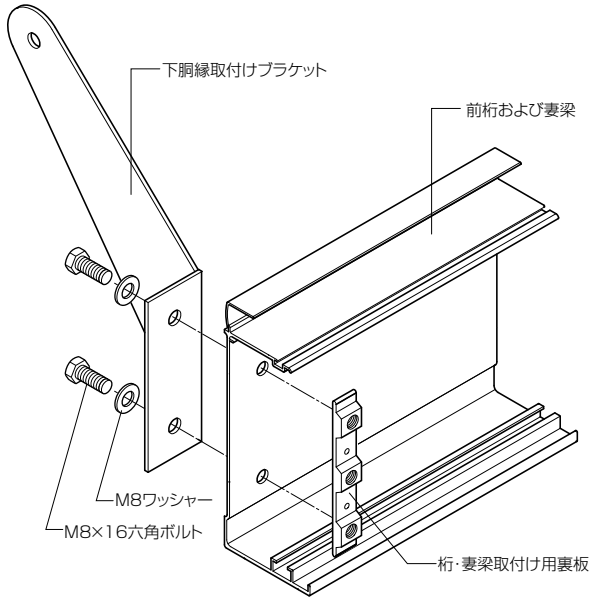

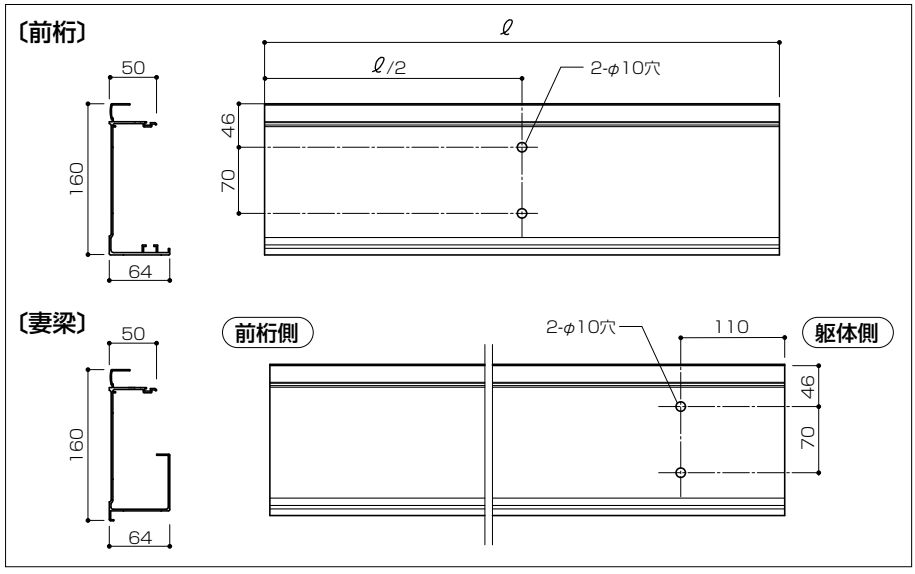

■笠木取付けブラケット（側面躯体側用）の取付け

※笠木取付けブラケット（側面躯体側用）は、必ず躯体の柱・間柱などの構造材に取り付けてください。

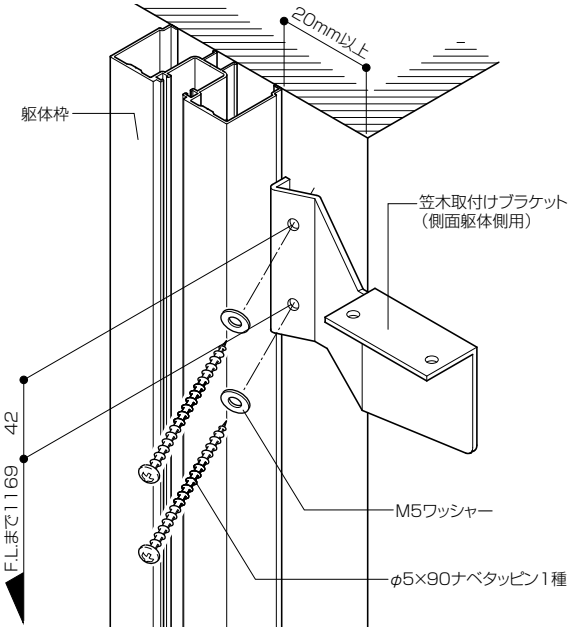

■正面姿図

〈サマンテラス接続タイプ〉

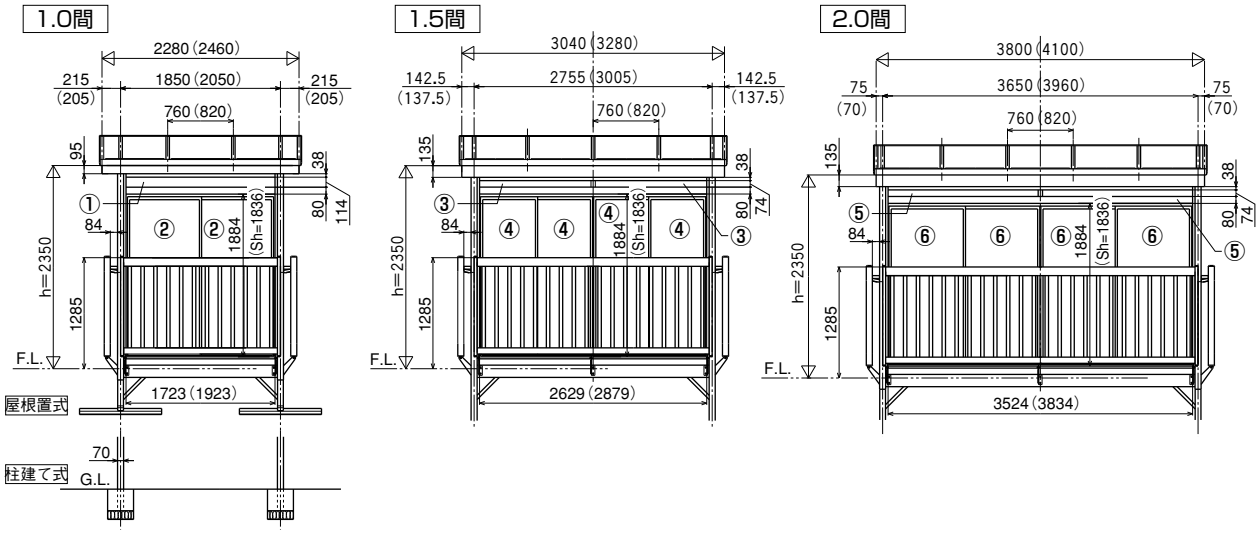

〈カーブテラスⅡB型接続タイプ〉

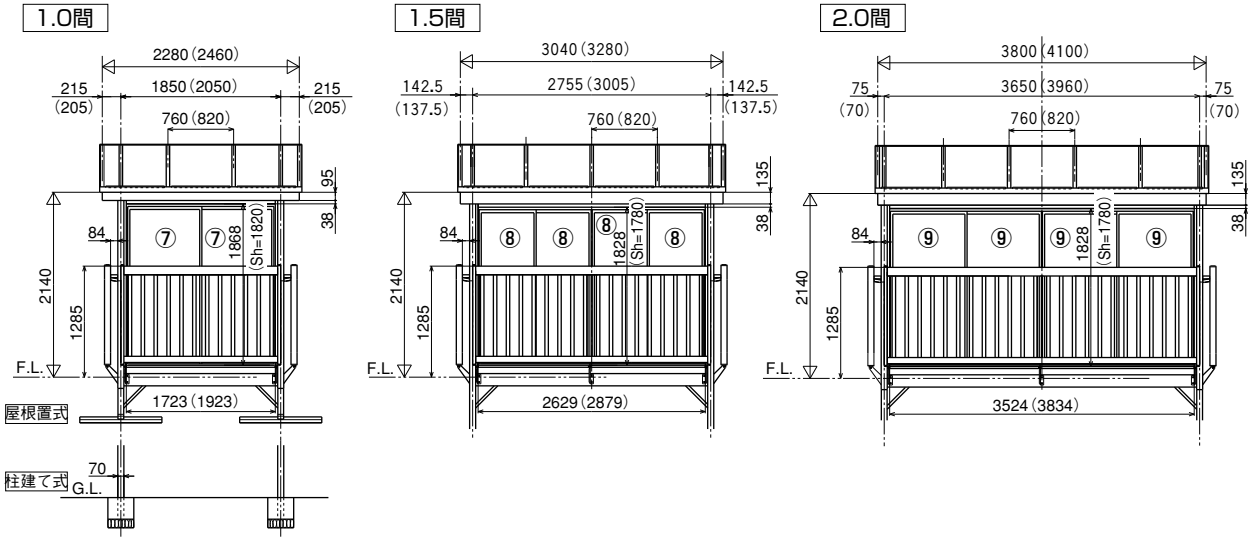

■側面姿図

〈サマンテラス接続タイプ〉

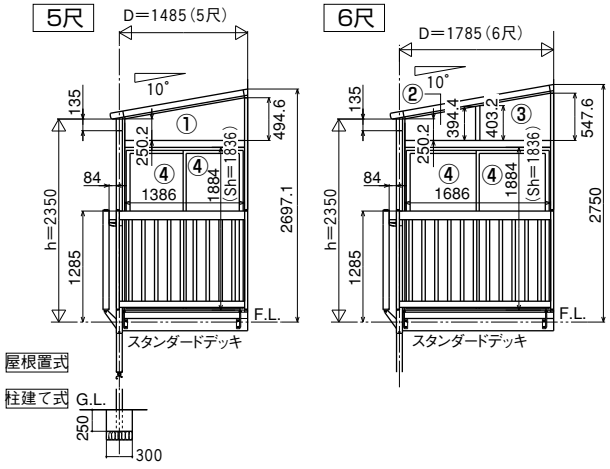

〈カーブテラスⅡB型接続タイプ〉

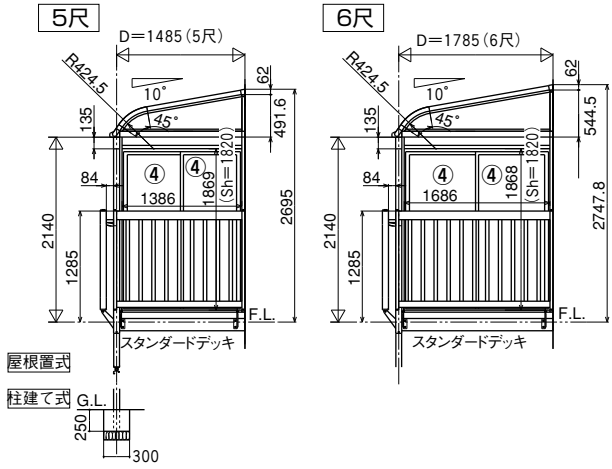

■基本断面図

〈サマンテラス接続タイプ〉

●正面縦断面図

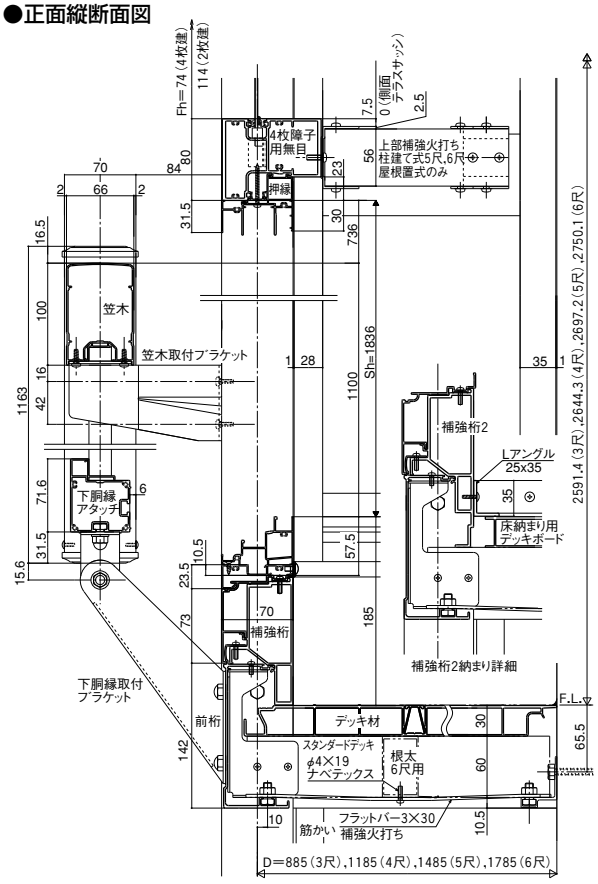

〈カーブテラスⅡB型接続タイプ〉

●正面縦断面図

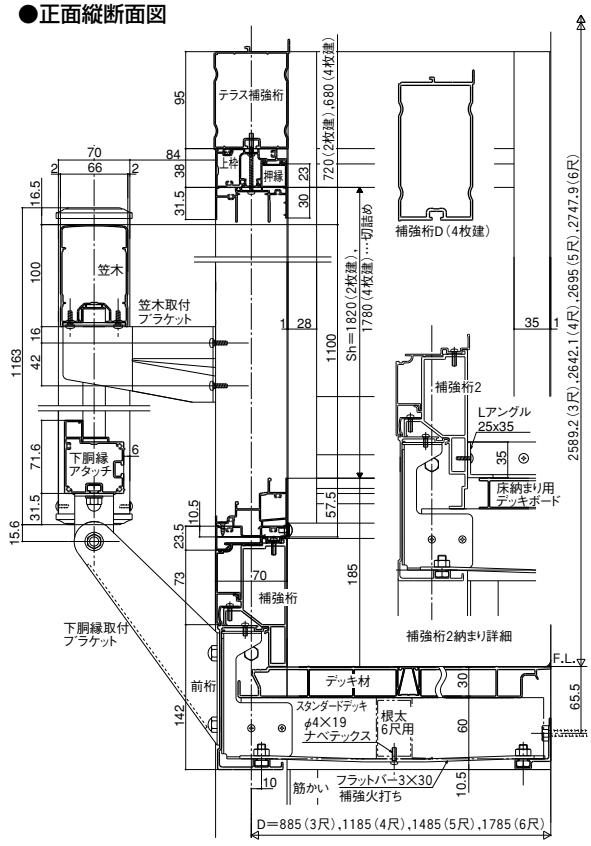

〈共通〉

●側面縦断面図

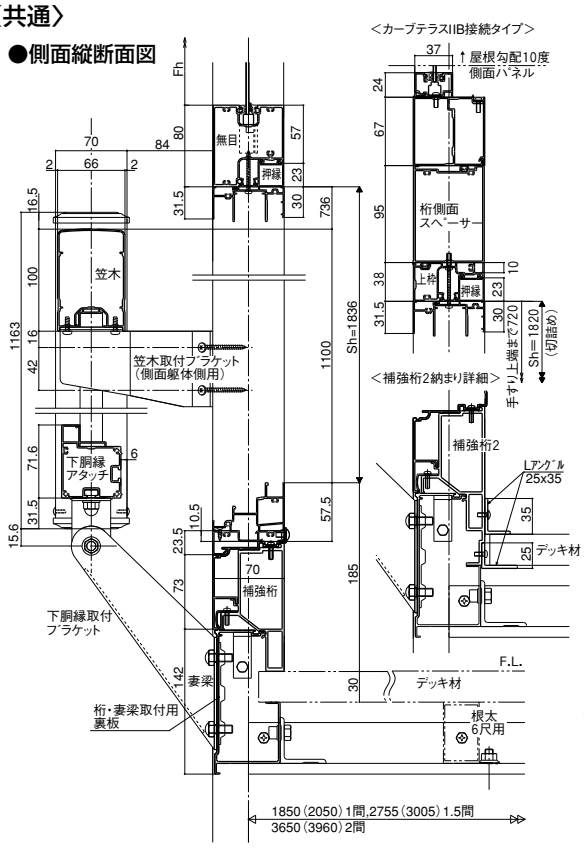

●横断面図

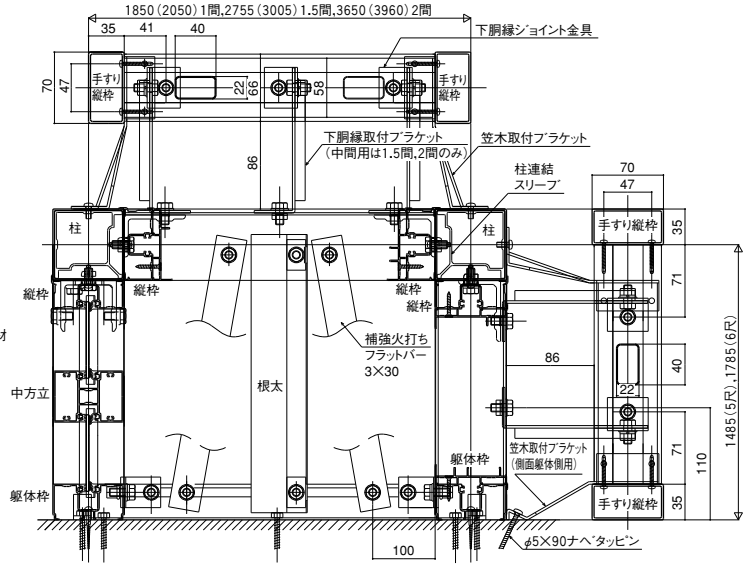

（　）内は関西間

■パネル・ガラス寸法表

【正面】

				関東間	関西間	備考
①	ランマ			132×1737	132×1937	サマンテラス接続
②	テラス	一枚ガラス		1731× 801	1731× 896	
		中桟付き	上	842× 801	842× 896	
			下	841× 801	841× 896	
③	ランマ			92×1303	92×1428	
④	テラス	一枚ガラス		1731× 601	1731× 663.5	
		中桟付き	上	842× 601	842× 663.5	
			下	841× 601	841× 663.5	
⑤	ランマ			92×1750.5	92×1905.5	
⑥	テラス	一枚ガラス		1731× 825	1731× 897.5	
		中桟付き	上	842× 825	842× 897.5	
			下	841× 825	841× 897.5	
⑦	テラス	一枚ガラス		1715× 801	1715× 896	カーブテラスⅡB型接続
		中桟付き	上	834× 801	834× 896	
			下	833× 801	833× 896	
⑧	テラス	一枚ガラス		1675× 601	1675× 663.5	
		中桟付き	上	814× 601	814× 663.5	
			下	813× 601	813× 663.5	
⑨	テラス	一枚ガラス		1675× 825	1675× 897.5	
		中桟付き	上	814× 825	814× 897.5	
			下	813× 825	813× 897.5	

〈パネル・ガラスのみ込み寸法〉

■テラス＝片側6mm〔グレチャン使用〕

■Fix〔後付けビード使用〕

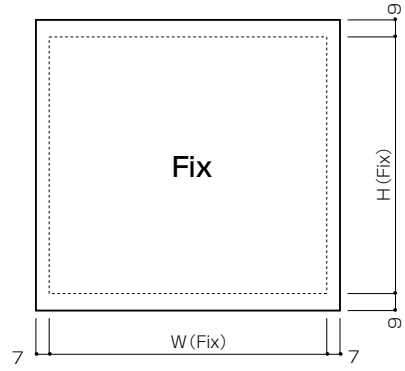

【側面】

				5 尺	6 尺	備考
①				267·513.6×1400		
②					267·414× 832	
③					420·567× 832	
④	一枚ガラス			1731× 632	1731× 782	サマンテラス接続
	中桟付き		上	841× 632	841× 782	
			下	842× 632	842× 782	
	一枚ガラス			1715× 632	1715× 782	カーブテラスⅡB型接続
	中桟付き		上	825× 632	825× 782	
			下	826× 632	826× 782	

MAG-853
7-990927.①.㊐

トステム株式会社
本社 〒136-8535東京都江東区大島2-1-1

●掲載商品に関する商品相談窓口…… TEL03(3638)8208

1999年10月1日現在

商品改良のため、予告なしに仕様の変更を行うことがありますのでご了承ください。

ご用命は