サマンテラス

前枠倒れ止め部品

■前枠・端部垂木・連結部垂木の加工

●前枠（標準タイプ）

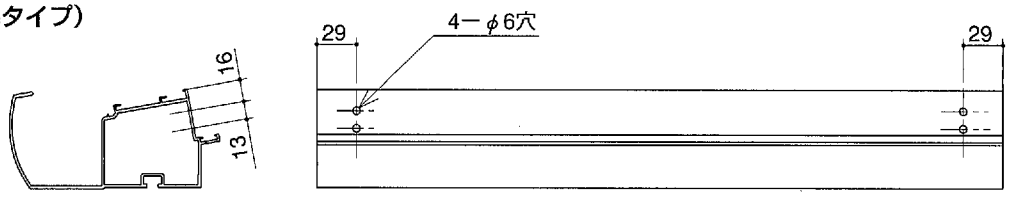

●前枠（連結タイプ）

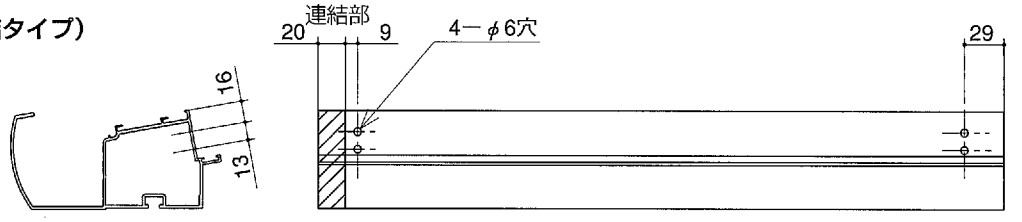

●端部垂木

（前枠側）※小口に部品が付いている方が前枠側になります。

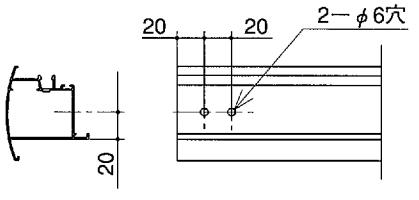

●連結部垂木

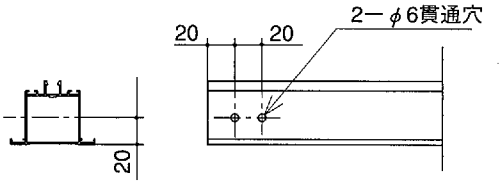

■取付け手順

（標準タイプ）

❶前枠に前枠倒れ止めを、垂木に垂木ストッパーを固定します。
❷前枠倒れ止めに端部垂木を取り付けた後、前枠と端部垂木を固定します。
❸前枠と垂木を固定します。

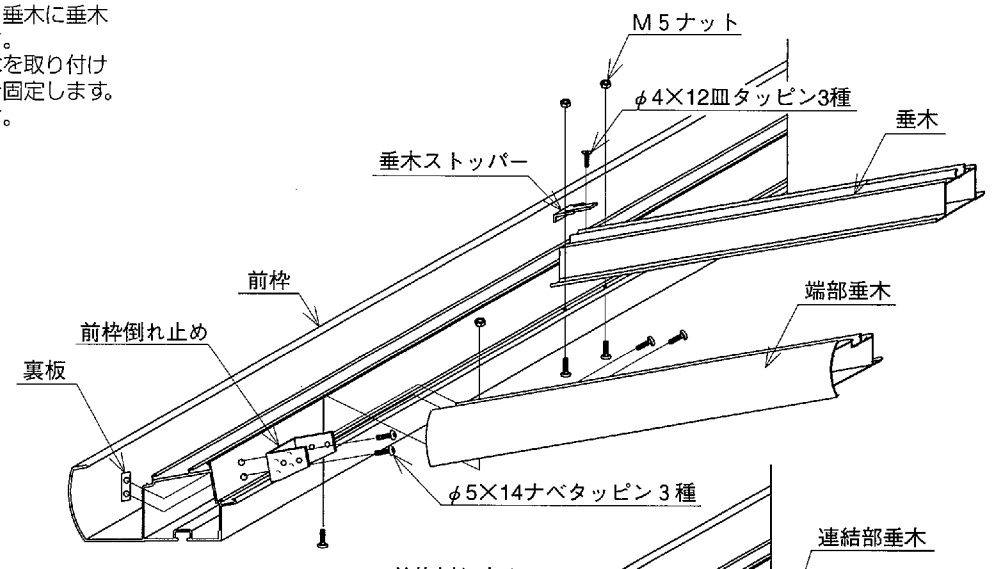

（連結タイプ）
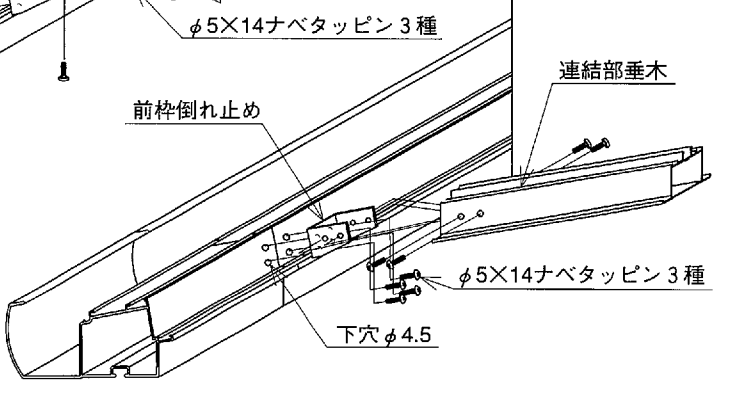
❶前枠の連結部に下穴φ4.5をあけ、前枠倒れ止めを固定します。
❷前枠と連結部垂木を固定します。