TOSTEM トーヨーサッシ株式会社

フラットデッキ〈控え棒セット〉取付け説明書

●躯体にデッキ本体を取り付けた後、控え棒を取り付けてください。

■取付け順序

1 控え棒に、取付け台をねじ止めします。

2 笠木連結部と中間梁に下穴あけ後、控え棒（取付け台）をねじ止めします。

※中間梁の取付け台取付け用下穴は、必ず下記に従って穴あけをしてください。

〈胴差しタイプの場合〉

●φ4.5の下穴をあけ、φ5×14丸皿タッピンねじ3種で固定します。

〈柱芯タイプの場合〉

●φ4.6の下穴をあけ、φ5×20皿テクスねじで固定します。

構成図

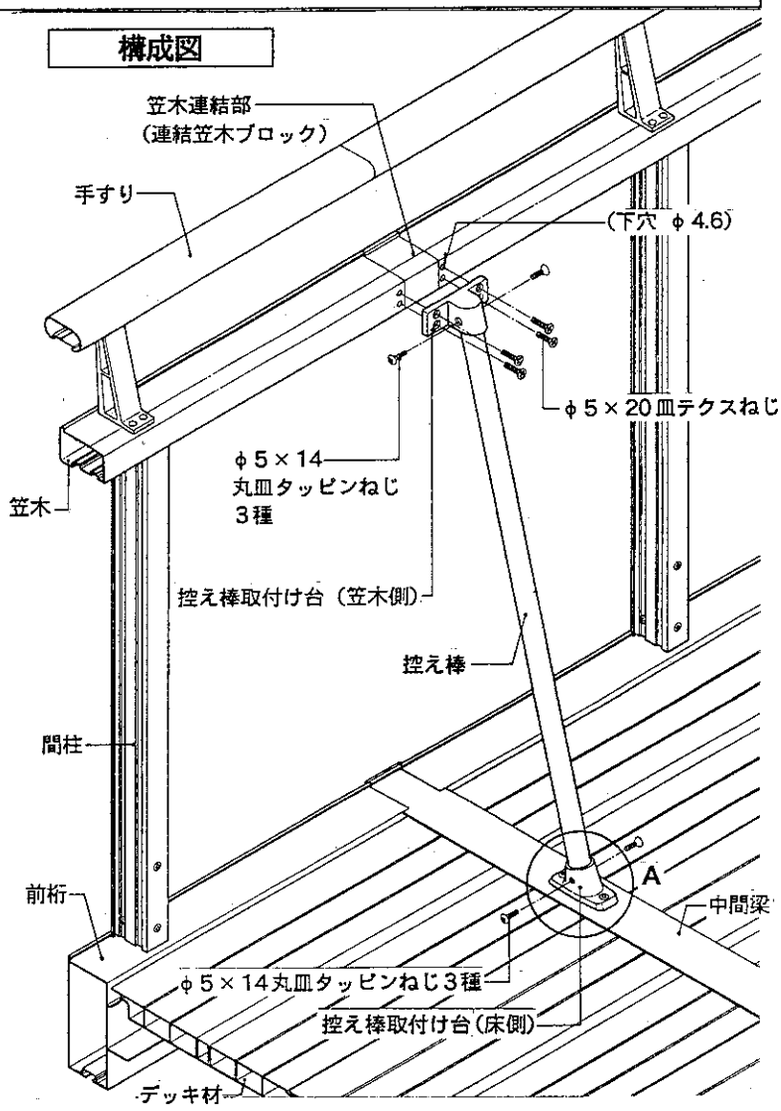

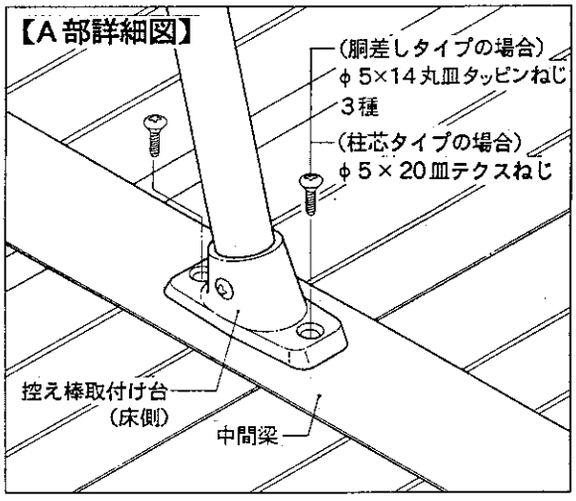
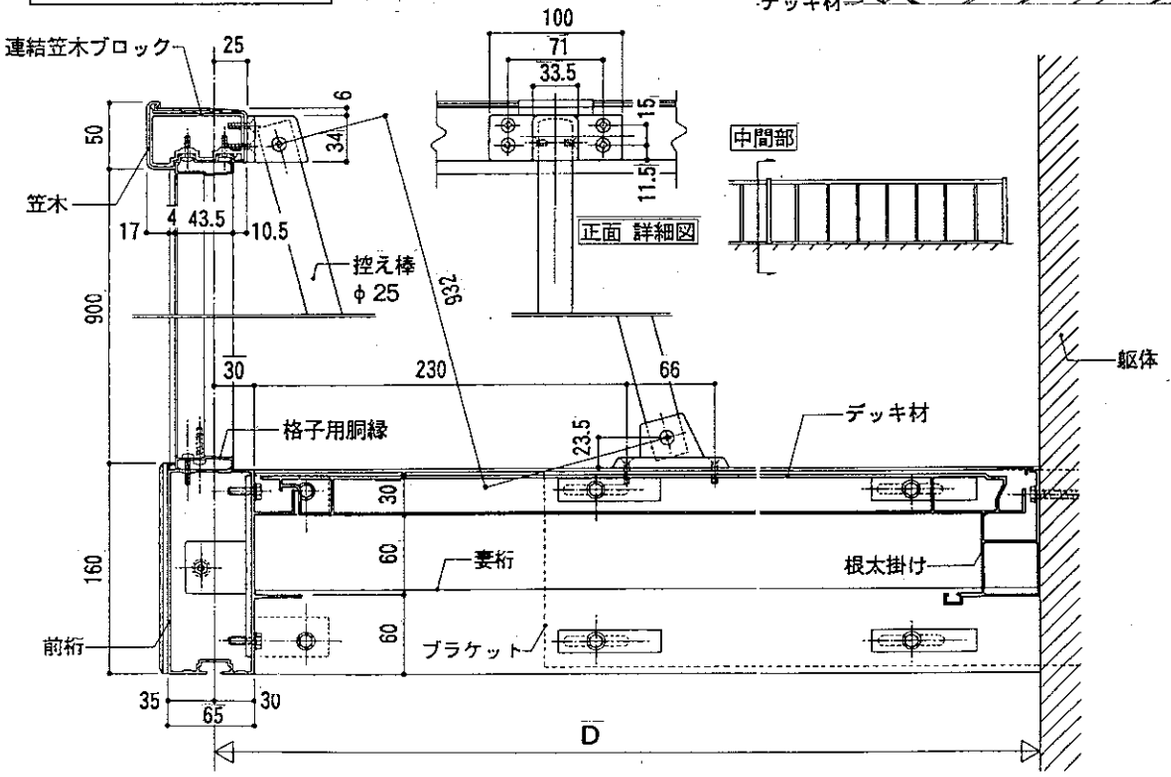
■控え棒納まり図