AYプラグボルト使用方法

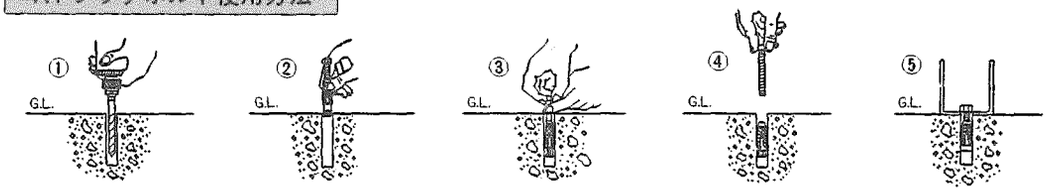

1．先ず14mmのキリを使用してプラグボルトの長さより深い目に穴をあけて下さい。

2．プラグボルトを1．の穴に差し込んで下さい。

3．ボルトを強く引き、ナットの空転止めを外筒にくい込ませて下さい。

4．ボルトを左まわしに緩めて、取り外して下さい。

5．補助柱ブラケット(B)を嵌め込み、ボルトにて締め付けますと、外筒が開き完全に固定されます。

(注)プラグボルトを取り除く場合、一応ボルトを奥へ押し込んでから引き抜いて下さい。

サイクルランド 背面合掌タイプ

取説番号 ME-90

施工順序

1 ブラケットの固定

●柱・梁ジョイナーの肩中の溝にそって、図の様に雨樋ブラケットを固定して下さい。

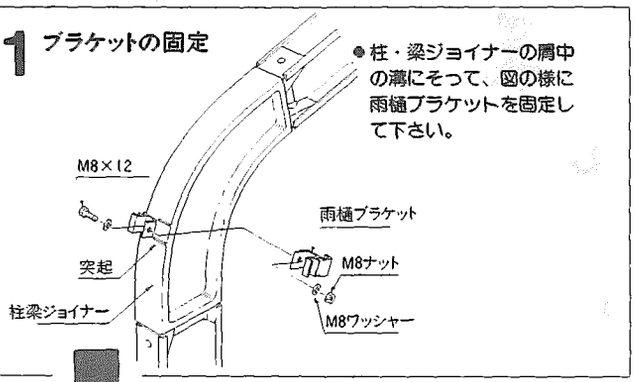

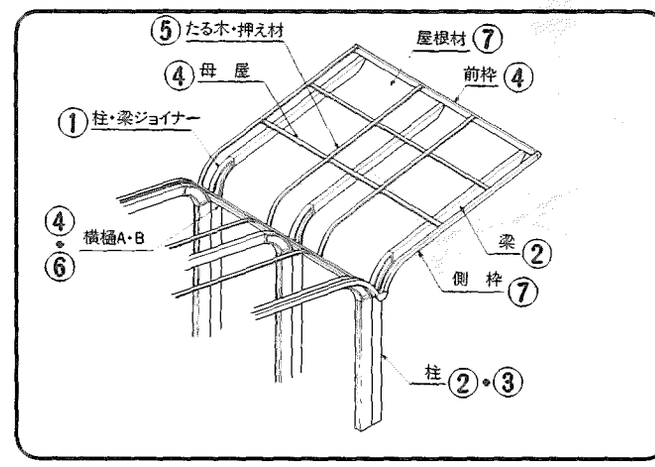

2 柱と梁の組立て

●梁の先端に梁キャップ及び前枠ピースを固定して下さい。さい。
●柱に柱・梁ジョイナー・梁をボルトで固定して下さい。
●柱下端をブラケットで固定して下さい。

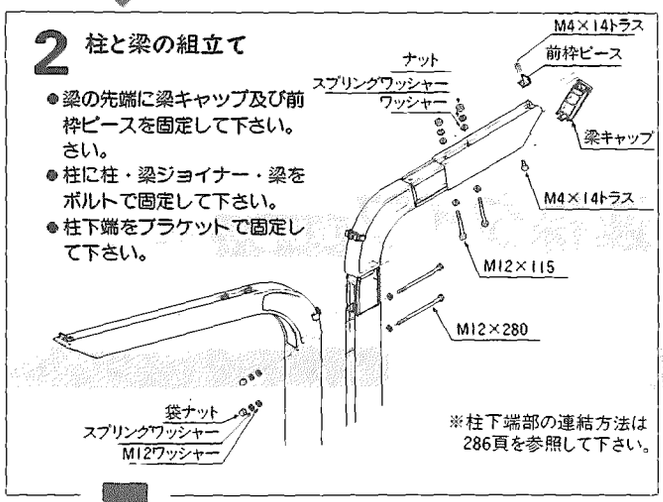

※柱下端部の連結方法は286頁を参照して下さい。

3 柱固定

●柱固定位置は基本納まり図を参照して下さい。
●柱は右図埋め込み深さ600mmの穴を掘り、100mm割ぐり石を入れてつきかためた上でコンクリートで固定して下さい。

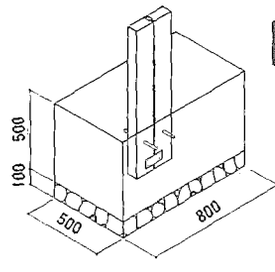

4 横部材の組立て

●前枠・横樋Bにボルト(3本)を差し込んでください。
●母屋に横材ブラケット(3ヶ)を差し込んで下さい。
●横部材をビス・ナットで固定して下さい。
●両サイドの柱から横部材の出寸法は均等にして下さい。
(基本納まり図参照)

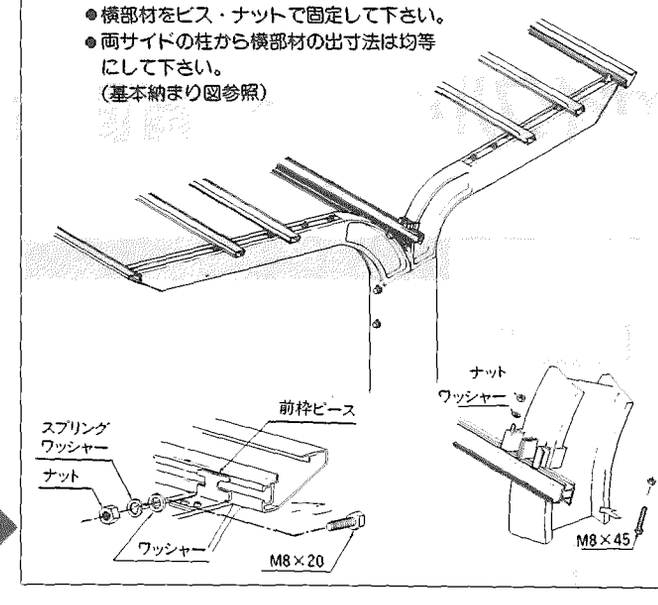

5 たる木の組立て

※たる木の取付けは、横樋、前枠、母屋の順で行なって下さい。
ビスはφ4×25ピアスビスを使用します。

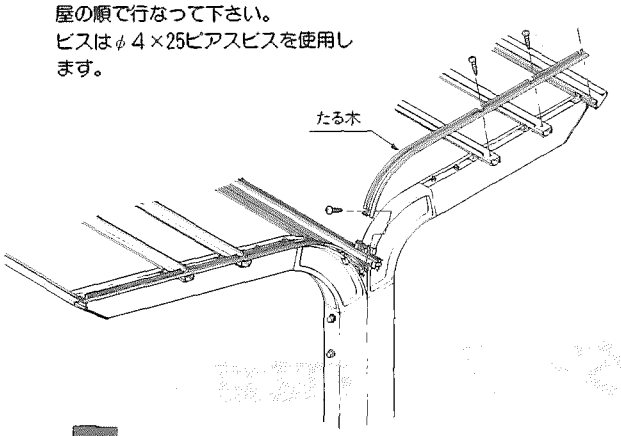

6 横樋Aの組立て

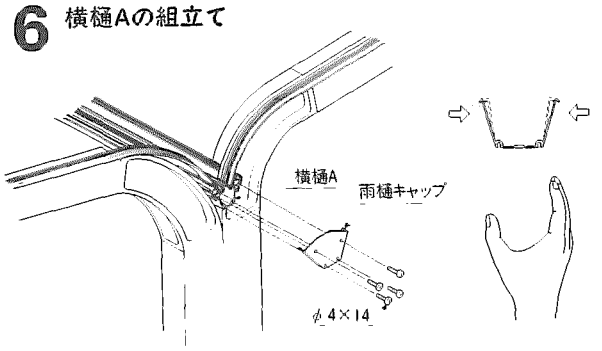

- 横樋Aを図のように内側に押し曲げて横樋Bにはめ込んで下さい。
- 横樋Aは水勾配側に水抜穴がくるるようにセットして下さい。
- 横樋Aの両端にせきを差し込み、コーキングして下さい。
- 樋キャップをビスで固定して下さい。

7 屋根材の組立て

- アクリル板の裏側のマスキングシート(表側は施工完了後)をはがして下さい。
- 基本納まり図を参照してアクリル板を納めて下さい。

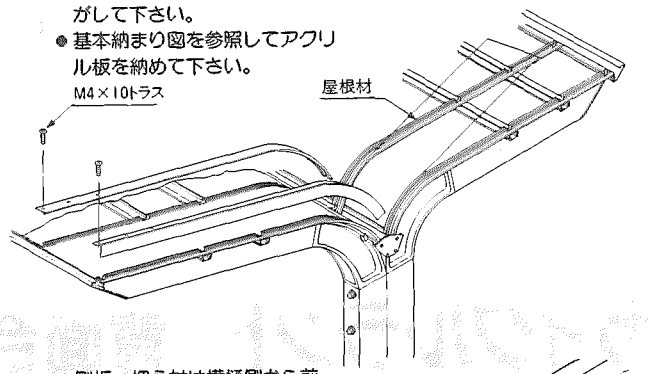

- 側板・押え材は横樋側から前枠側へとビス止めして下さい。
- 前枠キャップは下部を側板にひっかけてから前枠に納めて下さい。

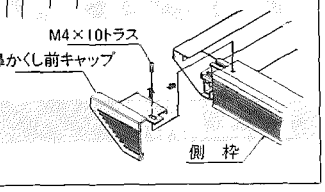

8 雨樋の組立て

単体施工順序(559頁)の6を参照して下さい。

■柱下端部の連結方法

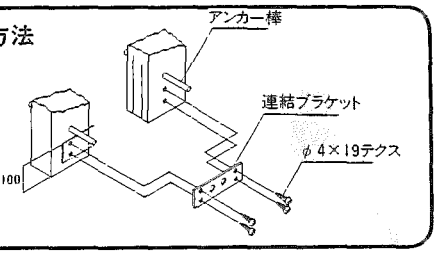

サイクルランド 背面合掌連棟タイプ 取説番号 ME-159 改1

※連棟する時は必ず標準側を水勾配の上側に取付けて下さい。
※多連棟する時は、なるべく2スパン部材を中間部に取付けて下さい。

施工順序

1 各部材の加工

- 標準側の前枠・母屋・横樋Bの連棟部に下図及次ページの様に穴加工して下さい。

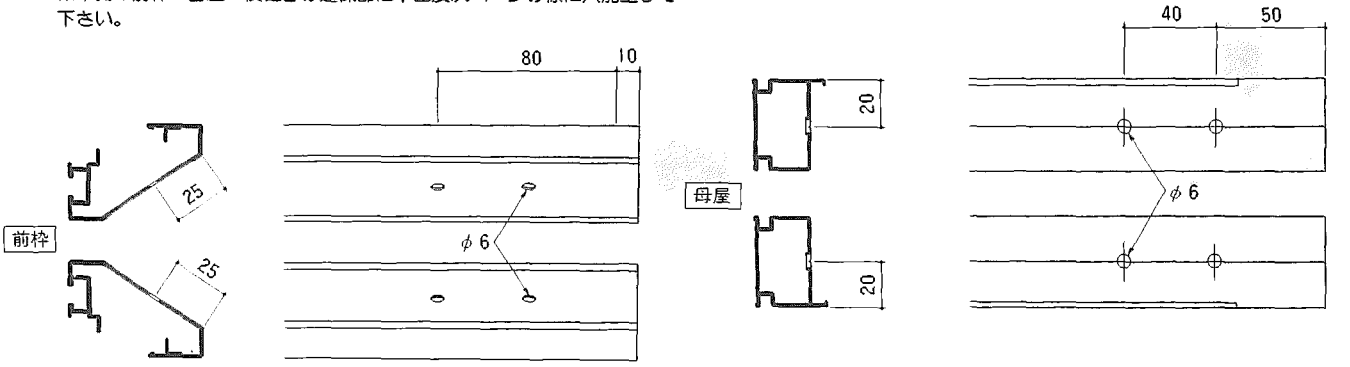

基本納まり図

■単体納まり図

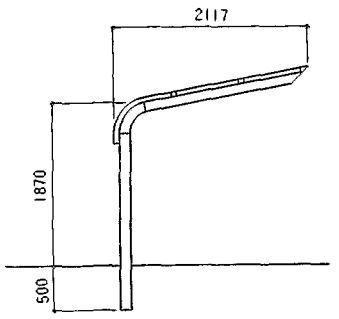

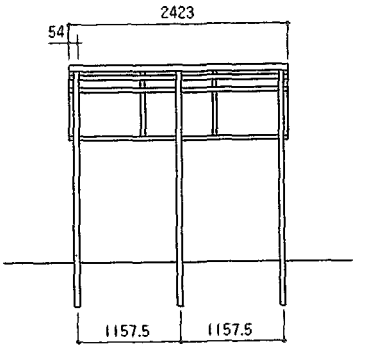

●連棟タイプ

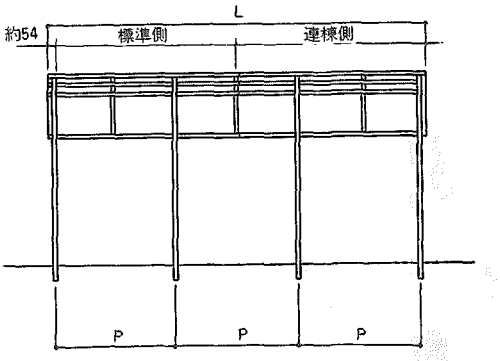

■背面合掌納まり図

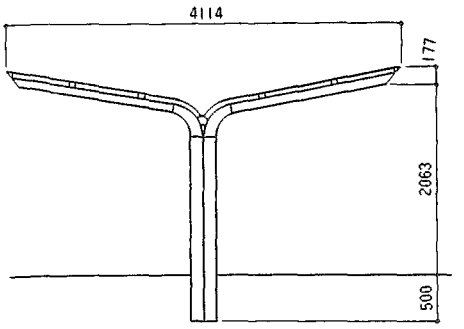

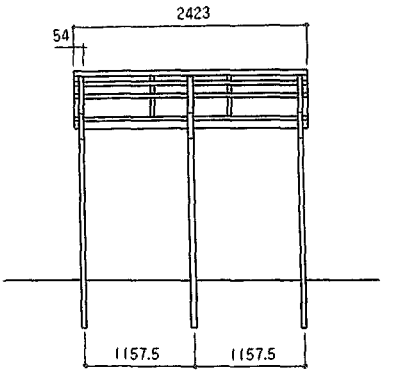

●背面合掌連棟タイプ

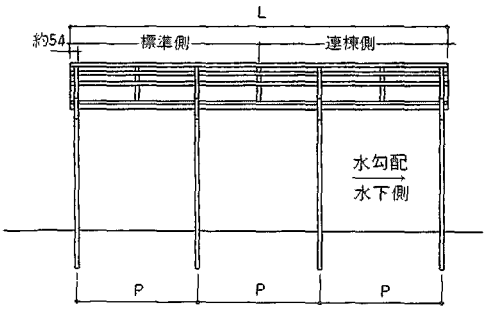

■連棟時の柱ピッチの算出

●標準タイプ(3スパン)+連棟(2スパンor 3スパン)を組合せて連棟します。
(注) ここで言う1スパンとはアクリル板1枚分の事です。

●柱ピッチは、1,600mm以内とし、等分に配置して下さい。

柱ピッチの算出	(L−108)÷1600=N (少数はすべて切上げ)
	P=(L−108)/N
L 寸法の算出	793×n(スパン数)+44

■梁・鼻かくし前納まり図

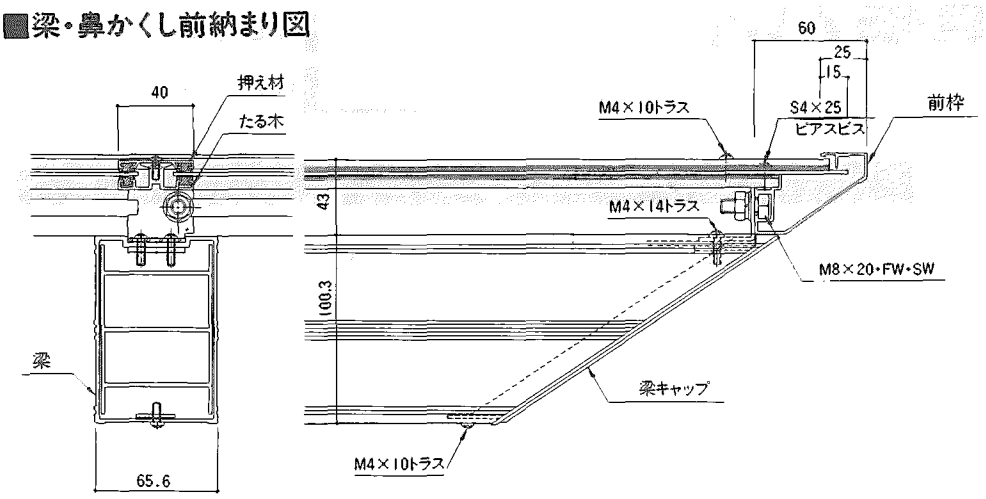

■横樋・たる木納まり図

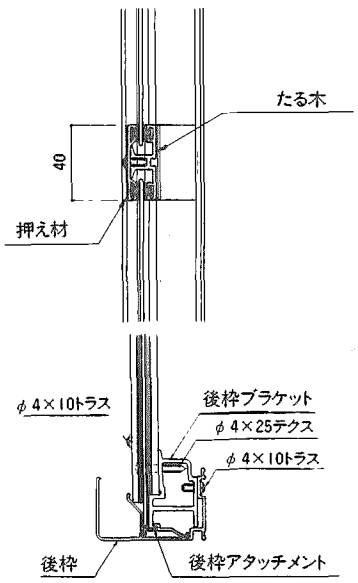

■側枠・前枠納まり図

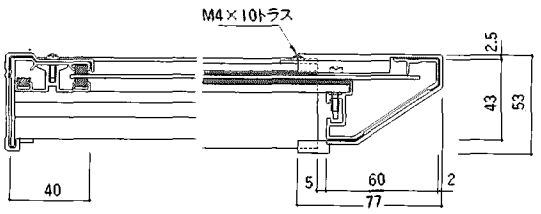

■背面合掌連結部

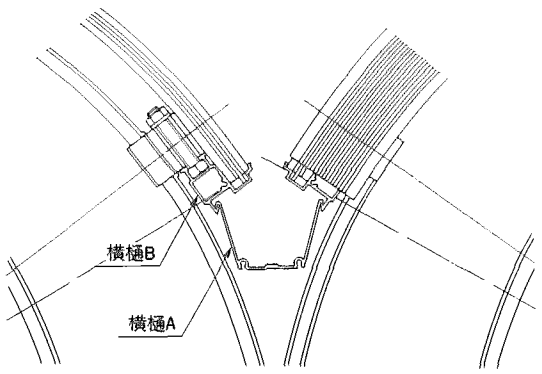

梱包内明細

※組合せにより梱包入数が変わる部材がありますのでご注意下さい。

名称		梱包内容
柱		2本入
		3本入
梁		2本入
		3本入
側板・たる木		側板左右各1本、たる木4本、押え材2本
横部材		前枠2本、母屋2本、横樋1本、雨樋セット1組、部品セット、取付説明書
柱・梁ジョイナー		柱・梁ジョイナー 2本入
		柱・梁ジョイナー 3本入
柱・梁取付部品箱		組立部品一式
連棟用	たる木	たる木2本入、押え材2本入
		たる木3本入、押え材3本入
	横部材	前枠2本、母屋2本、雨樋セット1組、部品セット、取付説明書
	部品箱	組立部品一式

名称			梱包内容
丸たて樋			1本（長さ:3000）
屋根材			アクリル板 2枚入(775×2445)
			アクリル板 3枚入(775×2445)
背面合掌	側板・たる木		側板左右各2本、たる木8本、押え材4本
	横部材		前枠2本、横樋A1本、横樋B2本、母屋4本、雨樋セット1組、部品セット、取付説明書
	部品箱		組立部品一式
	連棟用	たる木	たる木4本入、押え材4本入
			たる木4本入、押え材6本入
		横部材	前枠左右各1本、横樋A1本、横樋B左右各1本、母屋左右各2本、雨樋セット1組、部品セット、取付説明書
		部品箱	組立部品一式
	屋根材		アクリル板 2枚入(775×2131)
			アクリル板 3枚入(775×2131)
別売	補助柱		補助柱3本、部品箱
	丸たてとい		丸たてとい1セット(ℓ:3000)