部分説明

A 形材門扉用片開き(門柱用)内掛受

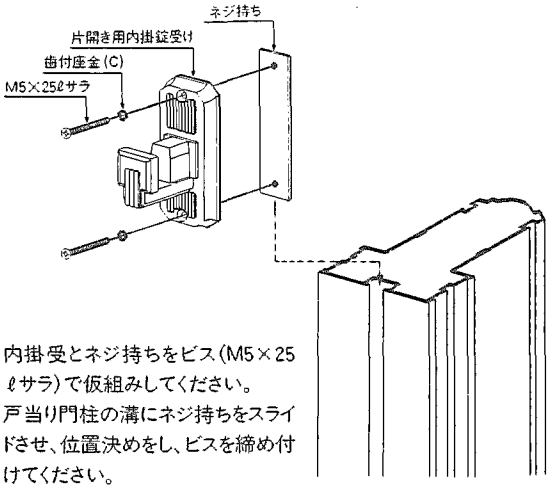

- 内掛受とネジ持ちをビス(M5×25ℓサラ)で仮組みしてください。
- 戸当り門柱の溝にネジ持ちをスライドさせ、位置決めをし、ビスを締め付けてください。

B 鋳物門扉用片開き(門柱用)内掛受

(門柱用)

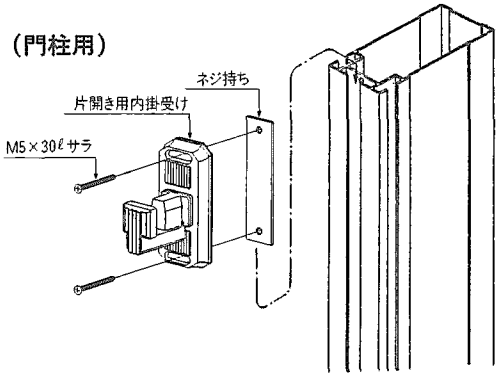

- 内掛受とネジ持ちを、取付ビス(M5×30ℓサラ)で仮止めし、ネジ持ちを門柱の溝へスライドし、内掛錠の位置に合わせビスを締め付けてください。

内掛受取付け金具 B
直付固定式用

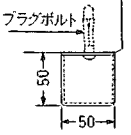

直付用内掛受取付け金具 A
直付調整式用

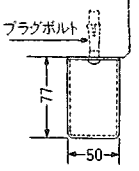

(直付用)

- 内掛錠の位置に合わせ、内掛受取付金具A又はBをプラグボルトで塀に取付けてください。プラグボルト用孔径はϕ8.5です。

※内掛受取付金具は、直付ヒンジセットに梱包してあります。

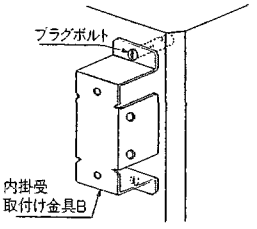

錠金具

UC型(内外シリンダー錠)

取説番号 NM-798 改1

施工順序

1 両開き

- ハンドルAと内掛 / ハンドルBと内掛受け を、それぞれ形材の表裏から組み合わせ取付ビス(M5×45ℓサラ)で取付けてください。

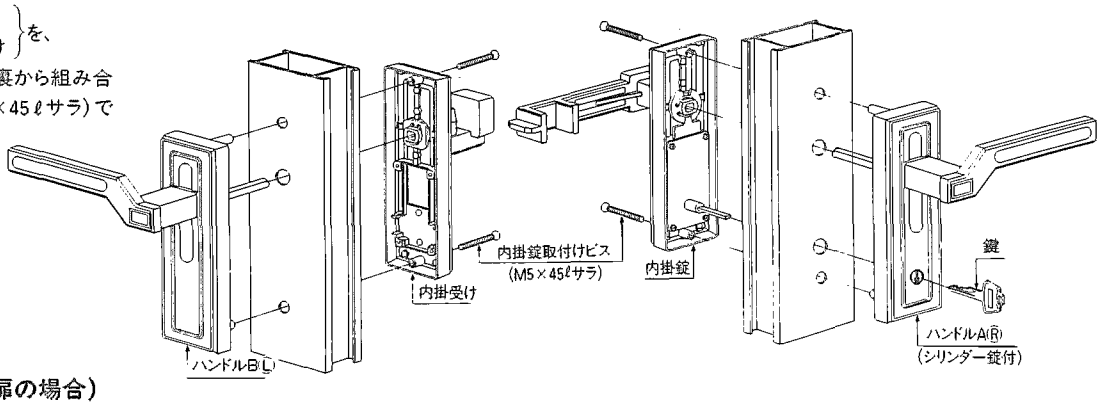

※注意点(形材門扉の場合)

- 内掛錠を施錠状態で取付ける場合、落し棒が召合せ竪框下端から突出していることを確認してください。
〔落し棒の突出し寸法は、GLから門扉下端までの寸法に25mmを加えた寸法です。〕

部分説明

A 形材門扉用片開き内掛受

（門柱用）

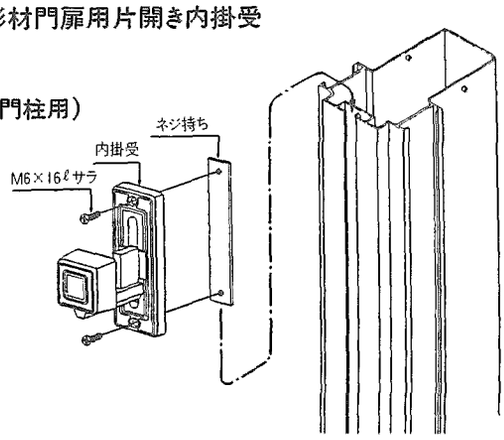

（直付用）

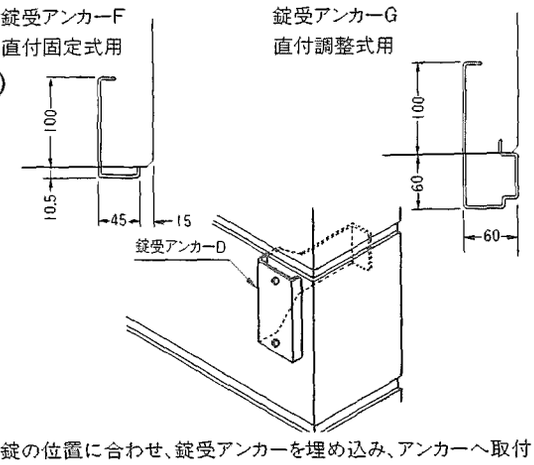

● 内掛受とネジ持ちを、取付ビス（M6×16ℓサラ）で仮止めし、ネジ持ちを門柱の溝へスライドし、内掛錠の位置に合わせビスを締め付けてください。

● 内掛錠の位置に合わせ、錠受アンカーを埋め込み、アンカーへ取付ビス（M6×16ℓサラ）を取付けてください。

※錠受アンカーは、直付ヒンジセットに梱包してあります。

B 鋳物門扉用片開き（門柱用）内掛受

● （門柱用）、（直付用）はD型錠の部分説明A・B（114頁）を参照してください。

※但し、取付ビスは、M6×16ℓサラです。

梱包内明細

名称				梱包内容
内掛錠	A型錠	片開き用	アンバー	錠本体1組、取付ビス、取付説明書
		両開き用		
	B型錠	片開き用	銅色 アンバー ホワイト	錠本体1組、取付ビス、取付説明書
		両開き用		
	E型錠	片開き用	アンバー	錠本体1組、取付ビス、取付説明書
		両開き用		
	J型錠	片開き用	アンバー ホワイト アイボリー	錠本体1組、取付ビス、取付説明書
		両開き用		
	M型錠	片開き用	ホワイト アンバー	錠本体1組、取付ビス、取付説明書
		両開き用		
内外錠	D型錠	片開き用	アンバー ゴールド ホワイト	錠本体1組、取付ビス、鍵2コ 取付説明書
		両開き用		
	F型錠	片開き用	アンバー	錠本体1組、取付ビス、鍵2コ 取付説明書
		両開き用		
外錠	UA型錠 外観右勝手(R) 外観左勝手(L)	片開き用	アンバー ホワイト	錠本体1組、取付ビス、鍵3コ 取付説明書
		両開き用		
	UA型錠 (本締り錠つき) 外観右勝手(R) 外観左勝手(L)	両開き用	アンバー ホワイト	錠本体1組、本締り錠1組、 取付ビス、鍵3コ、取付説明書

名称				梱包内容
外錠	C型錠	片開き用	からし色 アンバー ゴールド ホワイト	錠本体1組、取付ビス、鍵2コ、取付説明書 （ハープ門扉用は内カバー1セット付き）
		両開き用		
内外シリンダー錠	G型錠	片開き用	ホワイト アイボリー アンバー	錠本体1組、取付ビス、鍵3コ 取付説明書
		両開き用		
	S型錠	片開き用	アンバー アイボリー ホワイト	錠本体1組、取付ビス、鍵3コ 取付説明書
		両開き用		
	T型錠	片開き用	ブロンズ アイボリー ホワイト	錠本体1組、取付ビス、鍵3コ 取付説明書
		両開き用		
	ラッチ式（内開き専用）K型錠	片開き用	ホワイト アイボリー こはく色 ブラック	錠本体1組、取付ビス、鍵3コ 取付説明書
		両開き用		
	L型錠	片開き用	ホワイト こはく色	錠本体1組、取付ビス、鍵3コ 取付説明書
		両開き用		
	P型錠	片開き用	ダークブラウン グレー アイボリーホワイト	錠本体1組、取付ビス、鍵3コ 取付説明書
		両開き用		
	UB型錠	片開き用	アンバー	錠本体1組、取付ビス、鍵3コ 取付説明書
		両開き用		
	UC型錠	片開き用	ブラック アンバー	錠本体1組、取付ビス、鍵3コ 取付説明書
		両開き用		
	TM型錠	片開き用	セピアブラック ホワイト	錠本体1組、取付ビス、鍵2コ 取付説明書、内カバー1コ
		両開き用		
カンヌキ	富岳用	片開き用	セピアブラック ホワイト	カンヌキ棒1本、カンヌキガイド1コ ネジ持ち、カンヌキ受1コ、取付ビス、取説
		両開き用	セピアブラック ホワイト	カンヌキ棒1本、カンヌキガイド1コ 取付ビス、取付説明書