トステム株式会社

# スラップ/スクエード〈サイドスクリーンセット〉取付け説明書

MAF-709A
7-970409.②.Ⓗ

■お願い…スラップ・スクエード本体の取付けについては、本体同梱の説明書をご覧ください。

## ■取付け完成図

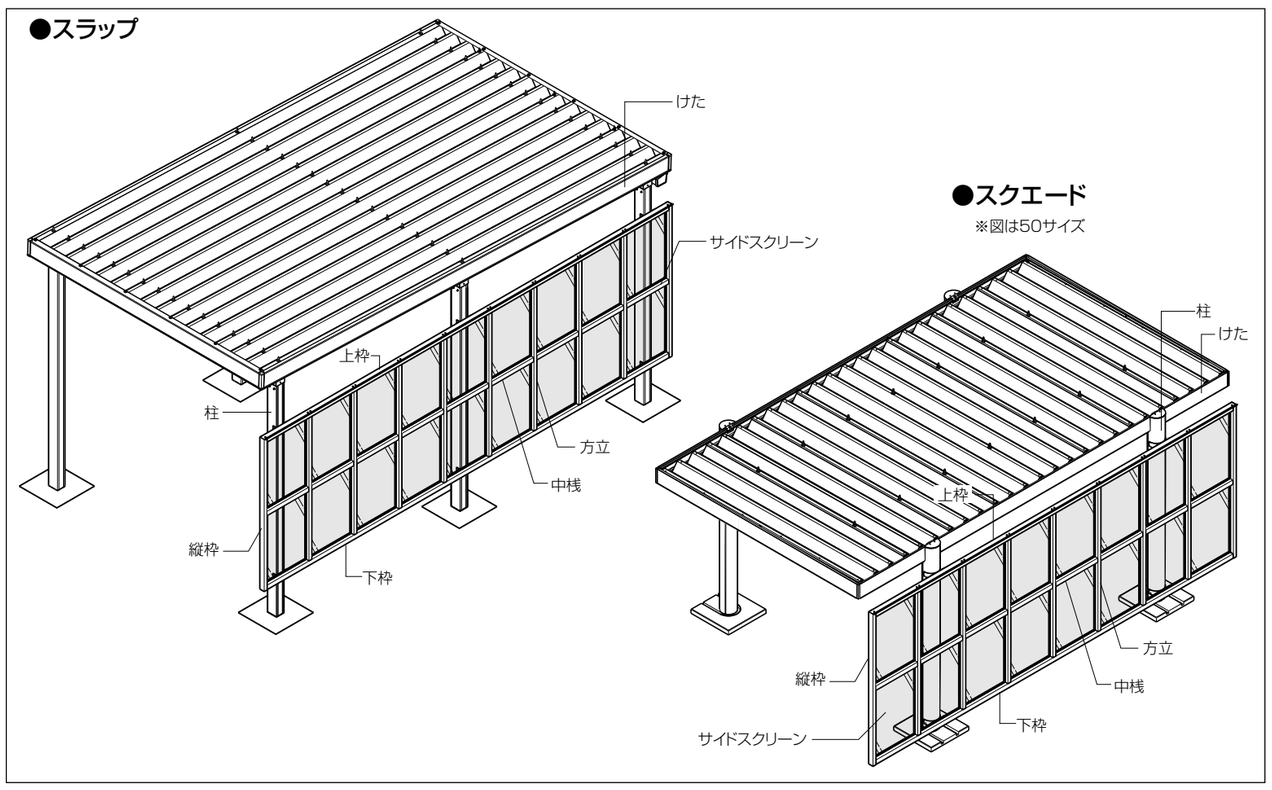


## ■部材・部品一覧表

| 名称 | ナベタッピンねじ Φ4×80 | M8×16六角ボルト | ナベタッピンねじ Φ5×15 | ナベ小ねじM4×10 | ナベ小ねじM5×10 | Φ8プッシュボタン | 後付けビード |
|---|---|---|---|---|---|---|---|
| 形状 | | (M8用平ワッシャー・スプリングワッシャー・六角ナット) | (セムス) | | | | ℓ=3000 |

| 名称 | スラップ用ブラケット | スクエード用ブラケット | 中桟固定アングル | アクリルブロック | パネル |
|---|---|---|---|---|---|
| 形状 | | | 上枠側 | 両面テープ | 819 579 |

| 名称 | 上　枠 | 下　枠 | 縦　枠 | 方　立 | 中　桟 | 中桟アタッチメント |
|---|---|---|---|---|---|---|
| 形状 | ℓ=4837〔5437〕 | ℓ=4837〔5437〕 | ℓ=1756 | ℓ=1652 | ℓ=560 | ℓ=559.5 |

## ■組立て・取付け順序

### 1 枠の組立て

①上・下枠と方立を組み立てます。
②上・下枠のボルトホールに、六角ボルトを下表の本数挿入します。
③縦枠をねじ止めします。
④上枠にプッシュボタンをはめ込みます。

■M8×16六角ボルト挿入本数
（枠1本当たり）

| | | |
|---|---|---|
| スラップ | 単体 | 6 |
| | 合掌 | 8 |
| スクエード | 50サイズ | 4 |
| | 56サイズ | 6 |

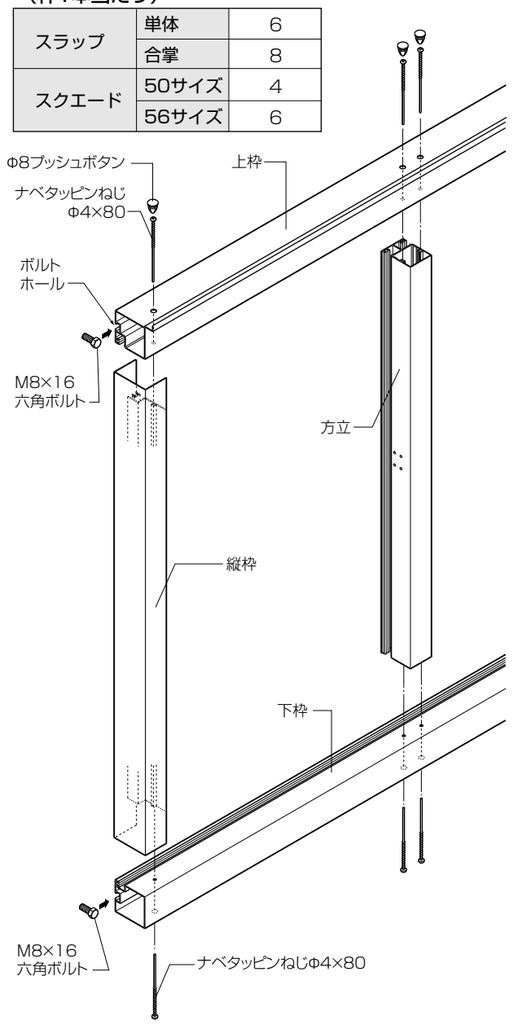


### 2 柱への取付け

①柱上部にブラケットをはめ込み、取付け高さを決めます。
②柱に下穴Φ4.5をあけ、ブラケットを固定します。
③下部のブラケットを同様に取り付けます。
④枠の左右を調整しながら、1②で入れた六角ボルトでブラケットに固定します。

※図はスクエードを表す。

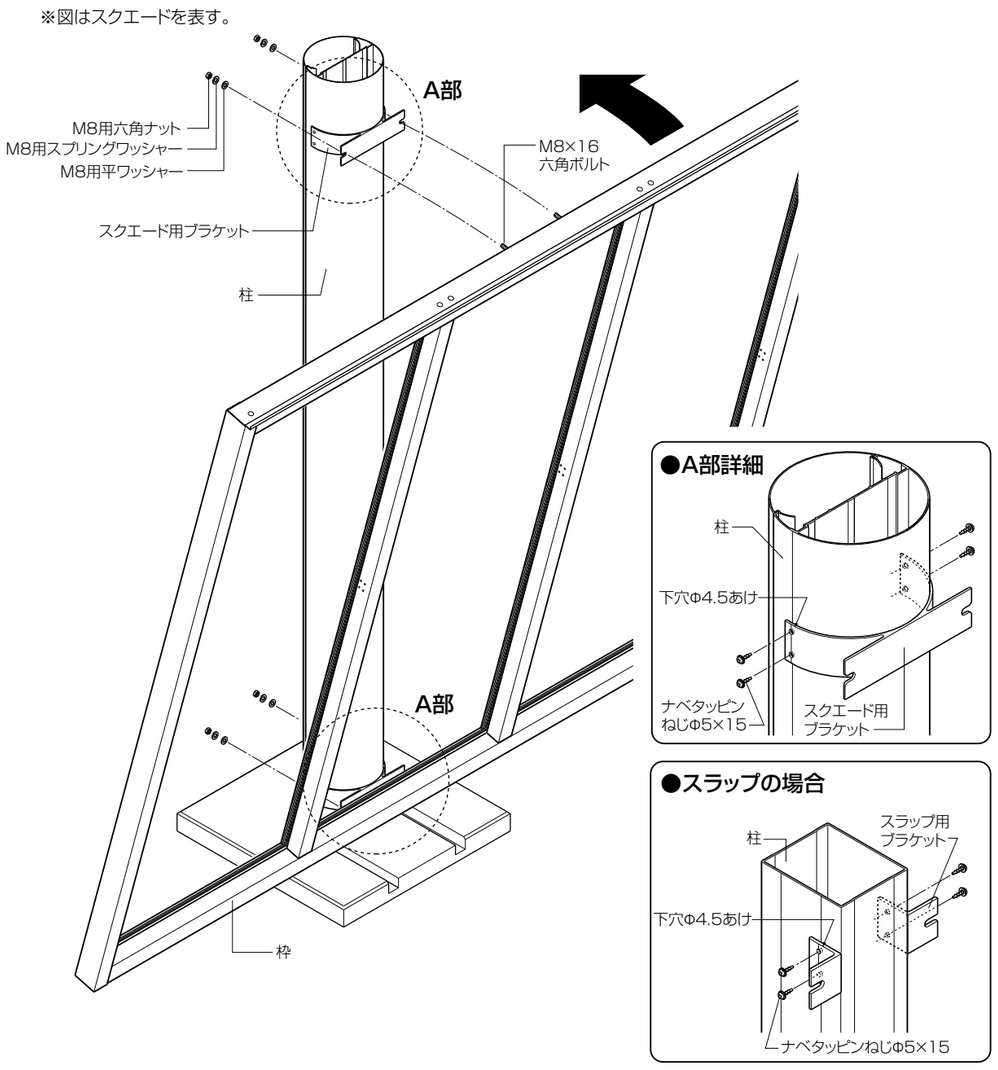


■ブラケット取付け位置

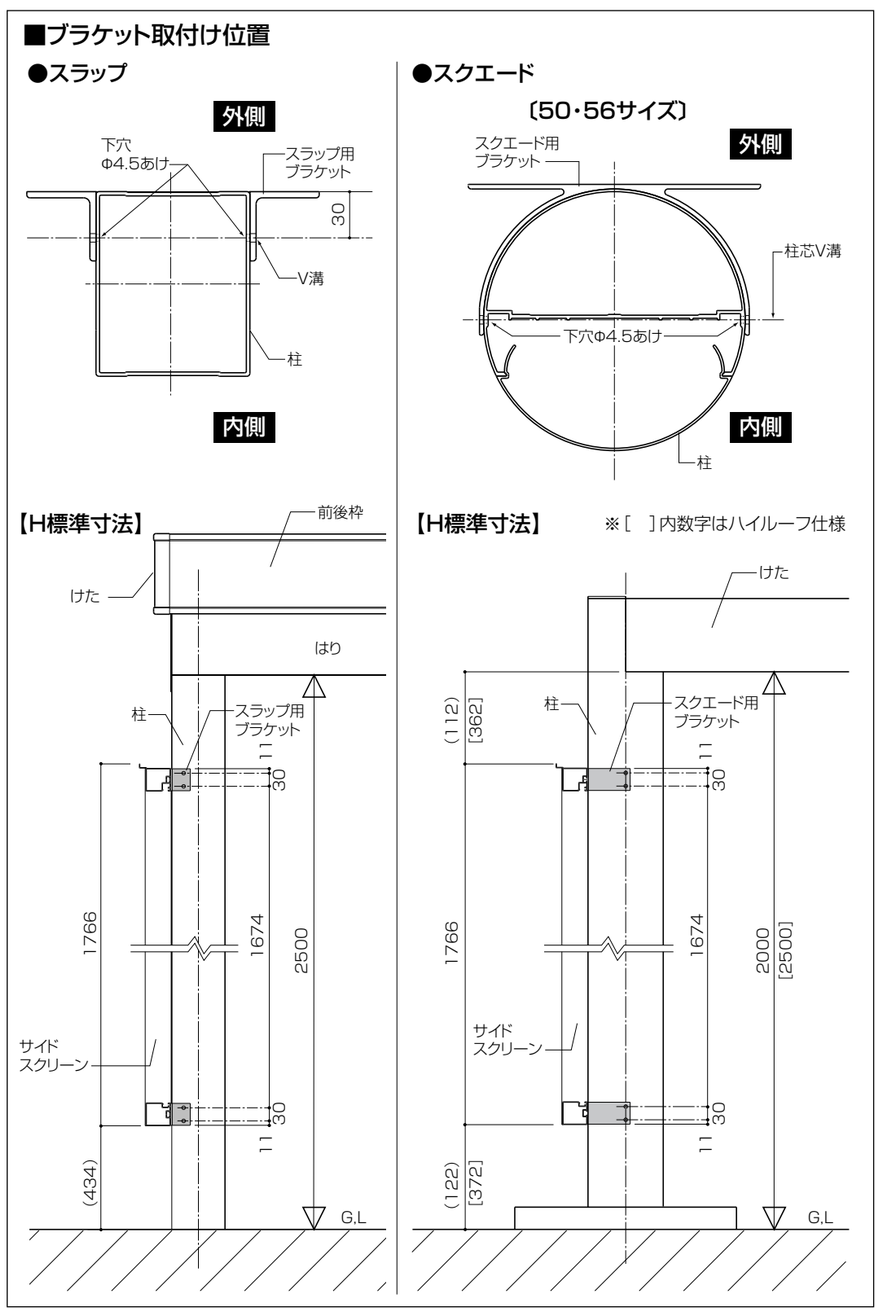


### 3 中桟の取付け

①方立・縦枠の中央の穴4個所のうち、下部2個所に中桟固定アングルを固定します。
※ 上枠側 表示部を上に向けてください。
②中桟固定アングルに、中桟を固定します。

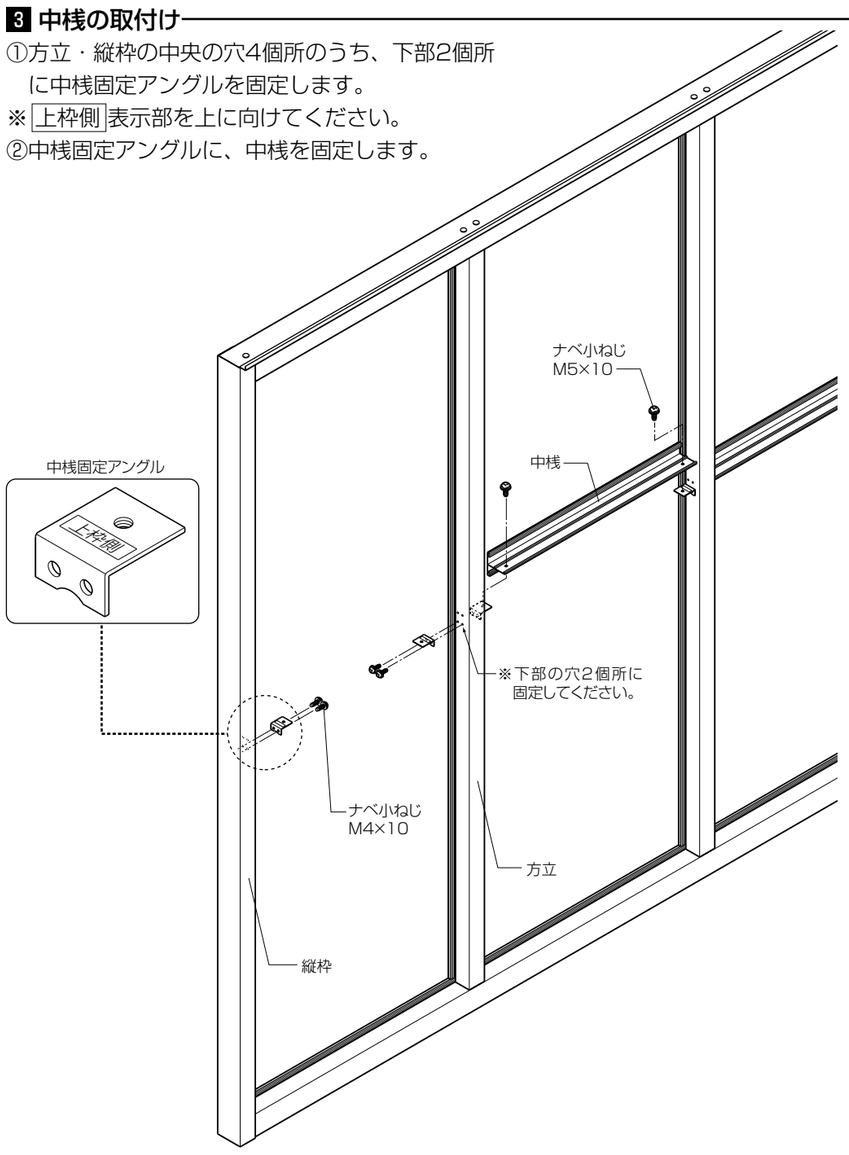


### 4 パネルの組込み
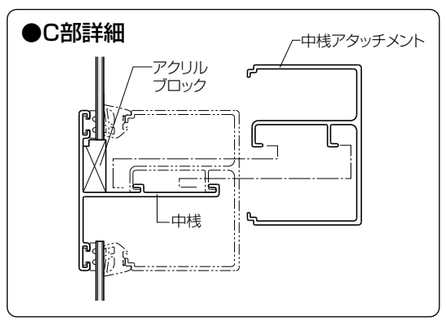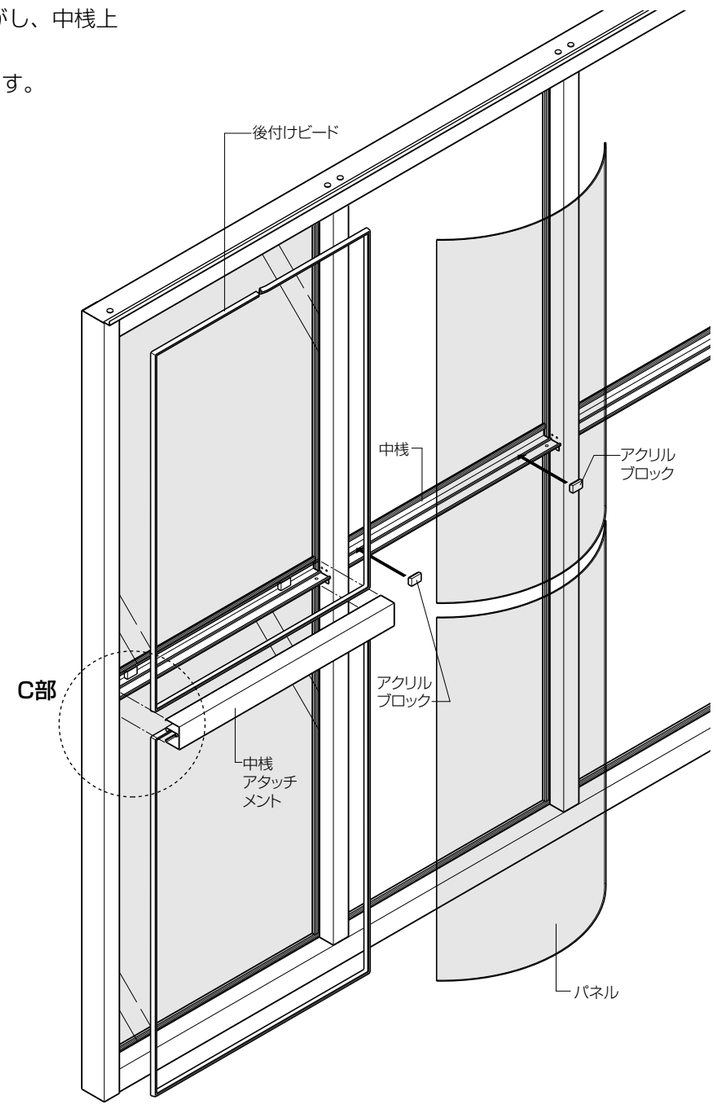
①アクリルブロックの両面テープのリケイ紙をはがし、中桟上段に張り付けます。
②パネルを湾曲させながら、上・下段にはめ込みます。
③中桟アタッチメントを中桟に組み込みます。
④後付けビードでパネルを押さえます。