楽樹AN~HN・F・G型T-8.11

取付説明書

● このたびは、東洋エクステリア製品をお買いあげいただきまことにありがとうございます。
● 正しく施工、組付けをしていただく為に、施工前に必ず取付説明書をお読みください。

■梱包明細書

1 支柱セット

名　称	員　数
支　柱	1
取付け説明書	※1

※ 端部柱のみ

2 AN・F・G型パネルセット

名　称	員　数
本　体	1

3 BN・HN型パネルセット

名　称		員　数
本　体		1
上下桟固定金具		4
上下桟固定金具		4
上下桟固定取付ボルト	M8×20Wセムス	4
パネル固定用ボルト	M8×80	4
パネル固定用平座金	M8用	8
パネル固定用バネ座金	M8用	4
パネル固定用袋ナット	M8用	4

4 DN型パネルセット

名　称	員　数
本　体	2

5 EN型パネルセット

名　称		員　数
本　体		1
上部パネル固定金具1A		1
上部パネル固定金具1B		1
上部パネル固定金具2A		1
上部パネル固定金具2B		1
下部パネル固定金具		2
パネル固定金具取付けボルト	M8×20Wセムス	4
パネル固定用ボルト	M8×110	4
パネル固定用平座金	M8用	8
パネル固定用バネ座金	M8用	4
パネル固定用袋ナット	M8用	4

6 ブラケットセット（AN・DN・F・G型用）

名　称		員　数
ブラケット1		4
ブラケット2		4
ブラケット1取付けボルト	M8×20Wセムス	8
パネル固定用ボルト	M8×60	8
パネル固定用平座金	M8用	16
パネル固定用バネ座金	M8用	8
パネル固定用袋ナット	M8用	8

7 トップビームセット1

名　称		員　数
中間ビーム	L＝1930(1430)	1

8 トップビームセット2

名　称		員　数
コーナービーム1	L＝1875(1375)	1

9 トップビームセット3

名　称		員　数
コーナービーム2	L＝1820(1320)	1

※（　）内寸法は、F・G型用

10 トップビーム取付部品セット1

名　称		員　数
ビーム組付け部品1		1
ビーム組付け部品2A		1
ビーム組付け部品1取付けボルト	M8×20Wセムス	2
ビーム組付け部品2A取付けネジ	M6×12サラ	4
中間ビーム取付けネジ	φ4×16ナベピアス	4

11 トップビーム取付部品セット2

名　称		員　数
ビーム組付け部品1		1
ビーム組付け部品2A		1
ビーム組付け部品1取付けボルト	M8×20Wセムス	2
ビーム組付け部品2A取付けネジ	M6×12サラ	4
中間ビーム取付けネジ	φ4×16ナベピアス	2
端部キャップ		1
端部キャップ取付けネジ		2

12 トップビーム取付部品セット3

名　　称	員　数
コーナービーム組付け部品	1
ビーム組付け部品1	1
端部キャップ	1
ビーム組付け部品1取付ボルト　M8×20Wセムス	2
ビーム組付け部品2B取付けネジ　M6×12サラ	4
端部キャップ取付けネジ　M4×12トラス	2
中間ビーム取付けネジ　φ4×16ナベピアス	2
コーナービーム取付けネジ　φ4×13サラピアス	2

13 トップビーム取付部品セット4

名　　称	員　数
コーナービーム組付け部品1	1
コーナービーム組付け部品2	1
コーナービーム2取付けネジ　φ4×13サラピアス	4
コーナービーム組付け部品1取付けボルト M8×20Wセムス	1
コーナービーム組付け部品2固定用ボルト M8×30	1
コーナービーム組付け部品2固定用平座金　M8用	1
コーナービーム組付け部品2固定用バネ座金　M8用	1

14 支柱キャップセット1

名　　称	員　数
キャップ	1
キャップ取付けボルト　M8×20Wセムス	2

15 支柱キャップセット2

名　　称	員　数
キャップ	1
キャップ取付けボルト　M8×20Wセムス	2

16 支柱キャップセット3

名　　称	員　数
キャップ	1
キャップ取付けボルト　M8×20Wセムス	1

17 笠木セット

名　　称	員　数
中間笠木　L＝1996(1496)	1
柱．笠木組付け金具A	2
柱．笠木組付け金具A取付ボルト　M8×20Wセムス	4
笠木取付ボルト　M8×20Wセムス	2

18 笠木セット2

名　　称	員　数
端部笠木　L＝2078(1578)	1
柱．笠木組付け金具A	2
柱．笠木組付け金具A取付けボルト　M8×20Wセムス	4
笠木取付ボルト　M8×20Wセムス	2
プッシュボタン	1

19 笠木セット3

名　　称	員　数
1スパン端部笠木　L＝2160(1660)	1
柱．笠木組付金具A	2
柱．笠木組付金具A取付けボルト　M8×20Wセムス	4
笠木取付けボルト　M8×20Wセムス	2
プッシュボタン	2

20 笠木セット4

名　　称	員　数
中間～フリーコーナー笠木　L＝1913(1413)	1
柱．笠木組付け金具A	1
柱．笠木組付け金具A取付けボルト　M8×20Wセムス	2
笠木取付けボルト　M8×20Wセムス	3

21 笠木セット5

名　　称	員　数
端部～フリーコーナー笠木　L＝1995(1495)	1
柱．笠木組付け金具A	1
柱．笠木組付け金具A取付けボルト　M8×20Wセムス	2
笠木取付けボルト　M8×20Wセムス	3
プッシュボタン	1

22 笠木セット6

名　　称	員　数
フリー～フリーコーナー笠木　L＝1830(1330)	1
笠木取付けボルト　M8×20Wセムス	4

23 90°コーナー笠木（右）1

名　　称	員　数
コーナー笠木（右）1　L＝2085(1585)	1
柱．笠木組付け金具A	1
柱．笠木組付け金具B－1	1
柱．笠木組付け金具A取付けボルト　M8X20Wセムス	2
柱．笠木組付け金具B－1取付けボルト　M8×20Wセムス	2
笠木取付けボルト　M8×20Wセムス	2

24 90°コーナー笠木（右）2

名　　称	員　数
コーナー笠木（右）2　L＝2167(1667)	1
柱．笠木組付け金具A	1
柱．笠木組付け金具B－1	1
柱．笠木組付け金具A取付けボルト　M8×20Wセムス	2
柱．笠木組付け金具B－1取付けボルト　M8×20Wセムス	2
笠木取付けボルト　M8×20Wセムス	2
プッシュボタン	1

※（　）内寸法は、F・G型用

25 90°コーナー笠木（右）3

名　　称		員　数
90° フリーコーナー笠木（右）1	L＝2002(1502)	1
柱．笠木組付け金具B－1		1
柱．笠木組付け金具B－1取付けボルト	M8×20Wセムス	2
笠木取付ボルト	M8×20Wセムス	3

26 90°コーナー笠木（左）1

名　　称		員　数
コーナー笠木（左）1	L＝2085(1585)	1
柱．笠木組付け金具A		1
柱．笠木組付け金具B－2		1
柱．笠木組付け金具A取付ボルト	M8×20Wセムス	2
柱．笠木組付け金具B－2取付けボルト	M8×20Wセムス	2
笠木取付けボルト	M8×20Wセムス	2

27 90°コーナー笠木（左）2

名　　称		員　数
コーナー笠木（左）2	L＝2167(1667)	1
柱．笠木組付け金具A		1
柱．笠木組付け金具B－2		1
柱．笠木組付け金具A取付けボルト	M8×20Wセムス	2
柱．笠木組付け金具B－2取付けボルト	M8×20Wセムス	2
笠木取付けボルト	M8×20Wセムス	2
プッシュボタン		1

28 90°コーナー笠木（左）3

名　　称		員　数
90°フリーコーナー笠木2	L＝2002(1502)	1
柱．笠木組付け金具B－2		1
柱．笠木組付け金具B－2取付けボルト	M8×20Wセムス	2
笠木取付けボルト	M8×20Wセムス	3

※（　）内寸法は、F・G型用

29 笠木カバーセット1

名　　称		員　数
笠木連結カバー		1
笠木連結カバー取付けネジ	φ4×16ナベピアス	4

30 笠木カバーセット2

名　　称		員　数
笠木連結カバー		1
笠木連結カバー取付けネジ	φ4×16ナベピアス	4
笠木端部キャップ		1
笠木端部キャップ取付けネジ1	φ4×16ナベピアス	2
笠木端部キャップ取付けネジ2	φ4.1×32サラ	2

31 笠木カバーセット3

名　　称	員　数
コーナー笠木連結カバー	1
コーナー笠木連結カバー取付けネジ φ4×16ナベピアス	6

32 笠木フリージョイント

名　　称		員　数
コーナー笠木ジョイント1		1
コーナー笠木ジョイント2		1
ジョイント固定用ボルト	M8×60	1
ジョイント固定用平座金	M8用	1
ジョイント固定用バネ座金	M8用	1
柱取付けボルト	M8×20Wセムス	1

33 フリー柱1・2セット（AN・DN・F・G型用）

名　　称		員　数
フリー柱		1
ブラケット1取付け平座金	M8用	4
ブラケット1取付けバネ座金	M8用	4
ブラケット取付け六角ナット	M8用	4

34 フリー柱1・2セット（EN・HN型用）

名　　称		員　数
フリー柱		1
上下桟固定（受け）金具取付け平座金	M8用	2
上下桟固定（受け）金具取付けバネ座金	M8用	2
上下桟固定（受け）金具取付け六角ナット	M8用	2

◉ 部材拾い出しに際して（フリー柱使用時）

〔笠木仕様〕（笠木連結カバーセット）＝（中間柱数）－｛笠木セット（中間用）数＋笠木セット（端部用）数－1｝

〔ビーム仕様〕（中間～フリーコーナービームセット）＝（フリー柱数）－｛フリー～フリーコーナービームセット｝

部材使用内訳

□…中間柱　△…端部柱　○…フリー柱

〔ビーム仕様〕

直線・フリーコーナー納り

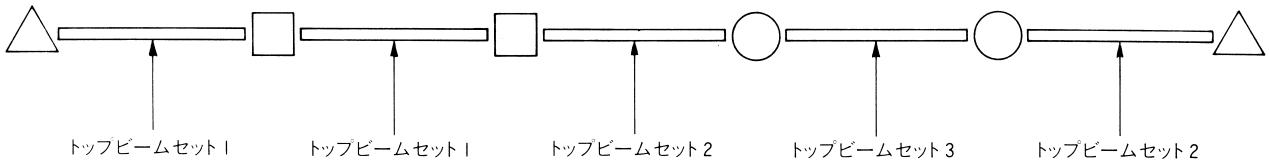

90°コーナー納り

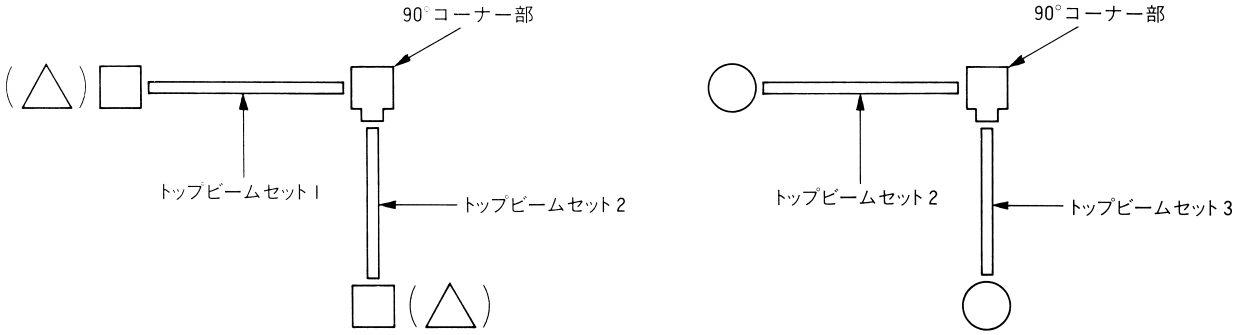

〔笠木仕様〕

直線・フリーコーナー納り

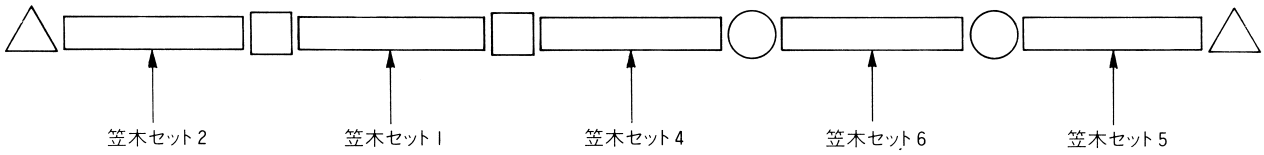

90°コーナー納り

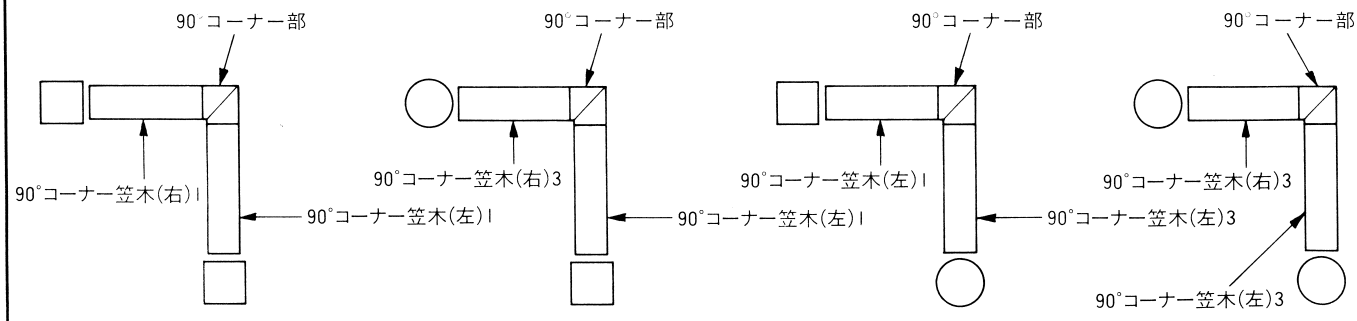

〔笠木セット(90°コーナー用)〕　〔90°フリーコーナー笠木セットA〕　〔90°フリーコーナー笠木セットB〕　〔90°フリーコーナー笠木セットC〕

1. 基本寸法

※（　）内寸法は、H:1100を示す。
※〈　〉内寸法は、F・G型用。

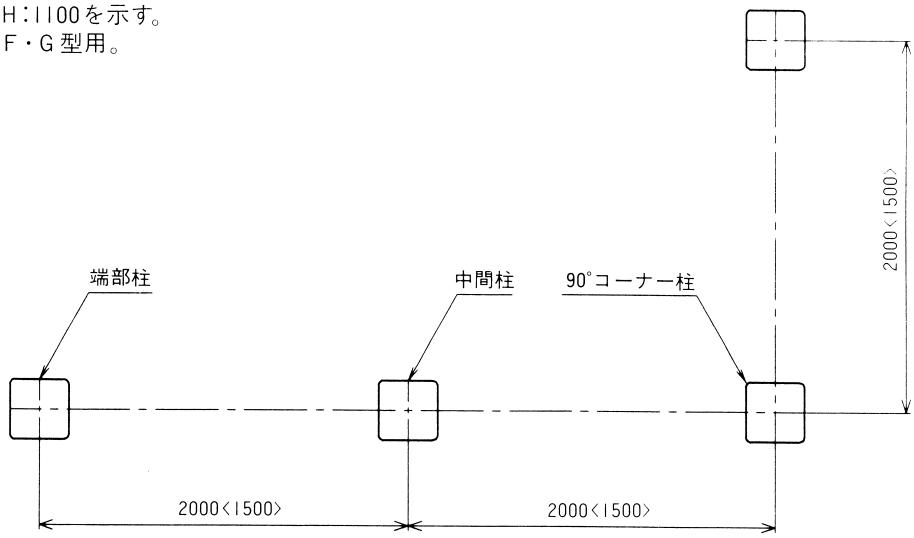

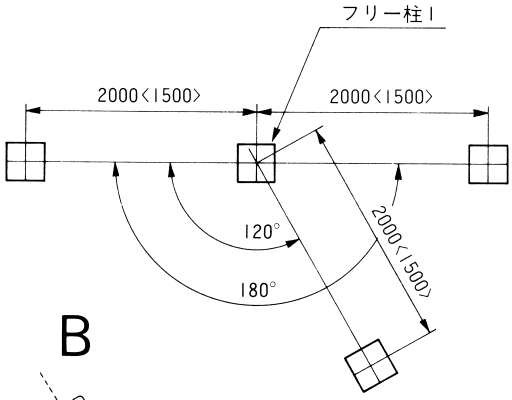

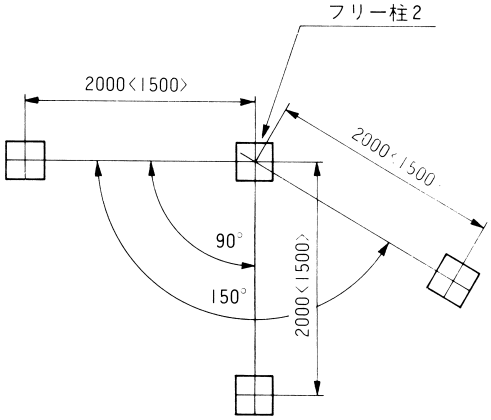

B

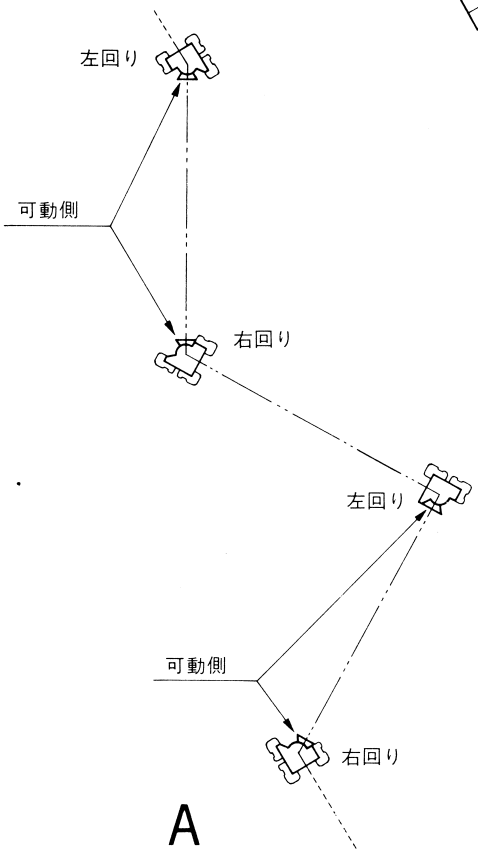

A

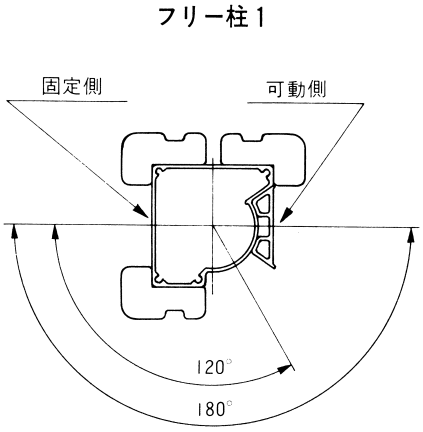

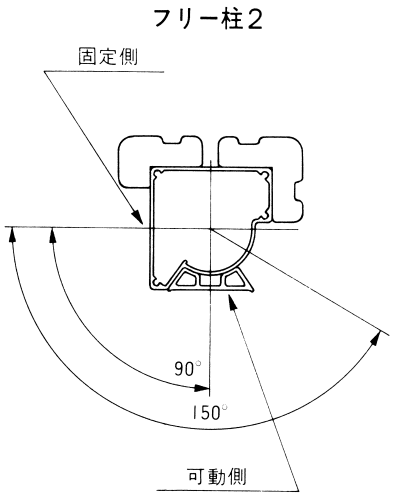

図の様にフリー柱を使用してAからB方向へ連続してフェンスを施工する際、パネルを右回りに展開する場合、フリー柱の固定側を手前にして施工してください。逆に、パネルを左回りに展開する場合、可動側を手前にして施工してください。
尚、角度に合ったフリー柱を選択してください。

〔ビーム仕様〕

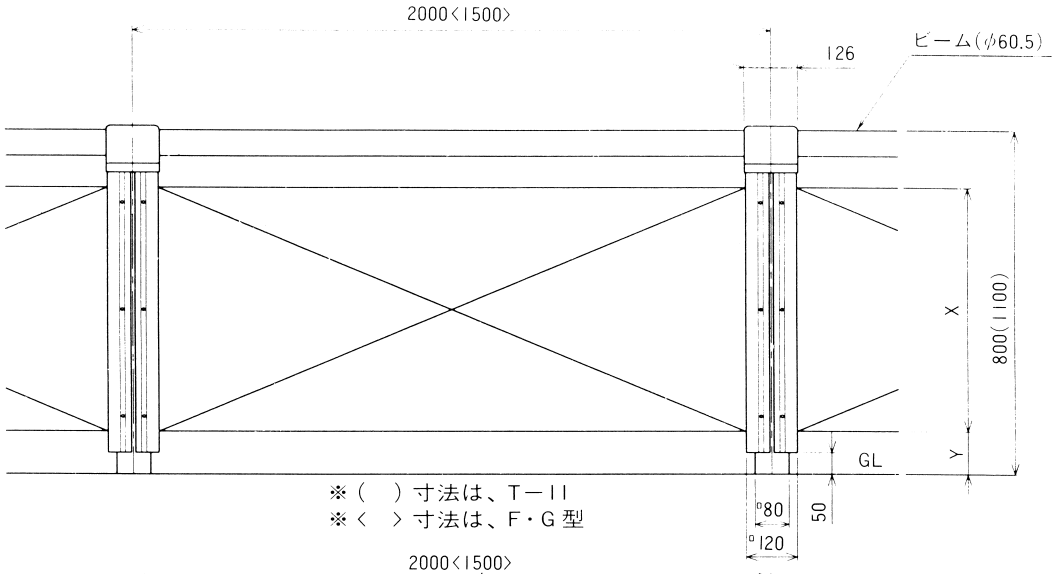

※（　）寸法は、T－II
※〈　〉寸法は、F・G型

〔笠木仕様〕

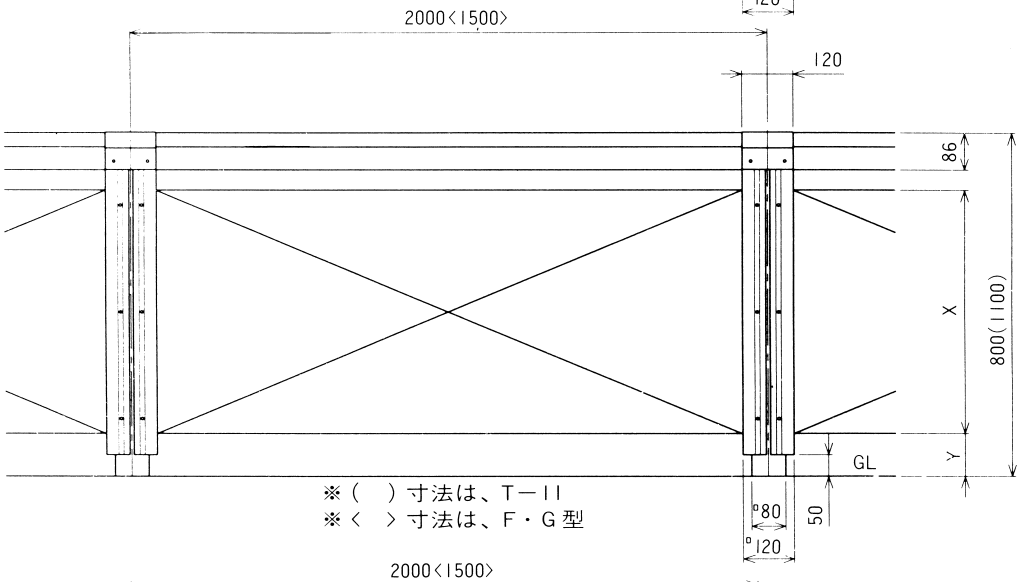

※（　）寸法は、T－II
※〈　〉寸法は、F・G型

〔キャップ仕様〕

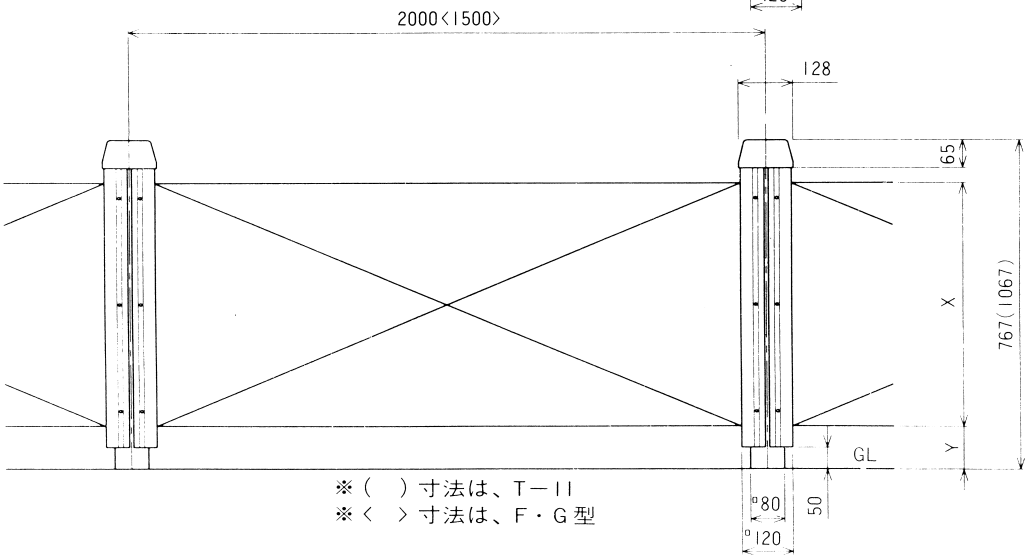

※（　）寸法は、T－II
※〈　〉寸法は、F・G型

	AN 型		BN 型		DN 型		EN 型		F 型		G 型		HN 型	
	H:800	H:1100	H:800	H:1100	H:800	H:1100	H:800	H:1100	H:800	H:1100	H:800	H:1100	H:800	H:1100
X	613	815	567	867	460	590	567	867	613	815	613	815	567	867
Y	78	150	100		180	350	100		78	176	78	176	100	

2.柱の施工

〔埋込仕様〕

（中間柱
端部柱
コーナー柱）

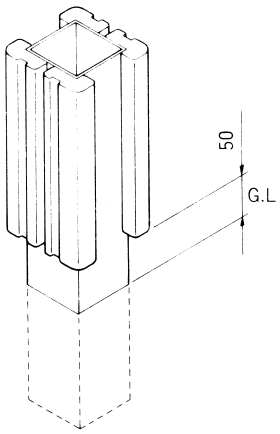

〔ベース仕様〕

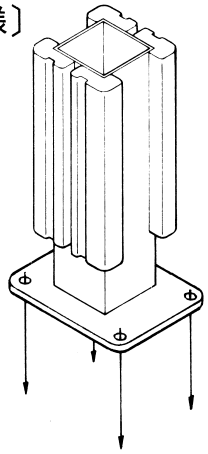

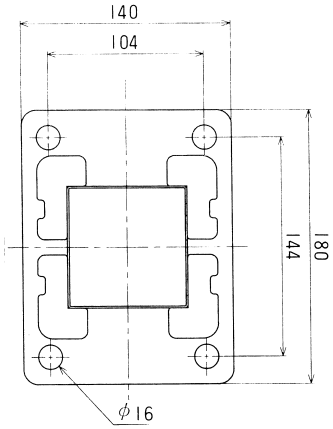

〔埋込仕様〕

（フリー柱1
フリー柱2）

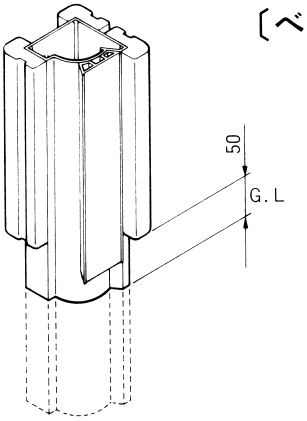

〔ベース仕様〕

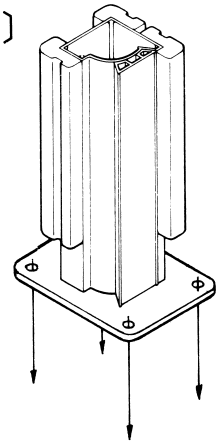

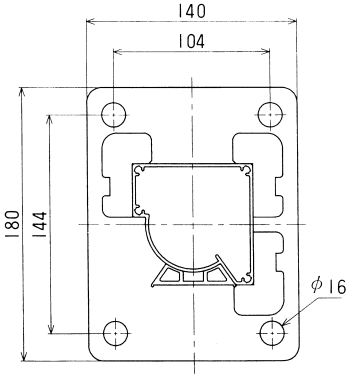

○アンカーは現場にて手配してください。
（M10用）
○アンカーは、上図のピッチであらかじめ
正確に打ち込んでおいてください。

3.笠木、キャップ、ビームの取付け

〔笠木仕様〕

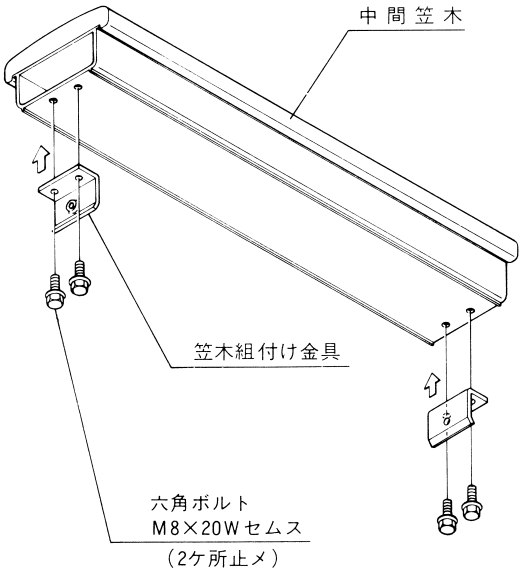

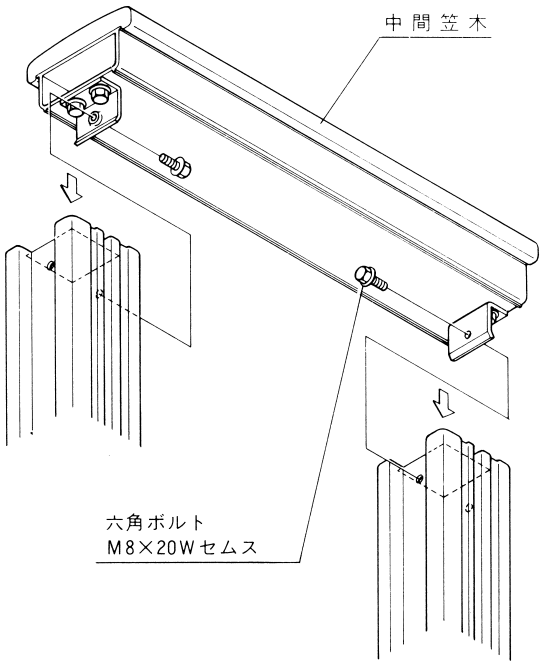

●笠木連結カバーは、あらかじめ笠木に通しておき、スライドをさせて位置決めしてください。

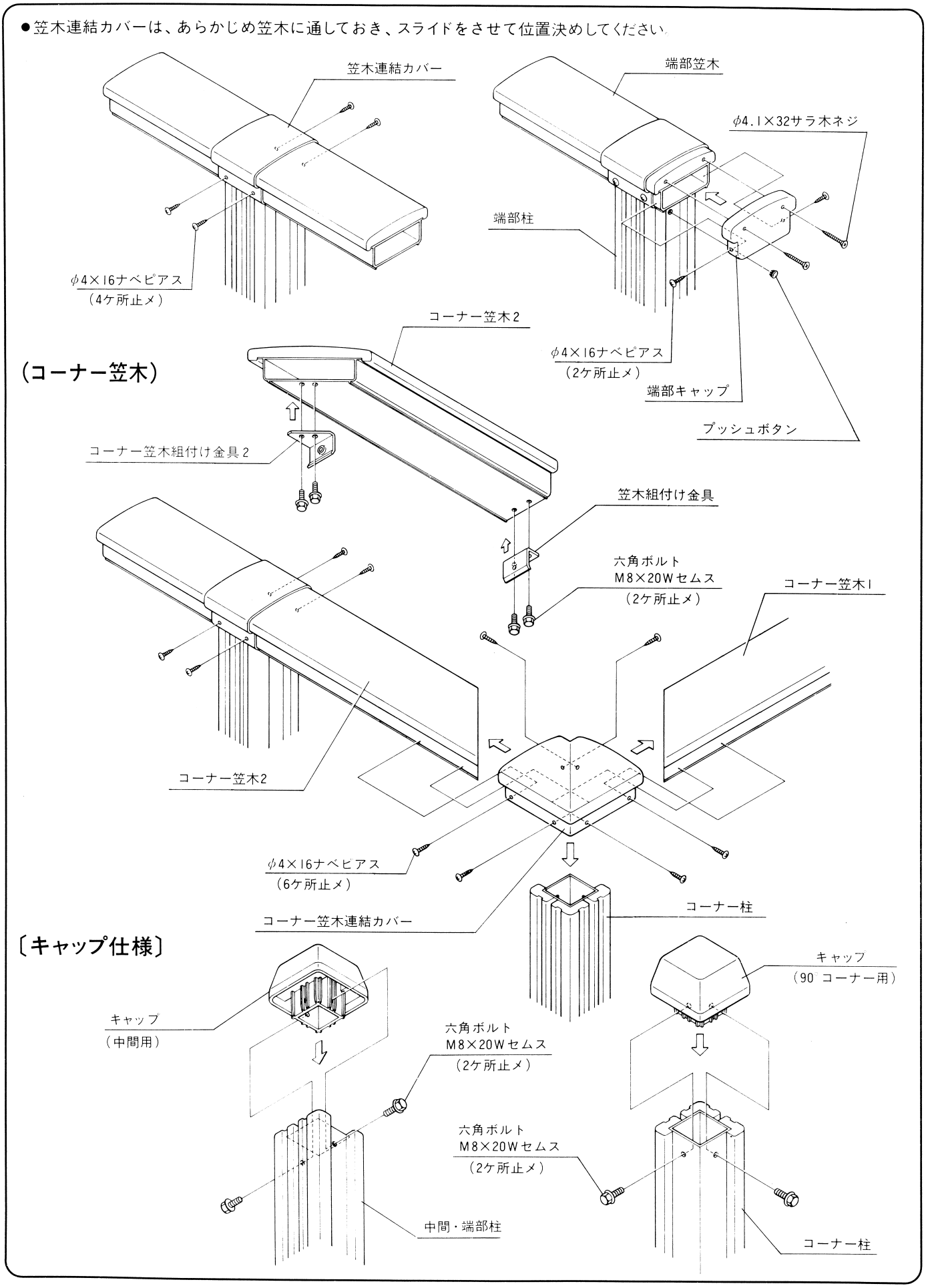

〔トップビーム仕様〕

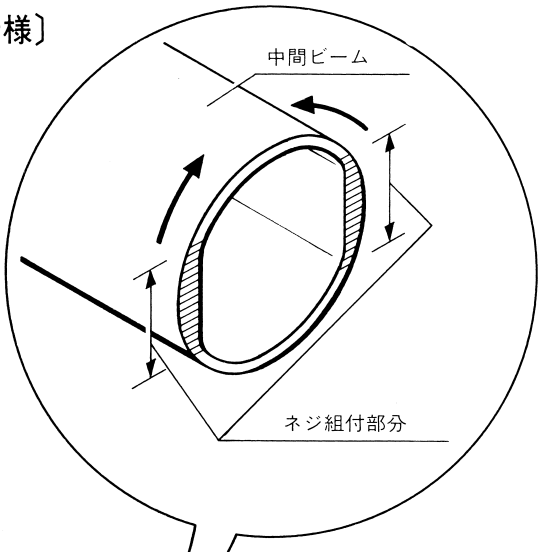

●各ビームの肉厚の厚い部分をピアスネジにて、ビーム組付部品１、２に組付けます。ビームを回して、ビーム組付部品１、２の組付穴に位置を合わせてください。

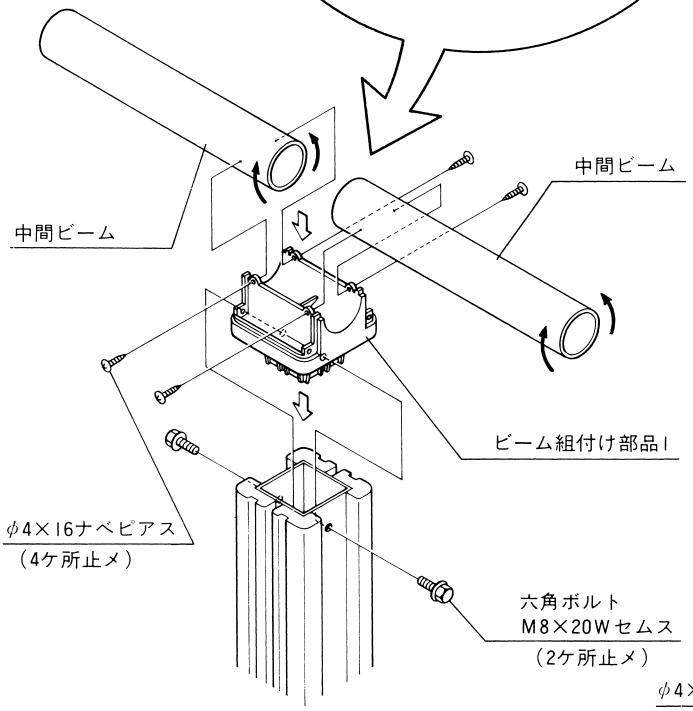

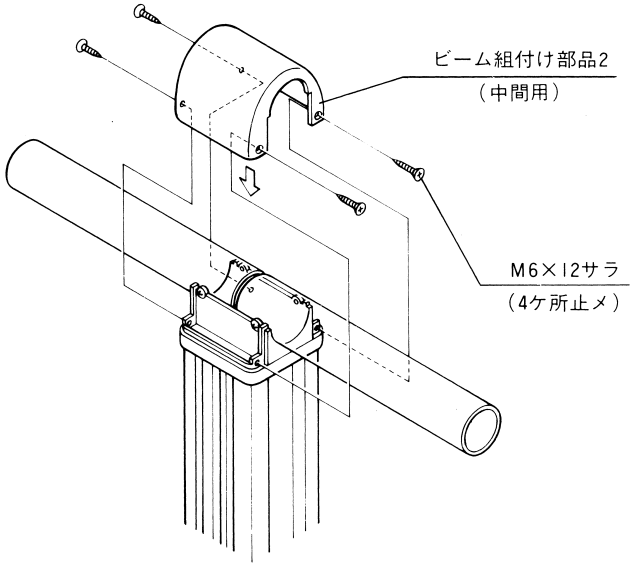

●端部キャップを取付けてから、ビーム組付け部品２を取付けてください。

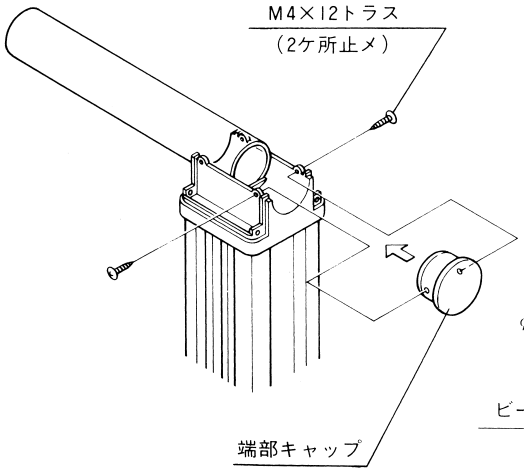

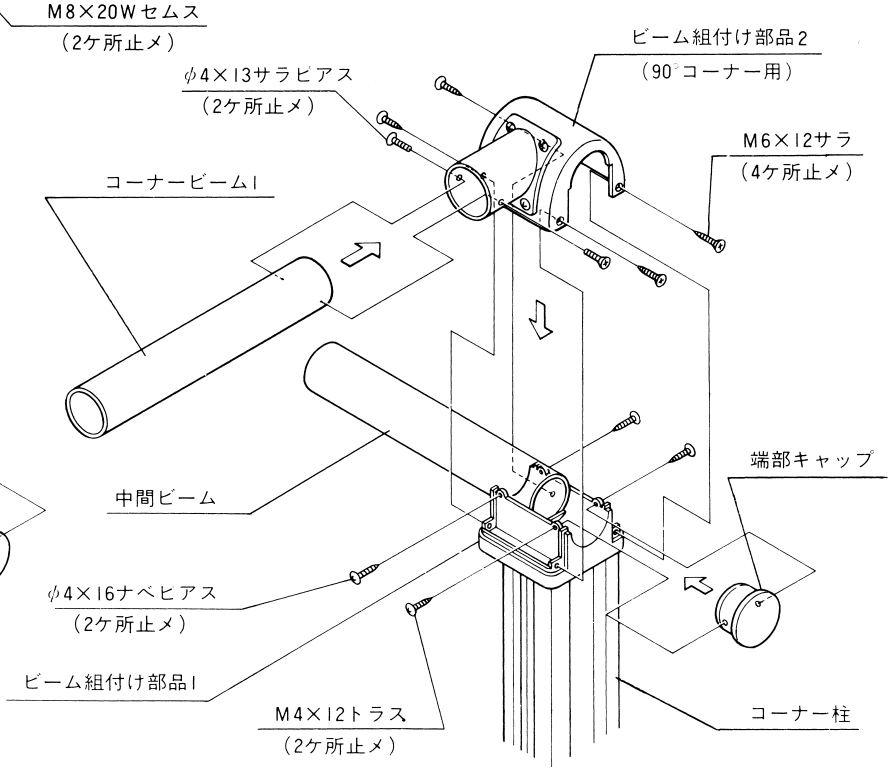

4. 笠木、キャップ、ビームの取付け（フリー柱仕様）

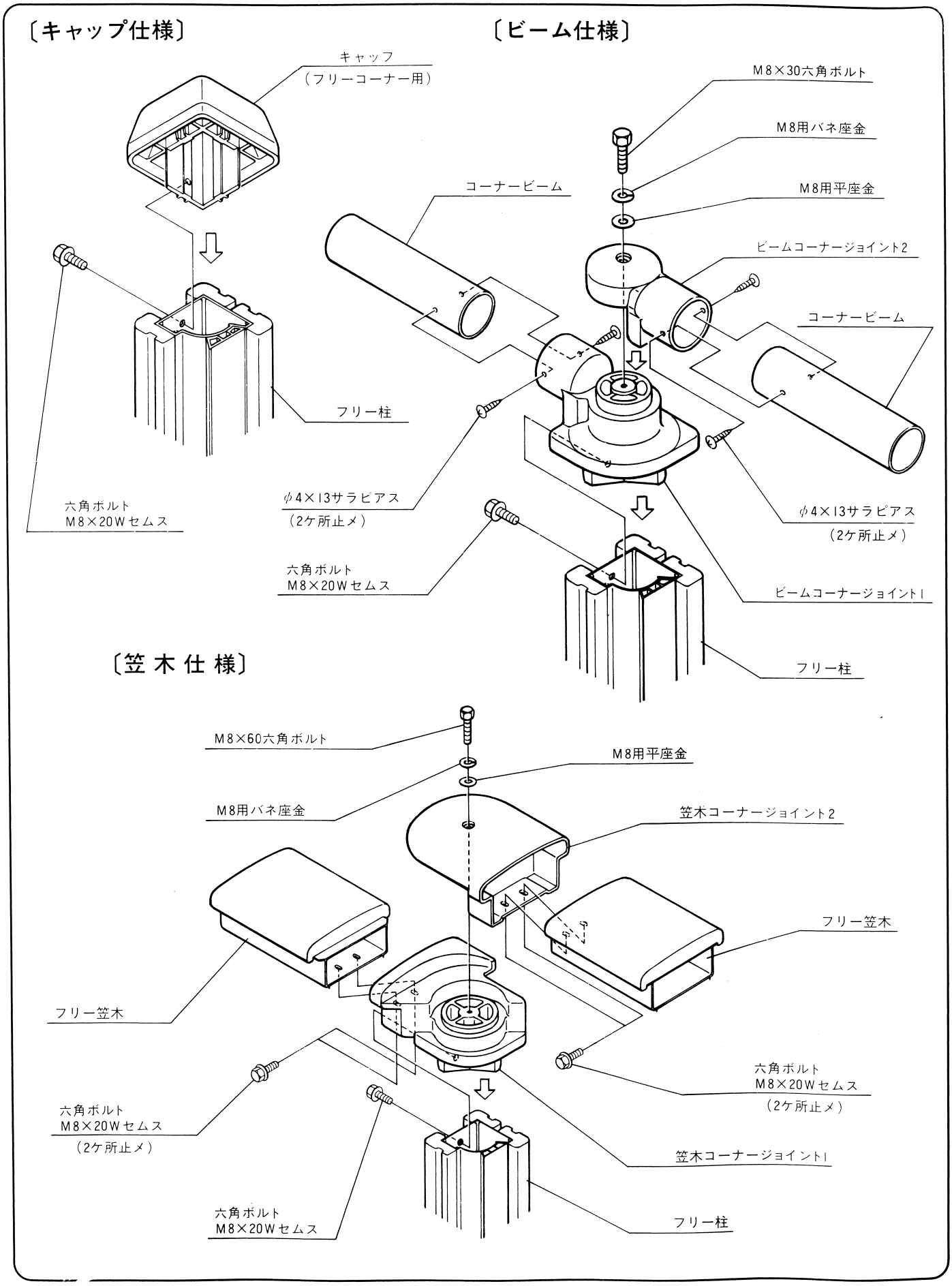

5.本体の取付け

〔AN・DN・F・G型共通〕

[1]ブラケット1を支柱に取付けます。
[2]パネルをセットしブラケット2ではさみ込み固定します。

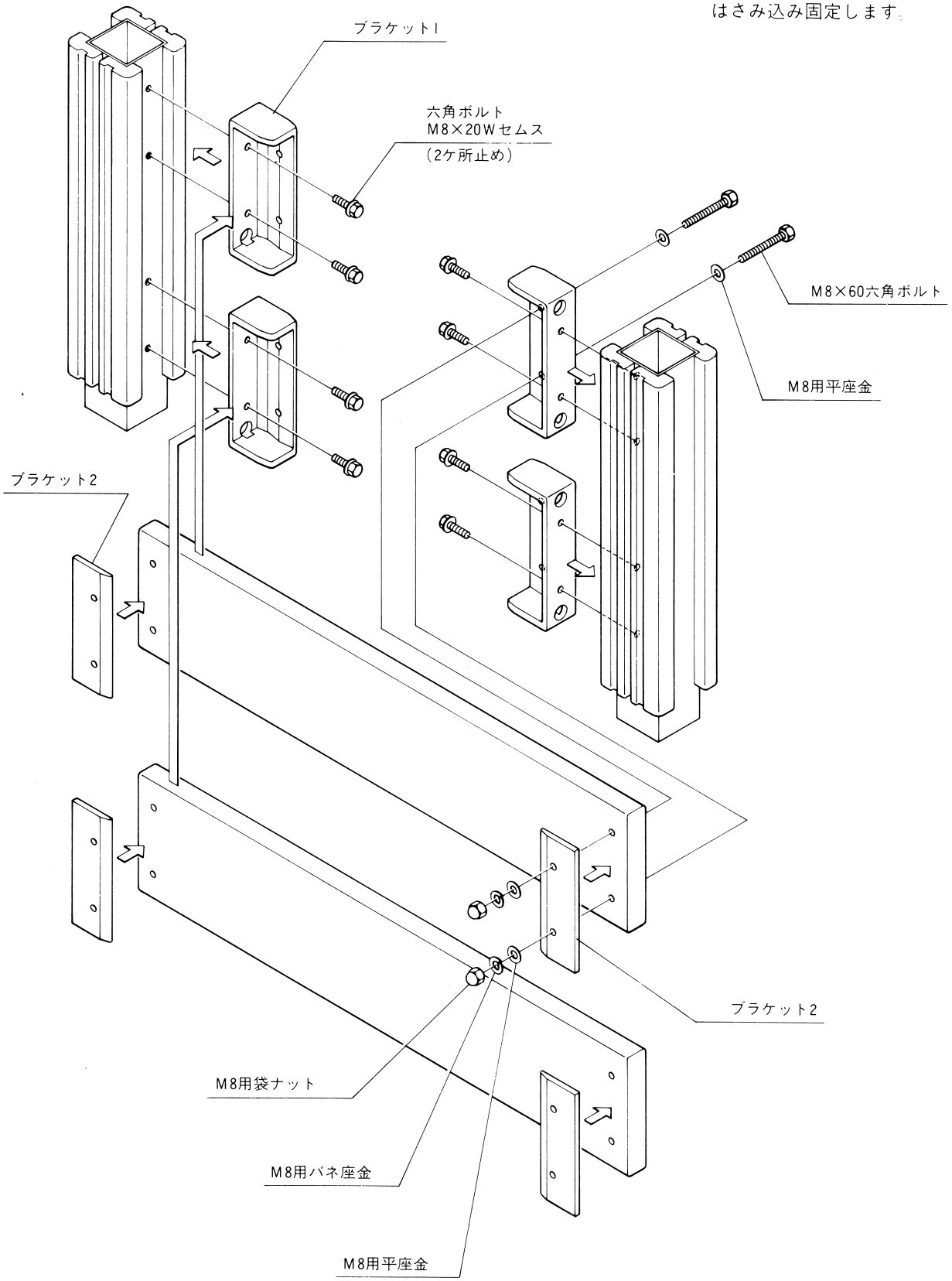

〔AN・DN・F・G型共通〕(フリー柱仕様)

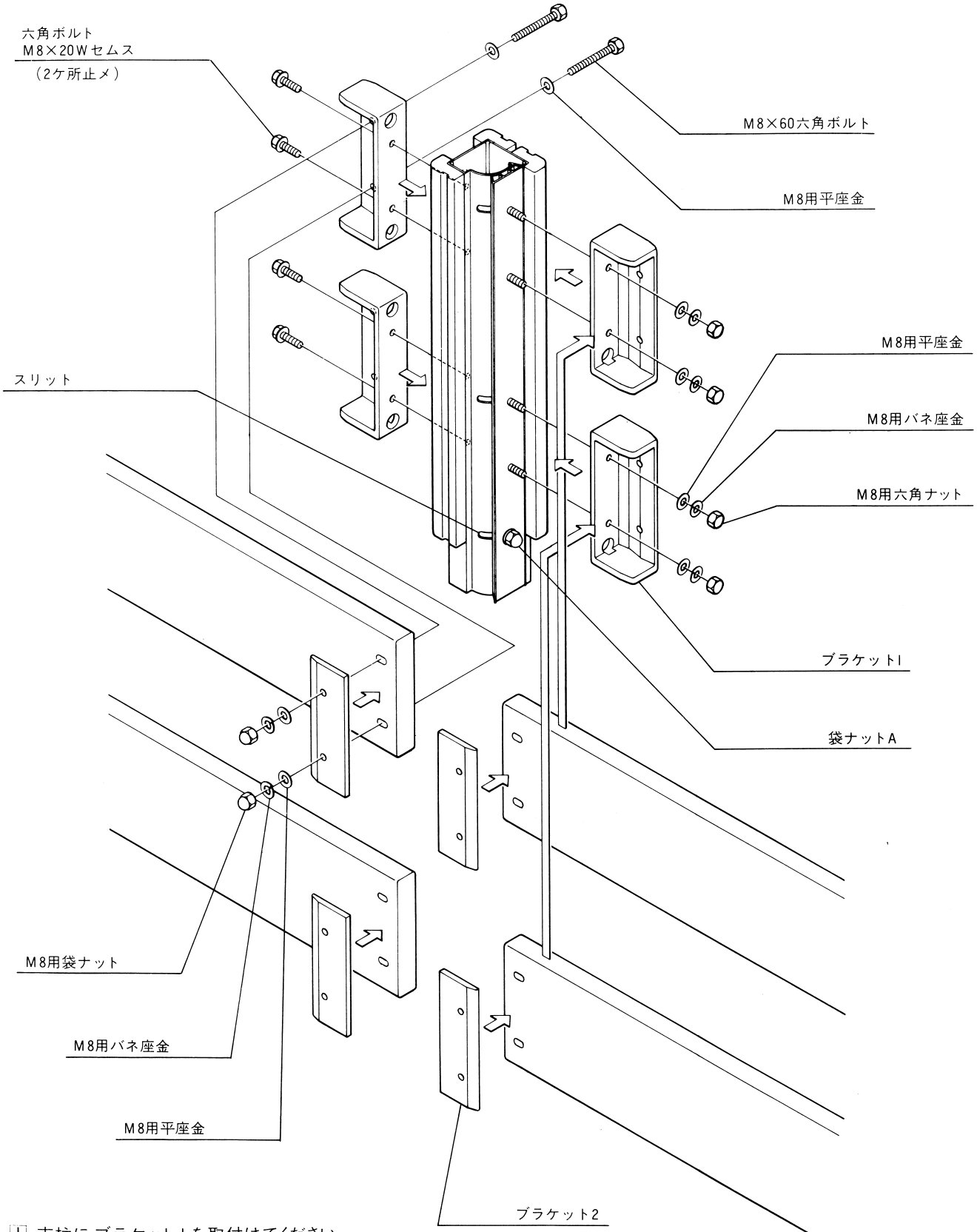

1 支柱にブラケット1を取付けてください。
(取付け時、スリット部に位置するナットは、仮締めしてください。)

2 あらかじめ、仮締めされている袋ナットAをゆるめ、角度を合わせた後、全てのナットを完全に締め込みます。

3 パネルをセットしブラケット2ではさみ込み固定します。

〔BN・HN型共通〕

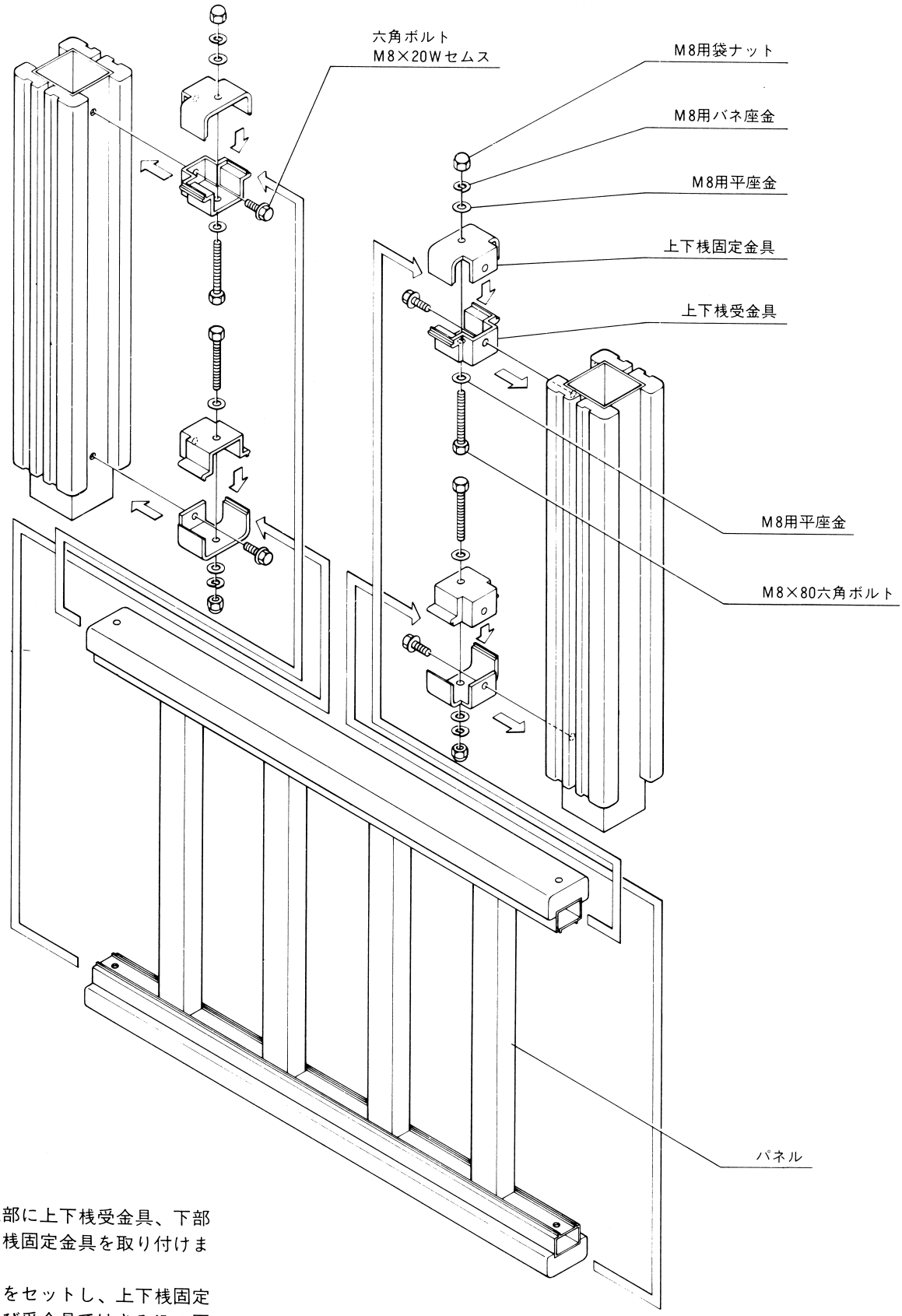

1 支柱上部に上下桟受金具、下部に上下桟固定金具を取り付けます。

2 パネルをセットし、上下桟固定金具及び受金具ではさみ込み固定します。

〔BN・HN型共通〕
（フリー柱仕様）

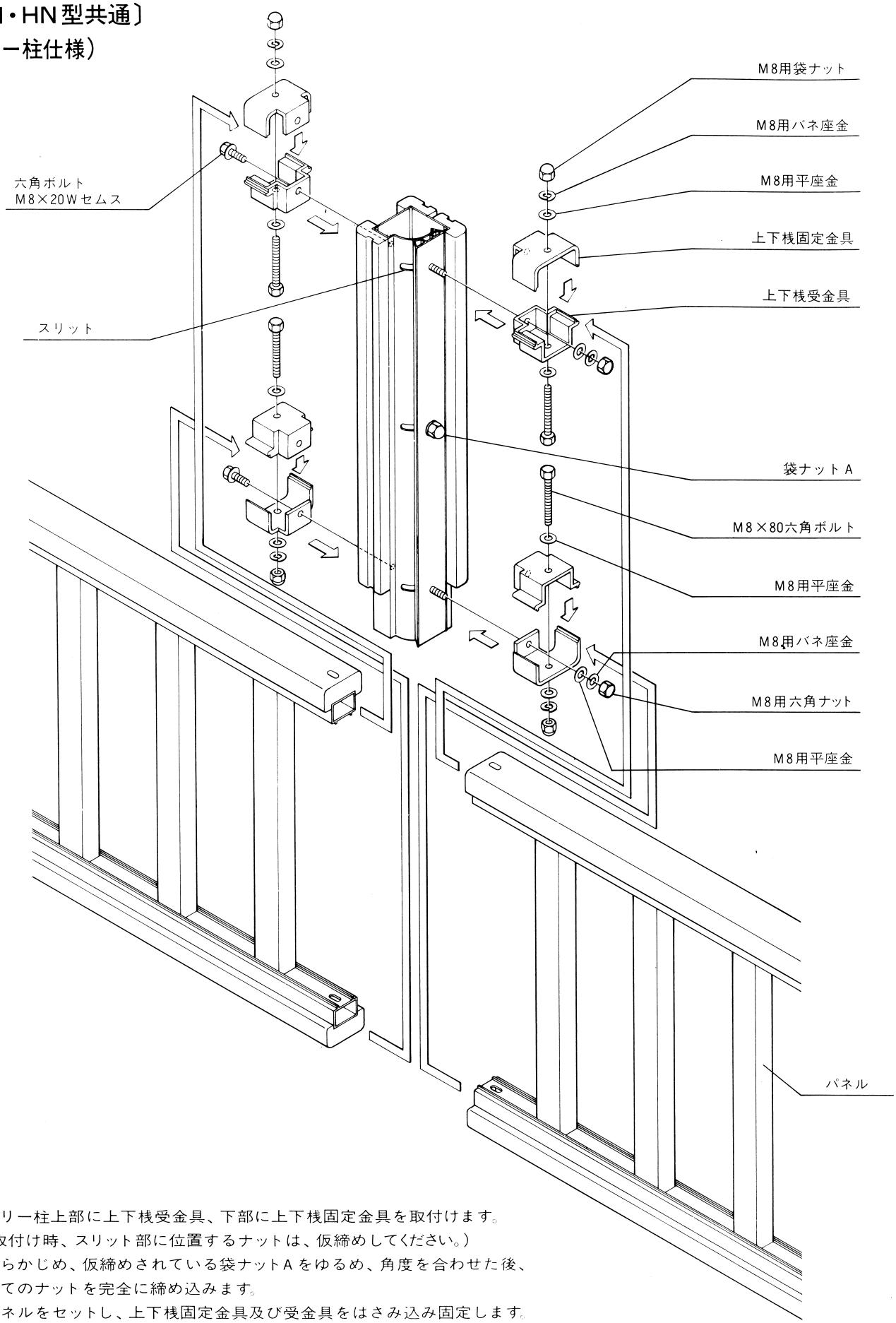

1 フリー柱上部に上下桟受金具、下部に上下桟固定金具を取付けます。
（取付け時、スリット部に位置するナットは、仮締めしてください。）

2 あらかじめ、仮締めされている袋ナットAをゆるめ、角度を合わせた後、
全てのナットを完全に締め込みます。

3 パネルをセットし、上下桟固定金具及び受金具をはさみ込み固定します。

〔EN型〕

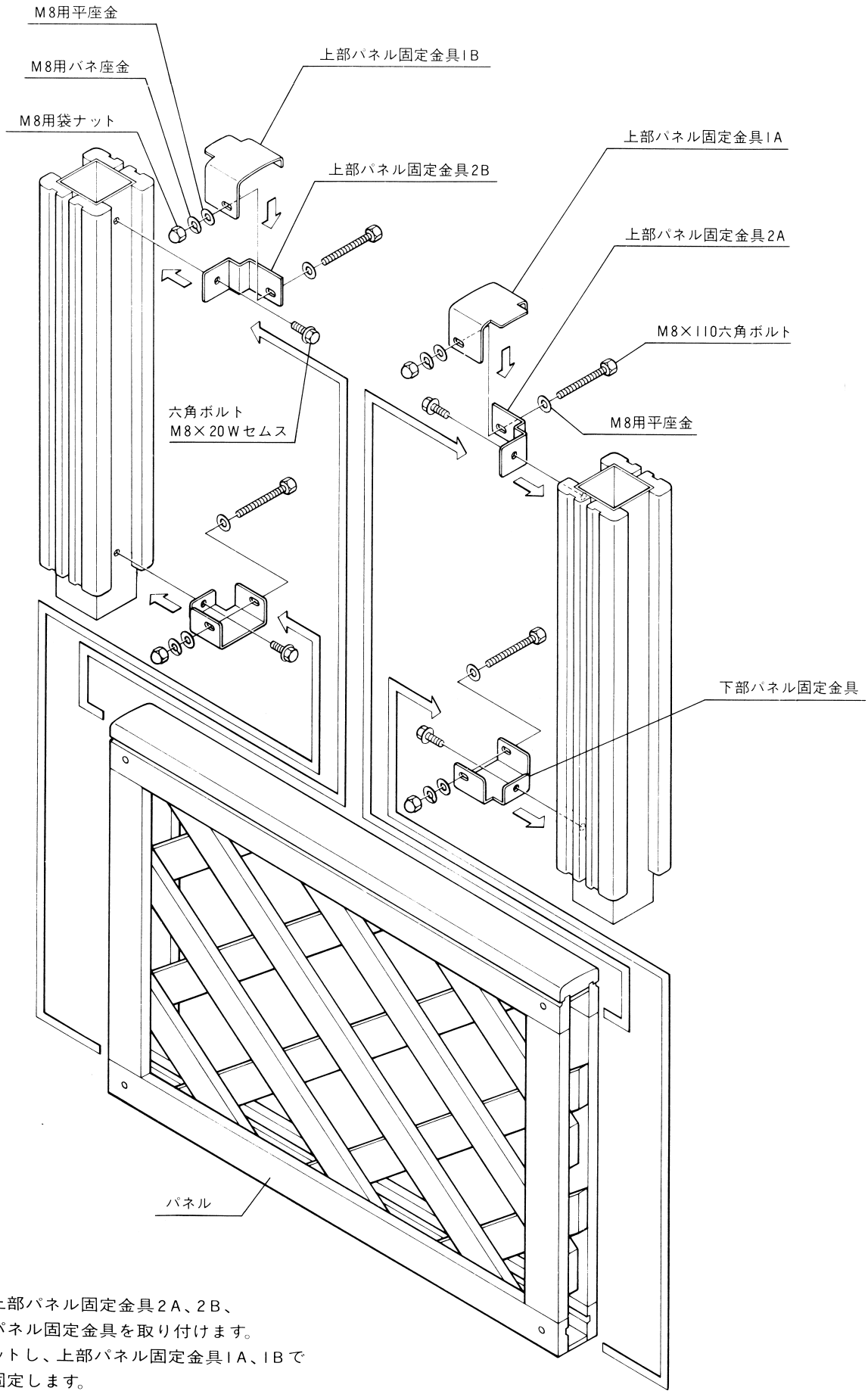

1 支柱上部に上部パネル固定金具2A、2B、
下部に下部パネル固定金具を取り付けます。

2 パネルをセットし、上部パネル固定金具1A、1Bで
はさみ込み固定します。

〔EN型〕
（フリー柱仕様）

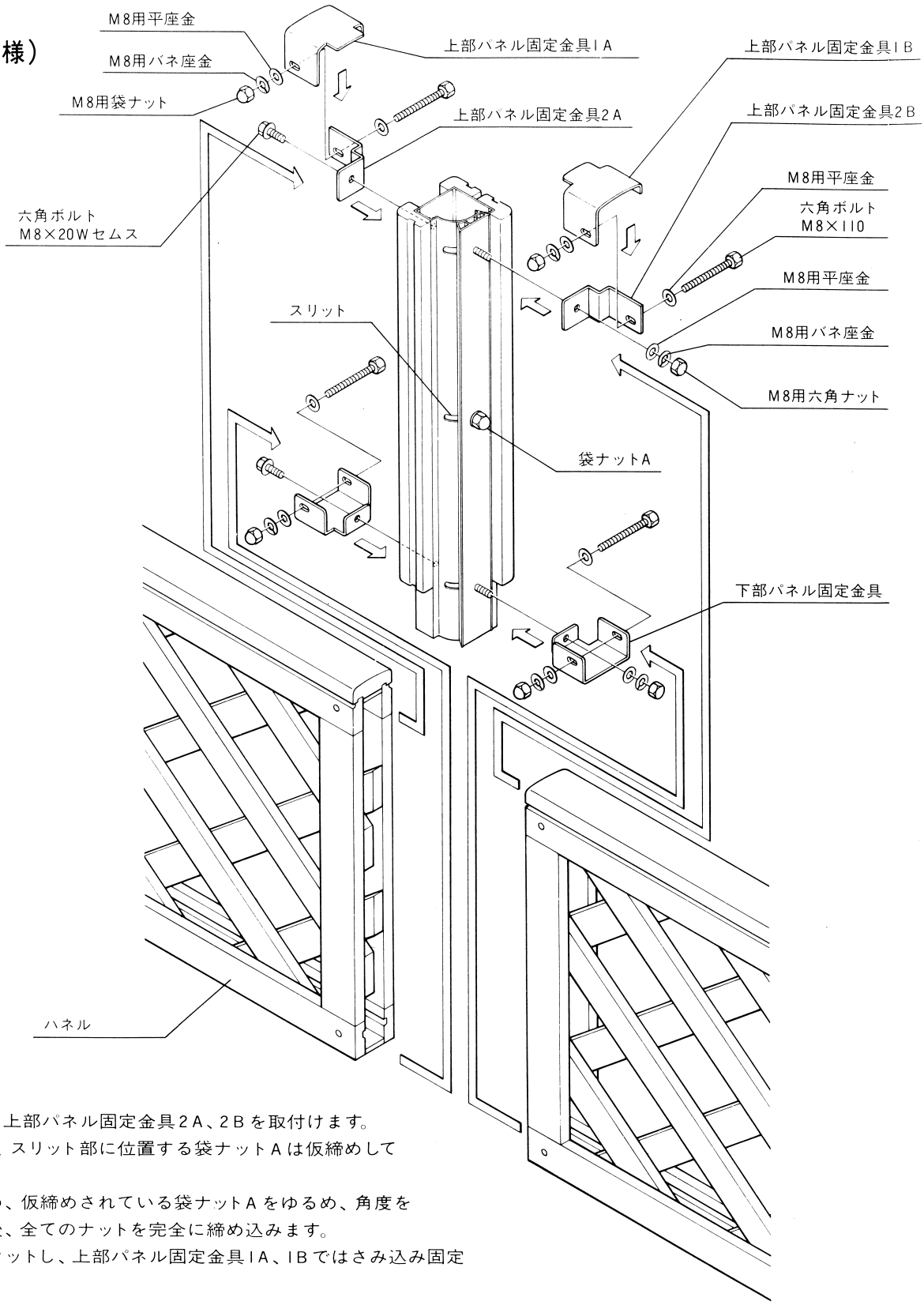

1 支柱上部に上部パネル固定金具2A、2Bを取付けます。
（取付け時、スリット部に位置する袋ナットAは仮締めしてください。）

2 あらかじめ、仮締めされている袋ナットAをゆるめ、角度を合わせた後、全てのナットを完全に締め込みます。

3 パネルをセットし、上部パネル固定金具1A、1Bではさみ込み固定します。

工事店様へ

- 施工時、本体に付着したコンクリート等は硬化前に完全に拭き取ってください。
- 施工終了後、取付説明書は施主様へお渡しください。
- 御使用いただきましてありがとうございました。

施主様へ

- 3年に1度防腐塗装していただきますことを御進めいたします。

取説コード
C237

93-06A
199903A