ハイグリットフェンス1型門扉

取付説明書

●このたびは、東洋エクステリア製品をお買いあげいただきましてまことにありがとうございます。
●正しく施工、組付をしていただくために、施工前に必ず取付説明書をお読みください。

門扉は人や車が出入りするためのものです。構造によって開閉する方法が異なりますので設置の場所・目的に合わせて選択してください。

〈開き門扉〉

■施工上のご注意

●商品の施工については必ず取付説明書に従ってください。
また、施工完了後に取付説明書を施主様にお渡しください。
●外開きタイプでは開閉時に扉が公道（道路面）等へ飛び出さない位置に設置してください。
●電装商品の場合は配線工事を有資格者の専門業者にご依頼ください。
●施工完了後は扉の開閉チェックを行ない、不具合が無いか確認してください。

■使用上のご注意

製品の破損などによる身体の損傷等の危険がありますので、以下の使い方を守ってください。

●通常使用されない場合は必ず施錠してください。また、落とし棒の付いている商品は落とし棒も同時に下ろしてください。
●開閉の時は必ず落とし棒を上げてから操作してください。
●開閉時には手足・衣服等を挟まないよう、注意してください。また、人・物等の障害物が無い事を確認してください。
●扉の上に物を載せないでください。
●扉を揺すったり、乗ったり、寄りかかったりしないでください。

梱包明細表

1 扉本体

名　　称	員　数	
	片開き	両開き
①門扉本体	1	2

2 門柱セット

名　　称	員　数	
	片開き	両開き
②吊元門柱	1	2
③戸当り門柱	1	―
④端部バンド	2	2
⑤コーナー継手	4	4
⑥継手座金	4	4
⑦端部バンド取付ボルト M8×25角根ボルト	2	2
⑧コーナー継手取付ボルト M8×65角根ボルト	4	4
⑨継手座金取付ボルト M8×35角根ボルト	4	4
⑩M8用六角ナット	10	10
⑪M8用平座金	10	10

3 錠セット

名　　称	員　数	
	片開き	両開き
⑫表錠座（ハンドル側）	1	2
⑬裏錠座（アーム側・片）	1	―
⑭裏錠座（アーム側・両）	―	1
⑮裏錠座（受金具側）	―	1
⑯片錠受金具	1	―
⑰両錠受金具	―	1
⑱戸当り板	1	1
⑲ヒンジ	2	4
⑳持送り	2	4
㉑ヒンジシャフト	2	4
㉒割ピン	2	4
㉓錠座取付ネジM4×16ナベ	2	4
㉔M4用袋ナット	2	4
㉕M4用平座金	2	4
㉖ヒンジ取付ボルト・持送り取付ボルト M8×65六角ボルト	4	8
㉗片錠受金具取付ボルト M8×70六角ボルト	1	―
㉘M8用袋ナット	5	8
㉙M8用平座金	5	8
㉚落しホルダー	―	1
㉛落しシャフトφ13	―	1
㉜落し棒受	―	1
㉝取付説明書	1	1

1 片開門柱施工図

■施工寸法図

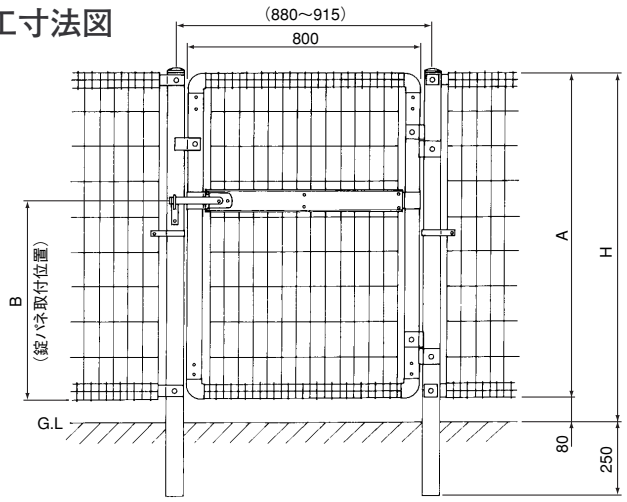

寸法表

型式 / 記号	08－10	08－12
H	1000	1200
A	920	1120
B	580	680

注）フェンスの柱はφ38.1ですが扉の柱はφ50.8ですのでフェンスの端柱には、ヒンジ金具は取付きません。

2 両開門柱施工図

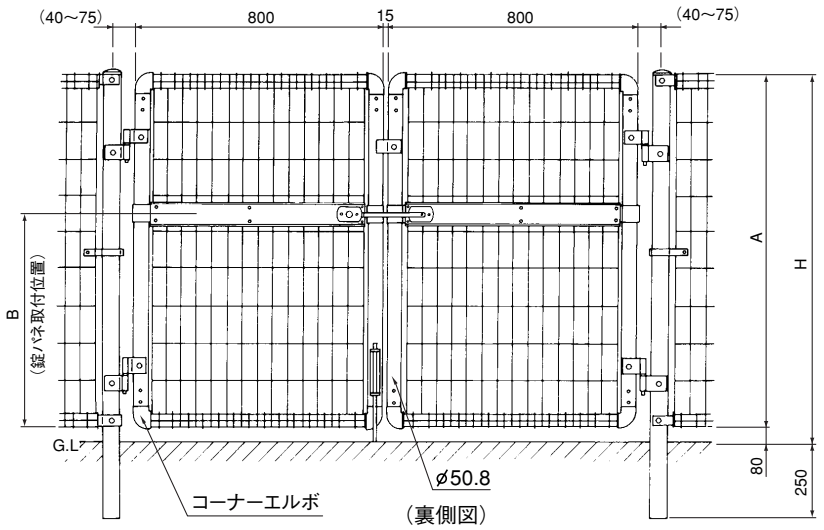

寸法表

型式 / 記号	16－10	16－12
H	1000	1200
A	920	1120
B	580	680

注）フェンスの柱はϕ38.1ですが扉の柱はϕ50.8ですのでフェンスの端柱には、ヒンジ金具は取付きません。

3 錠パネルの取付け

●扉の両サイドの枠材には戸当り側（片穴ネジ切穴）と吊元側（貫通穴）との区別がありますので、扉の右、左は天地（上下）を逆さに扉自体を回転させて右、左として錠取付パネルを取付けてください。（メッシュの縦線が前です。）

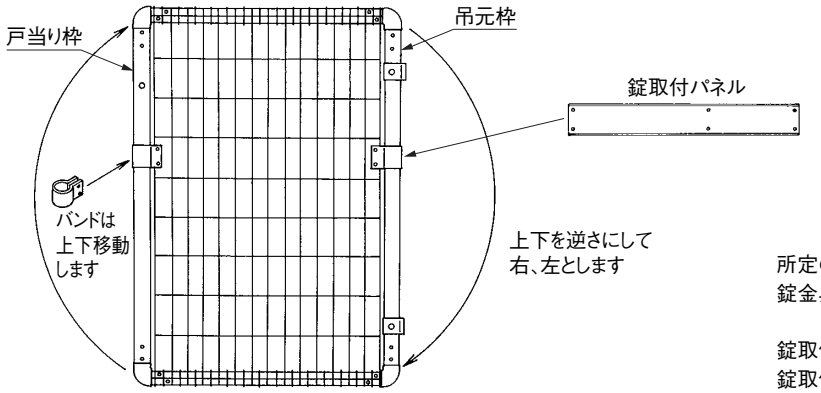

所定の位置に錠取付パネルを2枚抱合せて取付けて錠金具を取付けてください。

錠取付パネルにも右、左有りますので戸当り柱側へ錠取付穴が向くように取付けてください。

4 持送りフェンス接続部品の取付け

■部品の取付け

⑨M8×35角根ボルト
⑥継手座金
⑧M8×65角根ボルト
⑤コーナー継手
（道路側）
（敷地側）
③戸当り柱
⑪M8用平座金
⑩M8用六角ナット
⑯片錠受金具
㉗M8×70六角ボルト
㉙M8用平座金
④端部バンド
㉘M8用袋ナット
⑦M8×25角根ボルト
⑧M8×65角根ボルト
⑨M8×35角根ボルト
⑥継手座金

戸当り柱（片開きのみ）

⑥継手座金
⑨M8×35角根ボルト
⑪M8用平座金
⑧M8×65角根ボルト
⑩M8用六角ナット
（道路側）
（敷地側）
⑤コーナー継手
⑪M8用平座金
⑩M8用六角ナット
㉖M8×65六角ボルト
②吊元柱
⑳持送り
㉖M8×65六角ボルト
④端部バンド
㉙M8用平座金
⑧M8×65角根ボルト
㉘M8用袋ナット
⑥継手座金

吊元柱（片・両共通）

●吊元門柱および受門柱に左右の区別はありません。
●外開きの場合は持送り・ヒンジを道路側（表側）向に組付ける。

5 ヒンジ・戸当りの取付け

㉖M8×65六角ボルト
㉑ヒンジシャフト
⑲ヒンジ
㉙M8用平座金
㉘M8用袋ナット
⑱戸当り板
縦枠
⑲ヒンジ
㉒割ピン
本体に付いている
ボルトを使用します

ヒンジの調整

50
最大50m/m
15
最小15m/m
縦枠
②吊元柱
⑲ヒンジ
⑳持送り

［ヒンジの取付詳細図］
内開きの場合、ヒンジを家側に向けてください。
外開きの場合、ヒンジを道路側に向けてください。

6 錠セットの取付け（片開きの場合）

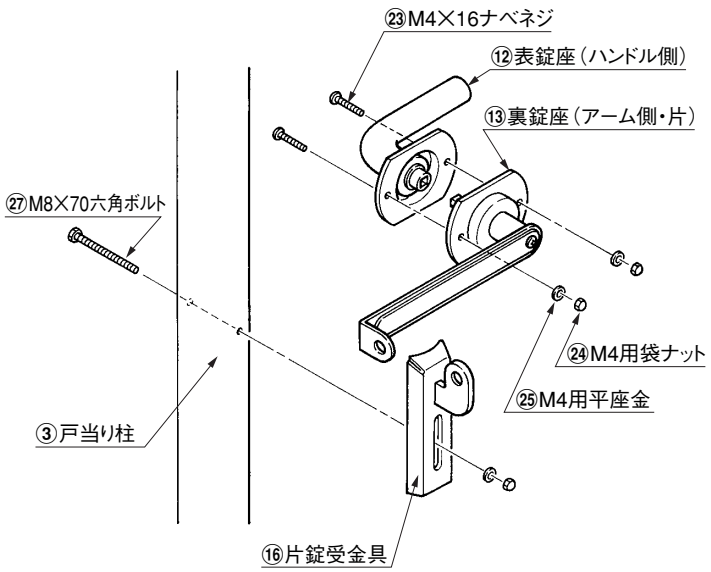

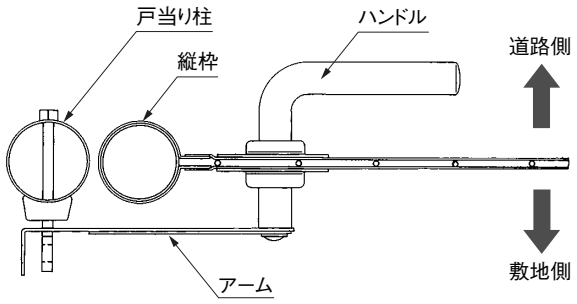

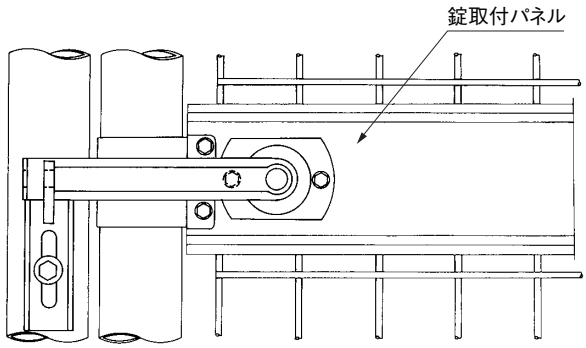

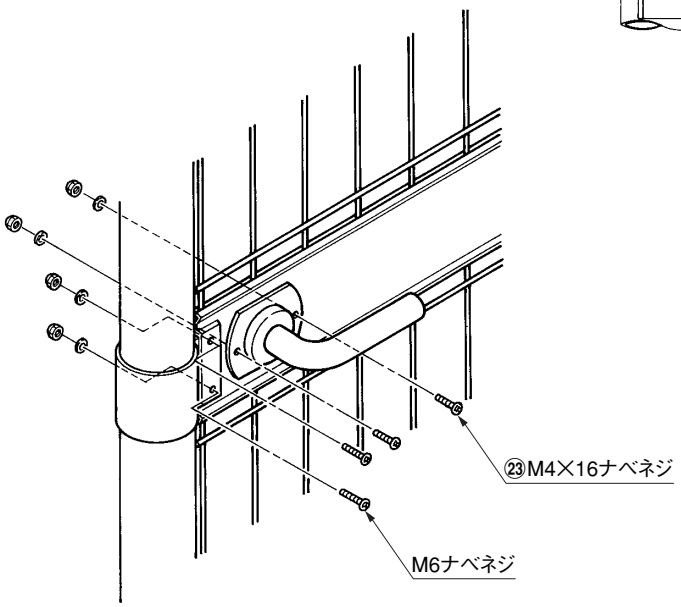

錠を本体に、片錠受金具を戸当り柱に
取付けます。

7 錠セットの取付け（両開きの場合）

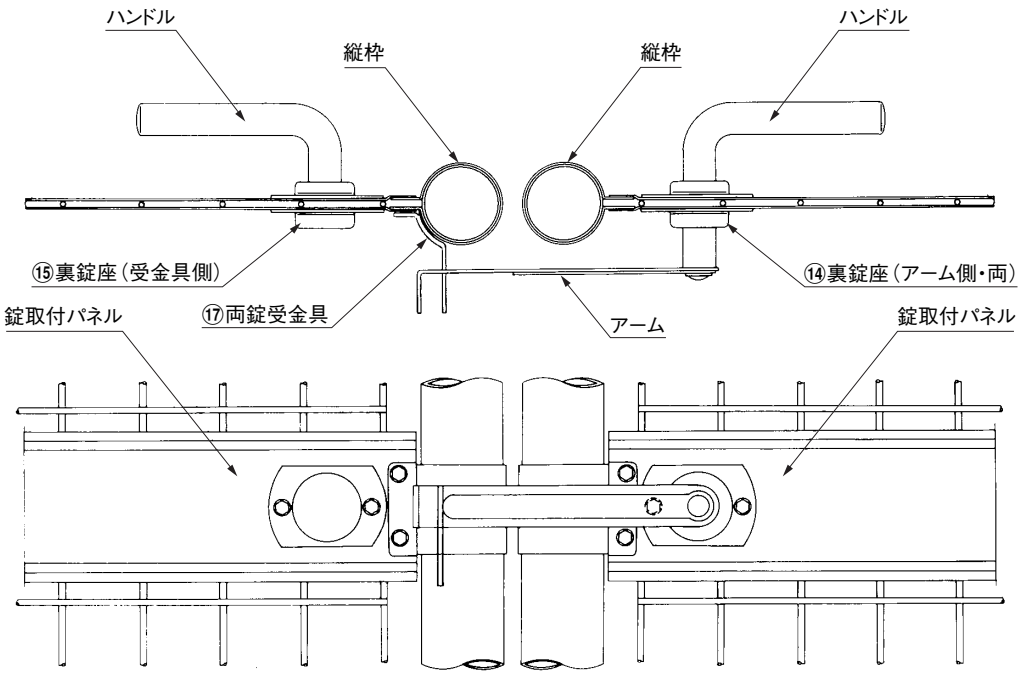

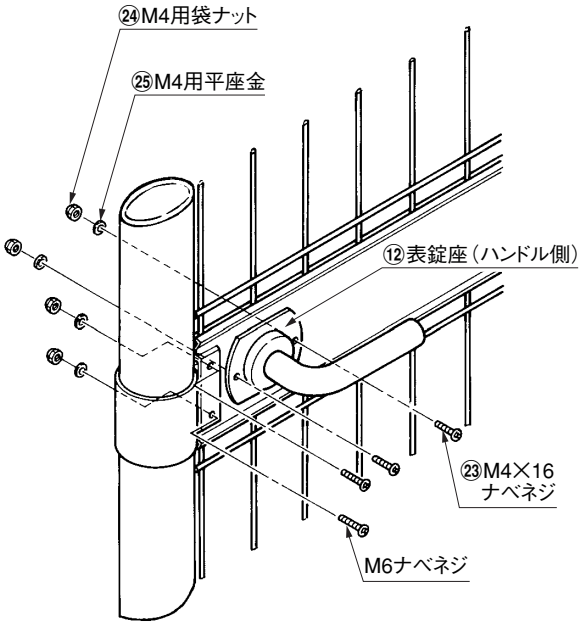

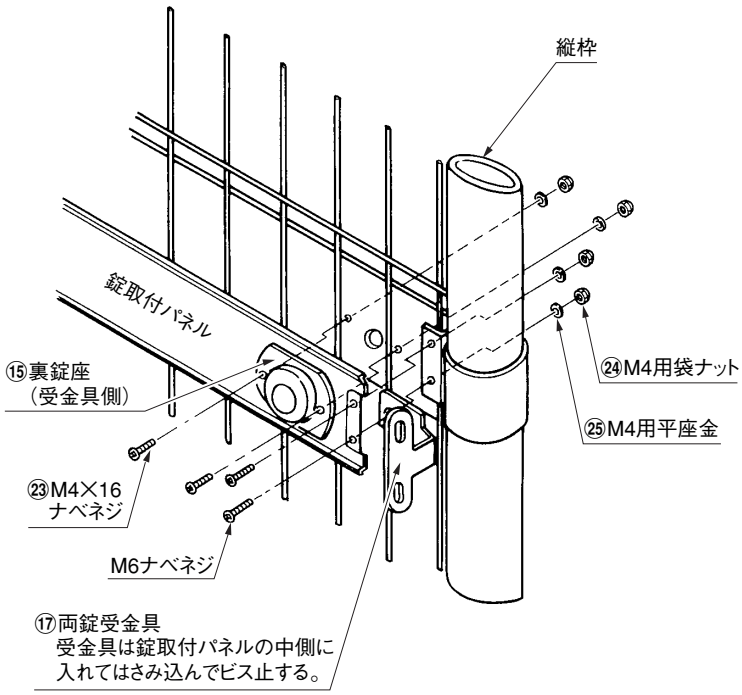

8 落し棒の取付け（両開きのみ）

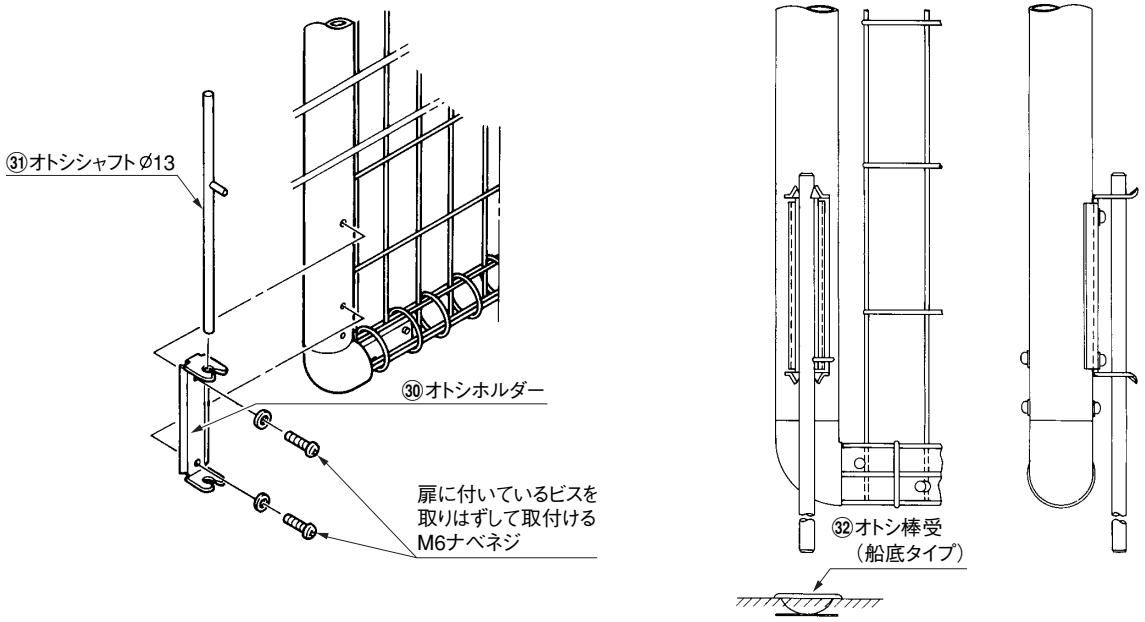

工事店様へ

●吊元門柱の垂直を出して施工してください。
●コンクリート硬化後に扉本体の組付を行なってください。
●組付け完了後、ボルト、ナット類の締まり具合を確認してください。
●施工時、本体に付着したコンクリート等は硬化前に完全に拭き取ってください。
●施工終了後、扉の開閉に異常がないか、確認してください。
●施工終了後、取付説明書は施主様へお渡しください。

施主様へ

●月に一度程度のお手入れで美しさが長く保てます。汚れの軽い場合は水にぬらした柔らかいぞうきんで拭き取って軟らかいください。また汚れのひどい場合はうすめた中性洗剤で拭き取ったのち洗剤が残らないように拭き取ってください。

●御使用いただきましてありがとうございました。

自然が未来

TOEX

東洋エクステリア

取説コード

A050

HI-G①
200001C