# T-ブロック　ラテル&ウォルズ用
# 乾式施工部材(布基礎用)

# 取付説明書

●このたびは、東洋エクステリア製品をお買いあげいただきましてまことにありがとうございます。
●正しく施工、組付けをしていただくために、施工前に必ず取付説明書をお読みください。

## ■梱包明細書

1 ベース仕様柱セット

| 名　　称 | 員　数 | | |
|---|---|---|---|
| | H:09 | H:12 | H:15 |
| 支柱(H：09) | 1 | ー | ー |
| 支柱(H：12) | ー | 1 | ー |
| 支柱(H：15) | ー | ー | 1 |

| 名　　称 | 員　数 | | |
|---|---|---|---|
| | H:09 | H:12 | H:15 |
| ベースプレート(A) | 1 | 1 | ー |
| ベースプレート(B) | ー | ー | 1 |
| 柱取付ネジ　M5×12トラス | 4 | 4 | 4 |

※ベースプレート固定用アンカーは同梱されていません。市販のM10×80以上の長さのコンクリート用打込みアンカーを使用してください。使用本数は、支柱1本あたり4本必要です。
※ベースプレート(A)(B)は、支柱への呑込み深さが違います。

2 布基礎用ベース材・横材セット

| 名　　称 | 員　数 | | | | | |
|---|---|---|---|---|---|---|
| | 3段・4段積み用 | | | 5段積み用 | | |
| | W:06 | W:08 | W:12 | W:06 | W:08 | W:12 |
| ベース材(W：06) | 1 | ー | ー | 1 | ー | ー |
| ベース材(W：08) | ー | 1 | ー | ー | 1 | ー |
| ベース材(W：15) | ー | ー | 1 | ー | ー | 1 |
| 横材(W：06) | 2 | ー | ー | 3 | ー | ー |
| 横材(W：08) | ー | 2 | ー | ー | 3 | ー |
| 横材(W：12) | ー | ー | 2 | ー | ー | 3 |
| ベース材組付金具 | 2 | 2 | 2 | 2 | 2 | 2 |
| 横材組付金具 | 4 | 4 | 4 | 6 | 6 | 6 |
| 裏板 | 2 | 2 | 2 | 2 | 2 | 2 |
| ベース材・横材組付ネジ　φ4×10トラス | 26<br>(予備2本) | 26<br>(予備2本) | 26<br>(予備2本) | 34<br>(予備2本) | 34<br>(予備2本) | 34<br>(予備2本) |
| 取付説明書(布基礎用) | 1 | 1 | 1 | 1 | 1 | 1 |

※ベース仕様支柱を使用する場合、ベース材組付金具と裏板は使用しません。コア穴への埋込施工時に必要となります。

3 Rブロック用ベース材・横材セット

| 名　　称 | 員　数 | |
|---|---|---|
| | 3段・4段積み用 | 5段積み用 |
| Rベース材 | 1 | 1 |
| R横材 | 2 | 3 |
| ベース材スペーサー | 2 | 2 |
| ベース材組付金具 | 1 | 1 |
| 横材組付金具 | 2 | 3 |
| 裏板 | 4 | 5 |
| ベース材・横材組付ネジ　φ4×10トラス | 22<br>(予備2本) | 30<br>(予備2本) |

4 コーナー金具

| 名　　称 | 員　数 | |
|---|---|---|
| | コーナー金具(右) | コーナー金具(左) |
| コーナー金具(右) | 2 | ー |
| コーナー金具(左) | ー | 2 |
| 金具組付ネジ　φ4×10トラス | 8<br>(予備無し) | 8<br>(予備無し) |
| 裏板 | 4 | 4 |

※コーナーブロック(右)にはコーナー金具(右)を使用してください。
左はその逆になります。

## 1. 基本割付けおよび各部名称

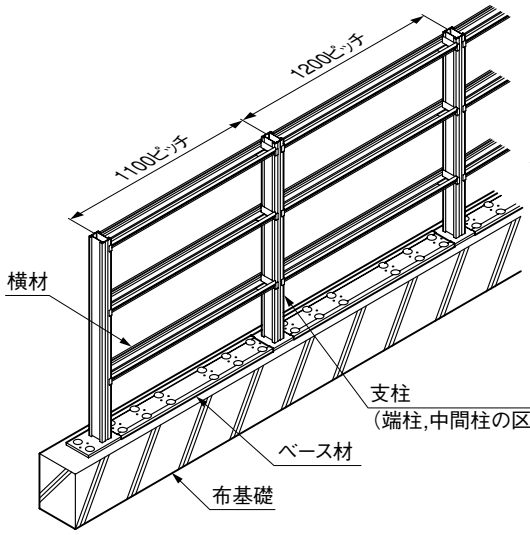


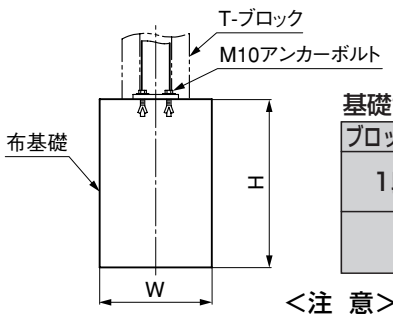


基礎サイズ

| ブロックの積み段数 | 基礎サイズ |
|---|---|
| 1段～4段 | ・W150の場合：H300以上<br>・W180の場合：H200以上 |
| 5段 | ・W150の場合：H500以上<br>・W180の場合：H400以上 |

<注　意>

- 横材は偶数段と最上段のブロックに施工してください。
  (例)5段積みは、2段,4段,5段目に横材を入れます。
- 端部の柱のみ1100ピッチとなりますので、ベース材と横材は切断となります。

## 2. 支柱およびベース材の施工

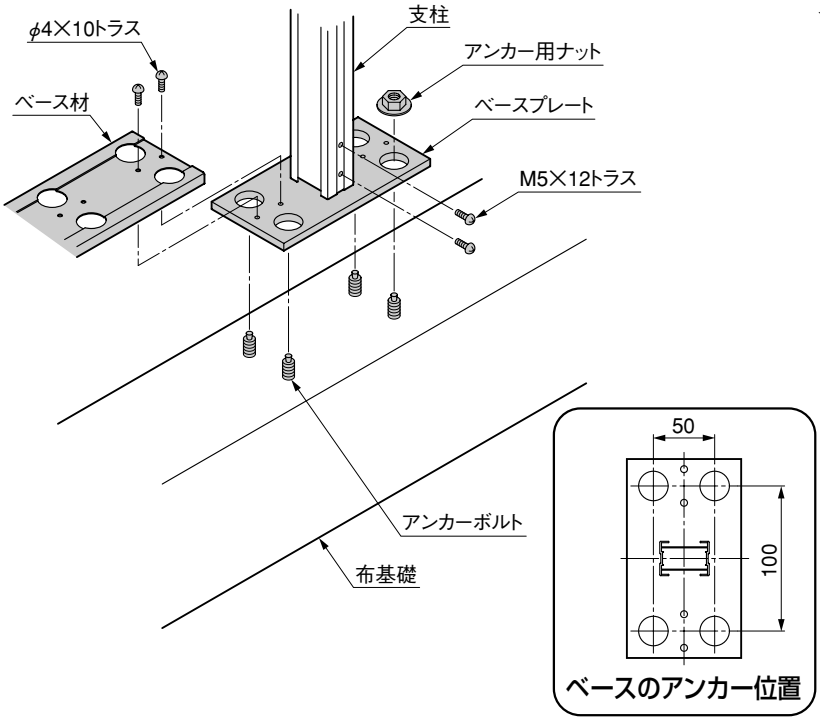


<注 意>

- ベースプレート取付用アンカーボルトは付属していません。M10×80以上の長さのコンクリート用打込みタイプのアンカー（市販品）をご使用ください。
- ブロックの発泡下地材とアンカー部が干渉する場合は、ブロック側をカッター等で削ってください。

❶ あらかじめ支柱位置を出し、布基礎にM10×80以上の長さのアンカー（市販品）を施工してください。
❷ ベースプレートと支柱をM5×12トラスネジで固定してください。
❸ ベースプレートをアンカーボルトに差込んでください。
❹ アンカー用ナットを仮止めしてください。
❺ ベース材をベースプレートにφ4×10トラスネジで組付けて、支柱ピッチを出してください。
❻ アンカー用ナットを固く締め付けてください。

## 3. ベース材の切断

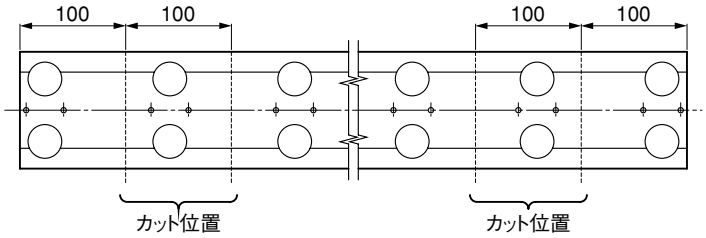


※横材のカットも同様です。

<注 意>

- ベース材はそれぞれ
  （W06＝支柱ピッチ 600mm
  W08＝ 〃 800mm
  W12＝ 〃 1200mm）
  となっていますが、あらかじめ切断を考慮して穴加工していますので、400mmまでは切断のみで切詰められます。

## 4. T-ブロックの差込み

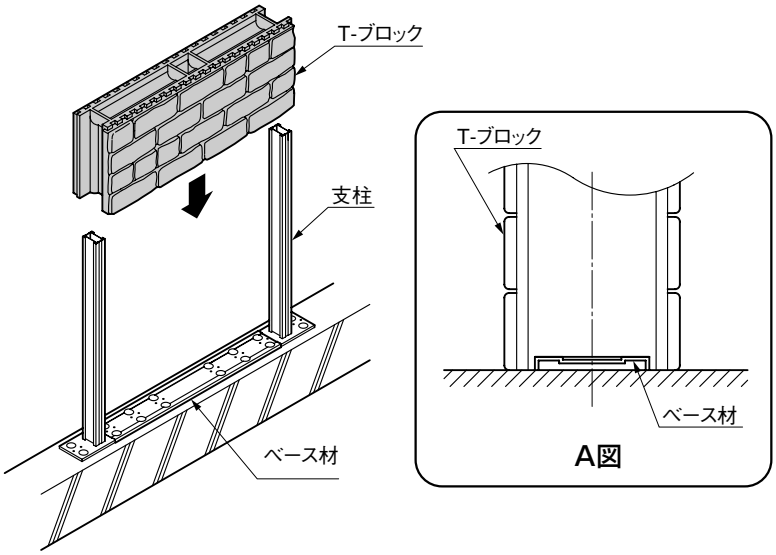


❶ T-ブロックは、支柱上端より差込んでください。

❷ T-ブロック下部凹（へこみ部）を、ベース材に確実にはめてください。（A図参照）

<注 意>

- 端部ブロックの端面側は、100mm内側のブロック穴に支柱を入れてください。

# 5. 横材の取付け

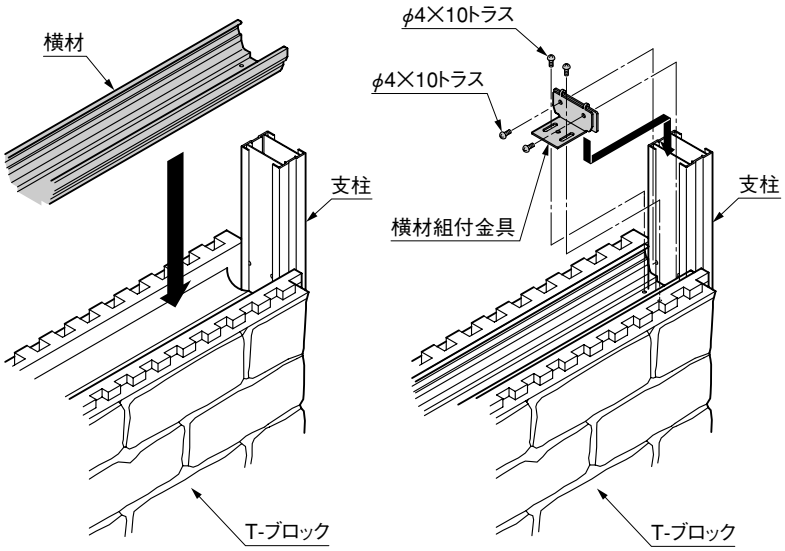


❶ T-ブロックのモルタル流れ止め部の発泡材を取除いてください。
❷ 横材をT-ブロック上部の溝に差込んでください。
❸ 横材組付金具を支柱の上から差込み、支柱にφ4×10トラスネジで組付けてください。
（横材組付金具は裏板一体タイプです。）
❹ 横材と横材組付金具を、φ4×10トラスネジで固定してください。

＜注　意＞

- 横材と横材組付金具は、T-ブロックに対して上より十分押えてからネジ止めしてください。
- 支柱と横材のクリアランスは、左右ほぼ同じにしてください。（下図参照）

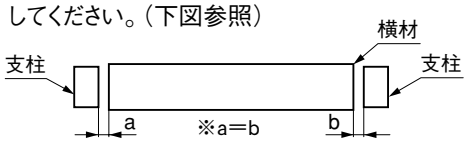


- 斜めになった場合は、もう一度差込み直してください。無理にたたきますと横材が曲がる可能性があります。

# 6. コーナー部の施工

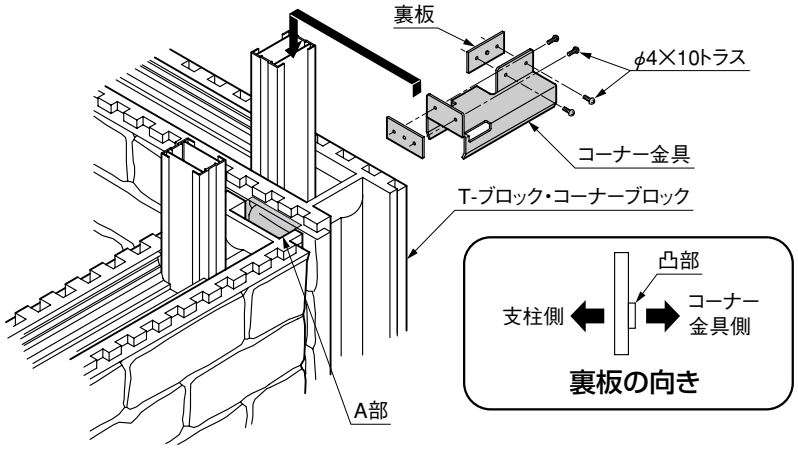


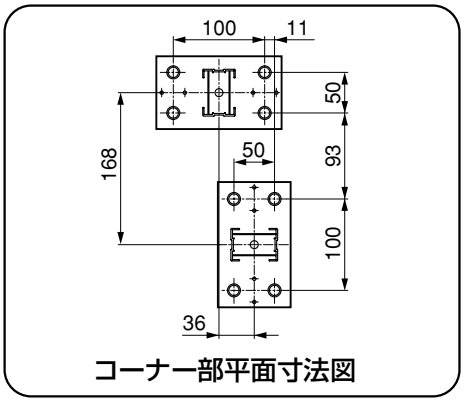


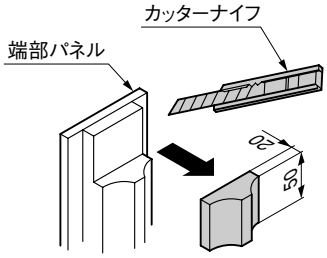


| ブロックの積み段数 | コーナー金具の取付位置 |
|---|---|
| 3段積み | 1段目と2段目のあいだと、2段目と3段目のあいだ |
| 4段積み | 1段目と2段目のあいだと、3段目と4段目のあいだ |
| 5段積み | 2段目と3段目のあいだと、4段目と5段目のあいだ |

❶ 下表内のT-ブロック積み段数別に示す位置に、に、コーナー金具を取付けてください。
❷ コーナー金具が取付く場所のT-ブロック・コーナーブロックに、金具の逃げ加工を行なってください。（A部、下図参照）

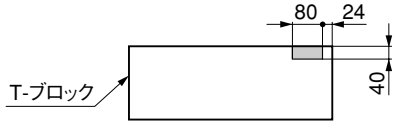


＜注　意＞

- 乾式施工の90°コーナー部は必ずコーナーブロックを使用してください。
- コーナー金具は左右があり、コーナーブロック（右）にはコーナー金具（右）を、コーナーブロック（左）にはコーナー金具（左）を使用してください。

❸ コーナー金具にあらかじめ裏板2枚を、φ4×10トラスネジで仮止めしてください。
❹ 裏板を仮止めしたコーナー金具を支柱上端より差込み、ブロック上面に押し付けてください。その際、ブロック上面よりコーナー金具が飛び出さないようにしてください。
❺ コーナー金具と裏板を仮止めした、φ4×10トラスネジを確実に締め付けてください。
❻ 端部パネルの取付け時に、コーナー金具と端部パネルの発泡材部があたるため端部パネルをカッターで切り欠いてください。
❼ 端部パネルを接着剤で取付けてください。

# 7. Rブロックの施工

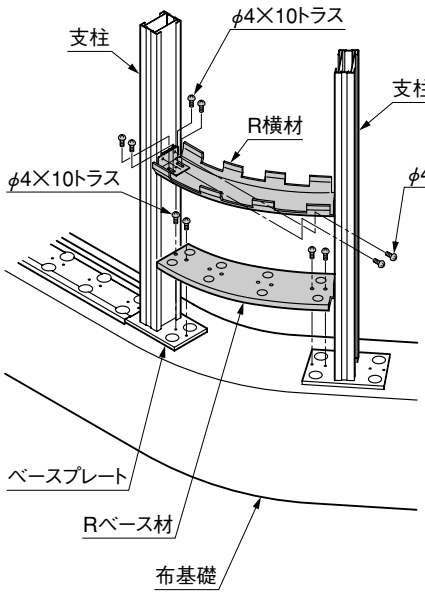


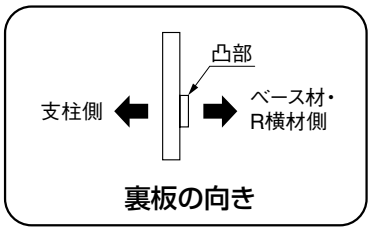


裏板の向き

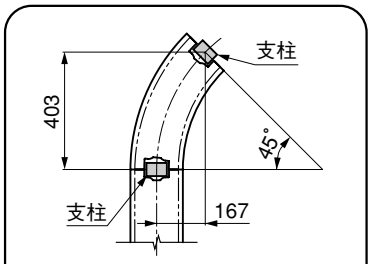


※寸法の詳細は、「T-ブロック ラテル&ウォルズ＜B047＞」の取付説明書をご覧ください。

支柱割付け平面図

❶ 支柱を固定するアンカーは、「2.支柱およびベース材の施工」と同じものを使用して支柱を仮止めしてください。

❷ Rベース材とベースプレートをφ4×10トラスネジで固定してください。

❸ アンカー用ナットを固く締め付けてください。

❹ 偶数段および最上段のブロックに、R横材をφ4×10トラスネジで固定してください。

# 8. 笠木の取付け

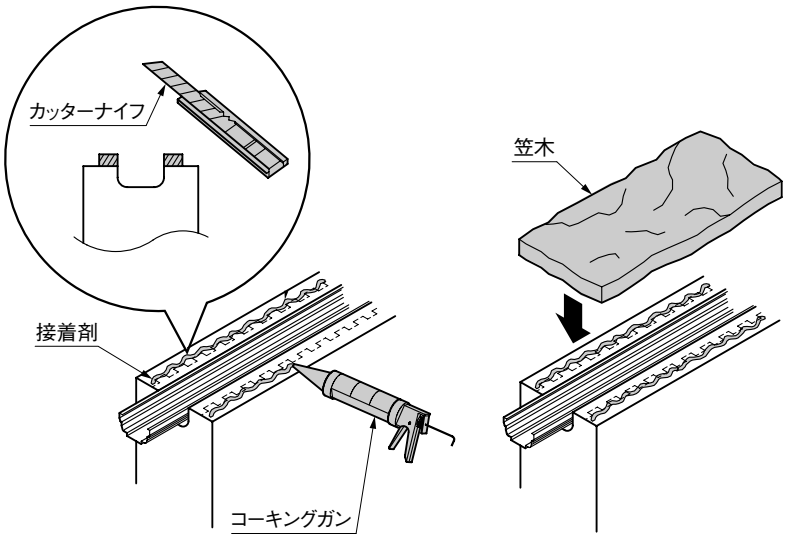


❶ 最上段部のハメ合い用凸部分を、カッターナイフ等で切断してください。

❷ コーキングガンで接着剤を均一に塗布してください。333mℓの接着剤で約2.5mが目安です。

❸ 笠木を強く押しつけて接着してください。

＜注　意＞

- 135ブリックの施工はできません。
- 雨の日や、濡れたブロックへの施工はしないでください。

## 工事店様へ

●仕上げ後、本体についているモルタルを完全に拭き取ってください。
硬化後拭き取りますと表面を痛めますのでご注意ください。

●みだりに改造、変更はしないでください。

●施工終了後、取付説明書は施主様にお渡しください。

## 施主様へ

●月に一度程度のお手入れで美しさが長く保てます。汚れの軽い場合は水にぬらした柔らかいぞうきんで拭き取ってください。
また汚れのひどい場合はうすめた中性洗剤で拭き取ったのち洗剤が残らないように拭き取ってください。

●ご使用いただきましてありがとうございました。

取説コード
**B049**
200003A