T-ブロック ラテル&ウォルズ 鋳物フェンス用端部パネル フェンス用端面ふさぎ材セット

取付説明書

●このたびは、東洋エクステリア製品をお買いあげいただきましてまことにありがとうございます。
●正しく施工、組付けをしていただくために、施工前に必ず取付説明書をお読みください。

■梱包明細書

1 鋳物フェンス用端部パネルセット（T-3）

名　　称	員 数
鋳物フェンス用端部パネル（L-300）	2

2 鋳物フェンス用端部パネルセット（T-6）

名　　称	員 数
鋳物フェンス用端部パネル（L-600）	2

3 フェンス用端面ふさぎ材セット（ブリック仕様）

名　　称	員 数
端部ふさぎ材	2
端部発泡下地材	2
端部用ブリック（L-62）	8
端部用ブリック（L-28）	8

1. 姿図および基本寸法図

1-1 鋳物フェンス用端部パネルセット（T-3）（T-6）

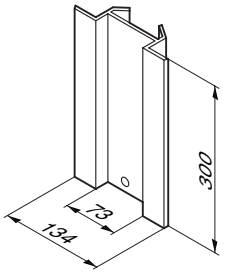

鋳物フェンス用端部パネル（L-300）（T-3）

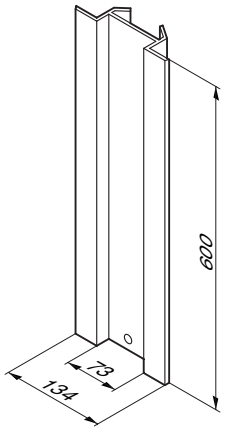

鋳物フェンス用端部パネル（L-600）（T-6）

<注 意>
- T-ブロック用鋳物フェンス（T-3）、（T-6）を使用する際のブロック端部処理材です。
- 張付けには「T-ブロック専用接着剤」を使用してください。

1-2 フェンス用端面ふさぎ材セット（ブリック仕様）

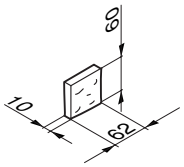

端部用ブリック（L-62）

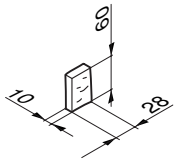

T-ブリック（L-28）

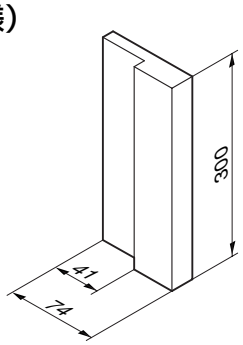

端部発泡下地材

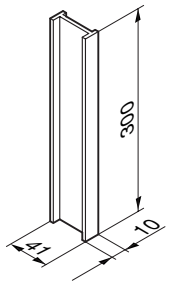

端部ふさぎ材

<注 意>
- T-ブロック用鋳物フェンスを使用する際のブロック端部処理材（ブリック仕様）です。
- ブロックへの張付けには「T-ブロック専用接着剤」を使用してください。
- ブリックの張付けは「現場張り用モルタルセット」を使用してください。
- T-6フェンスを使用する際は、2セット必要です。

2. T-ブロックへの張付け

2-1 鋳物フェンス用端部パネル（L-300、L-600）の張付け

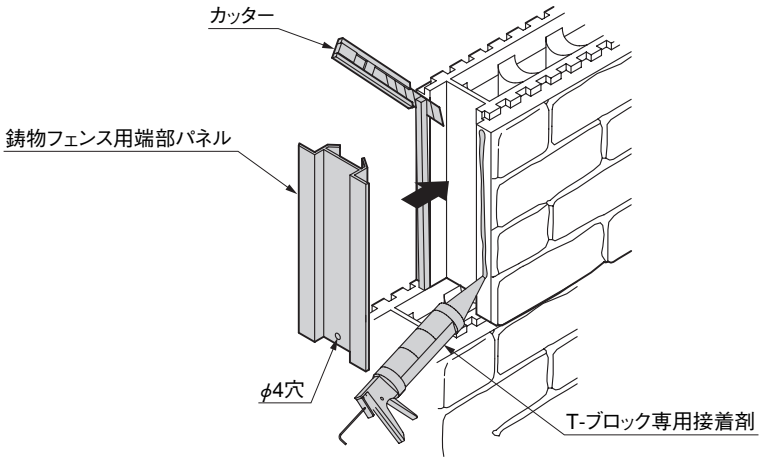

❶ T-ブロック端部にある凸部をカッター等で切り落としてください。
❷ 図のように「T-ブロック専用接着剤」を塗り、パネルを張付けてください。

<注 意>
● φ4の穴を下にして張付けてください。

2-2 フェンス用端面ふさぎ材（ブリック仕様）の張付け

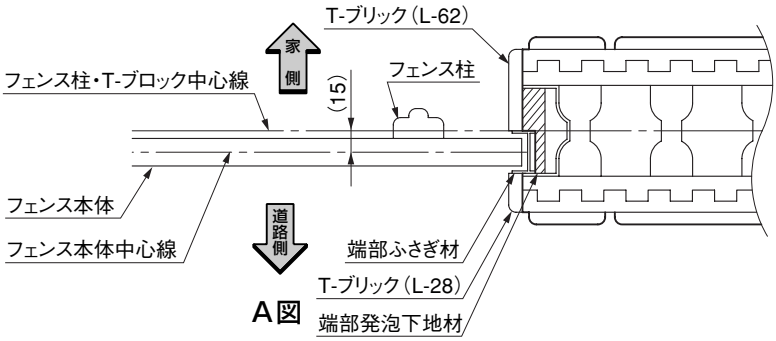

A図

<注 意>
● 図のようにT-ブロック用フェンスの柱をT-ブロックの中心に埋めたとき、フェンス本体の中心は道路側に約15mmずれますので端部発泡下地材の向きに十分注意してください。（A図参照）

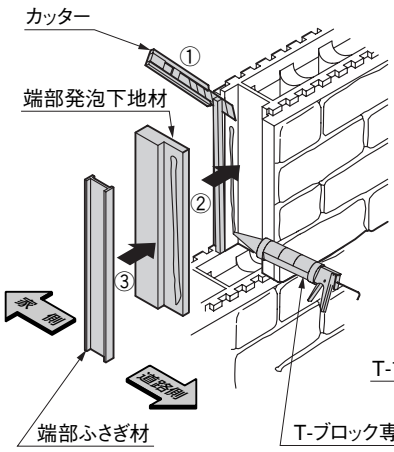

B図

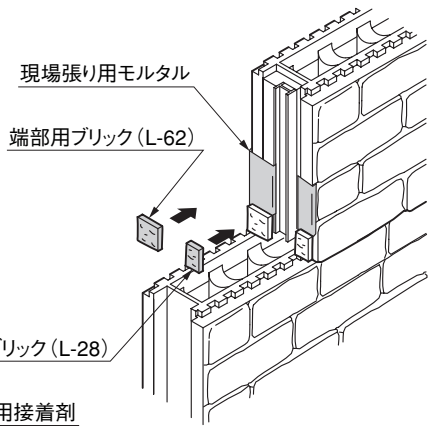

C図

❶ T-ブロック端部にある凸部をカッター等で切り落としてください。

❷ B図のように「T-ブロック専用接着剤」を使って端部発泡下地材を張付けてください。

❸ B図のように「T-ブロック専用接着剤」を使って端部ふさぎ材を張付けてください。

❹ C図のように現場張り用モルタルセットを使って端部用ブリックL-62とT-ブロックL-28を張付けてください。

工事店様へ

●仕上げ後、本体についているモルタルを完全に拭き取ってください。硬化後拭き取りますと表面を痛めますのでご注意ください。
●みだりに改造、変更はしないでください。
●施工終了後、取付説明書は施主様にお渡しください。
●ご使用いただきましてありがとうございました。

取説コード
B057
200003A