ユニットガーデン デッキベンチコーナー

取付説明書

●このたびは、東洋エクステリア製品をお買いあげいただきましてまことにありがとうございます。
●正しく施工、組付けをしていただくために、施工前に必ず取付説明書をお読みください。

■使用上のご注意
●木材の性質上、樹液がしみ出てくる場合があります。
除去する場合は、市販の「ラッカーうすめ液」をつけた布で拭き取ってください。

梱包明細表

1 本体セット

名　　称	員 数
一段目棚板	1
二段目棚板	1
右脚	1
左脚	1
角柱	1

名　　称	員 数
組付ネジ　M6×40トラス	11
角柱組付ナット　M8六角ナット	2
平座金　M8用	2
バネ座金　M8用	2
取付説明書	1

1. 姿図および基本寸法

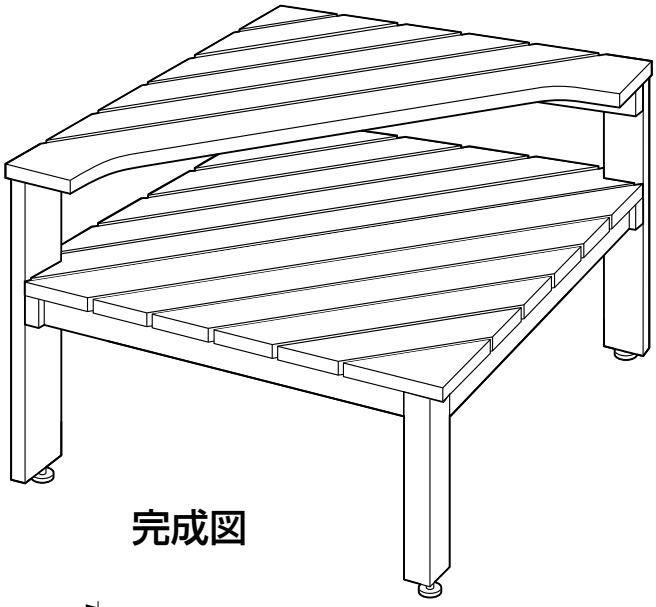

完成図

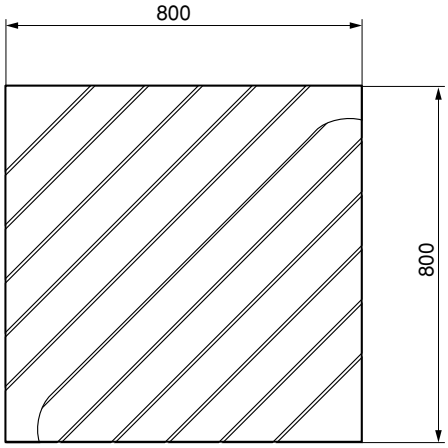

平面図

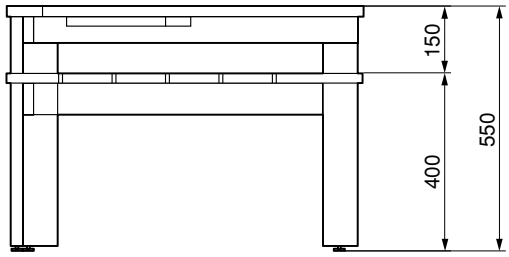

側面図

2. 本体の組立て

1．右脚と左脚をＬ字型に組み付けて下さい．

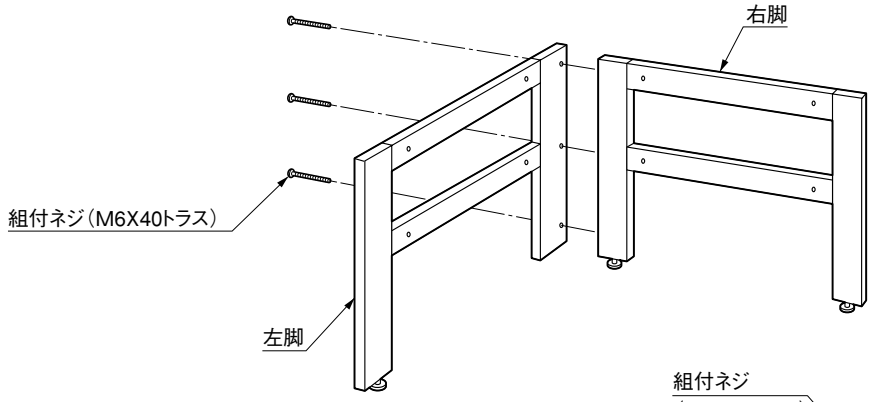

2．一段目棚板と角柱を組み付けて下さい．

3．二段目棚板を組み付けて下さい．

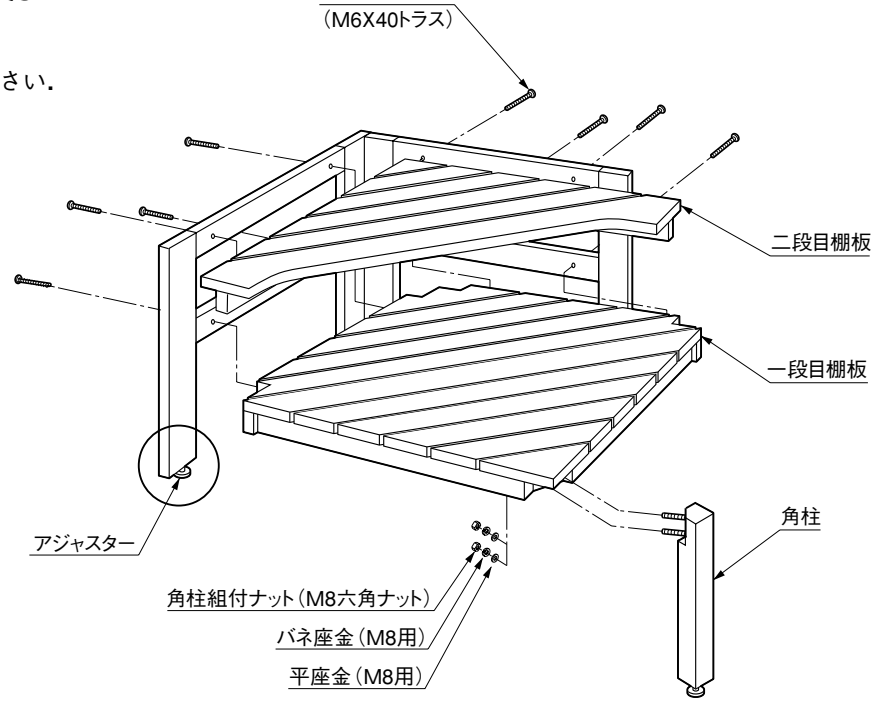

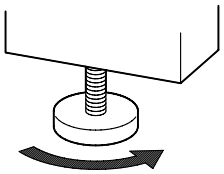

組立完了後、アジャスターを回して
ぐらつかないように調整して下さい。

工事店様へ

●御使用いただきましてありがとうございました。
●施工終了後、取付説明書は施主様にお渡しください。

施主様へ

●二段目棚板に乗ったり、踏み台として使用しないでください。転倒してけがをすることがあります。
●二段目棚板にかたよって重いものを乗せないでください。転倒や破損によりけがをすることがあります。
●本体の改造をしないでください。転倒や破損によりけがをすることがあります。
●使用中にネジのゆるみが生じた場合は、しっかりと締め直してください。本体が壊れてけがをすることがあります。
●木は自然の素材ですので使用にさしつかえない範囲の節があります。また、個体に色の差があります。経年変化や使用状況により、反りや割れ、ささくれが生じる場合がありますが、木の強さに影響はありません。
●塗装する場合は木材保護着色塗料（サドリン等の塗膜を作らないタイプの塗料）での塗装をおすすめします。木製品の塗装寿命は使用条件や気候条件によりばらつきがあります。1～2年毎に木材保護着色塗装を行なうことをおすすめします。
●木材の腐食や変形の原因となりますので、木材表面に故意に傷をつけないように注意してください。
●ゴミ・汚れ等を長期間放置しますと、汚れが落ちにくくなりますので、速やかに清掃してください。

取説コード
F150

200002A
200003B