ユニットガーデン ターブ

取付説明書

●このたびは、東洋エクステリア製品をお買いあげいただきましてまことにありがとうございます。
●正しく施工、組付けをしていただくために、施工前に必ず取付説明書をお読みください。

■施工のまえに

●このターブは「T−ブロック　ラテル・ウォルズ」専用です.
ブロックの施工に際しては、「T−ブロック　ラテル・ウォルズ」および「ユニットガーデン」の取付説明書もあわせてお読み下さい。

梱包明細表

1 ターブ本体セット

名　　称	員 数
ターブ	1
ポール（上）	4
ポール（下）	4
飾りキャップ	4

2 ターブ取付部品セット

名　　称	員 数
下部固定金具	4
上部固定金具	4
横材組付金具	6 ※
横材組付金具ー固定金具組付ネジ　φ4X10トラス	28 ※
アタッチメント	8
取付説明書	1

※乾式施工の場合のみ使用します。

1. 姿図および基本寸法

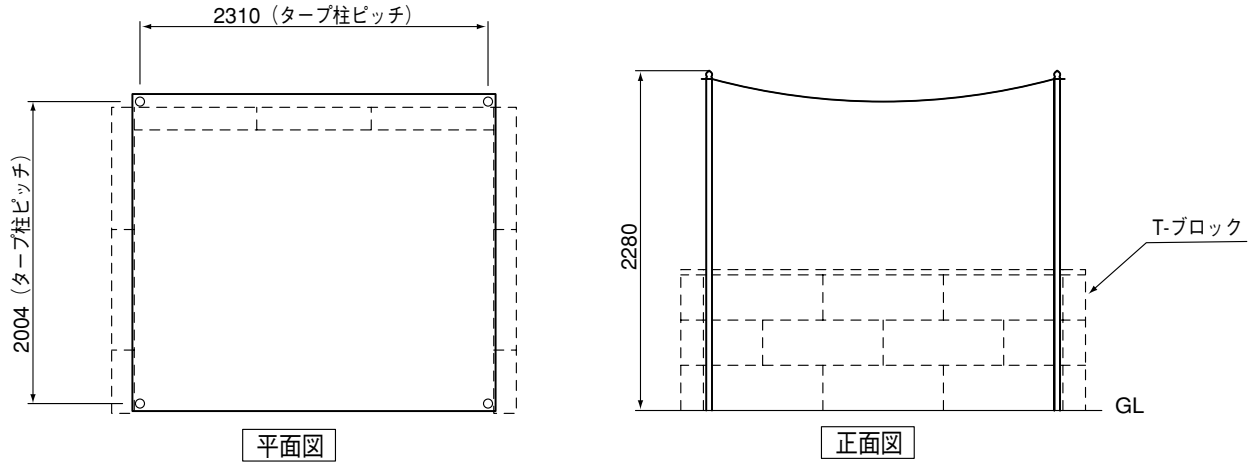

2. ブロックの加工

＜注意＞必ずブロック施工前に行って下さい.

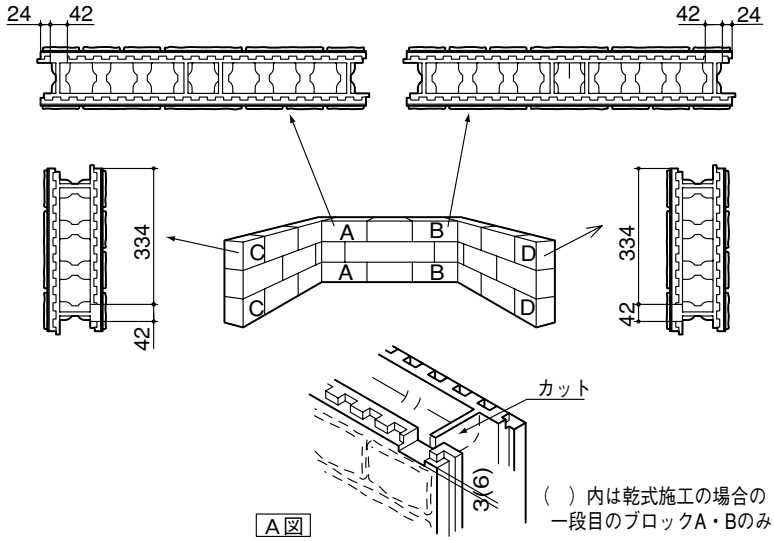

❶ブロックA・B（基本ブロック）およびブロックC・D（半切ブロック）の左図の位置に切欠き加工を行ってください。

＜注意＞
●1段目と3段目のブロックを加工してください。
●切欠き部の「モルタル流れ止め」はカットしてください。（A図）
●ブロックC・Dは基本ブロックを使う場合もありますが、切欠き位置は同じです。
●ブロックC・Dに端部パネルを取付る場合は、B図のように発泡部分をカットして下さい。

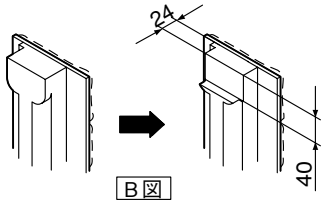

3.下部固定金具および上部固定金具の施工（モルタル施工の場合）

3-1 下部固定金具の施工

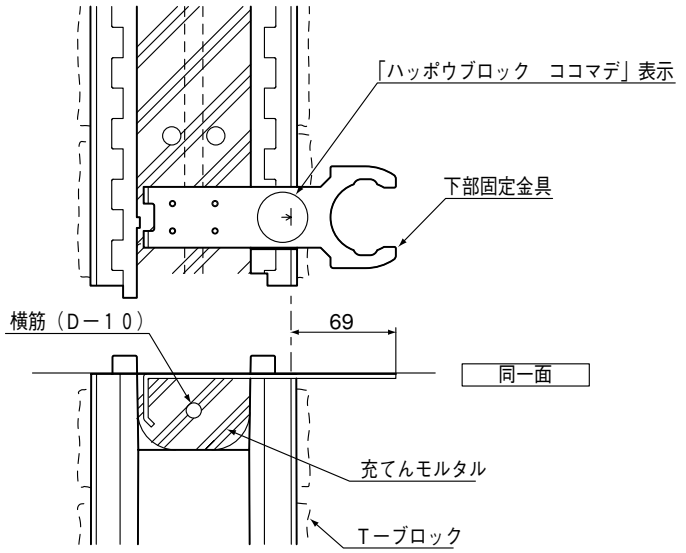

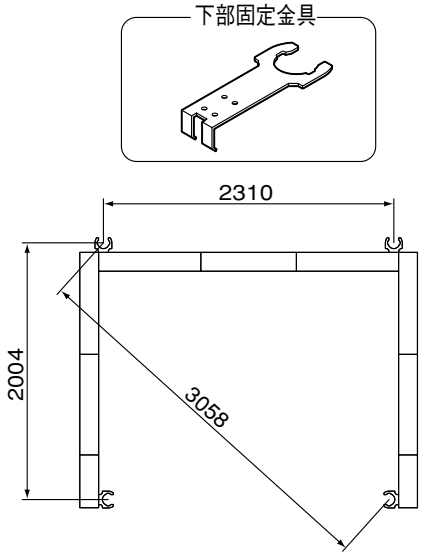

Ｃ図：金具取付ピッチ

❶「Ｔ－ブロック　ラテル・ウォルズ」取付説明書にしたがって、１段目のブロックを施工して下さい。
❷下部固定部品を埋め込んで下さい。この時、金具に刻印されている位置マークにしたがって位置決めをしてください。
＜注意＞
●ブロックの面と金具の面をあわせて下さい。
●必ずモルタル硬化前にＣ図に基づいて取付ピッチの確認を行って下さい.
❸２段目のブロックを施工してください.

3-2 上部固定金具の施工

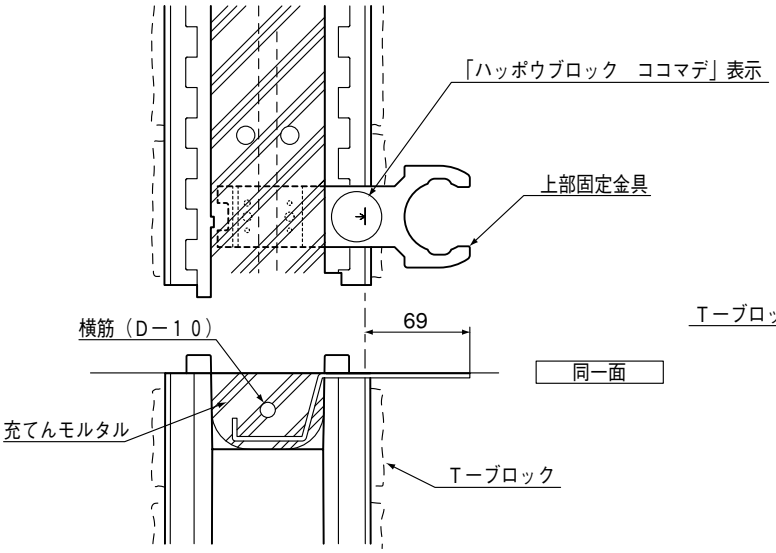

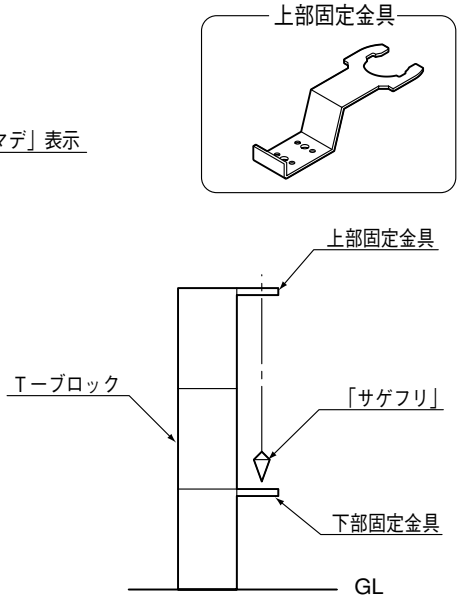

❶３段目のブロックを積み上げてモルタルを充てんしてください。
❷横筋を入れるまえに上部固定金具を埋め込んでください。この時、金具に刻印されている位置マークにしたがって位置決めをしてください.
＜注意＞
●ブロックの面と金具の面をあわせてください。
●必ずモルタル硬化前にＣ図に基づいて取付ピッチの確認を行ってください。
●「サゲフリ」等を使用して上下の金具の垂直度の確認も行って下さい.
❸笠木を施工してください.

4.下部固定金具および上部固定金具の施工（乾式施工の場合）

4-1 下部固定金具の施工①
（ブロックB）

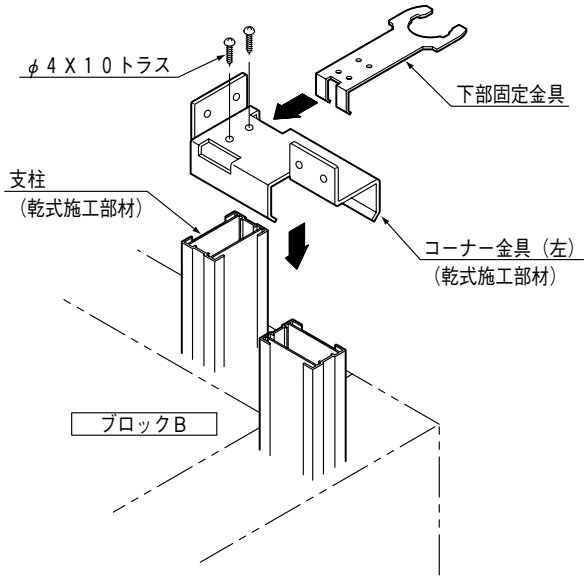

❶乾式施工部材のコーナー金具に下部固定部品を差し込んでφ４Ｘ１０トラスで固定してください。
❷乾式施工部材の取付説明書にしたがってコーナー金具を施工して下さい。
❸ブロックＡの下部固定金具に関しても同様に施工してください。

4-2 下部固定金具の施工②
（ブロックC）

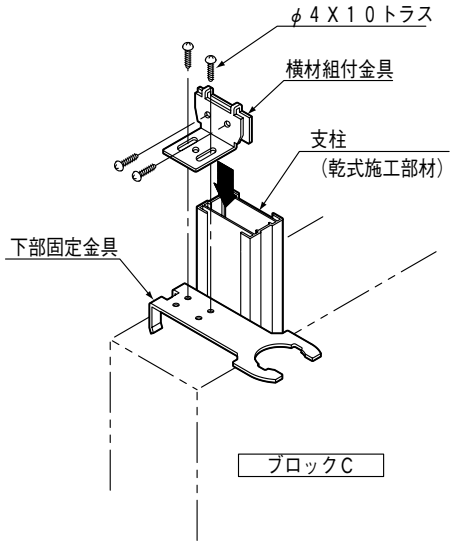

❶下部固定金具を横材組付金具で支柱と組みつけてください。
❷ブロックＤの下部固定金具に関しても同様に施工してください。

4-3 上部固定金具の施工①
（ブロックB）

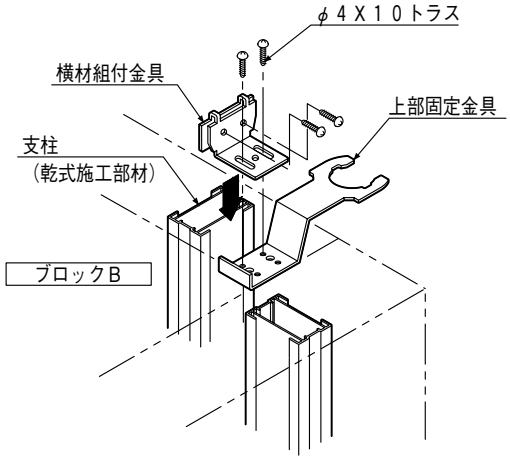

❶上部固定金具を横材組付金具で支柱と組みつけてください。
❷ブロックＡの上部固定金具に関しても同様に施工してください。

4-4 上部固定金具の施工②
（ブロックC）

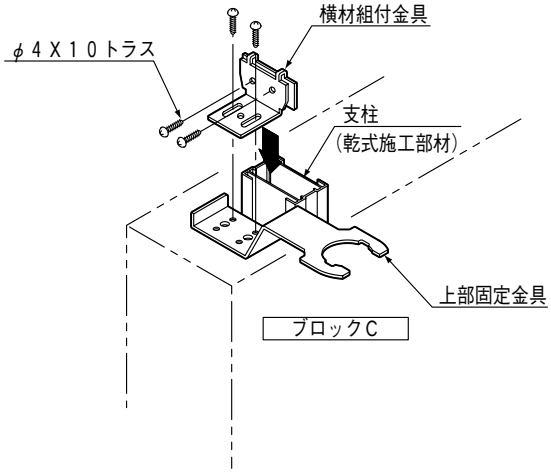

❶上部固定金具を横材組付金具で支柱と組みつけてください。
❷ブロックＤの上部固定金具に関しても同様に施工してください。

5. タープの取付け

5-1 ポールの組み立て

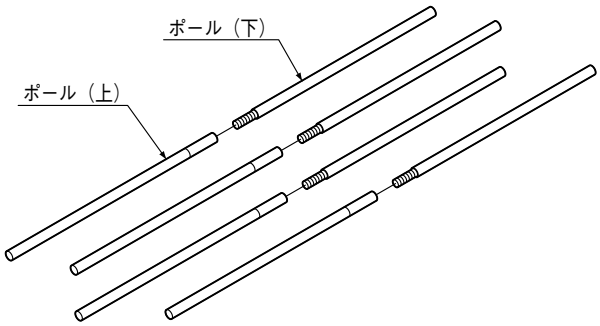

❶ポール（下）とポール（上）を連結してください。

5-2 ポールの取付け

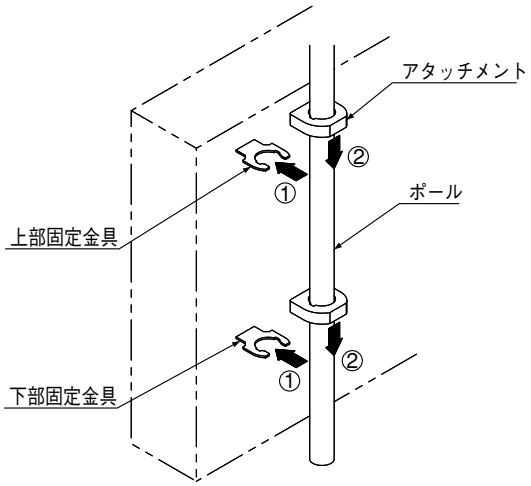

❶ポールにあらかじめアタッチメントを 2 個差し入れた状態で、上部および下部の固定金具へ取付けてください。
❷アタッチメントを固定金具に完全にかぶせてください。
＜注意＞
●取付けが不十分ですと、ポールが外れるおそれがあります。

5-3 タープの取付け

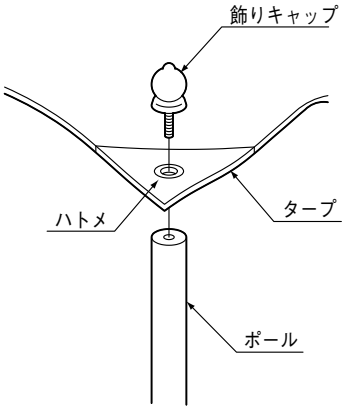

❶タープのハトメに飾りキャップのボルトを差し込んで，ポールに固定してください．

5-4 タープの取り外し

❶タープを取り外す場合は、取付けの場合と逆の手順で行ってください。
❷安全のため、タープを取付けない場合でもアタッチメントを上部固定金具および下部固定金具にかぶせておいてください．

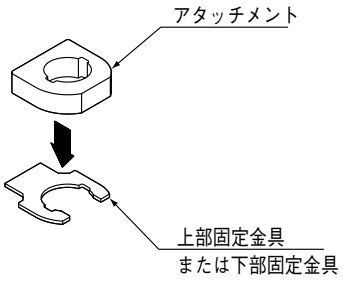

お施主様・工事店様へ

●風の強い時には使用しないでください。転倒や飛ばされてけがをすることがあります。
●使用中ネジのゆるみによるガタツキが生じた場合は、しっかり締め直してください。
●本体の改造をしないで下さい。転倒や破損によりけがをすることがあります。
●雨傘ではありませんので、雨や雪の日には使用しないでください。
●設置したまま放置せず、使用しない時には必ず取り外してください。
●木は自然の素材ですので、使用にさしつかえない範囲の節があります。経年変化や使用状況により、反りや割れ、ささくれが生じる場合がありますが、木の強さに影響はありません。
●木材の腐食や変形の原因となりますので、木材表面に故意に傷をつけないように注意してください。
●ゴミ・汚れ等を長期間放置しますと、汚れが落ちにくくなりますので、速やかに清掃してください。

●御使用いただきましてありがとうございました。

取説コード
F156
200003A