CP柱（φ50.8柱）

取付説明書 ーハイグリッドフェンス1型ー

●このたびは、東洋エクステリア製品をお買いあげいただきましてまことにありがとうございます。
●正しく施工、組付けをしていただくために、施工前に必ず取付説明書をお読みください。

フェンスは隣地境界を目的に設置するものです。防護柵や手すり等としては使用しないでください。

■施工上のご注意

●商品の施工については必ず取付説明書に従ってください。また、施工完了後に取付説明書を施主様にお渡しください。
●支柱の水抜き穴はモルタル等で塞がないでください。

■使用上のご注意

製品の破損などによる身体の損傷等の危険がありますので、以下の使い方を守ってください。

●フェンスを揺すったり、乗ったり、寄りかかったりしないでください。
●フェンスに雨具・洗濯物・布団等を載せないでください。

梱包明細表

1 CP柱

名　　称	員数	
	CP-10	CP-12
①CP柱	1	1

2 CGキャップ

名　　称	員数
②小口キャップ	18

3 主柱取付部品セット

名　　称	員数	
	T-10	T-12
③ストレート継手	2	2
④中間バンド	2	2
⑤継手座金（一体型）	4	4
⑥M8×65角根ボルト	2	2
⑦M8×25角根ボルト	2	2
⑧六角ナットM8用	8	8
⑨平座金M8用	8	8
⑫M8×35角根ボルト	4	4

4 端柱取付部品セット

名　　称	員数	
	T-10	T-12
⑩コーナー継手	2	2
⑪端部バンド	1	1
⑤継手座金（一体型）	2	2
⑥M8×65角根ボルト	2	2
⑦M8×25角根ボルト	1	1
⑧六角ナットM8用	5	5
⑨平座金M8用	5	5
⑫M8×35角根ボルト	2	2
フェンス注意シール	1	1

5 角柱取付部品セット

名　　称	員数	
	T-10	T-12
⑩コーナー継手	4	4
⑪端部バンド	2	2
⑤継手座金（一体型）	4	4
⑥M8×65角根ボルト	2	2
⑦M8×25角根ボルト	2	2
⑧六角ナットM8用	8	8
⑨平座金M8用	8	8
⑫M8×35角根ボルト	4	4

1．姿図および基本寸法

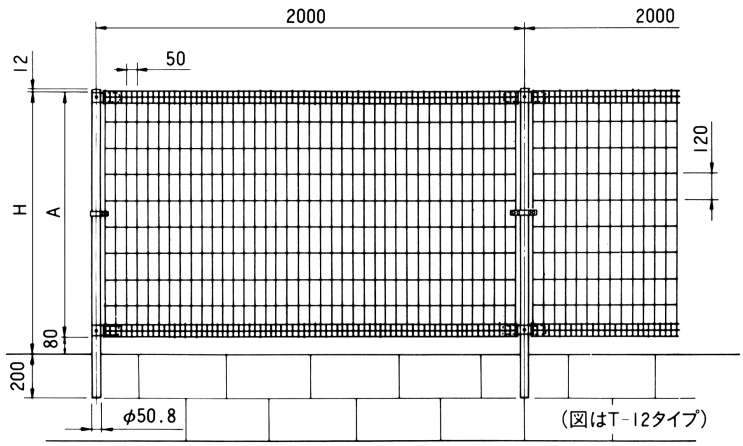

名　称	A	B
T-10	920	1000
T-12	1120	1200

注1.柱間隔は2000mmピッチで施工してください。

2. 端部、中間部の施工

上部

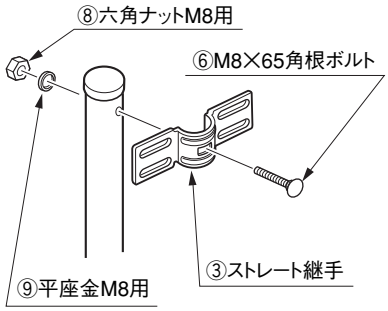

（中間部）

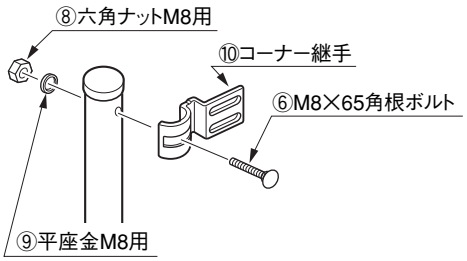

（端部）

柱上部に金具をつけます。
（下部はフェンス本体を仮置してから取付けます）

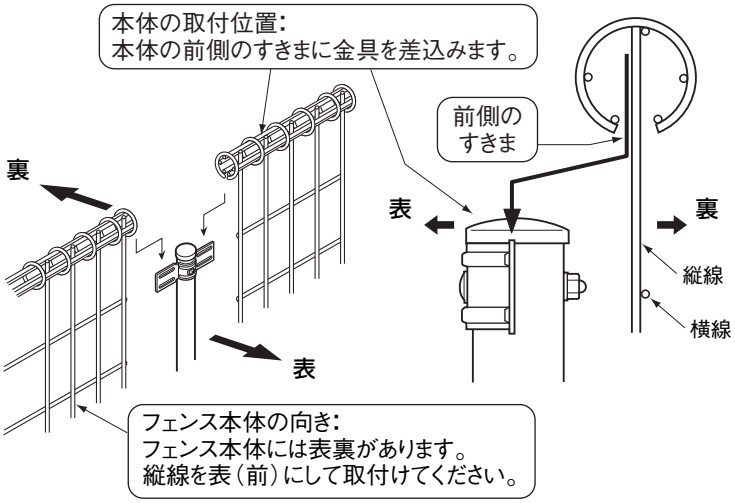

下部

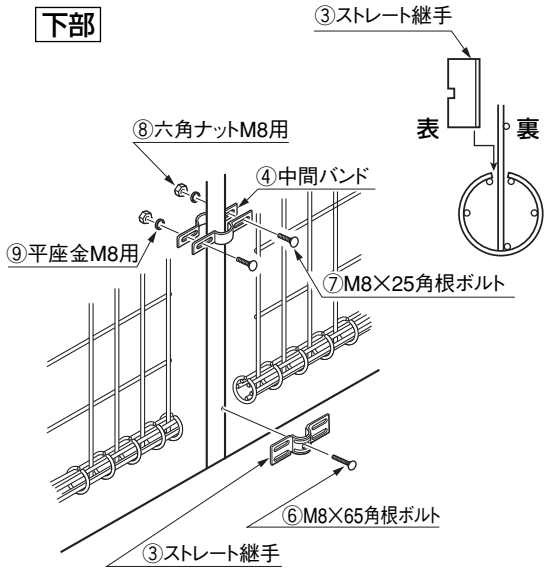

ストレート継手をフェンス本体の下部へ
差込み、柱に取付けます。

— 継手座金の取付け —

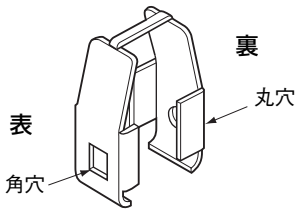

継手座金の形状

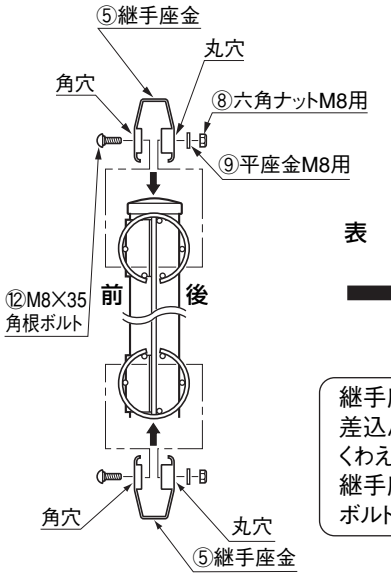

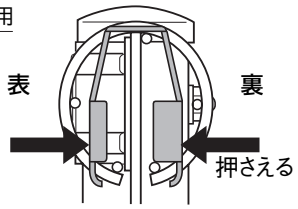

継手座金をフェンス本体に
差込んだ後、フェンスの縦線を
くわえ込ませて（右図参照）
継手座金を前後から押え、
ボルトにて取付けます。

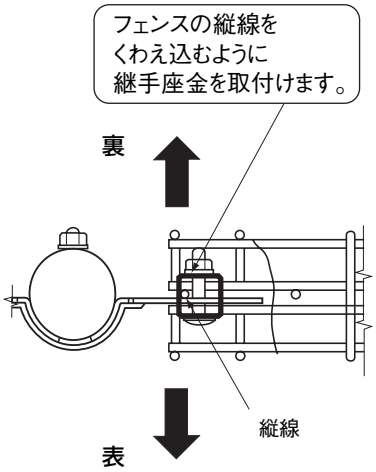

3. 角部の施工および小口キャップの取付

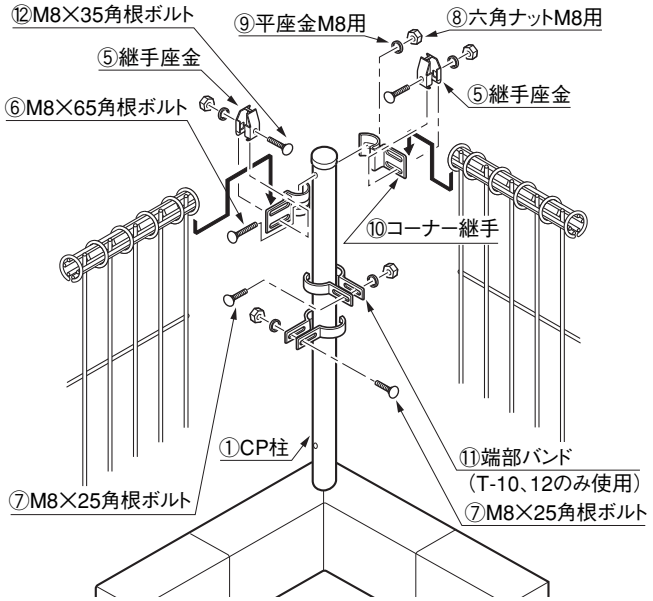

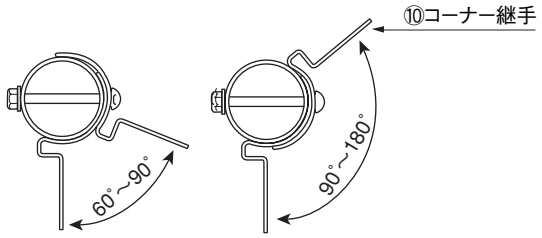

●金具を上下反転することでコーナー角度の調整ができます。

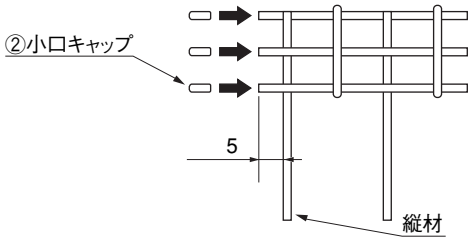

●コーナー継手を柱上部に取付後、中間部の取付けと同様に他の部品類を取付けてください。
●コーナー部の柱の固定は柱と本体を仮組みしてから行なってください。

●フェンスを途中で切断する場合は縦材より5mm以上残して切断し、小口キャップを取付けてください。

工事店様へ

●仕上げ後、本体についているモルタル等は完全に拭き取ってください。
硬化後拭き取りますと表面を痛めますのでご注意ください。
●施工終了後、取付説明書は施主様へお渡しください。

●御使用いただきましてありがとうございました。

施主様へ

●月に一度程度のお手入れで美しさが長く保てます。汚れの軽い場合は水にぬらした柔らかいぞうきんで拭き取ってください。
また汚れのひどい場合はうすめた中性洗剤で拭き取ったのち洗剤が残らないように拭き取ってください。

自然が未来

TOEX

東洋エクステリア

取説コード

C031

HI-E①
200004F