ユニットガーデン 古木調パネル

取付説明書

●このたびは、東洋エクステリア製品をお買いあげいただきましてまことにありがとうございます。
●正しく施工、組付けをしていただくために、施工前に必ず取付説明書をお読みください。

梱包明細表

1 古木調パネル本体

名　　称	員 数
古木調パネル本体	1

2 古木調パネル取付部品セット

名　　称	員 数
側面固定金具右･左	各1
下面固定金具	2
横材組付金具	2 注1
横材組付金具ー側面固定金具組付ネジ　M4X10トラスタッピング	8 注1
本体取付ネジ　φ5X16バインドタッピング	8
下面固定金具ー笠木固定ネジ　φ5.5X30バインドタッピング	4
下面固定金具ー笠木固定用アンカープラグ	4

2 古木調パネル取付部品セット（つづき）

名　　称	員 数
ポット受け取付ネジ　Ｍ５Ｘ４０トラス	6
取付説明書	1

3 ポット受け（オプション）

名　　称	員 数
ポット受け本体	1
固定板	1
ポット受け取付ネジ　Ｍ５Ｘ１６トラス	3 注2
ポット受け取付バネ座金　Ｍ５用	3

注１：乾式施工時のみ使用します。
注２：本施工では使用しません。

1. 姿図および基本寸法

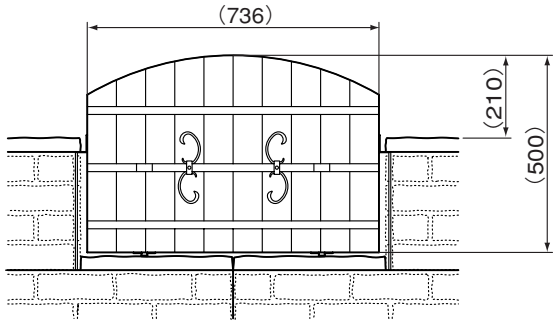

正面図

＜注意＞
●Ｔーブロックの基本ブロック１個分（Ｗ８００、Ｈ３００）の段差部分に施工して下さい。それ以外の寸法の段差部分には施工できませんので、ご注意ください。

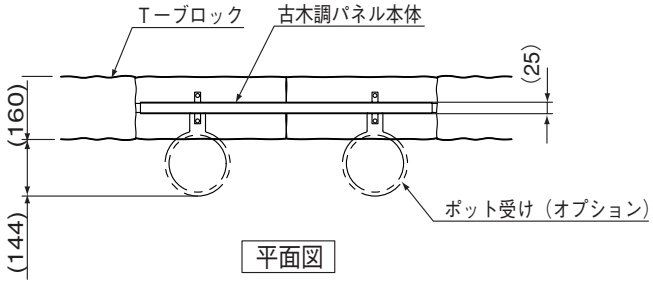

平面図

2. 側面固定金具の施工（モルタル施工の場合）

＜注意＞この作業は最上段ブロックの施工前に行ってください.

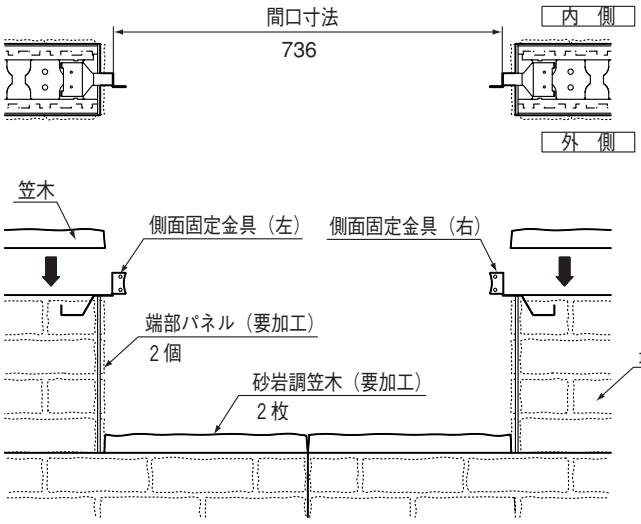

❶Ｔーブロック取付説明書にしたがってブロックを施工してください.
❷最上段ブロックの側面固定金具埋込み部分の「モルタル流れ止め」をカットしてください。（図Ａ）
❸端部パネルを図Ｂのように加工してからブロックへ接着してください。
❹古木調パネルの下側の笠木は図Ｃのように加工して、施工してください。

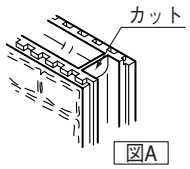

図A

＜注意＞
●必ず「砂岩調笠木」を使用してください。

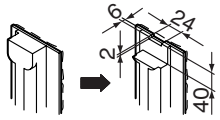

図B：端部パネル加工寸法

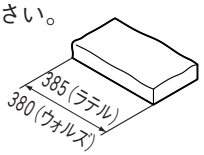

図C：砂岩調笠木加工寸法

❺最上段ブロックを積み上げ、モルタルを充てんしてください。
❻側面固定金具をモルタルへ埋込み、笠木を施工してください。
モルタル硬化前に間口寸法を確認し、金具が動かないよう固定してください。

3.側面固定金具の施工（乾式施工の場合）

＜注意＞この作業は最上段ブロックの施工前に行ってください.

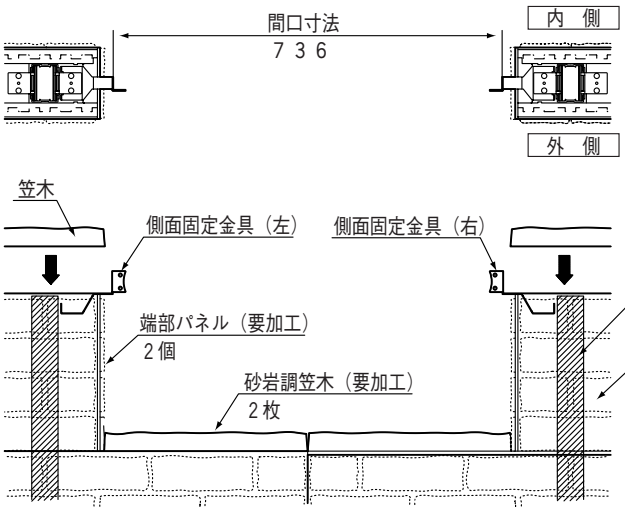

❶Ｔーブロック乾式施工部材の取付説明書にしたがってブロックを施工してください。
❷最上段ブロック、端部パネル、砂岩調笠木の加工を前ページの「２．側面固定金具の施工（モルタル施工の場合）」と同様に行ってください。
❸最上段ブロックを積み上げ、乾式施工部材で固定してください。
❹側面固定金具を横材組付金具で支柱に取り付けてください。
❺間口寸法を確認し、調整してから笠木を接着してください。

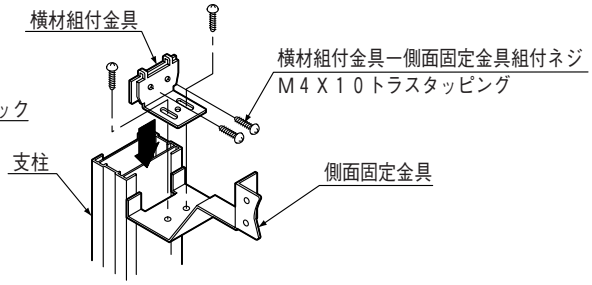

4. 下面固定金具の取付け

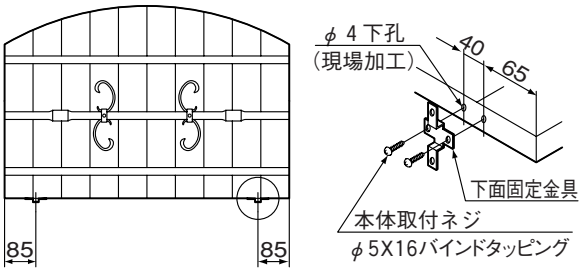

❶パネル下面に上図のようにφ４の下孔を開けてください。
❷下面固定金具を取り付けてください。

5. パネル本体の取付け

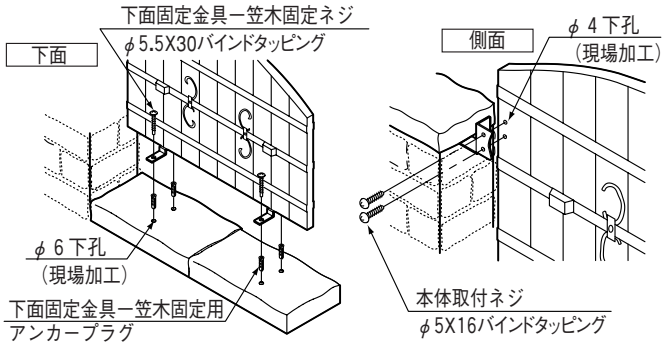

❶パネルを仮設置し、下面固定金具取付位置にφ６の下孔を加工して笠木にアンカープラグを差し込んでください。
❷パネルを仮設置し、側面固定金具の取付位置にφ4の下孔（深さ16）を開けてください。（貫通させないでください）
❸下面および側面を固定してください。

6. ポット受け（オプション）の取付け

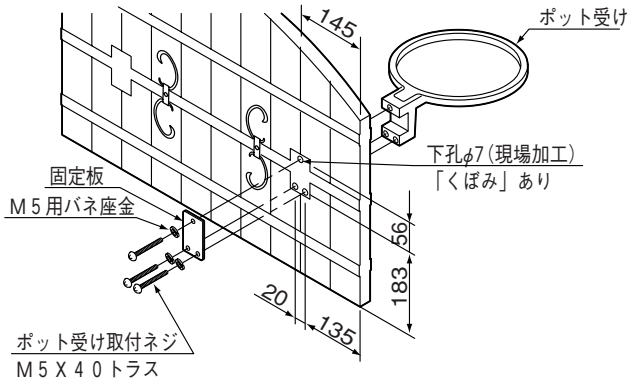

❶パネルのポット受け取付位置にある「くぼみ」を目安にして下孔（φ７）を加工してください。（貫通）
＜注意＞
●下孔加工は必ず両面から行ってください。片面から孔を貫通させると反対面の表面が欠ける恐れがあります。
●パネルは中空構造となっています。
●表面が欠けても強度上の問題はありません。
❷左図のようにパネル裏面から固定板をはさんでＭ５Ｘ４０トラスネジ、Ｍ５用バネ座金を使って固定してください。
＜注意＞
●ポット受けに入っている取付ネジ（M5X16トラス）は使用しません。
❸市販の素焼き５号鉢を取り付けてください。

工事店様へ

●本体についたモルタルは完全にふき取ってください。硬化後ふき取りますと表面を痛めますのでご注意ください。
●みだりに改造をしないでください。
●施工終了後、取付説明書は施主様にお渡しください。

施主様へ

●パネルに寄りかかったり、乗ったりしないでください。破損・転落してけがをすることがあります。

●御使用いただきましてありがとうございました。

取説コード
F155

200003A
200004C