ユニットガーデン

取付説明書

●このたびは、東洋エクステリア製品をお買いあげいただきましてまことにありがとうございます。
●正しく施工、組付けをしていただくために、施工前に必ず取付説明書をお読みください。

＜施工の前に＞

■製品の施工については、必ず取付説明書に従ってください。

■梱包明細書

1 本体セット

	名　称	基本サイズ										縮小サイズ				
		プラン1	プラン2	プラン3	プラン4	プラン5	プラン6	プラン7	プラン8	プラン9	プラン10	プラン1	プラン2	プラン3	プラン4	プラン5
T-ブロック（ラテル&ウォルズ）	基本ブロック	15	9	15	12	10	10	16	16	18	14	9	11	10	14	14
	半切りブロック	6	6	5	—	6	6	6	6	2	3	6	3	6	4	4
	基本コーナーブロック（右）	2	2	—	6	2	2	2	2	5	0	2	—	2	2	2
	基本コーナーブロック（左）	2	2	4	6	2	2	2	2	5	5	2	2	2	2	2
	半切りコーナーブロック（右）	1	1	—	—	1	1	1	1	1	—	1	—	1	1	1
	半切りコーナーブロック（左）	1	1	2	—	1	1	1	1	1	1	1	1	1	1	1
	400角ブロック	4	—	—	—	—	—	4	4	—	—	4	—	—	—	—
	端部パネル	2	2	2	4	2	2	2	2	3	2	2	1	2	2	2
共通部品	ユニットガーデン用接着剤（灰色）	1	1	1	3	1	1	1	1	2	1	1	1	1	1	1
笠木	天端笠木＜砂岩調＞/中間用	1	3	6	2	4	4	—	—	6	6	1	4	4	5	5
	天端笠木＜砂岩調＞/端部・両端部用	—	3	2	6	2	2	—	—	4	3	—	2	2	2	2
	天端笠木＜砂岩調＞/400角ブロック用	2	—	—	—	—	—	2	2	—	—	2	—	—	—	—
	石積み調笠木/ヨークイエロー	14	—	—	—	—	—	16	16	—	—	10	—	—	—	—
ガーデンペイピング	1型（乱張り調）/基本部梱包入り	—	25	—	—	25	25	—	—	—	—	—	—	15	—	—
	1型（乱張り調）/端部A梱包入り	—	10	—	—	10	10	—	—	—	—	—	—	8	—	—
	1型（乱張り調）/端部B梱包入り	—	10	—	—	10	10	—	—	—	—	—	—	8	—	—
	1型（乱張り調）/コーナー部梱包入り	—	4	—	—	4	4	—	—	—	—	—	—	4	—	—
	2型（砂岩調）/基本部大A梱包入り	5	—	5	5	—	—	5	5	5	5	2	2	—	2	2
	2型（砂岩調）/基本部大B梱包入り	5	—	5	5	—	—	5	5	5	5	3	3	—	3	3
	2型（砂岩調）/基本部小A梱包入り	12	—	13	13	—	—	12	12	13	13	8	9	—	9	9
	2型（砂岩調）/基本部小B梱包入り	12	—	13	13	—	—	12	12	13	13	9	10	—	10	10
ユニットガーデンファニチャー	ベンチセット	3	—	—	1	—	—	—	1	1	2	—	1	1	1	1
	チェアーセット	—	2	—	2	2	4	2	2	2	—	—	—	—	2	2
	ベンチコーナーセット	2	—	—	—	—	—	—	2	—	2	—	2	2	—	—
	デッキベンチセット/W775	—	3	3	—	3	—	3	—	—	—	3	—	—	—	—
	デッキベンチセット/W620	—	—	1	—	—	—	—	—	—	—	—	—	—	—	—
	デッキベンチコーナーセット	—	—	1	—	—	—	—	—	—	—	—	—	—	—	—
	四角テーブルセット	—	—	—	1	—	—	—	—	1	—	—	—	—	1	1
	丸テーブルセット	1	1	—	—	1	1	1	1	—	—	—	—	—	—	—
	バーゴラ桁セット	—	—	1	1	—	—	—	—	—	1	—	1	—	—	1
	バーゴラ小桟セット	—	—	1	1	—	—	—	—	—	1	—	1	—	—	1
	バーゴラ柱セット/L2110	—	—	1	2	—	—	—	—	—	1	—	1	—	—	—
	バーゴラ端柱セット/L1200	—	—	1	—	—	—	—	—	—	1	—	1	—	—	2
	バーゴラ中間柱セット/L1200	—	—	1	—	—	—	—	—	—	—	—	—	—	—	4（0）
	バーゴラ柱固定部品セット/L1200用	—	—	3（0）	—	—	—	—	—	—	2（0）	—	2（0）	—	—	—
	バーゴラ柱固定部品セット/L2110用	—	—	1	2	—	—	—	—	—	1	—	1	—	—	—
	縦格子パネル本体セット/W1185	—	—	2	—	—	—	—	—	—	—	—	—	—	—	—
	縦格子パネル本体セット/W720	—	—	1	—	—	—	—	—	—	—	—	—	—	—	—
	ラチスパネル本体セット/W720	—	4	—	2	—	4	—	—	—	1	—	1	—	—	—
	縦格子・ラチスパネル取付部品セット	—	—	3	2	—	—	—	—	—	1	—	1	—	—	—
	コーナーフェンス柱・笠木セット	—	2	—	—	—	2	—	—	—	—	—	—	—	—	—
	コーナーフェンス柱固定部品セット	—	2	—	—	—	2	—	—	—	—	—	—	—	—	—
	古木調パネル本体セット	1	1	—	—	—	—	—	—	—	—	1	—	—	—	—
	古木調パネル取付部品セット	1	1	—	—	—	—	—	—	—	—	1	—	—	—	—
	タープ本体セット	1	—	—	—	—	—	—	—	1	—	—	—	—	—	—
	タープ取付部品セット	1	—	—	—	—	—	—	—	1	—	—	—	—	—	—
	パラソルセット	—	1	—	—	1	1	1	1	—	—	—	—	—	—	—
	パラソルベースセット	—	1	—	—	1	1	1	1	—	—	—	—	—	—	—
梱　包		95	97	93	89	88	95	95	95	89	84	68	61	69	62	70

※（　）内は乾式施工を行なう場合の数量です。

■梱包明細書　つづき

1 乾式施工部材セット

	名　称	基本サイズ										縮小サイズ				
		プラン1	プラン2	プラン3	プラン4	プラン5	プラン6	プラン7	プラン8	プラン9	プラン10	プラン1	プラン2	プラン3	プラン4	プラン5
乾式施工部材	柱セット(H:09)	10	8	9	16	8	8	10	10	16	9	8	6	8	9	11
	ベース材・横材セット(W06)3・4段	4	2	—	8	2	2	4	4	8	1	2	2	2	2	4
	ベース材・横材セット(W08)3・4段	—	—	3	—	—	—	—	—	—	3	—	—	—	2	2
	ベース材・横材セット(W12)3・4段	3	3	3	—	3	3	3	3	—	2	3	2	3	2	2
	コーナー部固定金具(右)	1	1	—	2	1	1	1	1	2	—	1	—	1	1	1
	コーナー部固定金具(左)	1	1	2	2	1	1	1	1	2	2	1	1	1	1	1
	400角施工セット(埋込)	2	—	—	—	—	—	2	2	—	—	2	—	—	—	—
	ユニットガーデン・パーゴラ固定金具	—	—	3	—	—	—	—	—	—	2	—	2	—	—	4
	タイル用接着剤	1	1	1	1	1	1	1	1	1	1	1	1	1	1	1
梱　包		22	16	21	29	16	16	22	22	29	20	18	14	16	18	26

1. 意匠図

1-1 基本サイズ

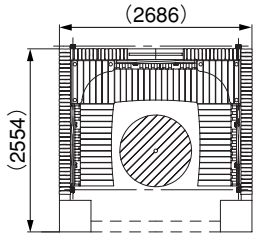

プラン1→3P

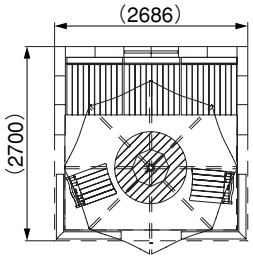

プラン2→4P

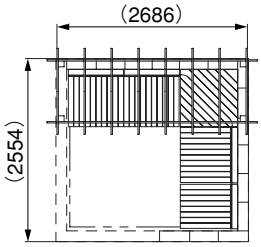

プラン3→5P

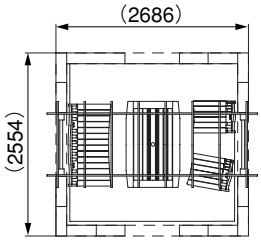

プラン4→6P

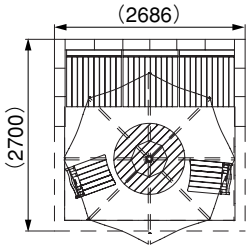

プラン5→7P

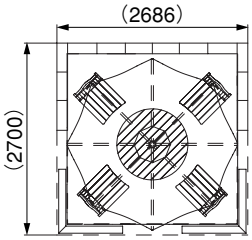

プラン6→7P

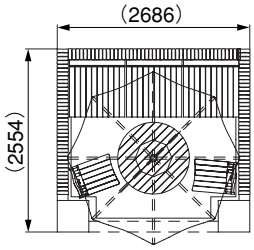

プラン7→8P

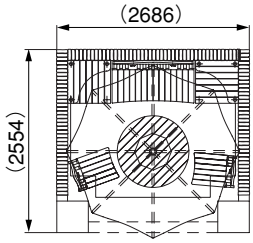

プラン8→8P

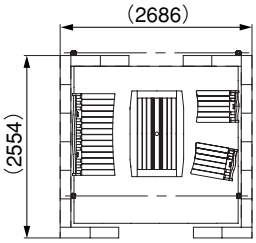

プラン9→9P

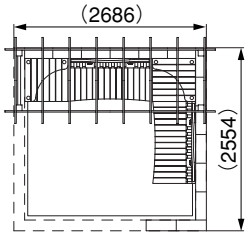

プラン10→10P

1-2 縮小サイズ

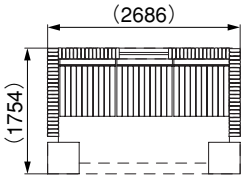

プラン1→11P

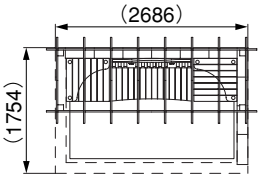

プラン2→12P

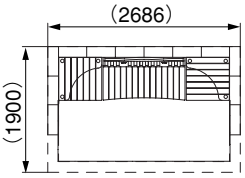

プラン3→13P

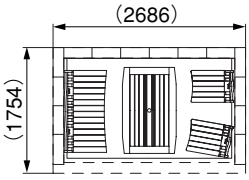

プラン4→14P

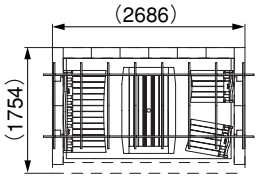

プラン5→15P

2. プラン1（基本サイズ）の施工

2-1 基礎伏図

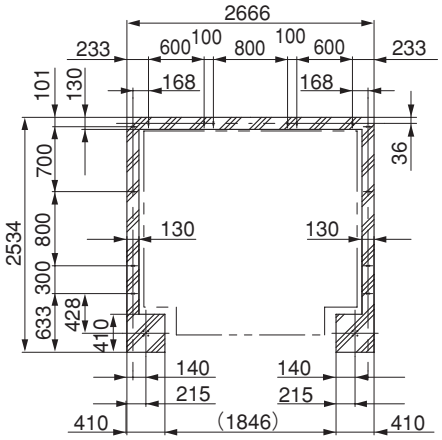

在来施工の場合（A図）

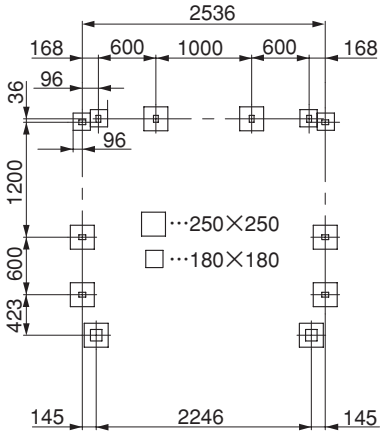

乾式施工の場合（B図）

在来施工の場合

❶ A図の基礎伏図に従って基礎の施工を行なってください。（基礎幅は、ユニットガーデン専用寸法です。）

乾式施工の場合

❶ B図の基礎伏図に従って基礎の施工を行なってください。

※ 基礎断面納まりはP16「15.基礎断面」を参照ください。

2-2 ブロックの割付け図

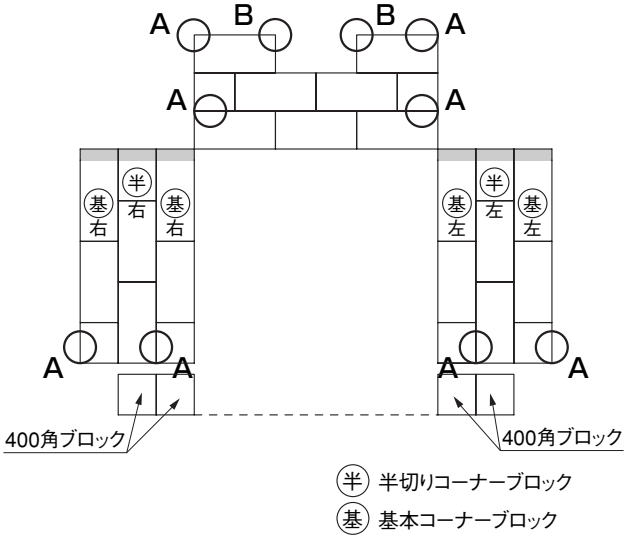

❶ 左図の割付けでブロックを積んでください。（ブロックの施工はT-ブロックラテル&ウォルズ取付説明書を参照ください。）

＜注 意＞

- ブロックの割付けを間違えるとブロックが足りなくなる場合があります。

❷ 左図中A印8ヶ所にはブロックを積む前にタープ取付金具をあらかじめ埋込んでおいてください。
（タープ取付部品セット内の取付説明書を参照してください。）

❸ 左図中B印2ヶ所には横筋・モルタル投入時にあらかじめ古木調パネル取付部品を埋込んでおいてください。
（古木調パネル取付部品セット内の取付説明書を参照ください。）

＜注 意＞

- あらかじめ、ブロックの加工が必要です。

2-3 床の施工

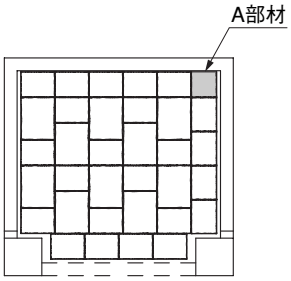

❶ 上図の割付けで床を施工してください。
（床の施工はガーデンペイビング取付説明書を参照ください。）

＜注 意＞

- ガーデンペイビングの割付けを間違えると納まらなくなる場合があります。
- A部材は寸法カットが必要となります。
（P16「16.ペイビングの加工寸法」を参照ください。）

2-4 ファニチャーの配置図

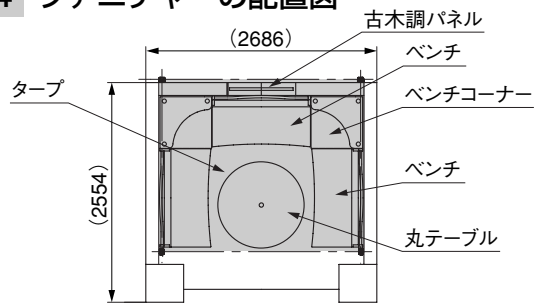

❶ 上図のようにファニチャーの配置を行なってください。

3. プラン2(基本サイズ)の施工

3-1 基礎伏図

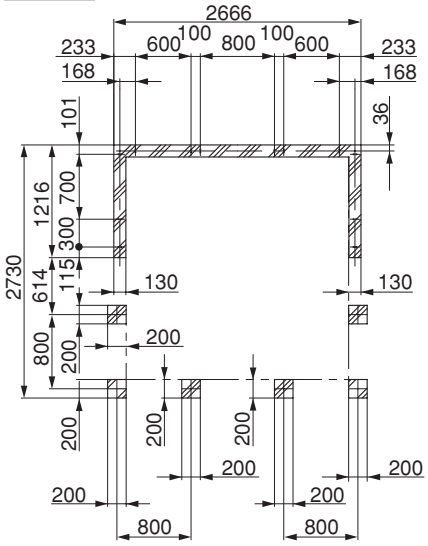

在来施工の場合(A図)

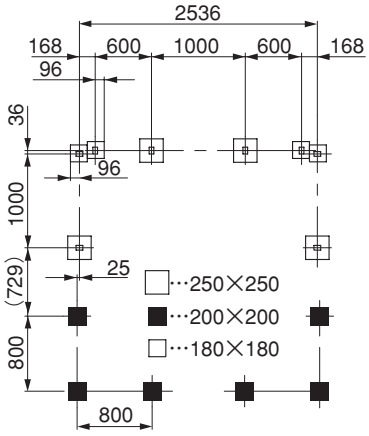

乾式施工の場合(B図)

在来施工の場合

❶ A図の基礎伏図に従って基礎の施工を行なってください。(基礎幅は、ユニットガーデン専用寸法です。)

乾式施工の場合

❶ B図の基礎伏図に従って基礎の施工を行なってください。

※ 基礎断面納まりはP16「15.基礎断面」を参照ください。

3-2 ブロックの割付け図

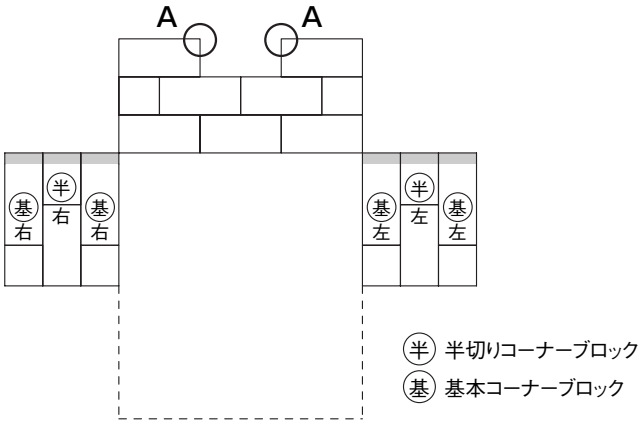

❶ 左図の割付けでブロックを積んでください。(ブロックの施工はT-ブロックラテル&ウォルズ取付説明書を参照ください。)

<注 意>

- ブロックの割付けを間違えるとブロックが足りなくなる場合があります。

❷ 左図中A印2ヶ所には横筋・モルタル投入時にあらかじめ古木調パネル取付部品を埋込んでおいてください。
(古木調パネル取付部品セット内の取付説明書を参照ください。)

<注 意>

- あらかじめ、ブロックの加工が必要です。

3-3 床の施工

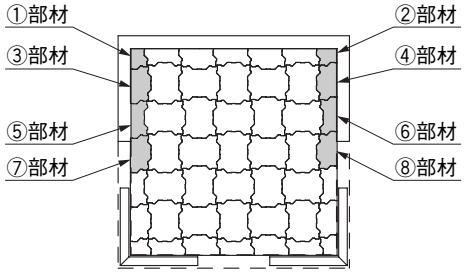

❶ 上図の割付けで床を施工してください。
(床の施工はガーデンペイビング取付説明書を参照ください。)

<注 意>

- ガーデンペイビングの割付けを間違えると納まらなくなる場合があります。
- ①～⑧部材は加工が必要になります。
(P16「16.ペイビングの加工寸法」を参照ください。)

3-4 ファニチャーの配置図

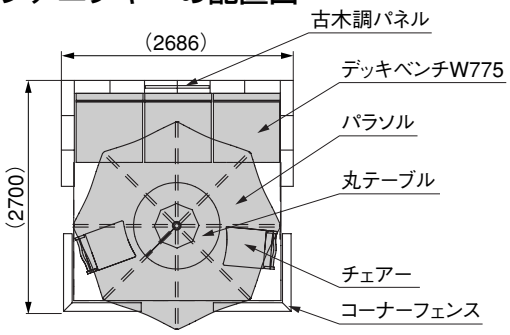

❶ 上図のようにファニチャーの配置を行なってください。

4. プラン3(基本サイズ)の施工

4-1 基礎伏図

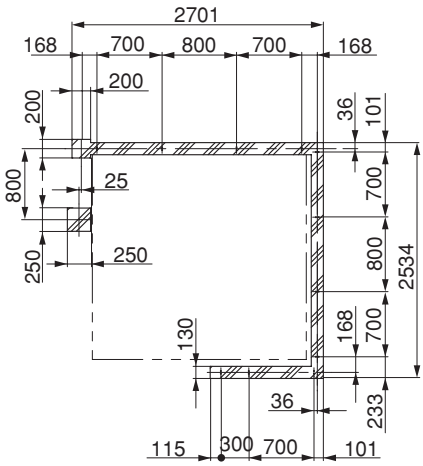

在来施工の場合（A図）

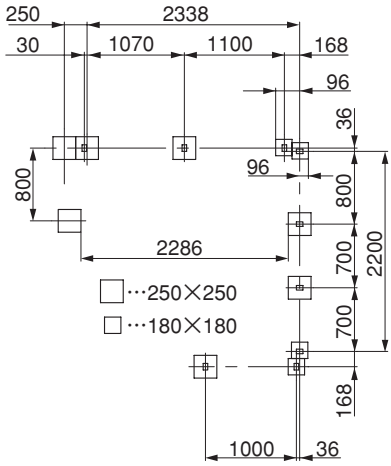

乾式施工の場合（B図）

在来施工の場合

❶ A図の基礎伏図に従って基礎の施工を行なってください。（基礎幅は、ユニットガーデン専用寸法です。）

乾式施工の場合

❶ B図の基礎伏図に従って基礎の施工を行なってください。

※ 基礎断面納まりはP16「15.基礎断面」を参照ください。

4-2 ブロックの割付け図

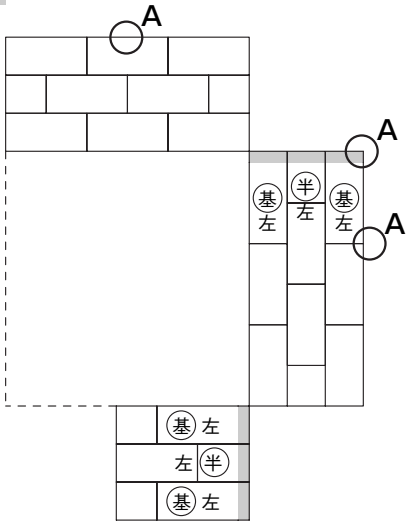

半 半切りコーナーブロック

基 基本コーナーブロック

❶ 左図の割付けでブロックを積んでください。（ブロックの施工はT-ブロックラテル&ウォルズ取付説明書を参照ください。）

＜注 意＞

- ブロックの割付けを間違えるとブロックが足りなくなる場合があります。

❷ 左図中A印3ヶ所には横筋・モルタル投入時に笠木と共に柱固定金具をあらかじめ埋込んでおいてください。
（パーゴラ小桟セット内の取付説明書を参照ください。）

4-3 床の施工

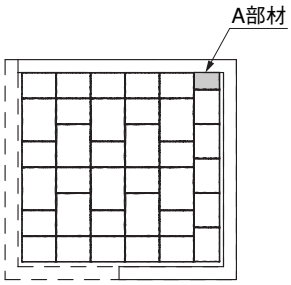

❶ 上図の割付けで床を施工してください。
（床の施工はガーデンペイビング取付説明書を参照ください。）

＜注 意＞

- ガーデンペイビングの割付けを間違えると納まらなくなる場合があります。
- A部材は寸法カットが必要となります。
（P16「16.ペイビングの加工寸法」を参照ください。）

4-4 ファニチャーの配置図

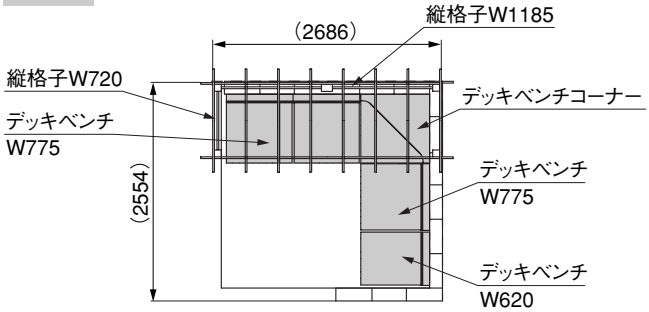

❶ 上図のようにファニチャーの配置を行なってください。

5. プラン4(基本サイズ)の施工

5-1 基礎伏図

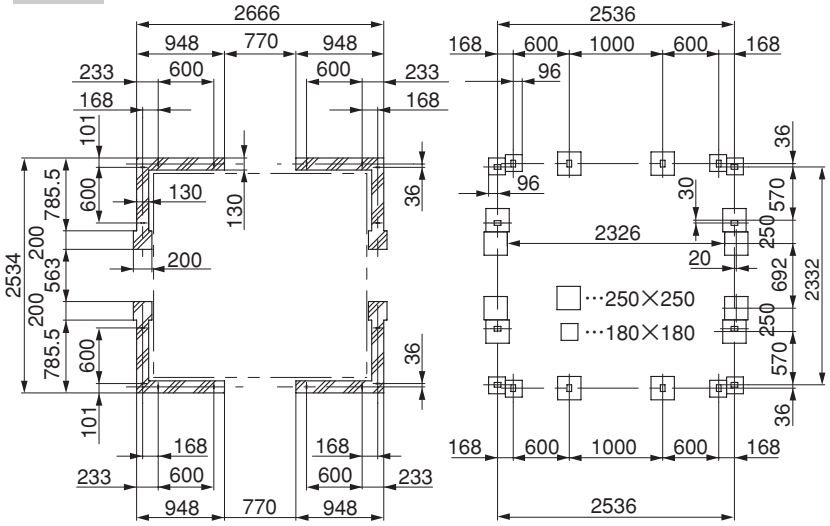

在来施工の場合(A図)　　乾式施工の場合(B図)

在来施工の場合

❶ A図の基礎伏図に従って基礎の施工を行なってください。(基礎幅は、ユニットガーデン専用寸法です。)

乾式施工の場合

❶ B図の基礎伏図に従って基礎の施工を行なってください。

※ 基礎断面納まりはP16「15.基礎断面」を参照ください。

5-2 ブロックの割付け図

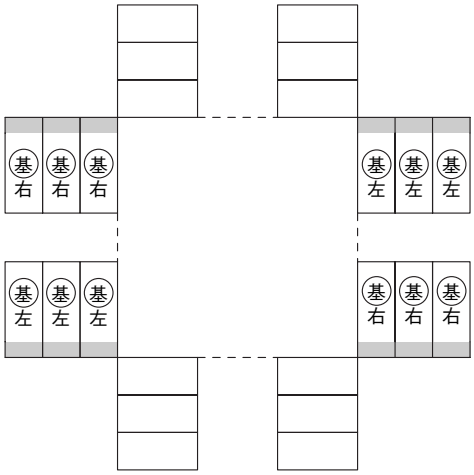

半 半切りコーナーブロック
基 基本コーナーブロック

❶ 左図の割付けでブロックを積んでください。(ブロックの施工はT-ブロックラテル&ウォルズ取付説明書を参照ください。)

<注 意>

- ブロックの割付けを間違えるとブロックが足りなくなる場合があります。

5-3 床の施工

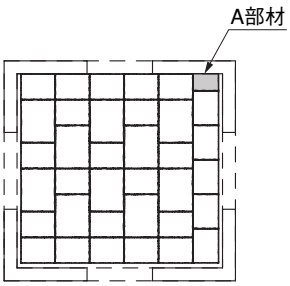

❶ 上図の割付けで床を施工してください。
(床の施工はガーデンペイビング取付説明書を参照ください。)

<注 意>

- ガーデンペイビングの割付けを間違えると納まらなくなる場合があります。
- A部材は寸法カットが必要となります。
(P16「16.ペイビングの加工寸法」を参照ください。)

5-4 ファニチャーの配置図

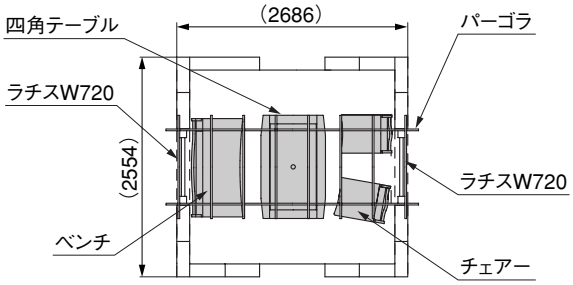

❶ 上図のようにファニチャーの配置を行なってください。

6. プラン5・6(基本サイズ)の施工

6-1 基礎伏図

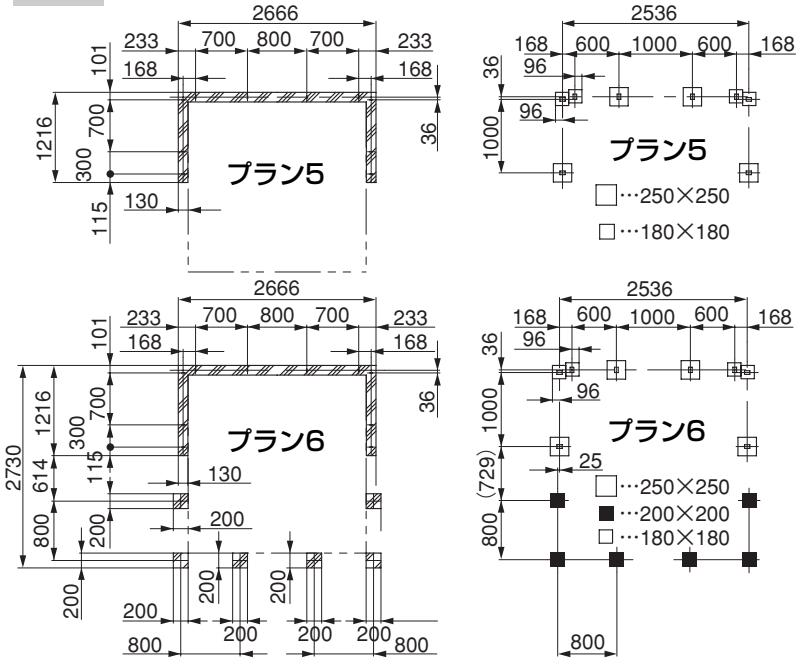

在来施工の場合（A図）　　乾式施工の場合（B図）

在来施工の場合

❶ A図の基礎伏図に従って基礎の施工を行なってください。（基礎幅は、ユニットガーデン専用寸法です。）

乾式施工の場合

❶ B図の基礎伏図に従って基礎の施工を行なってください。

※ 基礎断面納まりはP16「15.基礎断面」を参照ください。

6-2 ブロックの割付け図

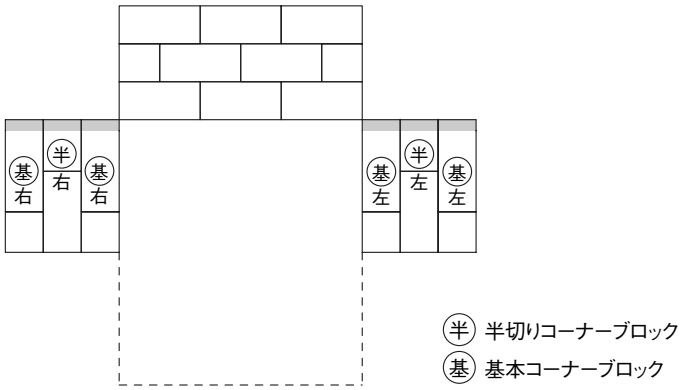

❶ 左図の割付けでブロックを積んでください。（ブロックの施工はT-ブロックラテル&ウォルズ取付説明書を参照ください。）

＜注 意＞

- ブロックの割付けを間違えるとブロックが足りなくなる場合があります。

6-3 床の施工

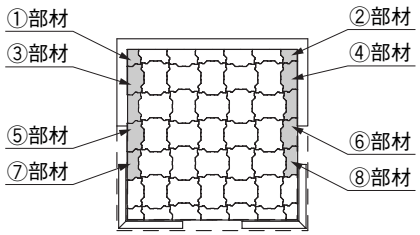

❶ 上図の割付けで床を施工してください。
（床の施工はガーデンペイビング取付説明書を参照ください。）

＜注 意＞

- ガーデンペイビングの割付けを間違えると納まらなくなる場合があります。
- ①～⑧部材は加工が必要になります。
（P16「16.ペイビングの加工寸法」を参照ください。）

6-4 ファニチャーの配置図

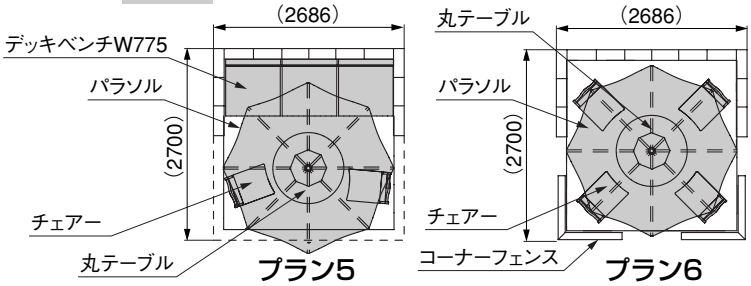

❶ 上図のようにファニチャーの配置を行なってください。

7. プラン7・8(基本サイズ)の施工

7-1 基礎伏図

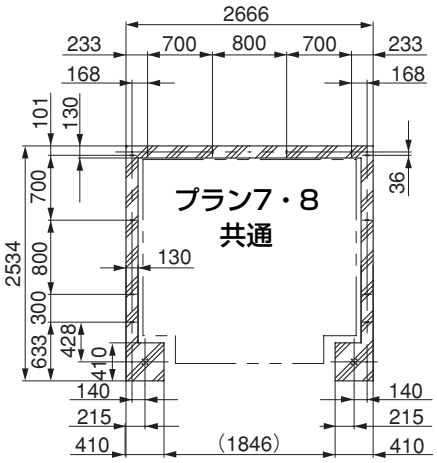

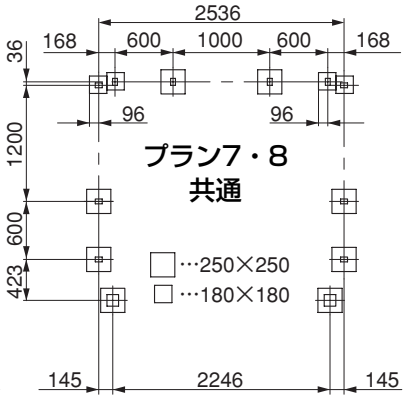

在来施工の場合（A図）　　乾式施工の場合（B図）

在来施工の場合

❶ A図の基礎伏図に従って基礎の施工を行なってください。（基礎幅は、ユニットガーデン専用寸法です。）

乾式施工の場合

❶ B図の基礎伏図に従って基礎の施工を行なってください。

※ 基礎断面納まりはP16「15.基礎断面」を参照ください。

7-2 ブロックの割付け図

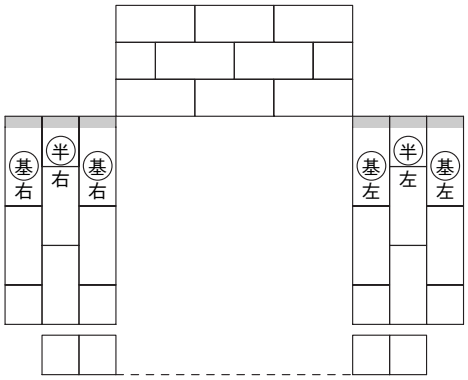

半 半切りコーナーブロック
基 基本コーナーブロック

❶ 左図の割付けでブロックを積んでください。（ブロックの施工はT-ブロックラテル&ウォルズ取付説明書を参照ください。）

＜注 意＞

● ブロックの割付けを間違えるとブロックが足りなくなる場合があります。

7-3 床の施工

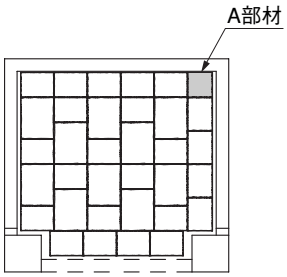

❶ 上図の割付けで床を施工してください。
（床の施工はガーデンペイビング取付説明書を参照ください。）

＜注 意＞

● ガーデンペイビングの割付けを間違えると納まらなくなる場合があります。

● A部材は寸法カットが必要となります。
（P16「16.ペイビングの加工寸法」を参照ください。）

7-4 ファニチャーの配置図

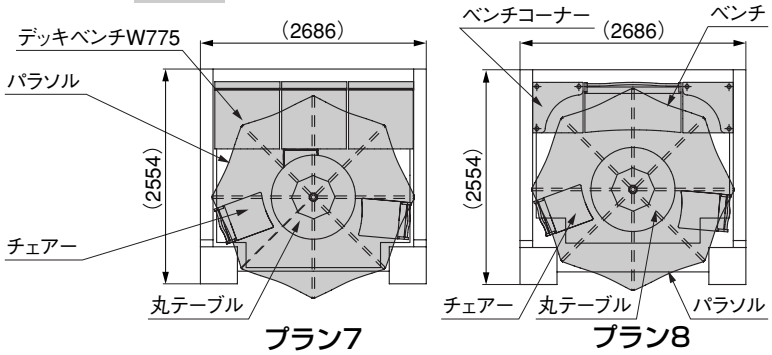

❶ 上図のようにファニチャーの配置を行なってください。

8. プラン9(基本サイズ)の施工

8-1 基礎伏図

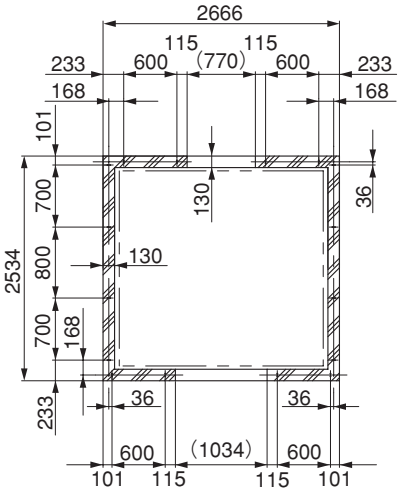

在来施工の場合(A図)

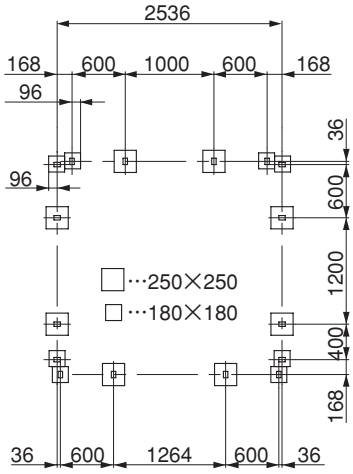

乾式施工の場合(B図)

在来施工の場合

❶ A図の基礎伏図に従って基礎の施工を行なってください。(基礎幅は、ユニットガーデン専用寸法です。)

乾式施工の場合

❶ B図の基礎伏図に従って基礎の施工を行なってください。

※ 基礎断面納まりはP16「15.基礎断面」を参照ください。

8-2 ブロックの割付け図

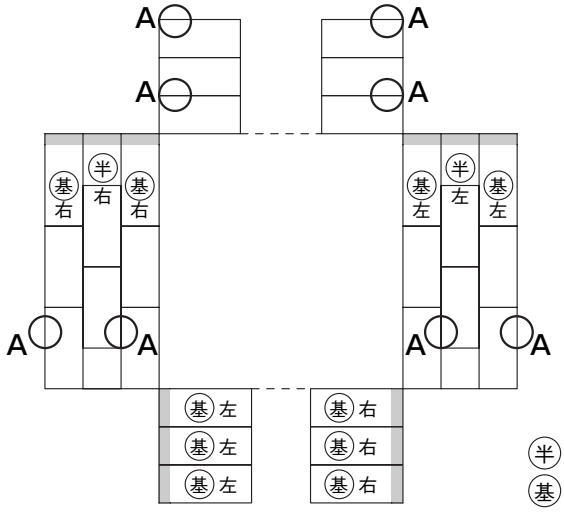

(半) 半切りコーナーブロック
(基) 基本コーナーブロック

❶ 左図の割付けでブロックを積んでください。(ブロックの施工はT-ブロックラテル&ウォルズ取付説明書を参照ください。)

<注 意>

- ブロックの割付けを間違えるとブロックが足りなくなる場合があります。

❷ 左図中A印8ヶ所にはブロックを積む前にタープ取付金具をあらかじめ埋込んでおいてください。(タープ取付部品セット内の取付説明書を参照してください。)

<注 意>

- あらかじめ、ブロックの加工が必要です。

8-3 床の施工

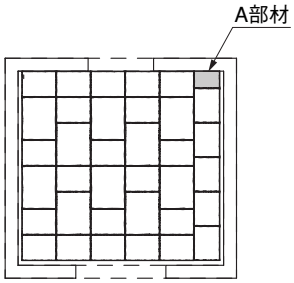

❶ 上図の割付けで床を施工してください。
(床の施工はガーデンペイビング取付説明書を参照ください。)

<注 意>

- ガーデンペイビングの割付けを間違えると納まらなくなる場合があります。
- A部材は寸法カットが必要となります。
(P16「16.ペイビングの加工寸法」を参照ください。)

8-4 ファニチャーの配置図

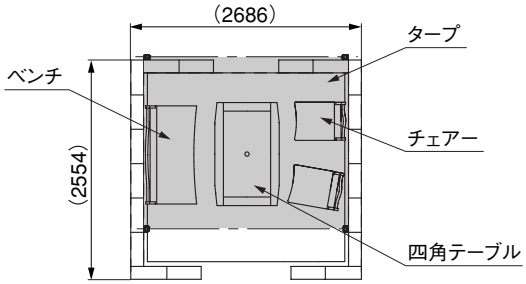

❶ 上図のようにファニチャーの配置を行なってください。

9. プラン10（基本サイズ）の施工

9-1 基礎伏図

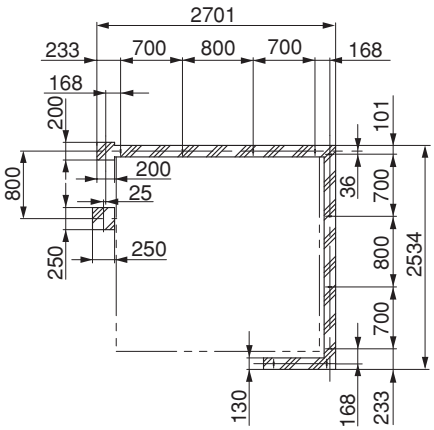

在来施工の場合（A図）

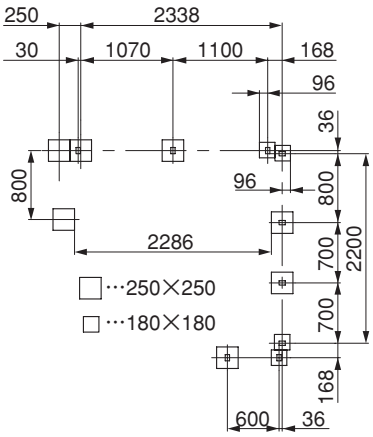

乾式施工の場合（B図）

在来施工の場合

❶ A図の基礎伏図に従って基礎の施工を行なってください。（基礎幅は、ユニットガーデン専用寸法です。）

乾式施工の場合

❶ B図の基礎伏図に従って基礎の施工を行なってください。

※ 基礎断面納まりはP16「15.基礎断面」を参照ください。

9-2 ブロックの割付け図

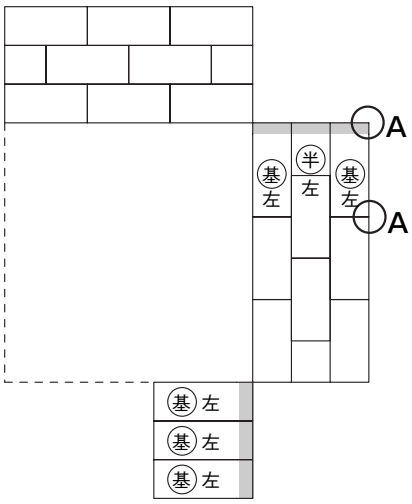

半 半切りコーナーブロック
基 基本コーナーブロック

❶ 左図の割付けでブロックを積んでください。（ブロックの施工はT-ブロックラテル&ウォルズ取付説明書を参照ください。）

＜注 意＞

- ブロックの割付けを間違えるとブロックが足りなくなる場合があります。

❷ 左図中A印2ヶ所には横筋・モルタル投入時に笠木と共に柱金具固定金具をあらかじめ埋込んでおいてください。
（パーゴラ小桟セット内の取付説明書を参照ください。）

9-3 床の施工

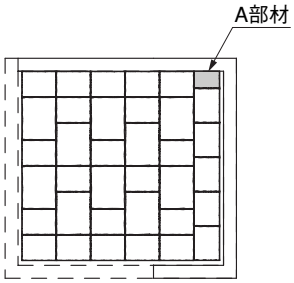

❶ 上図の割付けで床を施工してください。
（床の施工はガーデンペイビング取付説明書を参照ください。）

＜注 意＞

- ガーデンペイビングの割付けを間違えると納まらなくなる場合があります。
- A部材は寸法カットが必要となります。
（P16「16.ペイビングの加工寸法」を参照ください。）

9-4 ファニチャーの配置図

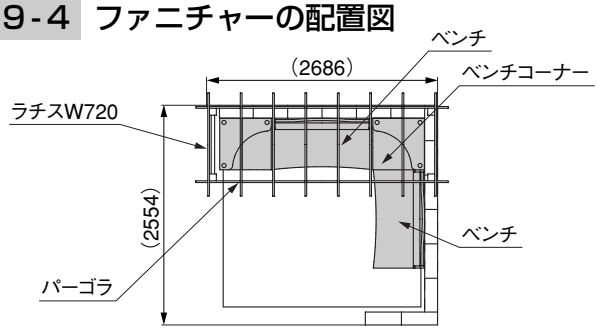

❶ 上図のようにファニチャーの配置を行なってください。

10. プラン1（縮小サイズ）の施工

10-1 基礎伏図

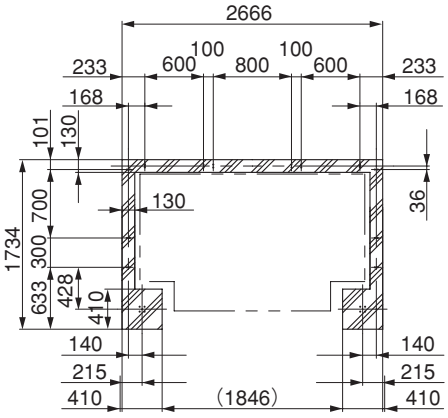

在来施工の場合（A図）

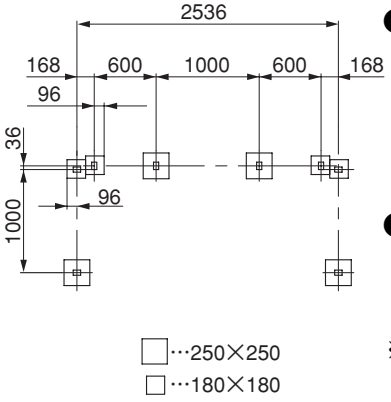

乾式施工の場合（B図）

在来施工の場合

❶ A図の基礎伏図に従って基礎の施工を行なってください。（基礎幅は、ユニットガーデン専用寸法です。）

乾式施工の場合

❶ B図の基礎伏図に従って基礎の施工を行なってください。

※ 基礎断面納まりはP16「15.基礎断面」を参照ください。

10-2 ブロックの割付け図

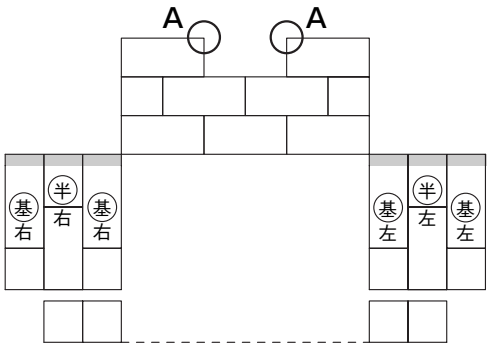

半 半切りコーナーブロック
基 基本コーナーブロック

❶ 左図の割付けでブロックを積んでください。（ブロックの施工はT-ブロックラテル&ウォルズ取付説明書を参照ください。）

＜注 意＞

- ブロックの割付けを間違えるとブロックが足りなくなる場合があります。

❷ 左図中A印2ヶ所には横筋・モルタル投入時にあらかじめ古木調パネル取付部品を埋込んでおいてください。
（古木調パネル取付部品セット内の取付説明書を参照ください。）

＜注 意＞

- あらかじめ、ブロックの加工が必要です。

10-3 床の施工

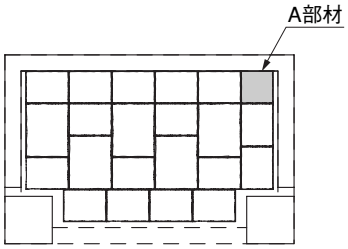

❶ 上図の割付けで床を施工してください。
（床の施工はガーデンペイビング取付説明書を参照ください。）

＜注 意＞

- ガーデンペイビングの割付けを間違えると納まらなくなる場合があります。
- A部材は寸法カットが必要となります。
（P16「16.ペイビングの加工寸法」を参照ください。）

10-4 ファニチャーの配置図

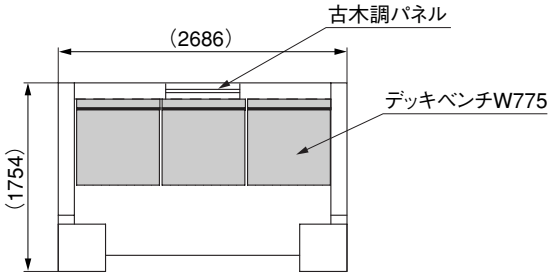

❶ 上図のようにファニチャーの配置を行なってください。

11. プラン2(縮小サイズ)の施工

11-1 基礎伏図

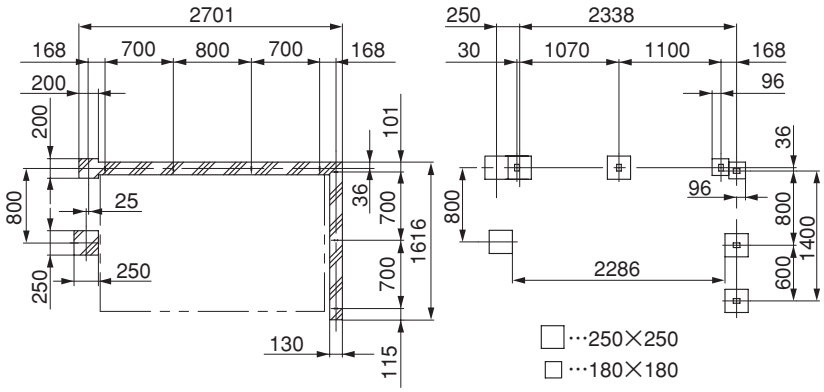

在来施工の場合(A図)　　乾式施工の場合(B図)

在来施工の場合

❶ A図の基礎伏図に従って基礎の施工を行なってください。(基礎幅は、ユニットガーデン専用寸法です。)

乾式施工の場合

❶ B図の基礎伏図に従って基礎の施工を行なってください。

※ 基礎断面納まりはP16「15.基礎断面」を参照ください。

11-2 ブロックの割付け図

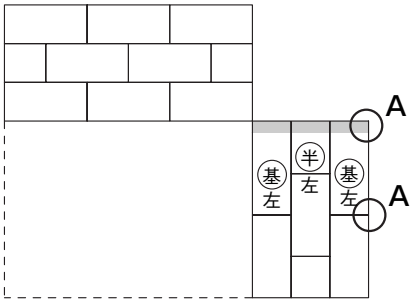

(半) 半切りコーナーブロック
(基) 基本コーナーブロック

❶ 左図の割付けでブロックを積んでください。(ブロックの施工はT-ブロックラテル&ウォルズ取付説明書を参照ください。)

<注 意>

- ブロックの割付けを間違えるとブロックが足りなくなる場合があります。

❷ 左図中A印2ヶ所には横筋・モルタル投入時に笠木と共に柱金具固定金具をあらかじめ埋込んでおいてください。
(パーゴラ小桟セット内の取付説明書を参照ください。)

11-3 床の施工

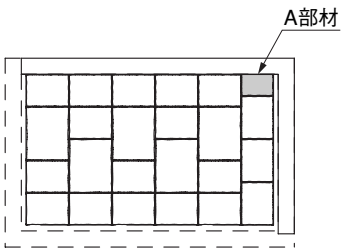

❶ 上図の割付けで床を施工してください。
(床の施工はガーデンペイビング取付説明書を参照ください。)

<注 意>

- ガーデンペイビングの割付けを間違えると納まらなくなる場合があります。
- A部材は寸法カットが必要となります。
(P16「16.ペイビングの加工寸法」を参照ください。)

11-4 ファニチャーの配置図

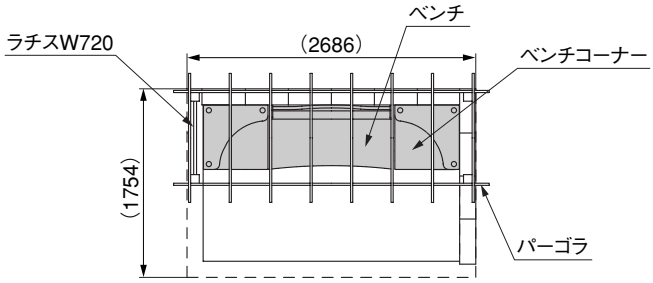

❶ 上図のようにファニチャーの配置を行なってください。

12. プラン3（縮小サイズ）の施工

12-1 基礎伏図

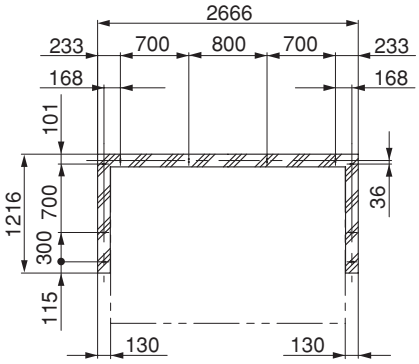

在来施工の場合（A図）

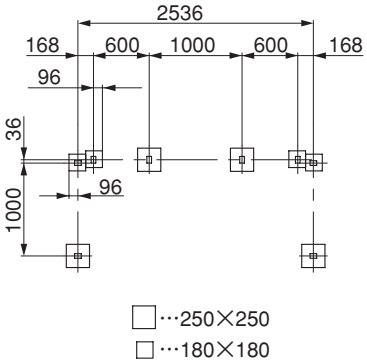

乾式施工の場合（B図）

在来施工の場合

❶ A図の基礎伏図に従って基礎の施工を行なってください。（基礎幅は、ユニットガーデン専用寸法です。）

乾式施工の場合

❶ B図の基礎伏図に従って基礎の施工を行なってください。

※ 基礎断面納まりはP16「15.基礎断面」を参照ください。

12-2 ブロックの割付け図

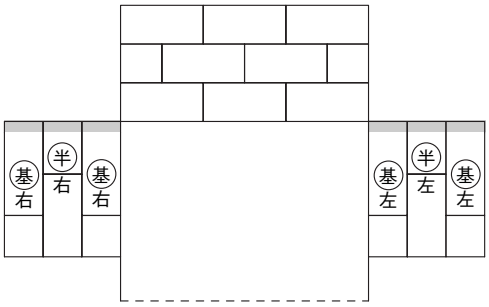

半 半切りコーナーブロック
基 基本コーナーブロック

❶ 左図の割付けでブロックを積んでください。（ブロックの施工はT-ブロックラテル&ウォルズ取付説明書を参照ください。）

＜注 意＞

- ブロックの割付けを間違えるとブロックが足りなくなる場合があります。

12-3 床の施工

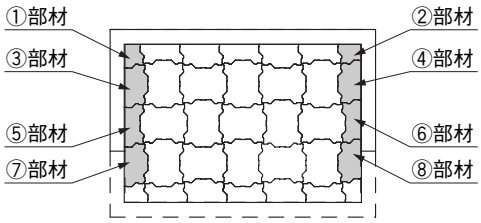

❶ 上図の割付けで床を施工してください。
（床の施工はガーデンペイビング取付説明書を参照ください。）

＜注 意＞

- ガーデンペイビングの割付けを間違えると納まらなくなる場合があります。
- ①～⑧部材は加工が必要になります。
（P16「16.ペイビングの加工寸法」を参照ください。）

12-4 ファニチャーの配置図

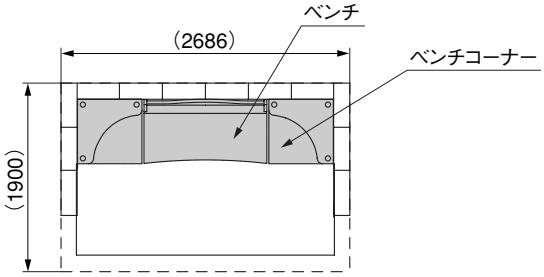

❶ 上図のようにファニチャーの配置を行なってください。

13. プラン4（縮小サイズ）の施工

13-1 基礎伏図

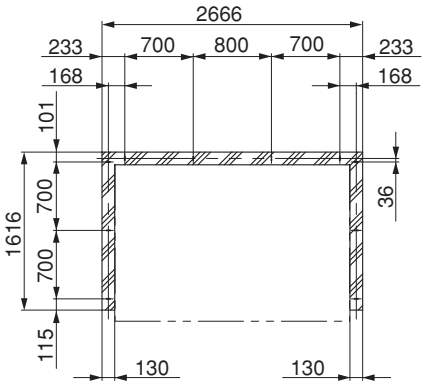

在来施工の場合（A図）

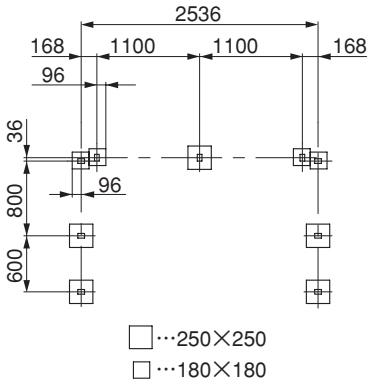

乾式施工の場合（B図）

在来施工の場合

❶ A図の基礎伏図に従って基礎の施工を行なってください。（基礎幅は、ユニットガーデン専用寸法です。）

乾式施工の場合

❶ B図の基礎伏図に従って基礎の施工を行なってください。

※ 基礎断面納まりはP16「15.基礎断面」を参照ください。

13-2 ブロックの割付け図

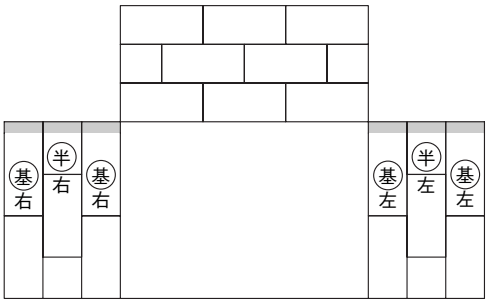

❶ 左図の割付けでブロックを積んでください。（ブロックの施工はT-ブロックラテル&ウォルズ取付説明書を参照ください。）

＜注 意＞

● ブロックの割付けを間違えるとブロックが足りなくなる場合があります。

半 半切りコーナーブロック

基 基本コーナーブロック

13-3 床の施工

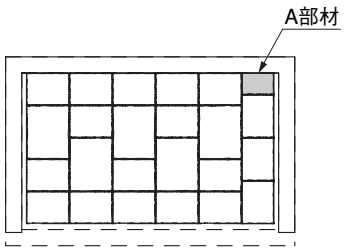

❶ 上図の割付けで床を施工してください。
（床の施工はガーデンペイビング取付説明書を参照ください。）

＜注 意＞

● ガーデンペイビングの割付けを間違えると納まらなくなる場合があります。

● A部材は寸法カットが必要となります。
（P16「16.ペイビングの加工寸法」を参照ください。）

13-4 ファニチャーの配置図

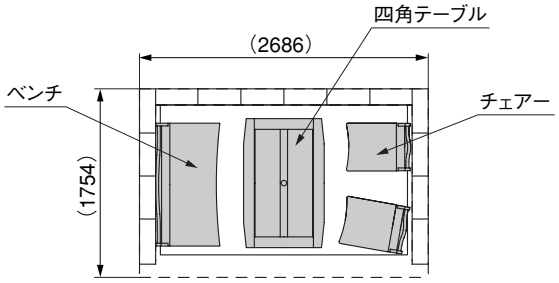

❶ 上図のようにファニチャーの配置を行なってください。

14. プラン5（縮小サイズ）の施工

14-1 基礎伏図

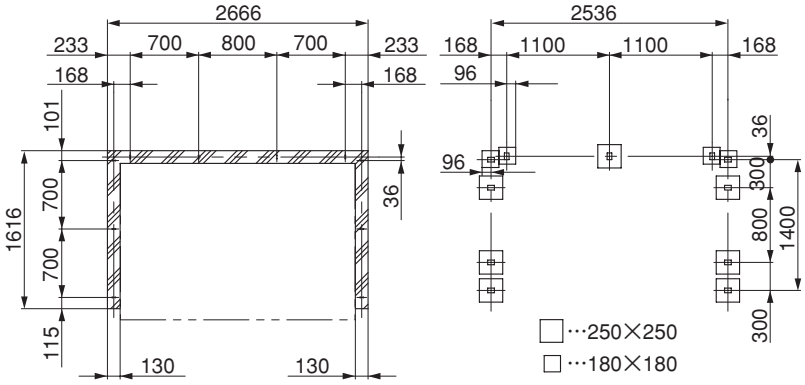

在来施工の場合（A図）　　乾式施工の場合（B図）

在来施工の場合

❶ A図の基礎伏図に従って基礎の施工を行なってください。（基礎幅は、ユニットガーデン専用寸法です。）

乾式施工の場合

❶ B図の基礎伏図に従って基礎の施工を行なってください。

※ 基礎断面納まりはP16「15.基礎断面」を参照ください。

14-2 ブロックの割付け図

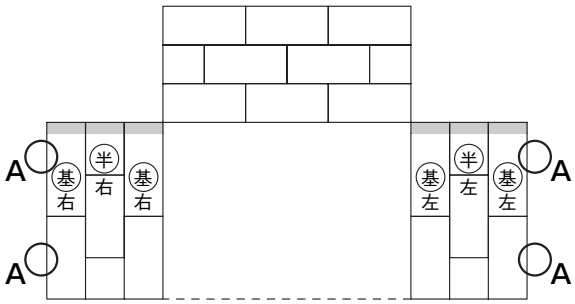

㊥ 半切りコーナーブロック
㊞ 基本コーナーブロック

❶ 左図の割付けでブロックを積んでください。（ブロックの施工はT-ブロックラテル&ウォルズ取付説明書を参照ください。）

＜注　意＞

● ブロックの割付けを間違えるとブロックが足りなくなる場合があります。

❷ 左図中A印4ヶ所には横筋・モルタル投入時に笠木と共に柱金具固定金具をあらかじめ埋込んでおいてください。
（パーゴラ小桟セット内の取付説明書を参照ください。）

14-3 床の施工

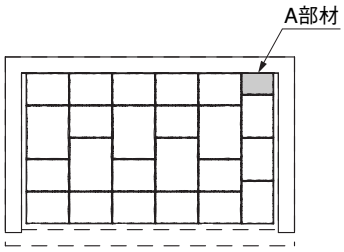

❶ 上図の割付けで床を施工してください。
（床の施工はガーデンペイビング取付説明書を参照ください。）

＜注　意＞

● ガーデンペイビングの割付けを間違えると納まらなくなる場合があります。
A部材は寸法カットが必要となります。
（P16「16.ペイビングの加工寸法」を参照ください。）

14-4 ファニチャーの配置図

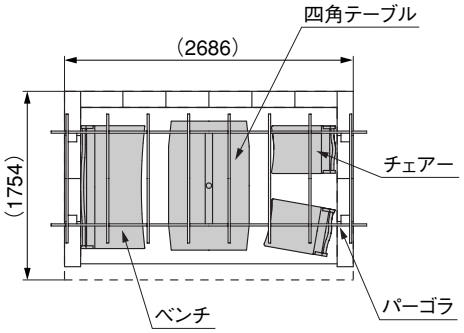

❶ 上図のようにファニチャーの配置を行なってください。

15. 基礎断面

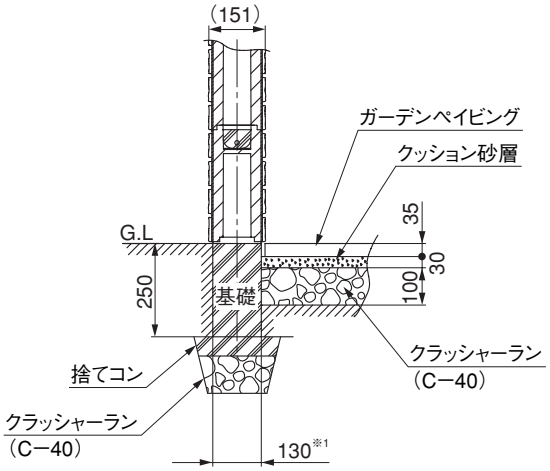

※1　ユニットガーデン専用基礎幅です。

在来施工床断面納まり

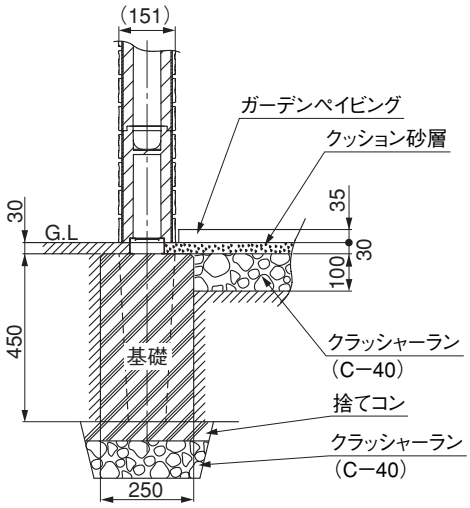

乾式施工床断面納まり

16. ペイビングの加工方法

16-1 ペイビング1型（基本プラン2・5・6/縮小プラン3）

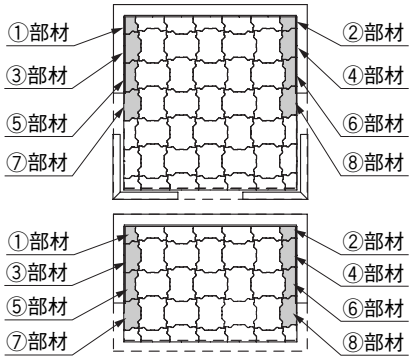

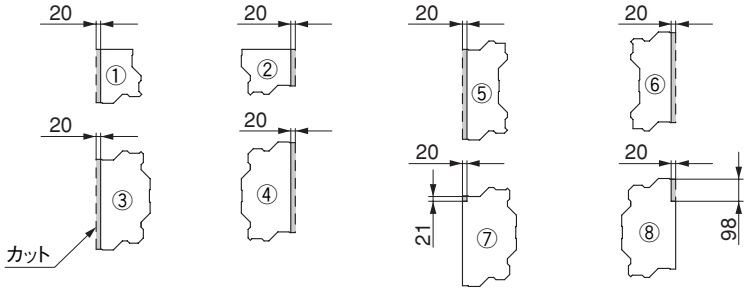

❶ 上図の寸法で加工を行なってください。

16-2 ペイビング2型（基本プラン1・3・4・7・9・10/縮小プラン1・2・4・5）

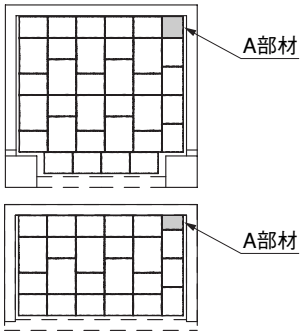

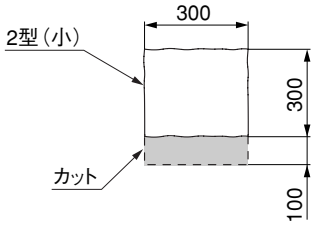

基本プラン1・7・8
縮小プラン1

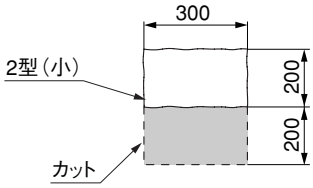

基本プラン3・4・9・10
縮小プラン2・4・5

工事店様へ

●仕上げ後、本体についているモルタルを完全に拭き取ってください。
　硬化後拭き取りますと表面を痛めますのでご注意ください。
●みだりに改造、変更はしないでください。
●施工終了後、取付説明書は施主様にお渡しください。
●ご使用いただきましてありがとうございました。

施主様へ

●月に一度程度のお手入れで美しさが長く保てます。汚れの軽い場合は水にぬらした柔らかいぞうきんで拭き取ってください。
　また汚れのひどい場合はうすめた中性洗剤で拭き取ったのち洗剤が残らないように拭き取ってください。

取説コード
F158

200003A
200004B