ガーデンペイビング

取付説明書

●このたびは、東洋エクステリア製品をお買いあげいただきましてまことにありがとうございます。
●正しく施工、組付けをしていただくために、施工前に必ず取付説明書をお読みください。

梱包明細表

1 1型（乱張り調）

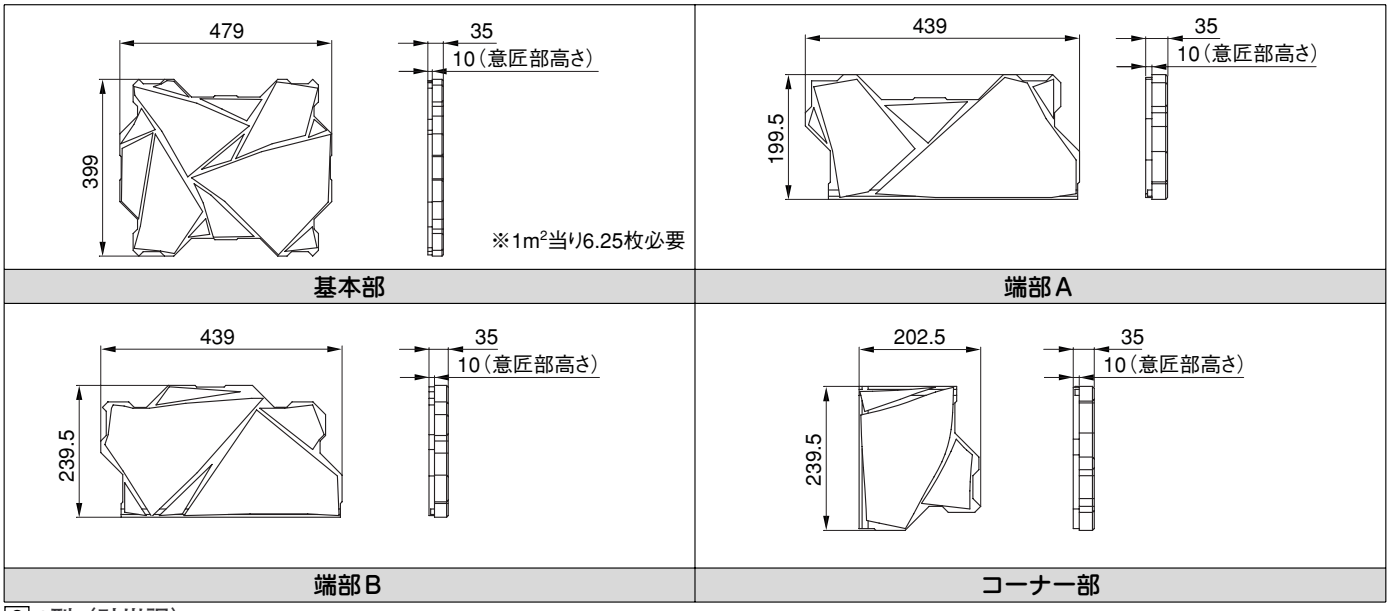

2 2型（砂岩調）

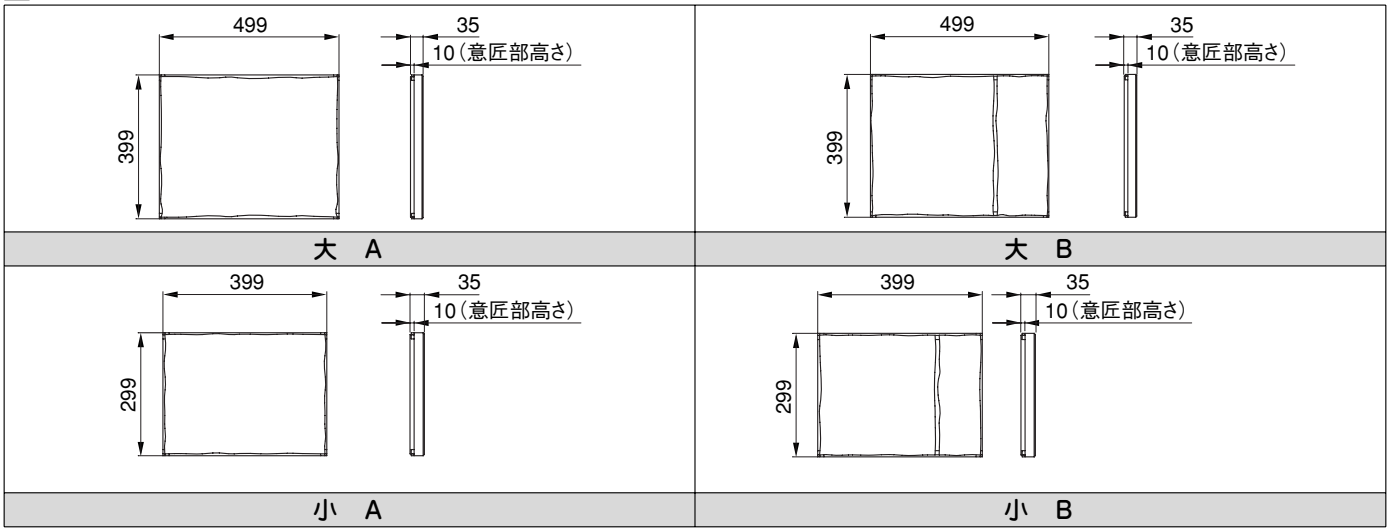

1. 納まり寸法図

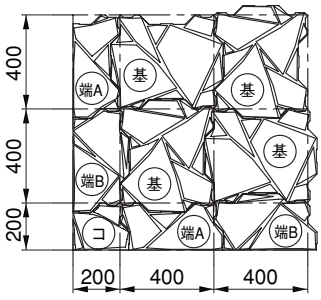

1型（乱張り調）

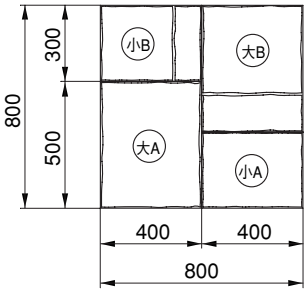

2型（砂岩調）

＜注 意＞

● 2型（砂岩調）は左図パターンが1ユニットとなり1m²当り、1.6ユニット必要となります。

2. 施工断面図

2-1 一般住宅用 庭、テラス用（車両を乗り入れない場合）

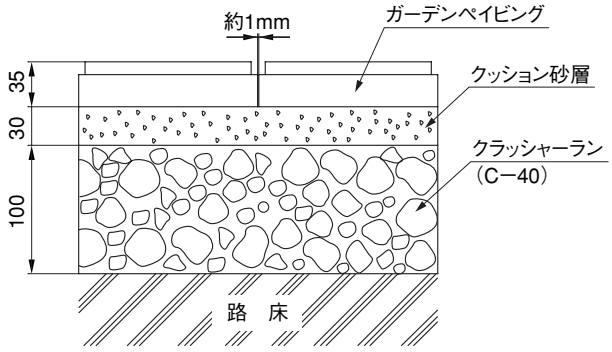

2-2 一般住宅用 駐車スペース用（軽および普通車両を乗り入れる場合）

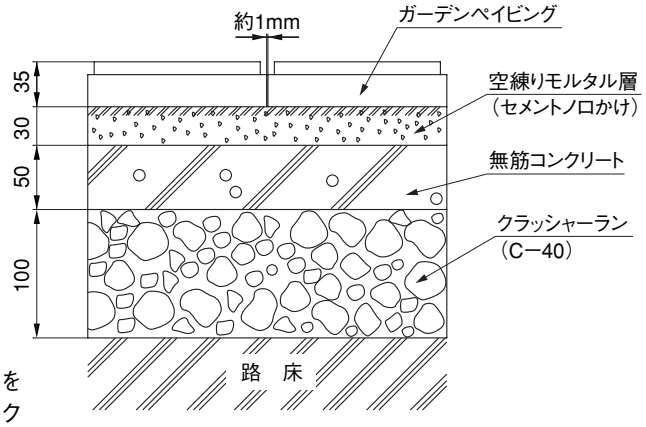

＜注 意＞ ● 路盤強度が軟弱な場合は、クラッシャーラン層を厚くするか、クラッシャーランの上に有筋コンクリートを施工する等、路盤強度を高めてください。

3. 施工の流れ

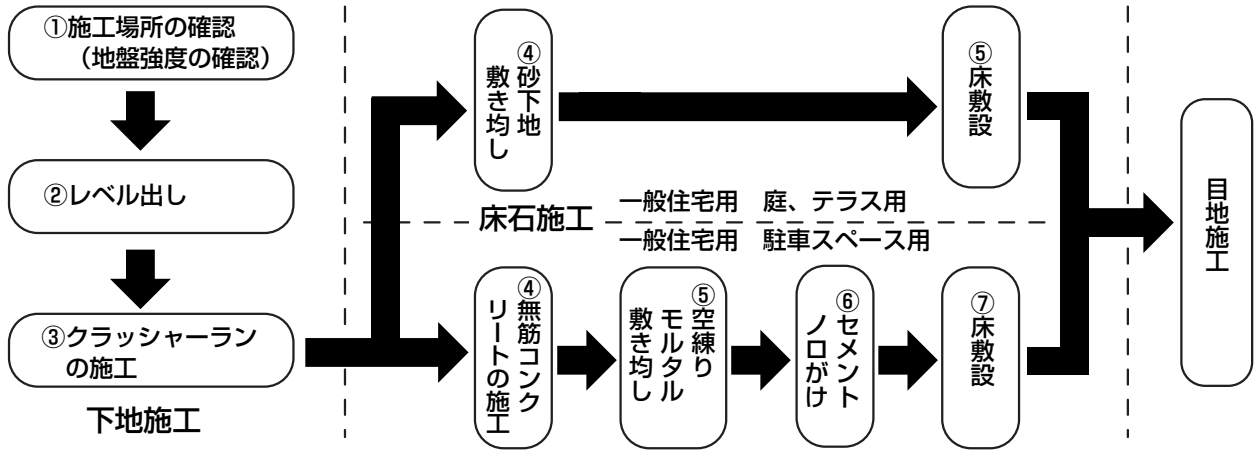

＜注 意＞ ●必要に応じて縁石等で先付け工事を実施してください。

4. 施工

4-1 床石施工場所の下地の施工

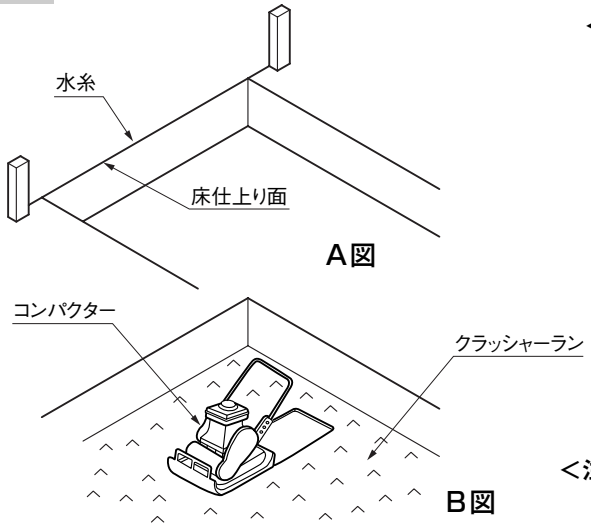

❶ 床を施工する地面の路盤強度が軟弱でないか確認してください。

＜注 意＞

●ガーデンペイビングは、路盤強度が軟弱な場所には施工できません。やむを得ず路盤が軟弱な場所に施工する場合は、庭、テラス等自動車乗り入れがない場所に対しても、駐車スペース用下地を採用したり、クラッシャーラン層を厚くするか、クラッシャーランの上に有筋コンクリートを施工する等路盤強度を高めてから床石を施工してください。

❷水糸等で床仕上がり予定面のレベル出しを行ない、その線を基準にして地面を掘り下げてください。（A図参照）

❸ 施工断面図にしたがって、クラッシャーラン層をコンパクター等で転圧しながら平坦になるように施工してください。（B図参照）

❹駐車スペース用施工の場合には、施工断面図にしたがって無筋コンクリートを打設してください。

＜注 意＞ ●下地施工の後、しばらく期間を置き、下地が安定したことを確認してから床石を施工してください。

4. つづき

4-2 床石の施工

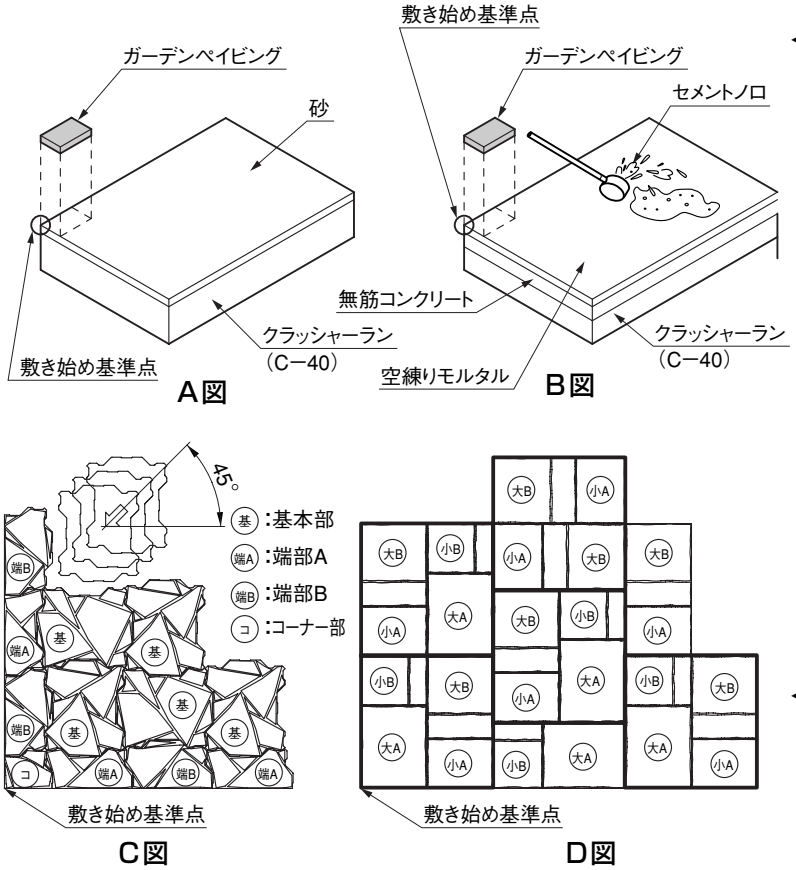

A：一般住宅用 庭、テラス用

❶ 施工断面図にしたがってクッション層となる砂の層を施工してください。（A図参照）

＜注 意＞

● この時もコンパクター等で十分に転圧を加え、表面を平坦に仕上げるようにしてください。

❷ 床石を下図の施工レイアウト例を参考に施工場所コーナー部から順に敷き詰めてください。（C・D図参照）

❸ 床石が敷き終わりましたら、床石上からコンパクター（プレートをゴム等の仕上げ用に換えたもの）等で転圧をしてください。

B：一般住宅用 駐車スペース用

❶ セメント:砂＝1:3の比率で良く混ぜたものを、施工断面図にしたがって空練りモルタル層としてコンパクター等で転圧しながら表面が平坦になるように施工してください。（B図参照）

❷ 床を敷く前に、空練りモルタル層の上からセメントノロ（水にセメントを溶かしたもの）を散布してください。

❸ 床石を施工レイアウト例を参考にコーナー部から**ゴムハンマー等で転圧しながら**敷いていってください。（C・D図参照）

＜注 意＞

● 施工時には必ずセメントノロを散布した後床石を施工してください。散布しませんと床石の割れ、はがれ、波打ち等を引き起こす原因になります。

● 2型（砂岩調）を施工する場合、大A:大B:小A:小B＝1:1:1:1の割合で施工してください。

5. 施工上、使用上のご注意

■ガーデンペイビングは、車等が通過する道路や大型車乗り入れの駐車スペースには、割れ、はがれ、波打ち等が起こるため取付けられません。ご使用をお控えください。

■ガーデンペイピングはセメント質の材料で構成されております。その結果、セメントの性質上内部の炭酸カルシウム分が表面に溶け出し、白っぽくなる現象（白華現象）を起こす可能性があります。
白華はある期間（取付場所や気象条件により変わります。）を過ぎれば発生しなくなりますが、気になる場合はごく薄い酸性洗剤を用い除去してください。

■施工前に長期間屋外に放置しますと色が変化してしまう可能性があります。長期間保管する場合は必ず養生シートなどで覆ってください。

■気温が5℃以下になる時は施工を避けてください。

■床材は、自然な風合いを出す為、若干の色の差を出しています。しかし強度的には問題まったくありません。

■搬入時等の運搬時や施工時に落としたり投げたりする事は避けてください。

工事店様へ

●仕上げ後、本体に付いているモルタルを完全に拭き取ってください。硬化前後拭き取りますと表面を痛めますのでご注意ください。

●みだりに改造、変更はしないでください。

●施工終了後、取付説明書は施主様にお渡しください。

●ご使用いただきましてありがとうございました。

自然が未来

TOEX

東洋エクステリア

取説コード

E086

199909A
200101C