ガーデンペイピング〈サークルタイプ〉・縁石・段鼻

取付説明書

●このたびは、東洋エクステリア製品をお買いあげいただきましてまことにありがとうございます。
●正しく施工、組付けをしていただくために、施工前に必ず取付説明書をお読みください。

＜施工上のご注意＞

●ガーデンペイピング＜サークルタイプ＞は、庭・テラス・アプローチ専用です。車輌等が乗り入れる場所には使用しないでください。

■梱包明細書

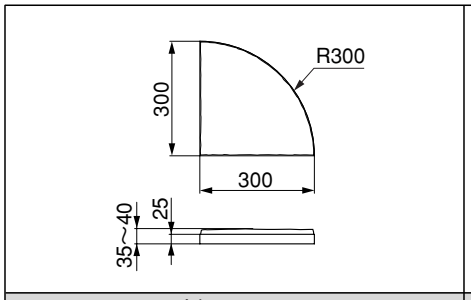

割石No.1

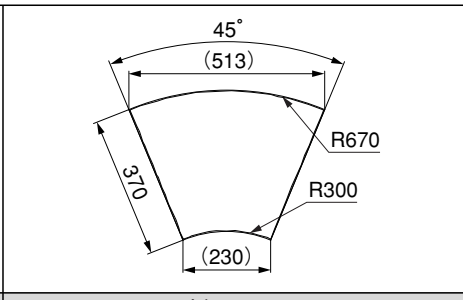

割石No.2

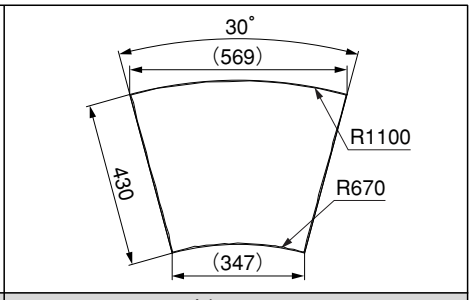

割石No.3

※他のペイピングも厚みは同様です。

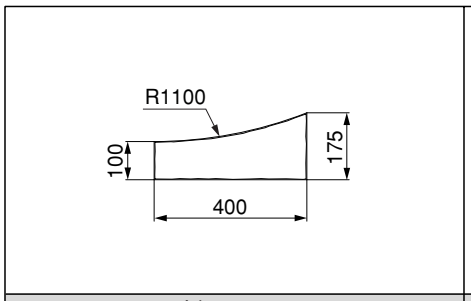

割石No.4

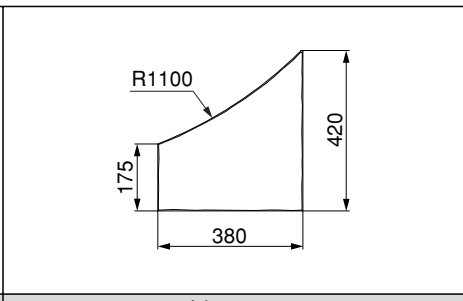

割石No.5

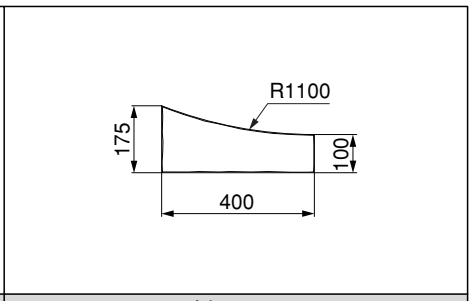

割石No.6

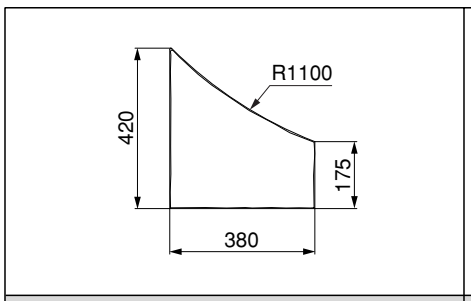

割石No.7

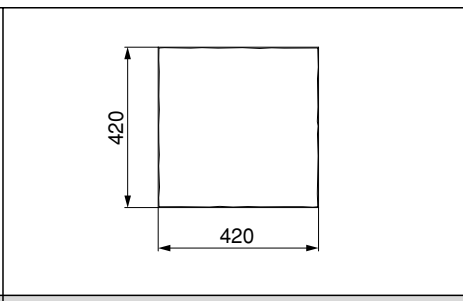

割石No.8

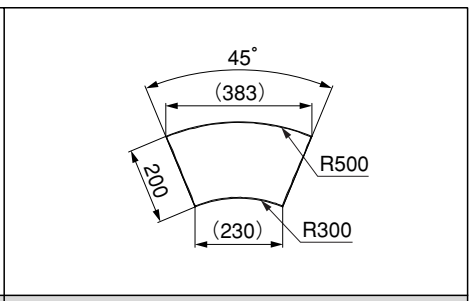

割石No.2-1

※T-ブロック ラテル&ウォルズのRブロックを併用するときに使うと便利です。

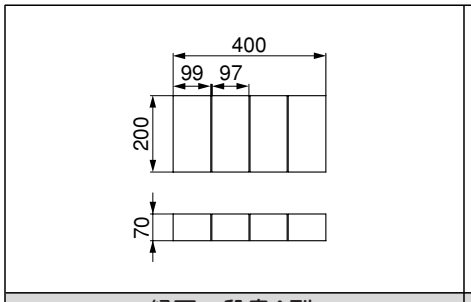

縁石・段鼻A型

※段鼻として使う場合は、一般的に縦で使用します。

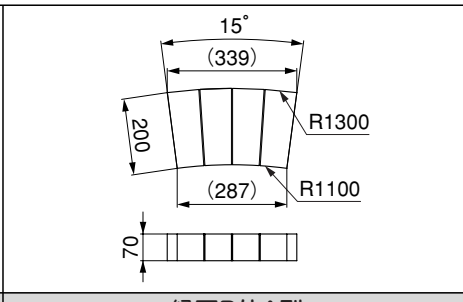

縁石R外A型

※割石No.3の外側に対応します。

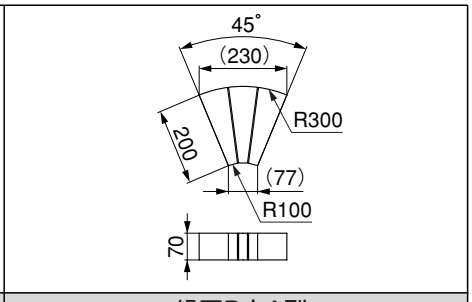

縁石R内A型

※割石No.2の内側に対応します。

1. 施工レイアウト例

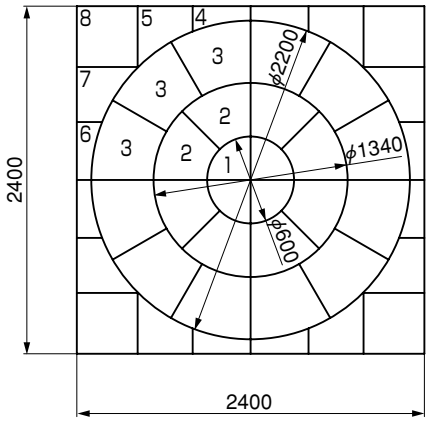

基本納まり図

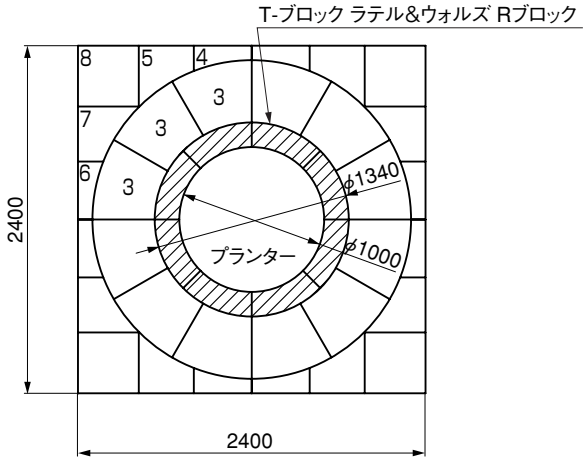

T-ブロック ラテル&ウォルズ Rブロック使用例

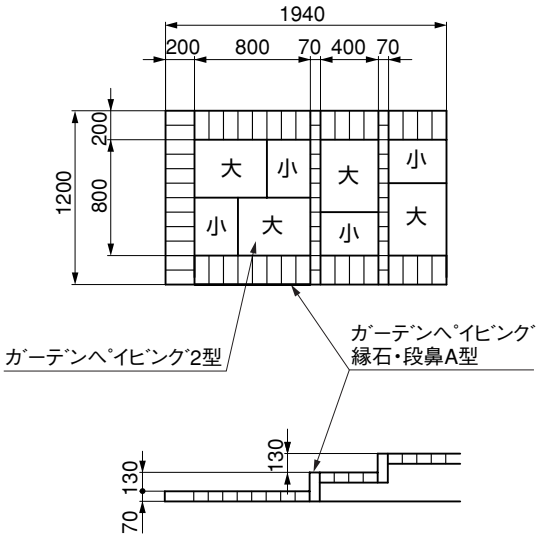

階段状アプローチプラン　その1

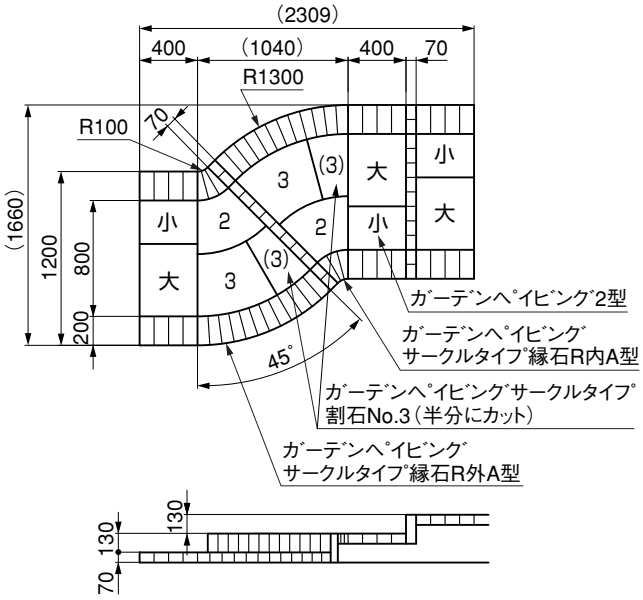

階段状アプローチプラン　その2

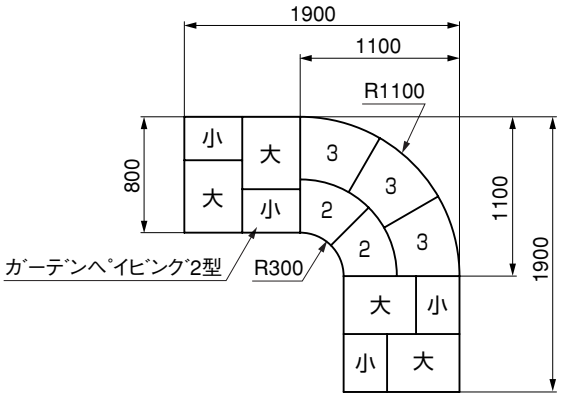

90°コーナーアプローチプラン

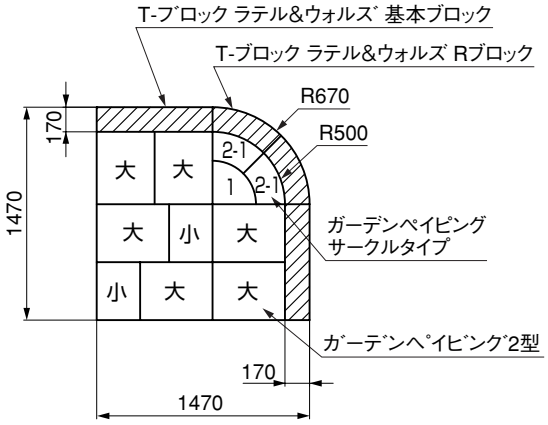

割石No.2-1使用例

2. 施工断面図

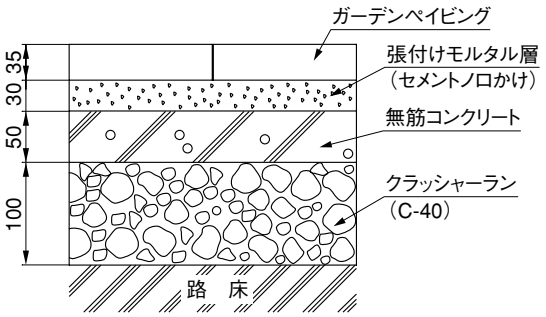

基本施工断面図

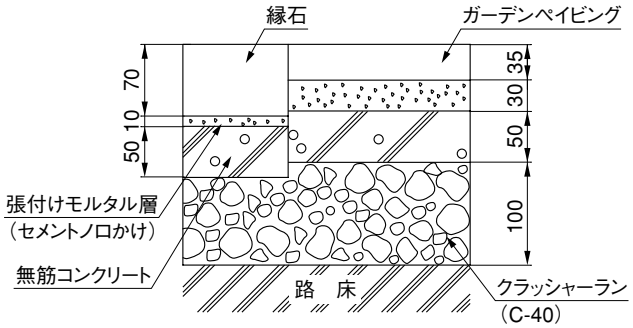

縁石の施工断面図

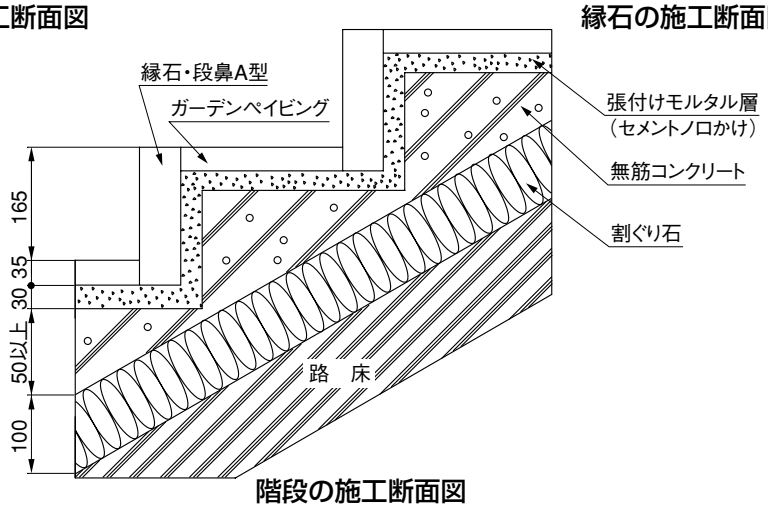

階段の施工断面図

＜注　意＞

- ガーデンペイピングと縁石は、それぞれ別工程で施工をしてください。
- ガーデンペイピング＜サークルタイプ＞は、庭・テラス・アプローチ専用です。車輌等が乗り入れる場所には使用しないでください。
- ガーデンペイピングと併用する場合は、上記の施工断面図を参照してください。
- 路盤強度が軟弱な場合は、クラッシャーラン層を厚くするか、クラッシャーランの上に有筋コンクリートを施工するなど、路盤強度を高めてください。

3. 施工　※縁石を併用する場合は「2.施工断面図」にしたがって、あらかじめ施工をしてください。

3-1　床石施工場所の下地の施工

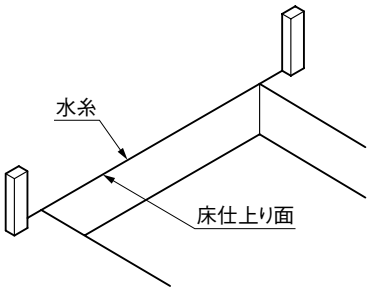

A図

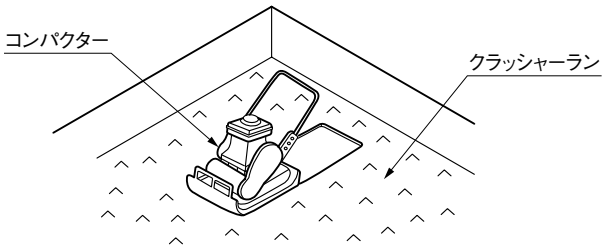

B図

❶ 床を施工する地面の路盤強度が軟弱でないか確認してください。

＜注　意＞

- ガーデンペイビングは、路盤強度が軟弱な場所には施工できません。やむを得ず路盤が軟弱な場所に施工する場合は、クラッシャーラン層を厚くするか、クラッシャーランの上に有筋コンクリートを施工するなど、路盤強度を高めてから床石を施工してください。

❷ 水糸等で床仕上がり予定面のレベル出しを行ない、その線を基準にして地面を掘り下げてください。（A図参照）

❸ 施工断面図にしたがって、クラッシャーラン層をコンパクター等で転圧しながら平坦になるように施工してください。（B図参照）

＜注　意＞

- 下地施工の後、しばらく期間を置き、下地が安定したことを確認してから床石を施工してください。

3. つづき

3-2 床石の施工

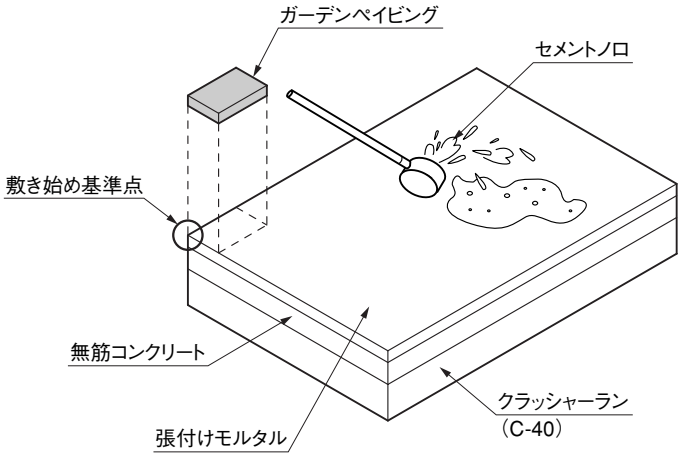

C図

❶ 施工断面図にしたがって、張付けモルタル層を表面が平坦になるように施工してください。（C図参照）

❷ 床を敷く前に、張付けモルタル層の上からセメントノロ（水にセメントを溶かしたもの）を散布してください。

❸ 床石を施工レイアウト例を参考に、コーナー部からゴムハンマー等で転圧しながら敷いてください。（P2「1.施工レイアウト例」参照）

＜注　意＞

- 張付けモルタルが硬化しないうちに床を敷くようにしてください。硬化した後に床を敷くと、はがれの原因になるおそれがあります。

4. 施工上、使用上の注意事項

■ガーデンペイピング＜サークルタイプ＞は、車等が通過する道路や駐車スペースには、割れ，はがれ，波打ち等が起こるため使用しないでください。

■ガーデンペイピング＜サークルタイプ＞は、ガーデンペイピング2型に色を近似させておりますが、製法が異なるため初期および施工後において色が異なる場合があります。

■ガーデンペイピング＜サークルタイプ＞はセメント製品のため、性質上内部の炭酸カルシウム分が表面に溶け出し白っぽくなる現象（白華現象）を起こすおそれがあります。

■施工前に長期間屋外に放置しますと、色が変化するおそれがあります。長期間保管する場合は、必ず養生シート等で覆ってください。

■気温が5℃以下になるときは施工を避けてください。

■材質上色のばらつきが生じますが、性能には問題ありません。

■搬入時等の運搬時や施工時に落としたり、投げたりすることは避けてください。

工事店様へ

●仕上げ後、本体についているモルタルを完全に拭き取ってください。硬化後拭き取りますと表面を痛めますのでご注意ください。

●みだりに改造、変更はしないでください。

●施工終了後、取付説明書は施主様にお渡しください。

●ご使用いただきましてありがとうございました。

取説コード
E105
200101A