ユニットガーデン
T-ブロック用プランター(両・片面)

取付説明書

●このたびは、東洋エクステリア製品をお買いあげいただきましてまことにありがとうございます。
●正しく施工、組付けをしていただくために、施工前に必ず取付説明書をお読みください。
●製品の施工については、必ず取付説明書に従ってください。
●Tーブロックの施工に関しては「取付説明書<B047>Tーブロック ラテル&ウォルズ」をご参照ください。

■梱包明細書

1 T-ブロック用プランターセット

名　　称	員 数
プランター本体（片面）	1
取付説明書	1

2 T-ブロック用プランターセット

名　　称	員 数
プランター本体（両面）	1
取付説明書	1

1. 姿図および基本寸法図

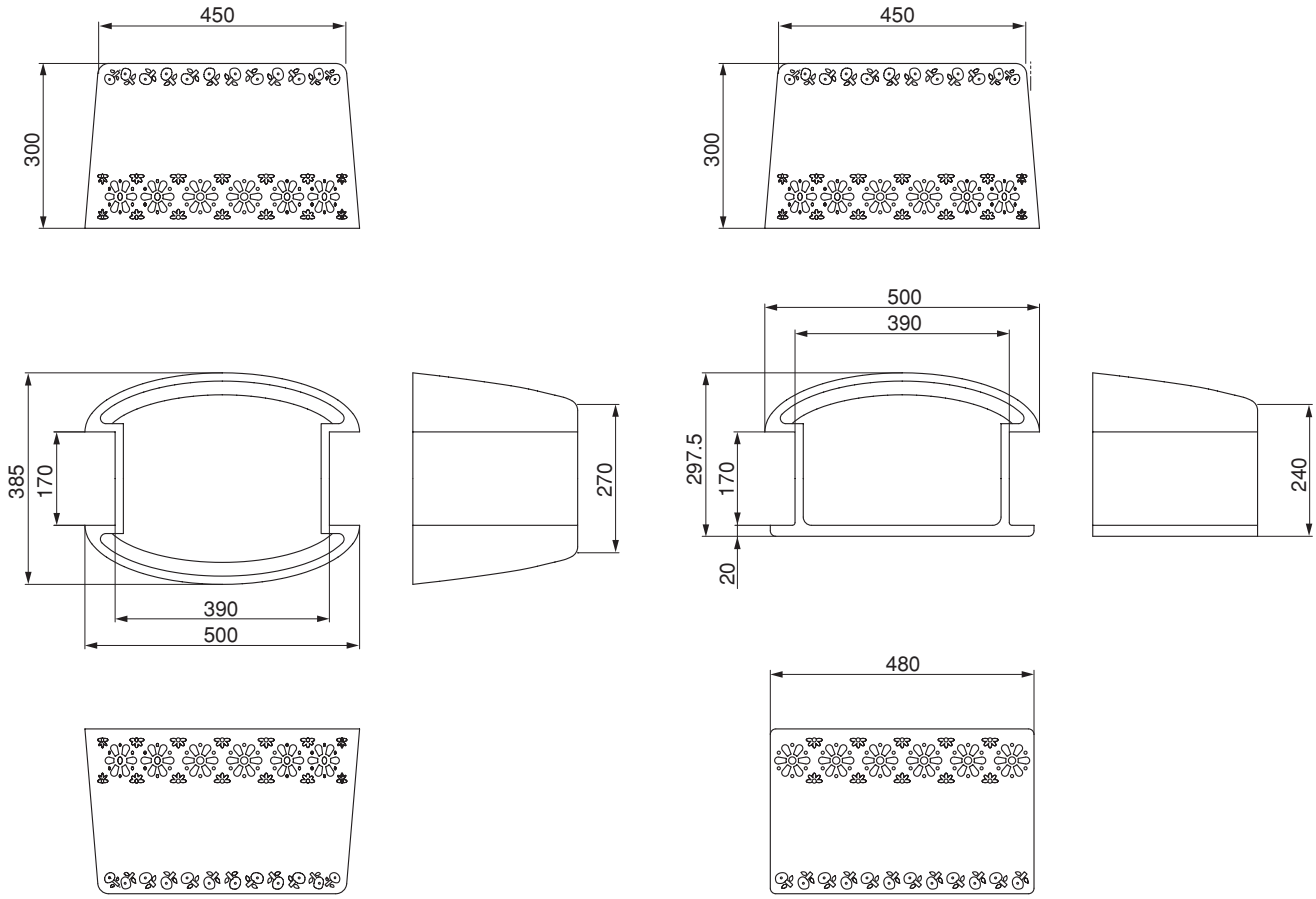

T-ブロック用プランター（両面）　　T-ブロック用プランター（片面）

2. T-ブロック用プランターの取付け

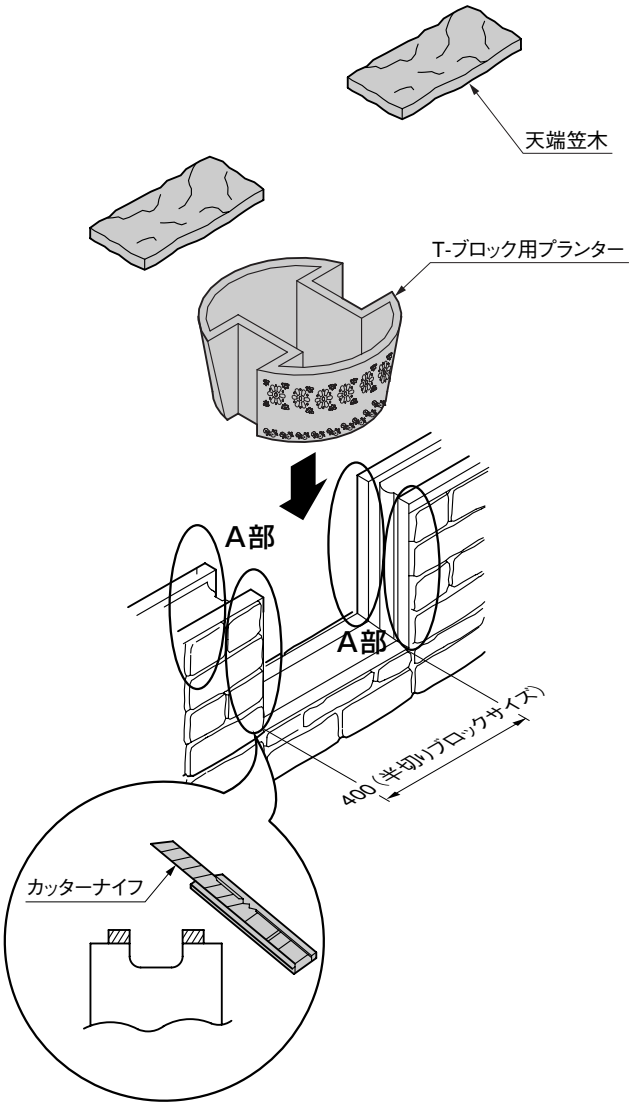

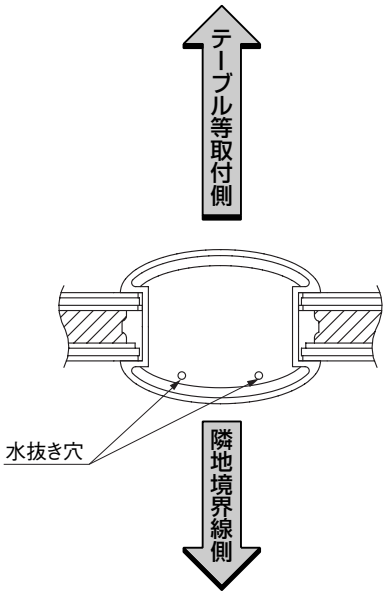

A図　T-ブロック用プランター（両面）の納まり

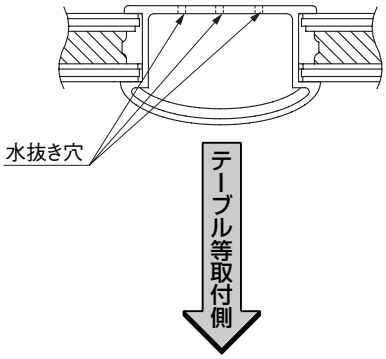

A図　T-ブロック用プランター（片面）の納まり

❶ 半切りブロック分あけてブロックを積んでください。（Ｔーブロックの施工は＜Ｂ047＞Ｔーブロックラテル＆ウォルズをご参照ください。）
❷ 最上段部のハメ合い用凸部分をカッターナイフ等で切断してください。
❸ Ｔーブロック用プランター（両面）／（片面）をはめ込んでください。

＜注　意＞
- 左図Ａ部がブロックの柄によってはプランター本体に当たる場合があります。柄部分を削り加工してください。
- Ａ図にしたがって水ヌキ穴の位置を確認してください。

❹ 天端笠木を取付けてください。

工事店様へ

●施工終了後、取付説明書は施主様にお渡しください。

施主様へ

●強い衝撃を加えると割れてケガをする場合があります。

●ご使用いただきましてありがとうございました。

取説コード
F179
200101A