T-ブロック　ポスト取付部品セット ＜丸ブロック用＞ モルタル施工

取付説明書

●このたびは、東洋エクステリア製品をお買いあげいただきましてまことにありがとうございます。
●正しく施工、組付けをしていただくために、施工前に必ず取付説明書をお読みください。
●ブロックの施工に関しては「T-ブロック ラテル&ウォルズ＜縮刷版＞(B046)」の取付説明書をご参照ください。

＜施工上のご注意＞

●本製品は、BA-7型ポスト・BA-13型ポスト・BA-14型ポスト専用です。
●本製品は、T-ブロック施工後の取付けはできません。必ずT-ブロック積上げ時に施工してください。

■梱包明細書

1 ポスト取付部品セット（モルタル施工用）

名　　称	員　数
オプション取付金具	1
ポスト用ベース金具	1
ポストブラケットL	1
ポストブラケットR	1
ポスト用ベース金具固定ネジ　φ4×10トラス	3

名　　称	員　数
ポスト取付ブラケット固定ネジ　M5×12トラス	4
ポスト固定ネジ　M5×12トラス	4
ポスト固定ナット　M5用六角ナット	4
平座金　M5用	4
バネ座金　M5用	4
取付説明書	1

1. 納まり寸法

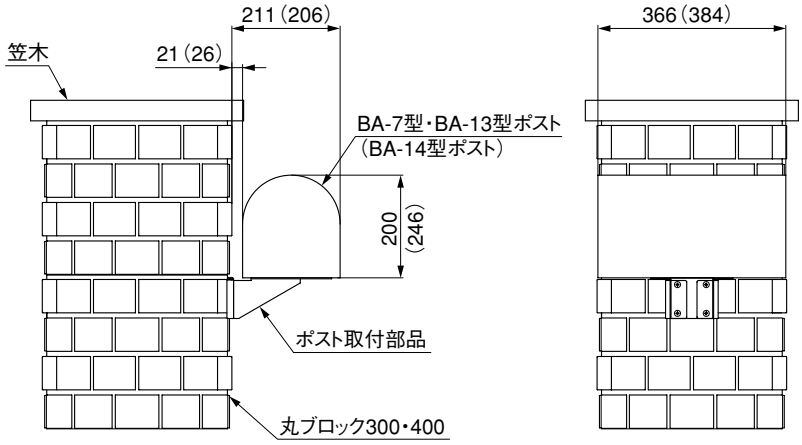

＜注　意＞

● 左図は丸ブロック400にBA-7型・BA-13型ポストを取付けたときの納まり図です。
●（　）内寸法は、BA-14型ポストの寸法を示します。

2. ポスト取付部品の組付け

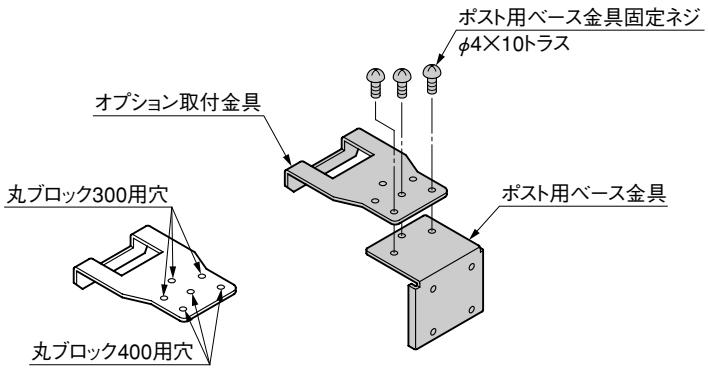

A図

❶ 左図のように、オプション取付金具とポスト用ベース金具を、ポスト用ベース金具固定ネジφ4×10トラスで組付けてください。

＜注　意＞

● オプション取付金具は、丸ブロック300または丸ブロック400によって、使用する穴が異なりますのでご注意ください。（A図参照）

3. ポスト取付部品の埋込み

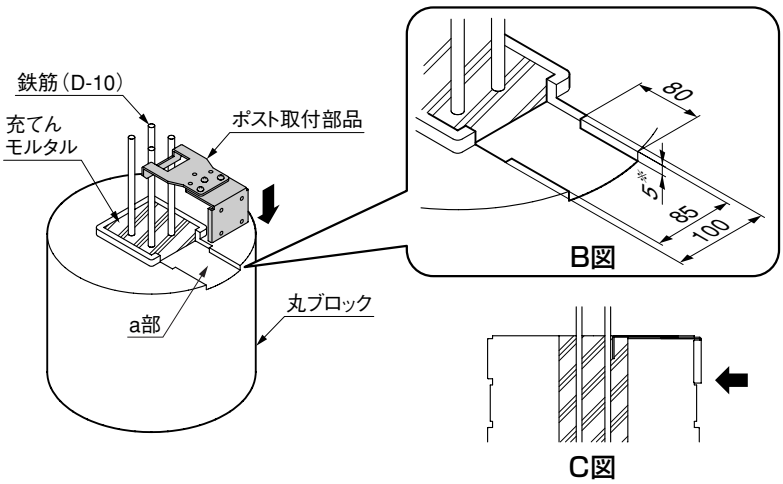

❶ ポスト取付部のブロックは、あらかじめハンドグラインダー等でB図の通りに加工してから積み上げてください。

＜注　意＞

- ポストを取付ける方向を確認してください。

❷ ポスト取付部品をa部にはめ込むようにして埋込んでください。

❸ ポスト取付部品とブロックとの間に隙間ができないように押し付けてください。（C図参照）

＜注　意＞

- 最上段のブロックへ取付ける場合は、※印部の加工深さを8mmとしてください。

❹ 次の段のブロックまたは笠木を施工してください。

4. ポストブラケットの取付け

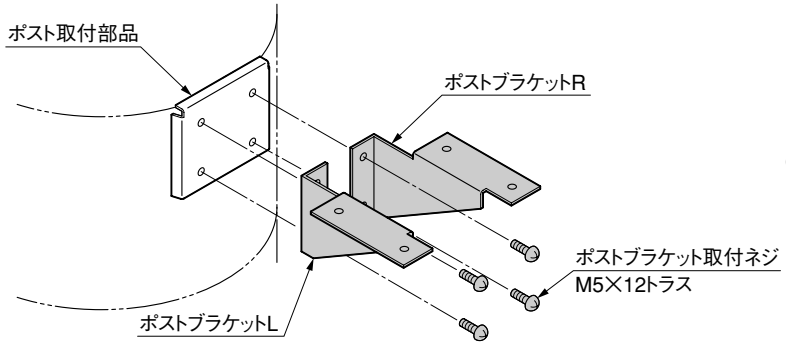

❶ ポストブラケットL・Rを、ポストブラケット取付ネジM5×12トラスで取付けてください。

5. ポストの取付け

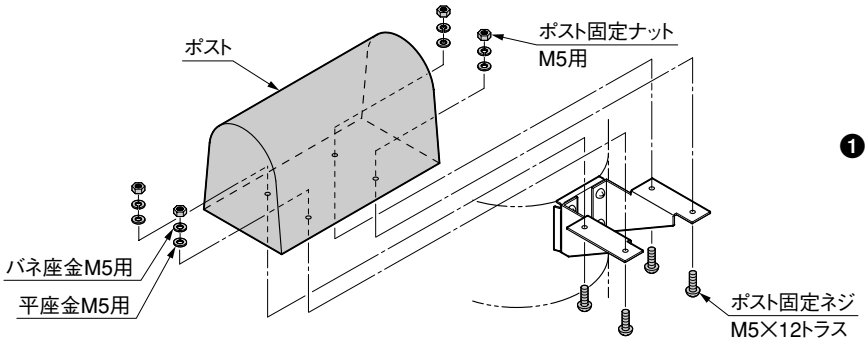

❶ ポストをポスト固定ネジM5×12トラス,平座金,バネ座金,ポスト固定ナットを用いて取付けてください。

工事店様へ

●施工終了後、取付説明書は施主様にお渡しください。

●ご使用いただきましてありがとうございました。

施主様へ

●使用中ネジのゆるみによるガタツキが生じた場合は、しっかり締め直してください。

●本体の改造をしないでください。思わぬ破損等によりケガをするおそれがあります。

取説コード
B063
200102A