ユニットガーデン ラチス窓枠セット

取付説明書

●このたびは、東洋エクステリア製品をお買いあげいただきましてまことにありがとうございます。
●正しく施工、組付けをしていただくために、施工前に必ず取付説明書をお読みください。
●Ｔ－ブロックの施工に関しては「取付説明書＜B046＞Ｔ－ブロック ラテル＆ウォルズ縮刷版」を、Ｔ－ブロック乾式施工部材の施工に関しては「取付説明書＜B048＞Ｔ－ブロック ラテル＆ウォルズ乾式施工部材（埋込用）」をご参照ください。

■梱包明細書

1 ラチス窓枠セット

名　　称	員 数
上枠	1
下枠	1
左右枠	2
ラチスパネル	1

名　　称	員 数
固定部材	2
組付ネジ φ4×60サラ	12
取付説明書	1

1. 基本寸法図

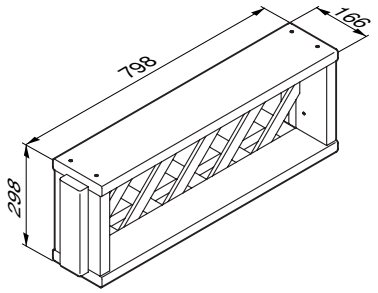

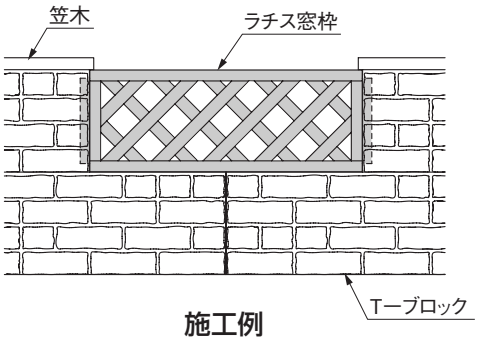

施工例

＜注 意＞
● ラチス窓枠はブロックの一段目には施工できません。

2. Ｔ－ブロックの施工

2-1 ブロック最上段にラチス窓枠を施工する場合

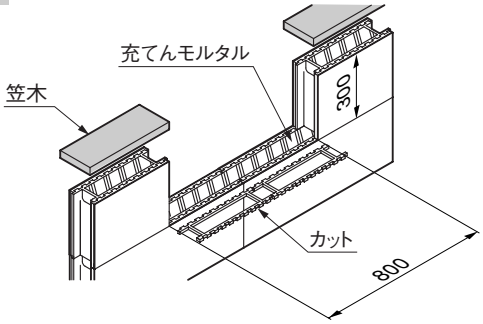

❶ ラチス窓枠を取付ける部分（W800、H300）を残し、それ以外のブロックを施工してください。

＜注 意＞
● ラチス窓枠を取付ける下側のブロックの上部かみ合い部をカッターで切り落としてから、モルタルを充てんしてください。

❷ 笠木の施工を行なってください。

2-2 ブロック最上段以外にラチス窓枠を施工する場合

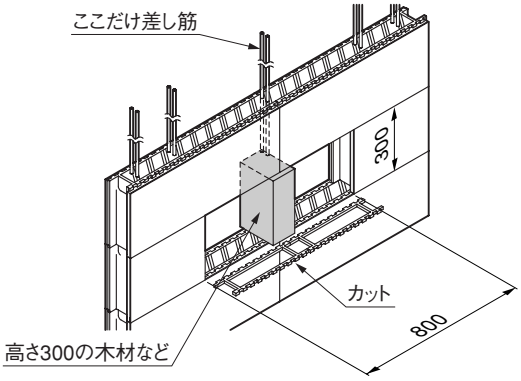

❶ ラチス窓枠を取付ける部分（W800、H300）を残し、それ以外のブロックを施工してください。
❷ ラチス窓枠を取付けるブロックの開口部には、モルタルが硬化するまで木材などを利用してH300の高さを確保してください。

＜注 意＞
● ラチス窓枠を取付ける下側のブロックのかみ合い部をカッターで切り落としてから、モルタルを充てんしてください。
● ラチス窓枠の上に位置するブロックにはあらかじめテープ等で充てんモルタルをふさぐ処理を行なってからモルタルを充てんしてください。
● ラチス窓枠の上へは差し筋をして補強をしてください。

3. ラチス窓枠本体の組立て

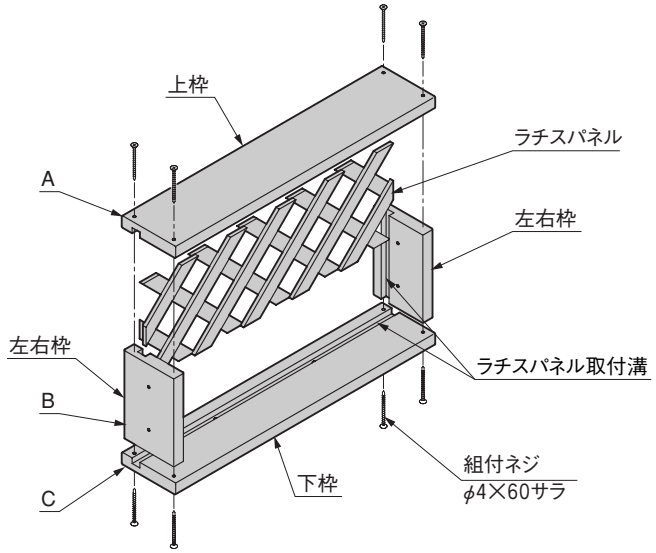

❶ 下枠と左右枠（2本）を組付ネジ（φ4×60サラ）で組付けてください。

<注 意>

- 下枠には水抜き穴が2ヶ所あいています。
- ラチスパネル取付溝が合い、A・B・Cの面が同じになるように組付けてください。

❷ ラチスパネルを取付溝に差込んで組付けてください。

❸ 上枠と左右枠を組付ネジ（φ4×60サラ）で組付けてください。

4. T－ブロックへの取付け

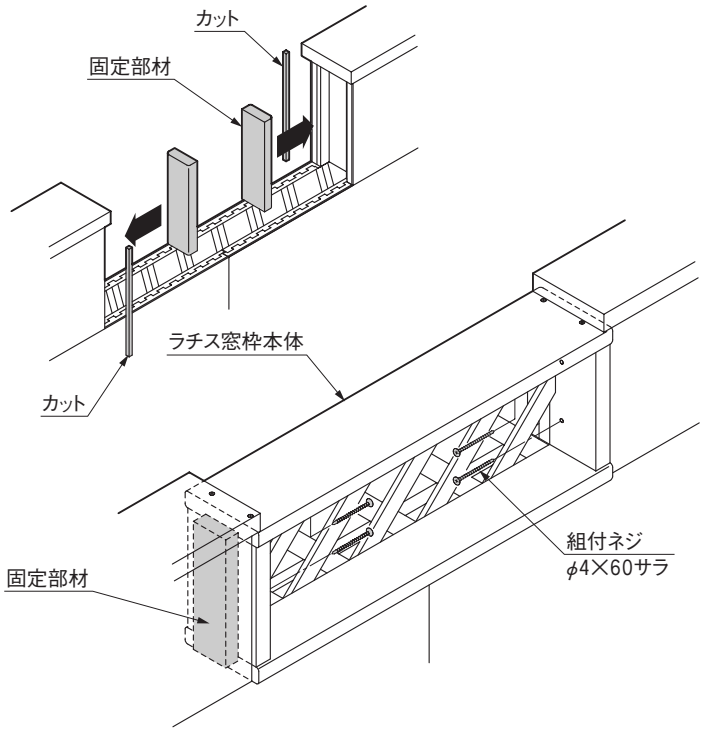

<注 意>

- ブロックの充てんモルタルが硬化してから行なってください。

❶ ラチス窓枠取付部の開口部寸法がW800、H300であることを確認してください。

❷ 固定部材を側面のブロック溝部のほぼ中央部に奥まではめ込んでください。また、側面のブロックのかみ合い部をカッターで切り落としてください。

❸ ラチス窓枠本体をブロック開口部に差し入れてください。

❹ ブロックの中央部に設置したことを確認し、左右枠と固定部材を組付ネジ（φ4×60サラ）で固定してください。

<注 意>

- ブロックとの間の隙間が目立つ場合は、T-ブロック専用接着剤【RPF01】と継ぎ目補修材セット【RPF03】を別途手配して、補修をしてください。

施主様へ

●使用中ネジのゆるみによるガタツキが生じた場合は、しっかり締め直してください。
●本体の改造をしないでください。思わぬ破損等によりケガをすることがあります。
●木材の腐食や変形の原因となりますので、木材表面に故意に傷をつけないように注意してください。
●ゴミ・汚れ等を長期間放置しますと汚れが落ちにくくなりますので、速やかに清掃してください。
●塗装する場合は木材保護着色塗料（サドリンなどの塗膜をつくらないタイプの塗料）での塗装をおすすめします。木製品の塗装寿命は使用条件や気候条件によりバラツキがあります。1～2年毎に木材保護着色塗装を行なうことをおすすめします。

工事店様へ

●施工終了後、取付説明書は施主様にお渡しください。
●ご使用いただきましてありがとうございました。

取説コード
F181
200102A