ユニットガーデン 対面テーブル用プランターセット

東洋エクステリア株式会社

取付説明書

●このたびは、東洋エクステリア製品をお買いあげいただきましてまことにありがとうございます。
●正しく施工、組付けをしていただくために、施工前に必ず取付説明書をお読みください。
●対面テーブルセット（プランター用）の施工に関しては「取付説明書<F176>ユニットガーデン対面テーブルセット」をご参照ください。

■梱包明細書

1 対面テーブル用プランターセット

名　　称	員 数
プランター本体	1
取付説明書	1

1. 基本寸法図と対面テーブルへの取付方法

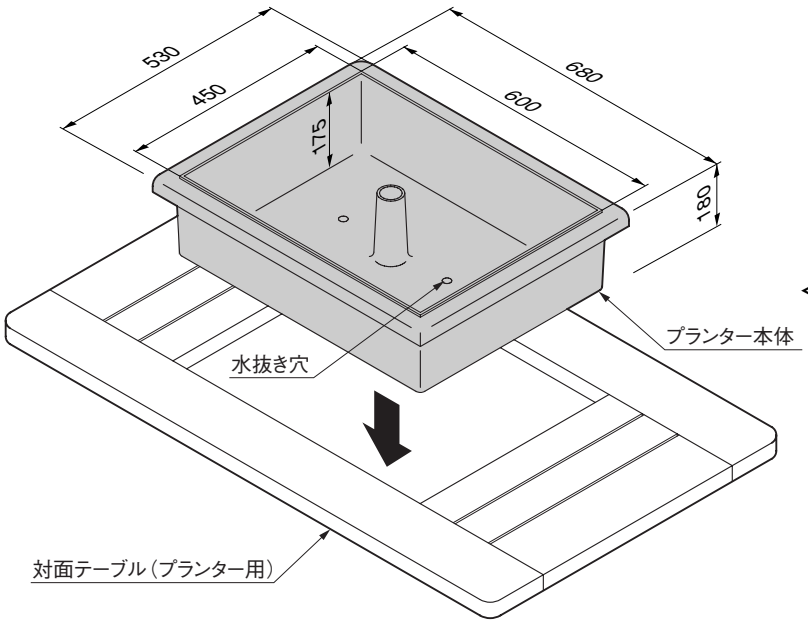

❶ 対面テーブル（プランター用）の中央開口部にプランター本体を差し入れて使用してください。

<注 意>
- プランター中央部には市販のパラソル（柱径φ40以下）を立てることができるように、穴を設けてあります。
- パラソルを使用するときは、必ず専用のパラソルベースを設置してください。

施主様へ

●本体の改造をしないでください。思わぬ破損等によりケガをすることがあります。
● プランター以外の用途での使用は避けてください。

工事店様へ

●施工終了後、取付説明書は施主様にお渡しください。
●ご使用いただきましてありがとうございました。

取説コード
F184
200102A