TXF

取付説明書

●このたびは、東洋エクステリア製品をお買いあげいただきましてまことにありがとうございます。
●正しく施工、組付けをしていただくために、施工前に必ず取付説明書をお読みください。

■梱包明細書

1 支柱セット

	名　　称	員数
①	支柱（キャップ付）	1

2 ビームセット

	名　　称	員数
②	ビーム	1

3 中間ブラケットセット

	名　　称	員数
③	中間ブラケット	2
④	M12×85角根ボルト（A型1種）	1
⑤	M12×65角根ボルト（A型1種）	2
⑥	M12用ナット	3
⑦	M12用平座金	3
⑧	M12用バネ座金	3

4 端部ブラケットセット

	名　　称	員数
⑨	端部ブラケットA	1
⑩	端部ブラケットB	1
④	M12×85角根ボルト（A型1種）	1
⑤	M12×65角根ボルト（A型1種）	1
⑥	M12用ナット	2
⑦	M12用平座金	2
⑧	M12用バネ座金	2
⑯	取付説明書（C257）	1

5 中間コーナー・傾斜ブラケットセット

	名　　称	員数
⑪	コーナー・傾斜ブラケットA	2
⑫	コーナー・傾斜ブラケットB	2
⑬	ブラケット固定金具	2
⑭	M12×90角根ボルト（A型1種）	1
⑮	M12×75角根ボルト（A型1種）	2
⑤	M12×65角根ボルト（A型1種）	2
⑥	M12用ナット	5
⑦	M12用平座金	4
⑧	M12用バネ座金	5

6 端末コーナー・傾斜ブラケットセット

	名　　称	員数
⑪	コーナー・傾斜ブラケットA	1
⑫	コーナー・傾斜ブラケットB	1
⑬	ブラケット固定金具	2
⑭	M12×90角根ボルト（A型1種）	1
⑮	M12×75角根ボルト（A型1種）	1
⑤	M12×65角根ボルト（A型1種）	1
⑥	M12用ナット	3
⑦	M12用平座金	2
⑧	M12用バネ座金	3
⑯	取付説明書（C257）	1

7 反射テープセット オプション

	名　　称	員数
⑰	反射テープ	1

1．基本寸法および施工図

1—1　4段—H1100

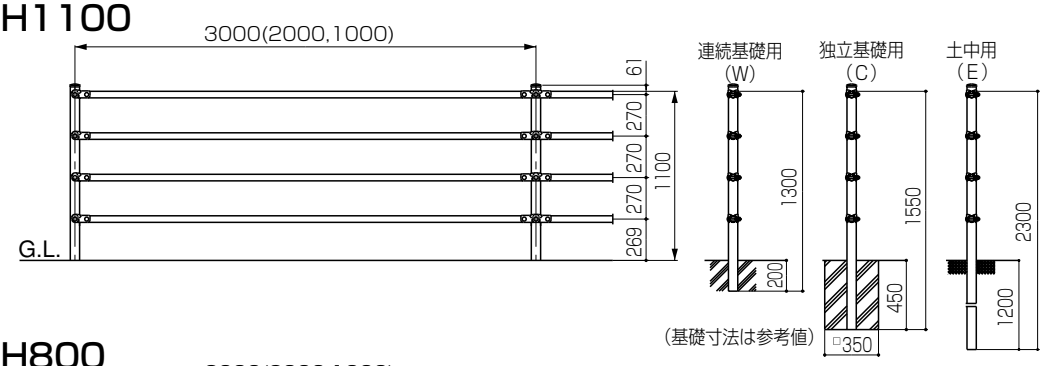

1—2　3段—H800

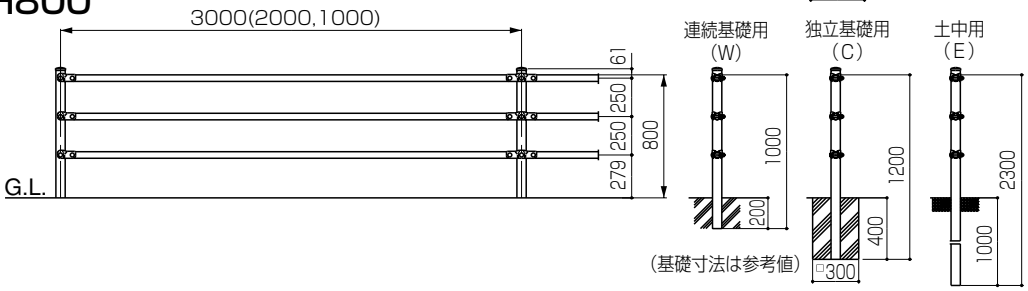

200108B

1．基本寸法および施工図　つづき

1ー3　2段ーH800

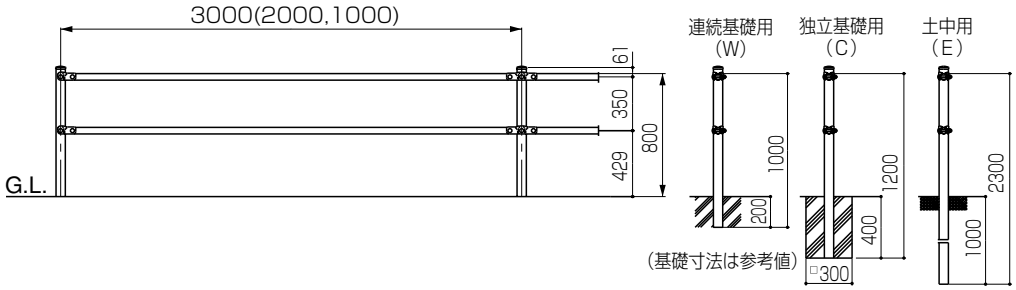

2．ブラケットの取付け

2ー1　中間ブラケット

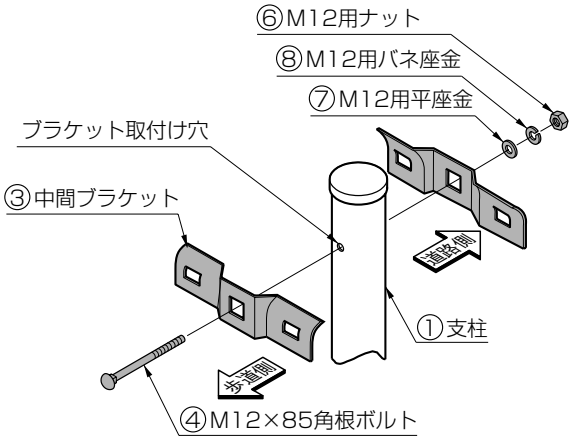

2ー2　端部ブラケット

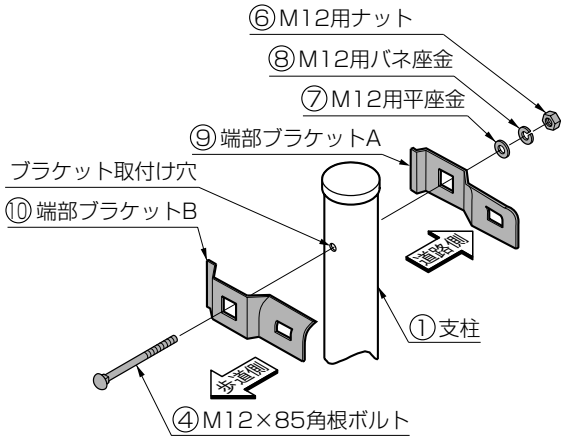

❶ ブラケット取付け穴が歩道・道路側を向くように支柱を立ててください。
❷ レベル、通りを出しコンクリートを十分硬化させてください。
❸ M12×85角根ボルトにて中間・端部ブラケットを仮止めしてください。

3．ビームの取付け

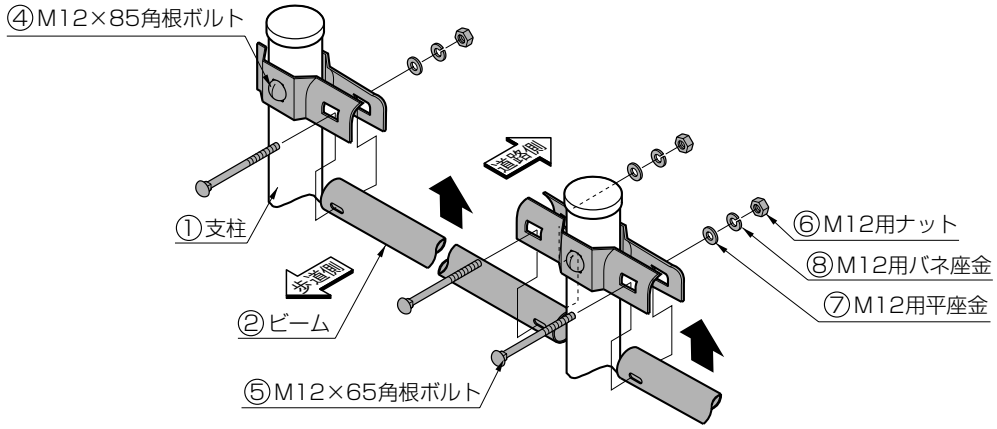

❶ 中間・端部ブラケットの下からビームを通し、M12×65角根ボルトで固定してください。
❷ M12×85角根ボルトを締め付け、支柱と中間・端部ブラケットを完全に固定してください。

200108B

4. 中間コーナー・傾斜部の取付け

4−1 中間コーナー・傾斜ブラケットの取付け

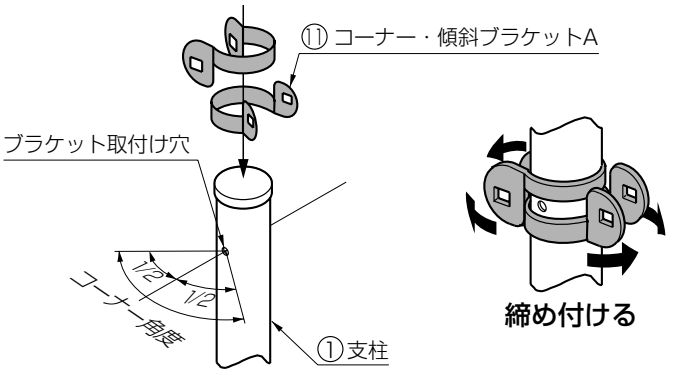

締め付ける

❶ コーナーの場合、ブラケット取付け穴がコーナー角の中心を向くように支柱を立ててください。

❷ コーナー・傾斜ブラケットAを支柱に通した後、支柱に沿うように手で内側に締め付けてください。（左図参照）

<注 意>

- 傾斜角度により、コーナー・傾斜ブラケットAの上下方向を変えてください。（4 - 2 参照）

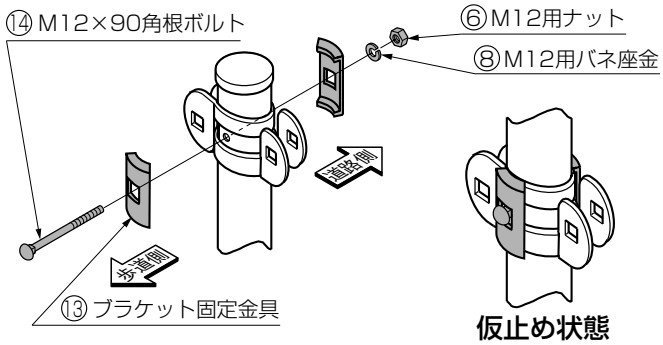

仮止め状態

❸ ブラケット固定金具をコーナー・傾斜ブラケットAに取付け、M12×90角根ボルトにて落下しないように仮止めしてください。

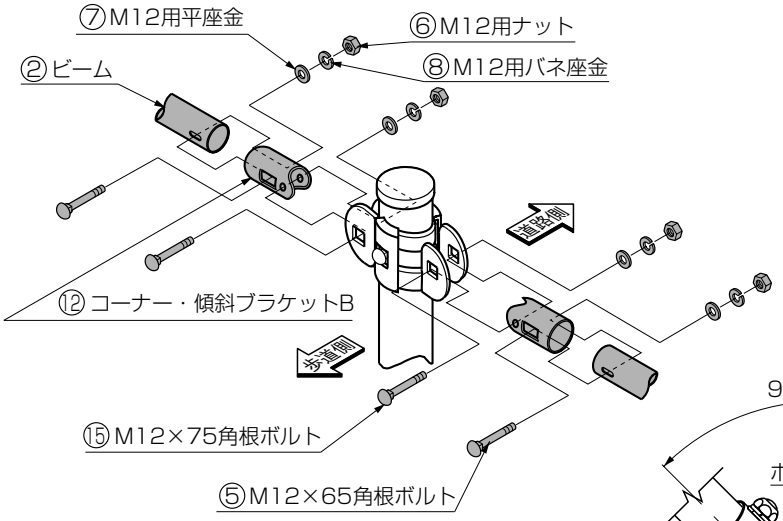

❹ ビームにコーナー・傾斜ブラケットBを取付け、M12×65角根ボルトにて仮止めしてください。

❺ M12×75角根ボルトにてコーナー ・ 傾斜ブラケットBとコーナー・傾斜ブラケットAを取付け、ブラケットの位置を調整した後仮止め部を完全に締め付け固定してください。

<注 意>

- 出隅コーナーで90°～100°の場合は、M12×90角根ボルトの頭を内側にして取付けてください。

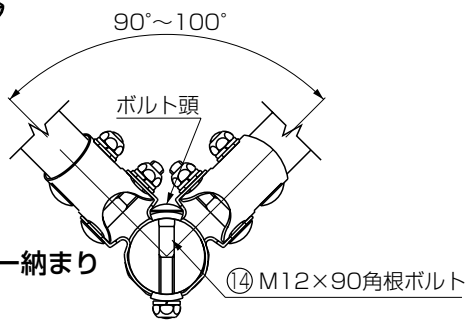

出隅コーナー納まり

4−2 傾斜角度別、コーナー・傾斜ブラケット参考組み付け

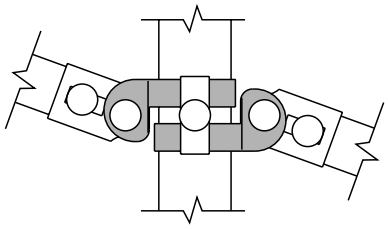

0°～15°

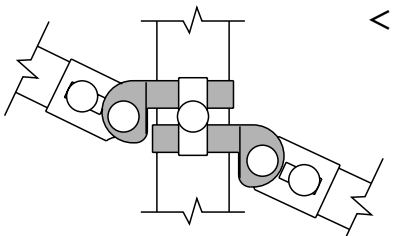

16°～45°

<注 意>

- 傾斜角度によりコーナー・傾斜ブラケットAの上下方向を変えてください。
- 傾斜のない（コーナーのみ）の場合は左図0°～15°の組み付け方向にしてください。

5．端末コーナー・傾斜部の取付け

5ー1　端末コーナー・傾斜ブラケットの取付け

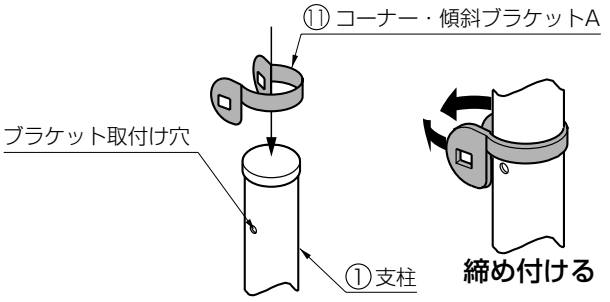

❶ コーナー・傾斜ブラケットAを支柱に通した後、支柱に沿うように手で内側に締め付けてください。（左図参照）

＜注 意＞

- 傾斜角度により、コーナー・傾斜ブラケットAの上下方向を変えてください。（5-2参照）

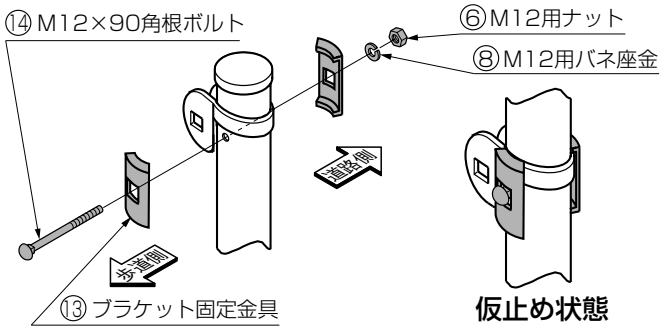

❷ ブラケット固定金具をコーナー・傾斜ブラケットAに取付け、M12×90角根ボルトにて落下しないように仮止めしてください。

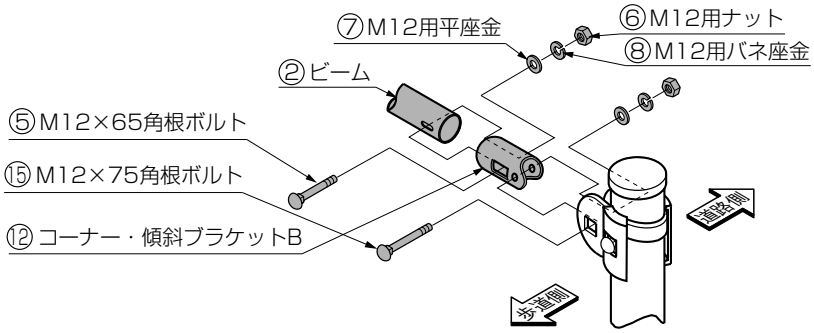

❸ ビームにコーナー・傾斜ブラケットBを取付け、M12×65角根ボルトにて仮止めしてください。

❹ M12×75角根ボルトにてコーナー・傾斜ブラケットBとコーナー・傾斜ブラケットAを取付け、ブラケットの位置を調整した後仮止め部を完全に締め付け固定してください。

5ー2　傾斜角度別、コーナー・傾斜ブラケット参考組み付け

(1) 上り傾斜端末

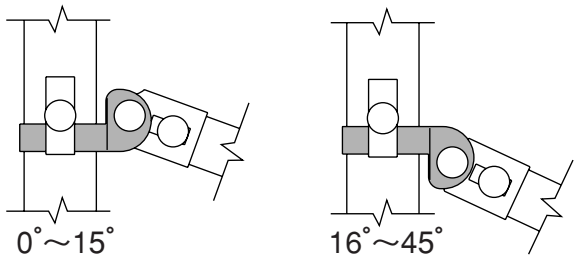

(2) 下り傾斜端末

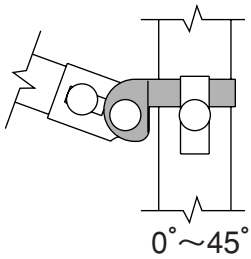

＜注 意＞

- 傾斜角度により、コーナー・傾斜ブラケットAの上下方向を変えてください。

工事店様へ

- 豪雪地帯での施工は避けてください。
- みだりに改造、変更はしないでください。
- 仕上げ後本体についているモルタルを完全に拭き取ってください。硬化後拭き取りますと表面を痛めますのでご注意ください。
- 施工終了後、取付説明書は施主様にお渡しください。
- ご使用いただきましてありがとうございました。

施主様へ

- 月に一度程度のお手入れで美しさが長く保てます。汚れの軽い場合は水にぬらしたやわらかいぞうきんで拭き取ってください。また汚れのひどい場合はうすめた中性洗剤で拭き取ったのち洗剤が残らないように拭き取ってください。

取説コード
C257

200009A
200108B_1001