ユニットガーデン 日除け

取付説明書

●このたびは、東洋エクステリア製品をお買いあげいただきましてまことにありがとうございます。
●正しく施工、組付けをしていただくために、施工前に必ず取付説明書をお読みください。

＜施工上の前に＞
■ 製品の施工については、必ず取付説明書に従ってください。
■ T−ブロックの施工に関しては「取付説明書＜B047＞T−ブロック ラテル&ウォルズ」を ご参照ください。

■梱包明細表

1 日除け本体セット

名　　称	員 数
日除けフレーム1（L=1564）	1
日除けフレーム2（L=1572.5）	1
日除けフラットバー	2
日除け布	1
フレーム1固定ネジ M6×15トラス	2
日除け取付ノブ M6ノブボルト	4
日除け取付用樹脂ワッシャー M6用	2
日除け取付用ナット M6袋ナット	2

2 日除け部品セット

名　　称	員 数
日除け本体取付金具（右）	2
日除け本体取付金具（左）	2
日除け用アンカー金具	4
T-ブロックラテル＆ウォルズ用乾式施工部材裏板	4
本体取付金具固定ネジ M4×16ナベ	8
乾式金具組付ネジ φ4×10トラス	8
湿式用アンカーネジ M6×50ナベ	4
取付説明書	1

1. 姿図および基本寸法図

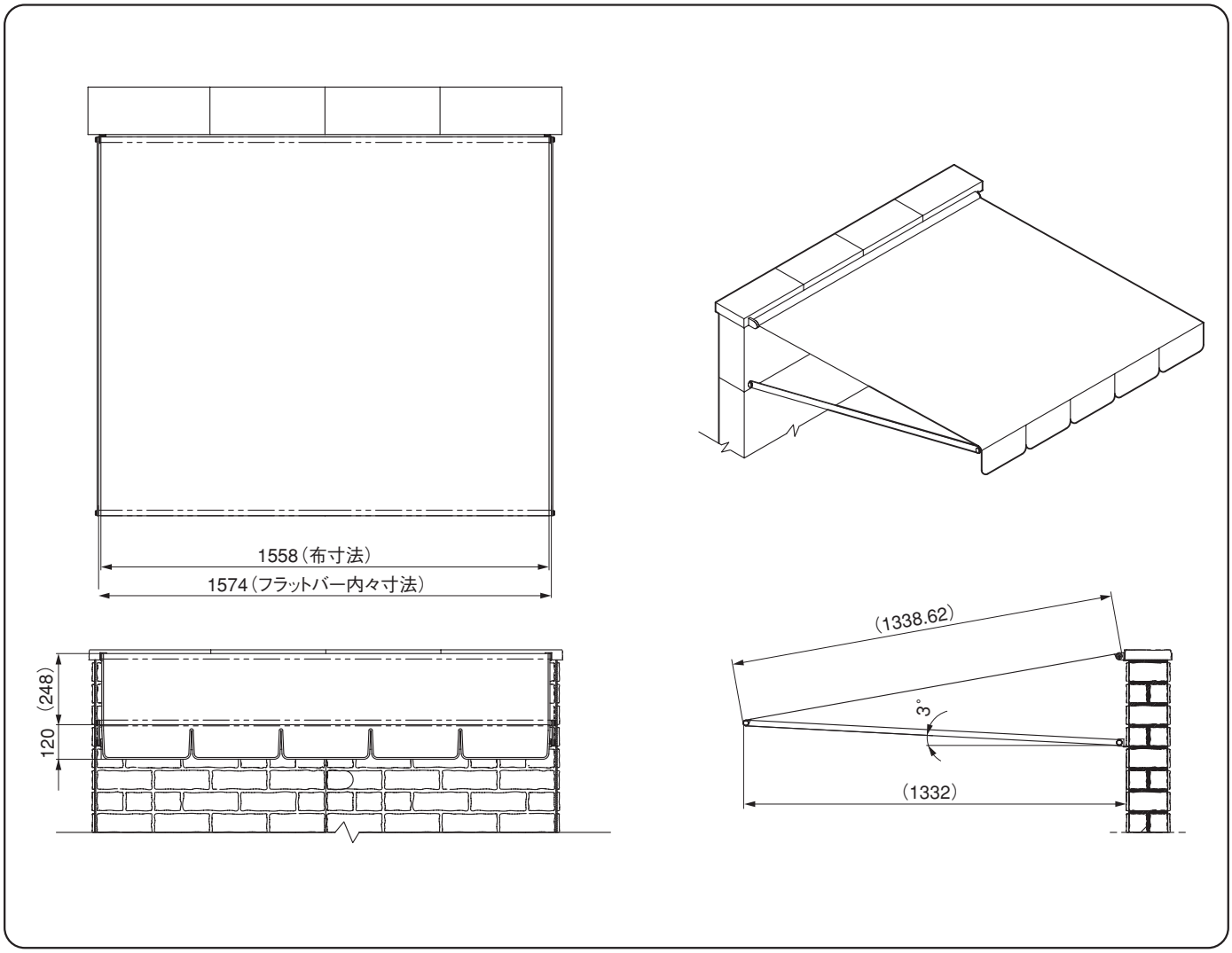

2. ブロックの加工 ※必ずブロック施工前に行なってください。

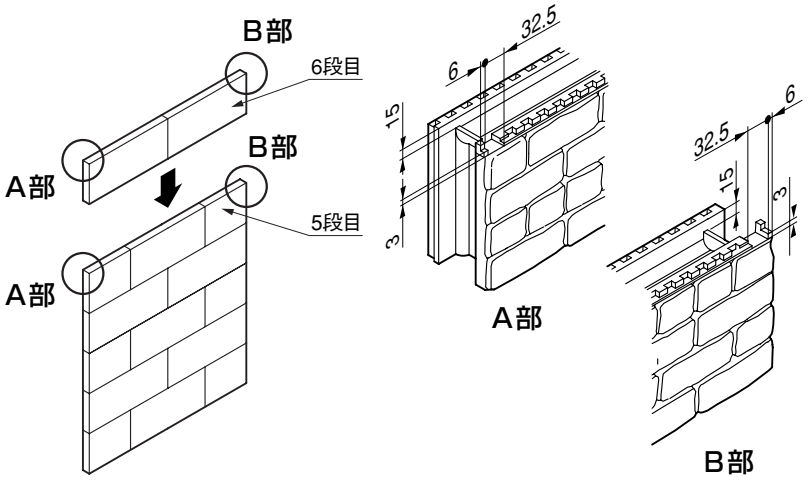

❶ ブロックA・B部の右図の位置に切り欠き加工を行なってください。

<注 意>

- 5段目と6段目に加工をしてください。
  ブロックA・Bに端部パネルを取付ける場合は、A図のように発泡部分をカットしてください。

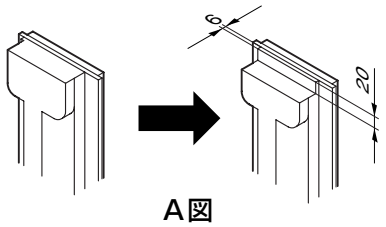

3. 日除け本体取付け金具の施工

3-1 湿式施工の場合

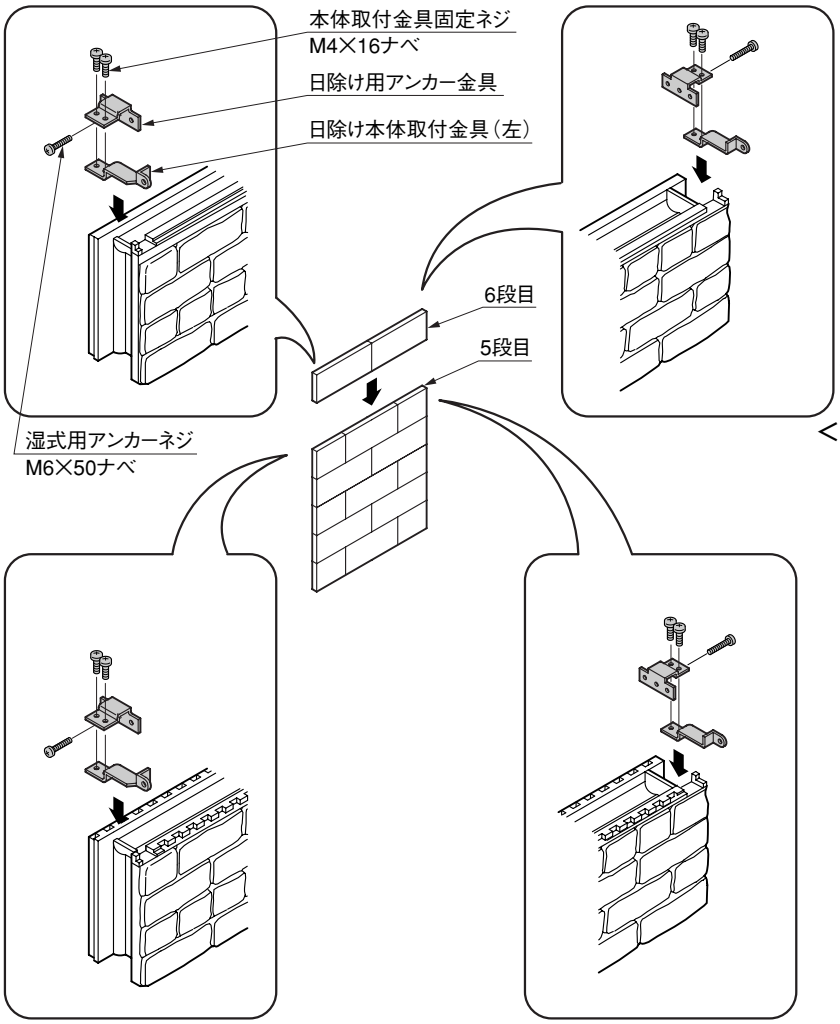

❶ 5段目のブロック積上げてモルタルを充てんしてください。（ブロックの施工は<B047>T-ブロックラテル&ウォルズをご参照ください。）
❷ 日除け用アンカー金具にM6×50ナベを取付けてください。
❸ 日除け用アンカー金具にM4×16ナベで日除け本体取付金具（左）／（右）を取付けてください。
❹ C図にしたがって日除け用アンカー金具を埋め込んでください。この時、金具に刻印されている位置マークにしたがって位置決めしてください。
❺ 6段目のブロックを積上げてモルタルを充てんしてください。
❻ ❷、❸の取付けを行ないC図にしたがって日除け用アンカー金具を埋め込んでください。

<注 意>

- ブロックの面と金具の面を合わせてください。
- 必ず組付けの際にC図に基づいて取付け位置の確認を行なってください。
- 取付け位置がずれると日除けの左右のバランスがとれなくなります。
- ブロック柄によっては取付時に柄部分が日除け本体取付金具（左）／（右）に当たる部分があります。柄部分を削り加工してください。

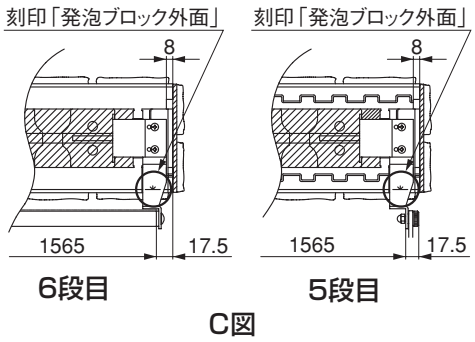

C図

3-2 乾式施工の場合

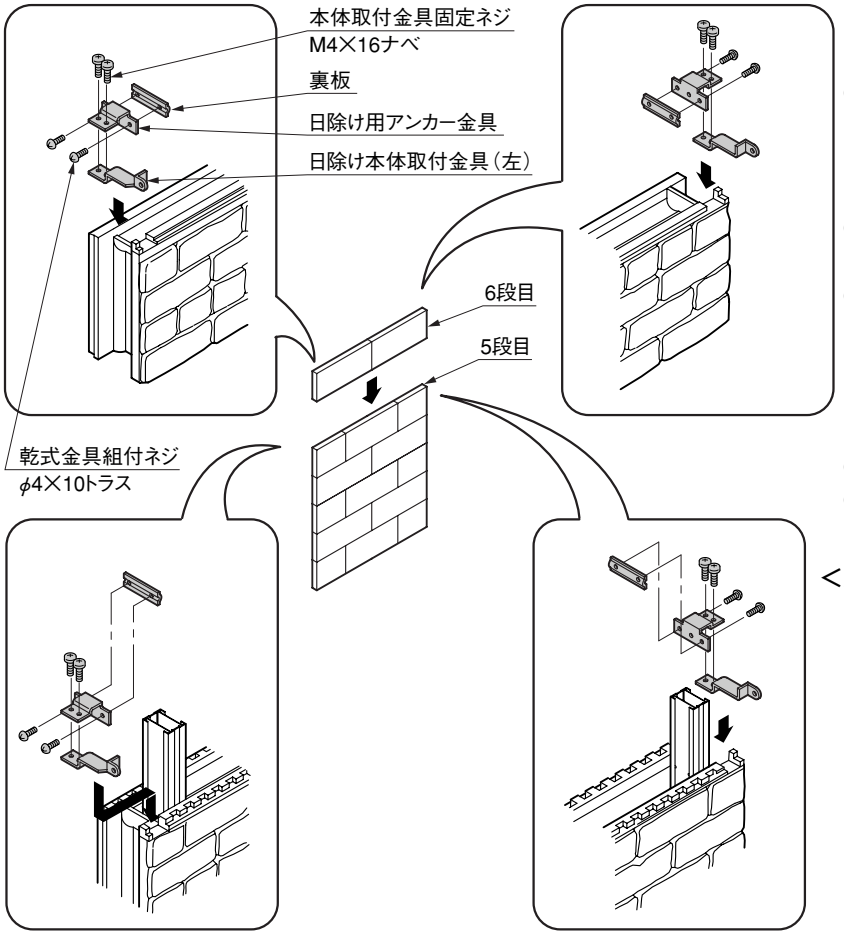

❶ 5段目のブロックを積上げてください。
（ブロックの施工は＜B048＞T-ブロックラテル＆ウォルズ用乾式施工部材取付説明書をご参照ください。

❷ 日除け用アンカー金具を裏板・φ4×10トラスビスで支柱に組付けてください。

❸ 日除け用アンカー金具にM4×16ナベで日除け本体取付金具（左）／（右）を取付けてください。この時、金具に刻印されている位置マークにしたがって位置決めしてください。

❹ 6段目のブロックを積上げてください。

❺ ❷、❸の取付けを行ないC図にしたがって金具を取付けてください。

＜注 意＞

- ブロックの面と金具の面を合わせてください。
- 必ず組付けの際に左図に基づいて取付け位置の確認を行なってください。
- 取付け位置がずれると日除けの左右のバランスがとれなくなります。

4. 日除け本体の取付け

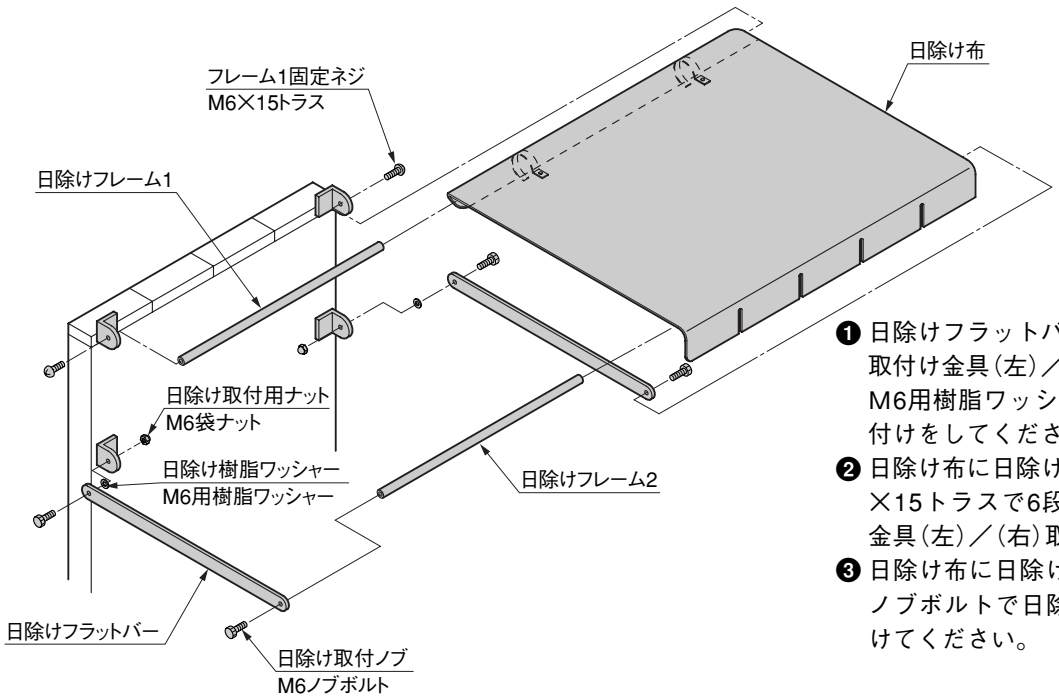

❶ 日除けフラットバーを5段目の日除け本体取付け金具（左）／（右）にM6ノブボルト・M6用樹脂ワッシャー・M6袋ナットで取付けをしてください。

❷ 日除け布に日除けフレーム１を通してM6×15トラスで6段目の日除け本体取付け金具（左）／（右）取付けてください。

❸ 日除け布に日除けフレーム2を通してM6ノブボルトで日除けフラットバーに取付けてください。

5．日除けの収納について

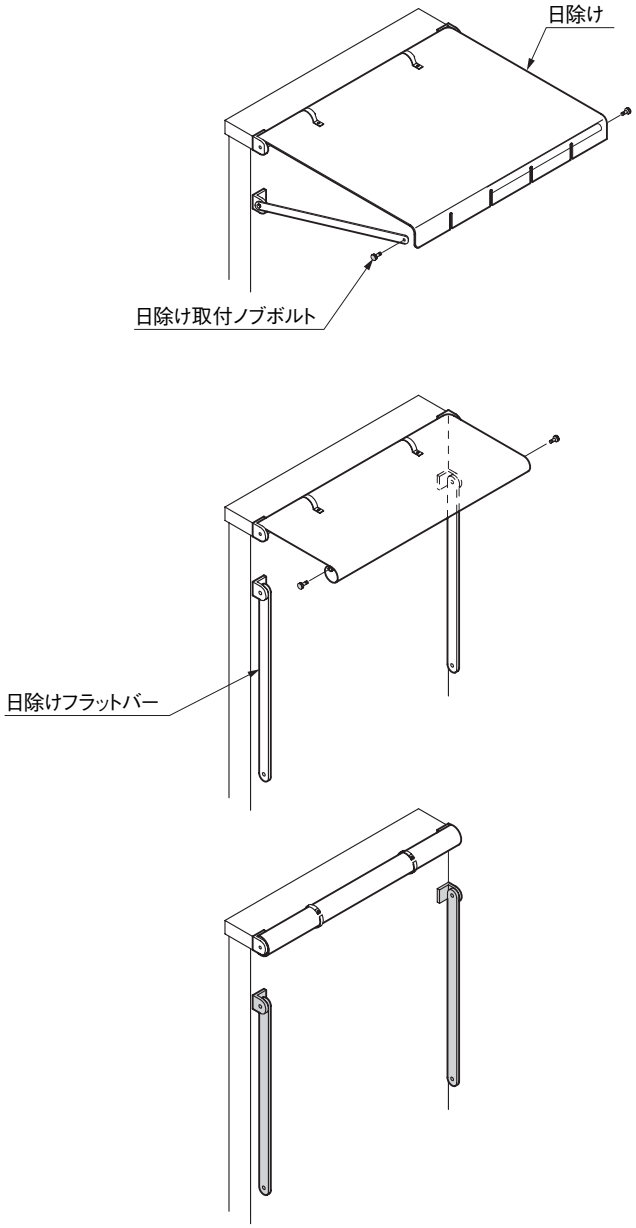

❶ 日除けフラットバーの日除け布側の日除け取付ノブボルトをはずしてください。

❷ 日除けフラットバーをそのまま垂らしてください。

❸ 日除け取付ノブボルトを日除けフレーム2に取付けてください。

❹ 日除け布を巻き込んでベルトで固定してください。

❺ 日除けフラットバーの壁側の日除け取付ノブボルトを閉め込んで固定してください。

＜注 意＞

- 日除けフラットバーをしっかり固定しないと手を挟まれたりしてケガをすることがあります。

施主様へ

●風の強い日には使用しないでください。破損や飛ばされてケガをする場合があります。
●使用中にネジのゆるみが生じた場合は、しっかりと締め直してください。本体が壊れてケガをすることがあります。
●本体の改造をしないでください。転倒や破損によってケガをすることがあります。
●雨傘ではありませんので、雨の日には使用しないでください。
●設置したままにせず、使用しない時は必ず収納してください。
●長期間使用しない場合は、布部分を取り外してください。
●ゴミ・汚れ等を長期間放置しますと汚れが落ちにくくなりますので、速やかに清掃してください。
●本体にプランターなど、物を吊り下げないでください。破損する場合があります。

工事店様へ

●施工終了後、取付説明書は施主様にお渡しください。
●ご使用いただきましてありがとうございました。

取説コード
F178
200101A
200104B