P1

取付説明書 ―ステンレス台車式引戸―

●このたびは、東洋エクステリア製品をお買いあげいただきましてまことにありがとうございます。
●正しく施工、組付をしていただくために、施工前に必ず取付説明書をお読みください。

門扉は人や車が出入りするためのものです。構造によって開閉する方法が異なりますので設置の場所・目的に合わせて選択してください。

■ 施工上のご注意

- 商品の施工については必ず取付説明書に従ってください。
  また、施工完了後に取付説明書を施主様にお渡しください。
- 扉走行床面は水平に仕上げてください。
- 電装商品の場合は配線工事を有資格の専門業者にご依頼ください。
- 施工完了後は扉の開閉チェックを行い、不具合が無いか確認してください。

■使用上のご注意

製品の破損等により身体に損傷等のおそれがありますので、以下の使い方を守ってください。

- 錠の付いている商品は、通常使用されない場合は必ず施錠してください。また、落とし棒の付いている商品は落とし棒も同時に下ろしてください。
- 開閉の時は必ず落とし棒を上げてから操作してください。
- 開閉時には手足・衣服等を挟まないよう、注意してください。また、人・物等の障害物が無い事を確認してください。
- 扉の上に物を載せないでください。
- 扉を揺すったり、乗ったり、寄りかかったりしないでください。

梱包明細表

1 基本本体セット

	名　称	員　数
①	基本本体	1
②	転倒防止金具	4
③	転倒防止金具取付ボルト　M6×16六角ボルト　セムス	8

2 連結用基本本体セット

	名　称	員　数
④	連結用基本本体	1
②	転倒防止金具	4
③	転倒防止金具取付ボルト　M6×16六角ボルト　セムス	8

3 連結本体セット

	名　称	員　数
⑤	連結本体	1
②	転倒防止金具	4
③	転倒防止金具取付ボルト　M6×16六角ボルト　セムス	8
⑥	下桟連結金具連結ボルト　M8×20六角ボルト　セムス	1
⑦	下桟連結金具連結ナット　M8六角ナット	1
⑧	中桟連結金具	4
⑨	中桟連結金具連結ボルト　M6×16六角ボルト　セムス	8
⑩	中桟連結金具連結ナット　M8六角ナット	8

4 部品セット

	名　称	員　数	
		片開き	両開き
⑪	落し棒（割りピン付）	1	2
⑫	落し棒受け	2	4
⑬	GLストッパー	2	4
⑭	GLストッパー取付アンカー　Φ10×60オールアンカー	6	12
⑮	取付説明書	1	1

1．姿図および基本寸法

1-1 片開き

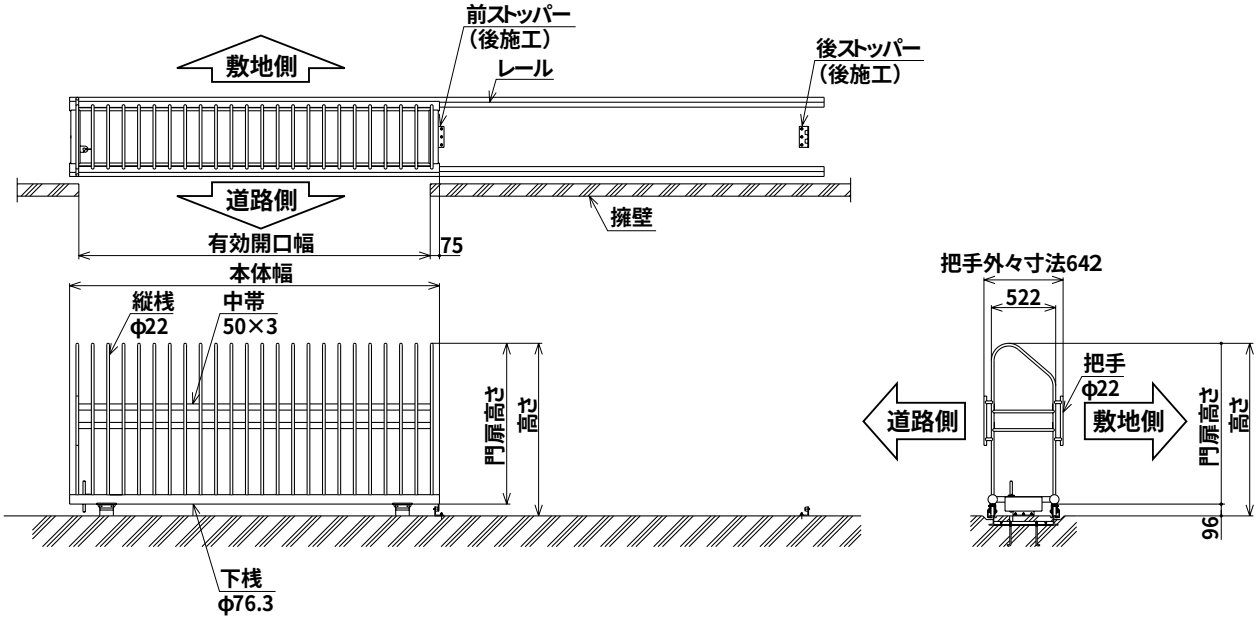

1-2 両開き

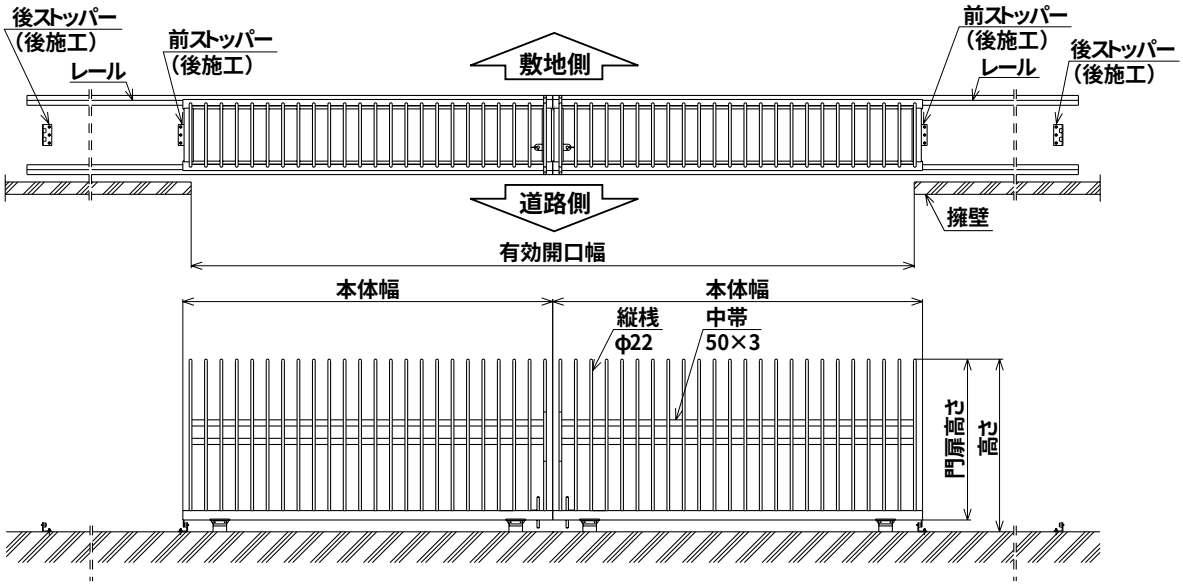

呼　称	本体幅	有効開口幅
W20	2000	1850
W30	3000	2850
W40	4000	3850
W50	(2000+3000)	4850
W60	(3000+3000)	5850
W70	(3000+4000)	6850
W80	(4000+4000)	7850

呼　称	本体幅	有効開口幅
W20-20	2000×2	3865
W30-30	3000×2	5865
W40-40	4000×2	7865
W50-50	(2000+3000)×2	9865
W60-60	(3000+3000)×2	11865
W70-70	(3000+4000)×2	13865
W80-80	(4000+4000)×2	15865

呼　称	門扉高さ	高さ
H12	1104	1200
H14	1304	1400
H16	1504	1600

2.連結金具の取付

2-1 中桟の連結

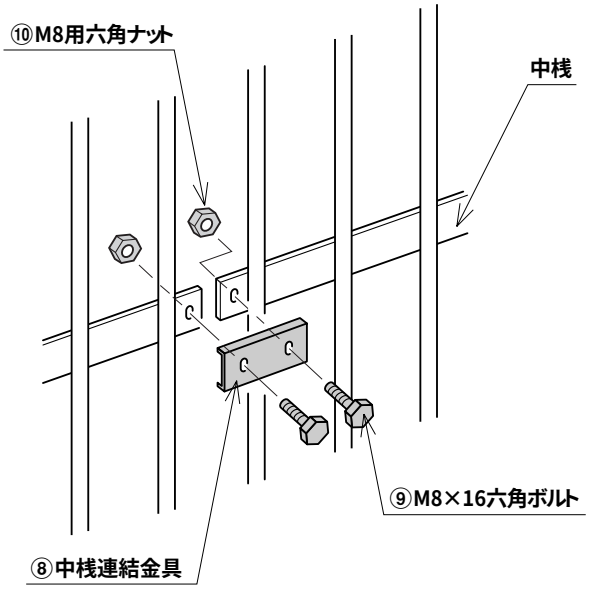

2-2 下桟の連結

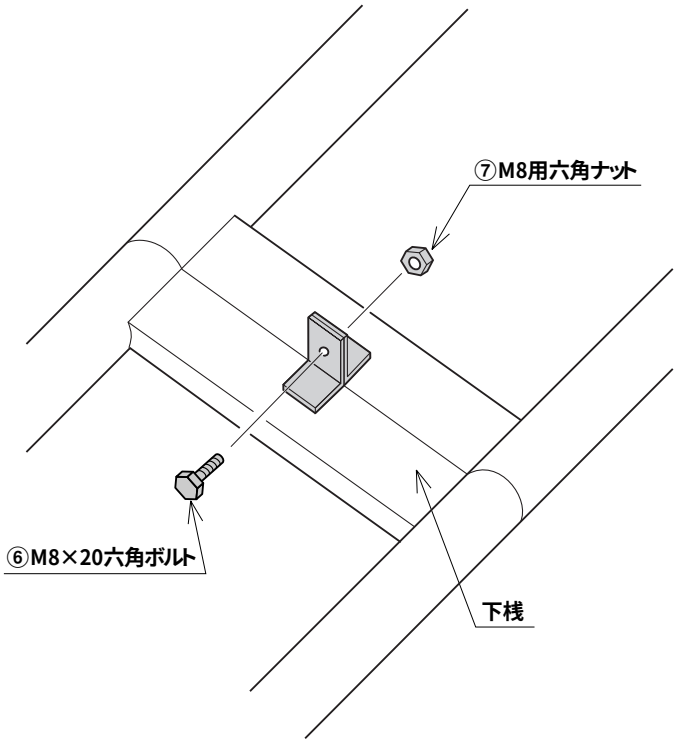

❶中桟の連結は、中桟連結金具を使用してください。裏側も同じように取付てください。

3.転倒防止金具の取付

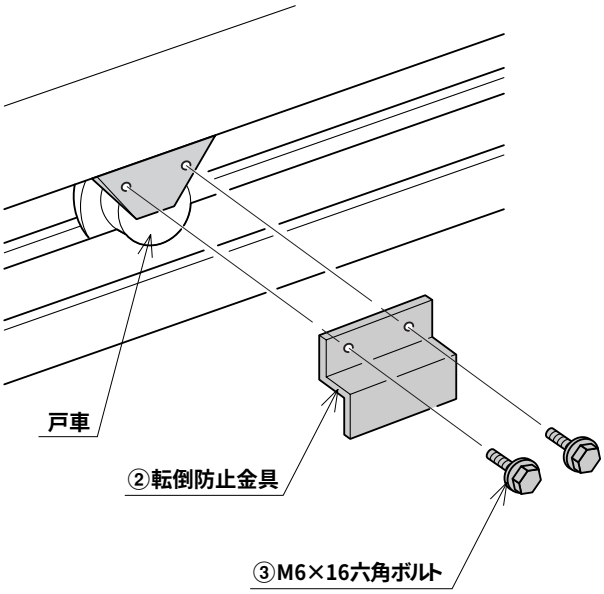

❶本体をレールに乗せてから転倒防止金具を取付てください。

4.落し棒の取付

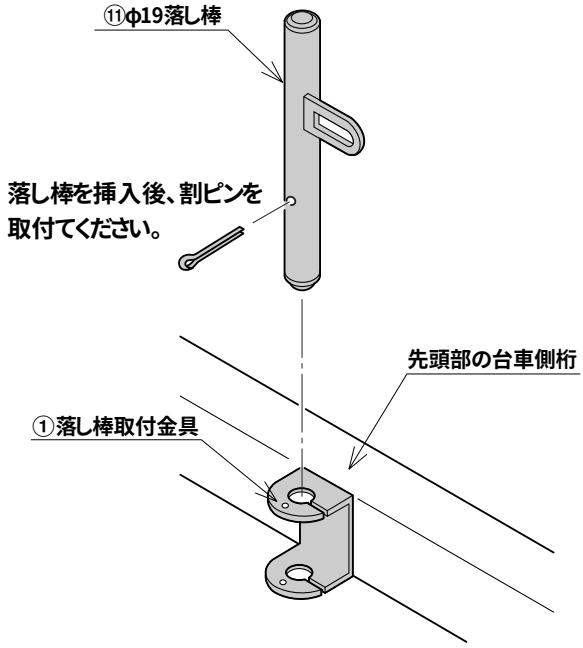

❶落し棒を落し込み、180度回転させ落し棒取付金具の孔に南京錠を掛けてください。

5.ストッパーの取付

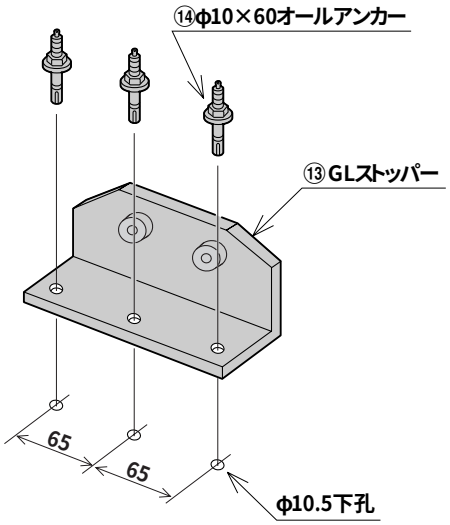

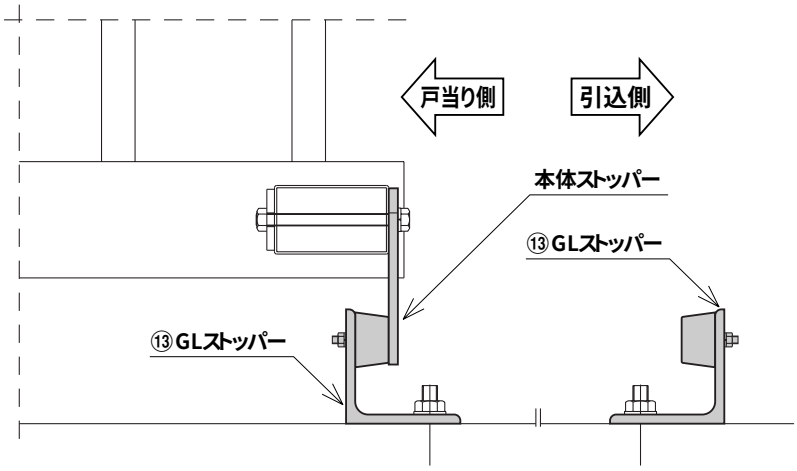

❶ストッパーは、本体がすべて組上った後オールアンカーで現場の納りに合わせて固定してください。

工事店様へ

●仕上げ後、本体に付いているモルタルを完全に拭き取ってください。
硬化前後拭き取りますと表面を痛めますのでご注意ください。

●施工終了後、取付説明書は施主様にお渡しください。

●ご使用いただきましてありがとうございました。

施主様へ

●月に一度程度のお手入れで美しさが長く保てます。汚れの軽い場合は水にぬらした柔らかいぞうきんで拭き取ってください。
また汚れのひどい場合はうすめた中性洗剤で拭き取ったのち洗剤が残らないように拭き取ってください。

取説コード
D216
ID-B①
200105D