新日軽 ニューファンクションユニット 組立施工マニュアル

マニュアル番号 ME-1349
改-4

新日軽の製品をお買上げいただき誠にありがとうございます。
正しい施工をしていただくため当マニュアルをお読みください。
施工完了後は、当マニュアルをお施主様にお渡しください。

注意事項

(1) モルタル用に**海砂**を使用されますと、塩分が多量に含まれていますから腐食の原因になりますので、その使用を避けていただくか、十分水洗いしたものを使用してください。
(2) モルタルやコンクリートの**抽出液**が工事中にアルミ製品の表面を流れないように注意してください。
抽出液は強アルカリ性で、しみやむら等の外観不良や腐食の原因になります。
(3) モルタルやコンクリートの**急結剤**は腐食の発生や促進作用がありますのでその使用を避けていただくか、塩化カルシウムや塩素系の化合物・硅酸ナトリウム等の入っていないものを使用してください。
(4) 施工時にアルミ製品の表面に**付着したモルタルやコンクリート等**は速やかに清掃してください。また、表面にキズをつけますと腐食しやすくなりますので取扱いには十分注意してください。
(5) アルミ製品と**銅板やラス等**の異種金属が接触しないようにしてください。接触する場合にはビニールテープ等を貼るか塗料等で絶縁処理をしてください。
(6) 腐食の恐れのある**接着剤や化学薬品**を施工上使用する場合は、アルミ製品と接触しないようにしていただくか、接触する部分を完全に養生してください。

- みだりに改造等の仕様変更は避けてください。
- **施工終了後、マニュアルは施主様へお渡しください。**

■ 安全にお使いいただくために必ずお守りください。

このマニュアルに示した注意事項は、安全に関する重要な内容を示しています。人身事故や財産への損害を未然に防止するため、次のような絵表示をしています。

絵表示	意味
⚠注意	この表示を無視して誤った取り扱いをすると使用者が負傷する危険や物的損害の発生することを表しています。
⃠	「必ず行なっていただくこと」を示しています。
❗	「行為の禁止」を示しています。
⏚	「安全アース端子付きの機器の場合は、必ずアース線を接続すること」を示しています。

⚠注意	
⃠	● 本商品は片開き納まり・3枚４枚開き納まりはできません。
❗	● 配線はあらかじめG.Lより2m程度立ち上げておいてください。（機能取付門柱内には隔壁となる配管を2本備えてあります。） ● インターホン子機はJIS1コ用スイッチボックス対応の露出型の市販品を別途お求めください。 ● 電源や電気工事は電気工事店などの有資格者へご依頼ください。
⏚	● 安全アース端子付きの照明器具を取付ける場合は、必ずアース線を接続してください。
お願い	● 照明器具は、LM6型・LM7型を取付けられることをお勧めいたします。

姿図

■ 標準門柱＋機能取付門柱

形材門扉との組合せ

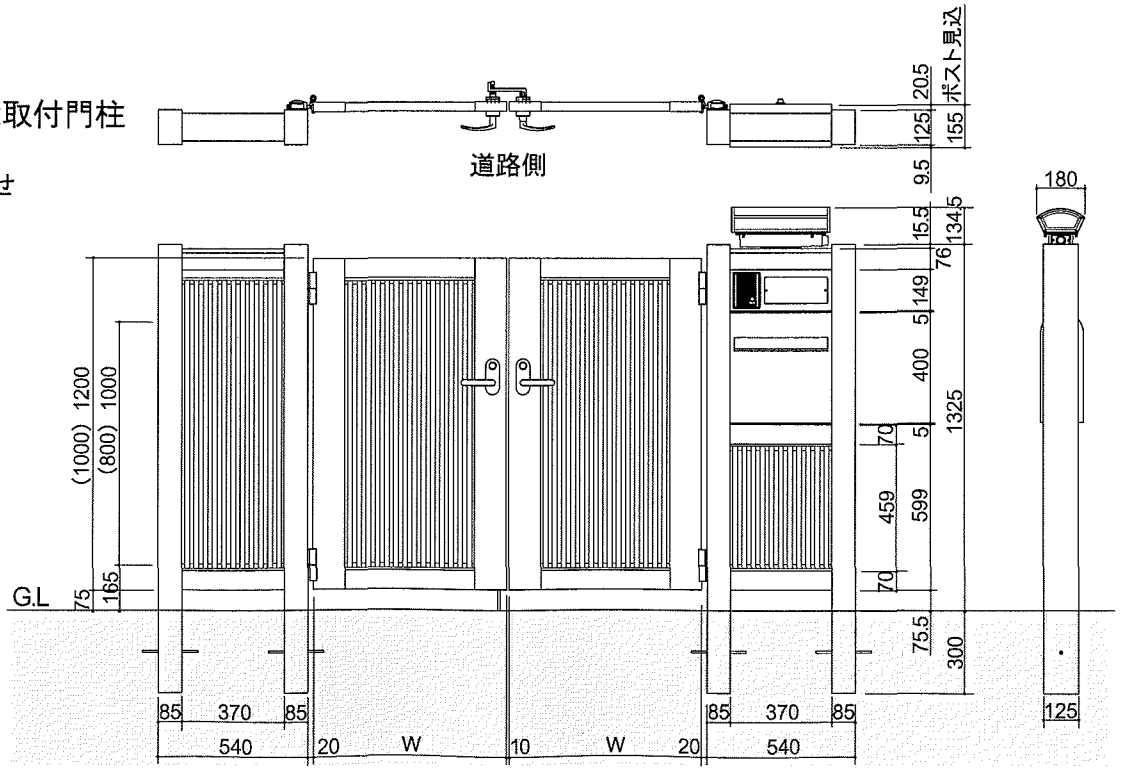

姿　図

■ 標準門柱＋機能取付門柱

鋳物門扉との組合せ

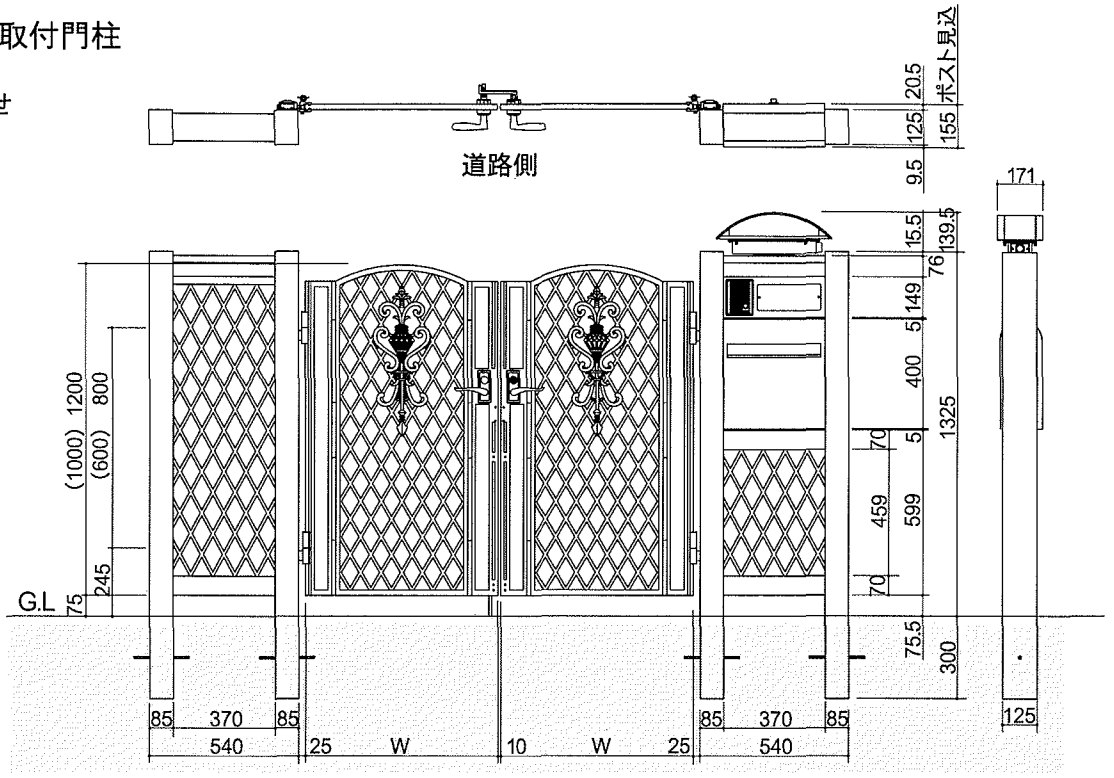

■ サブ門柱＋機能取付門柱

	H	A	B	P
形材門扉	1000	1125	165	800
	1200	1325		1000
鋳物門扉	1000	1125	245	600
	1200	1325		800

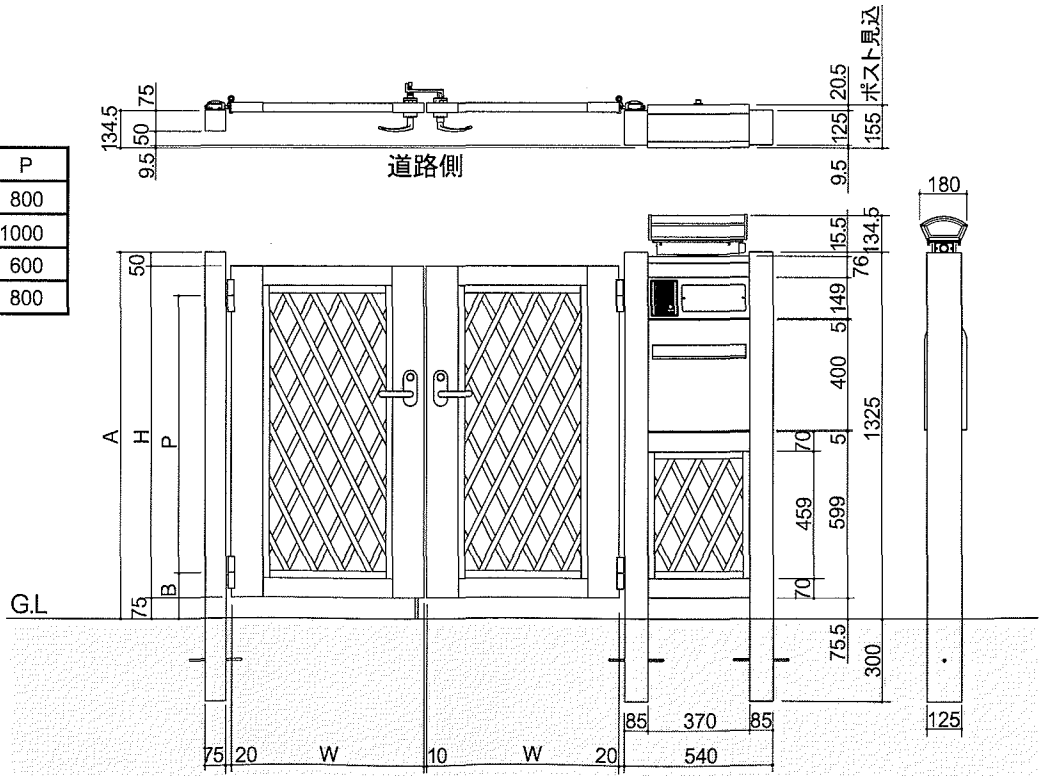

拾い出し例（形材門扉）・梱包内容明細

部材名称			門扉を吊り込む場合				独立タイプ		梱包内容
			照明・インターホン 表札・ポスト		照明・インターホン 表札・ポスト		照明・インターホン 表札・ポスト	インターホン 表札・ポスト	
門柱	Aタイプ標準門柱		1						門柱(左右各1) 笠木(1) 溝フサギ材(2) 柱キャップ(2) キャップ取付ビス(4) ヒンジねじ持ち(4) 柱・笠木組立ビス(2) 取付補強板(2) パネル取付クッション材(4) アンカー棒セット(1) ネット固定ピース(2) 固定ピース取付ビス(2) 組立施工マニュアル(1)
	Bタイプ 機能取付門柱		1		1		1	1	ポスト組込済門柱(1) 溝フサギ材(2) キャップ取付ビス(4) 表札プレート(1) 表札シール(1) 表札取付ビス(2) インターホン取付ビス(2) CD配線管(2) パイロットコード(2) 照明孔フサギ(1) パッキン(1) 孔フサギ取付ビス(2) ヒンジねじ持ち(4) パネル取付クッション材(4) アンカー棒セット(1) 組立施工マニュアル(1) ネット固定ピース(2) 固定ピース取付ビス(2)
	サブ門柱				①				キャップ取付済門柱(1) ヒンジセット(上下各1) アンカー棒(1) 施工マニュアル(1) お客様用手引き(1)
パネル	Aタイプ用		1						上下框(2) パネル(1) パネル取付ビス(4) ただし、ネット溶接パネルの場合、上下框と一体構造 パネル(1) パネル取付ビス(4)
	Bタイプ用		1		1		1	1	
ヒンジ（形材門扉用）			2		1				ヒンジセット(上下各1) 施工マニュアル(1) お客様用手引き(1)
照明	LM6型 LM7型		①		①		①		本体(1) 木ビス(2) 施工マニュアル(1) ただし、照明取付に木ビスは使用せず 門柱梱包内の孔フサギ取付ビス(2)を使用する。
エクジス	門扉本体	標準扉	②		②				落し錠組込済本体(1) 落し受けツボ(1) 下部縦框キャップ(2)
	錠金具 内掛け錠	NF型錠	①		①				錠本体(1) 取付ビス(6) 鍵(3) 取付マニュアル(1)
	錠金具 レバーハンドルラッチ錠	PH型錠 RH型錠							
	戸当りセット		①		①				長尺戸当り(切り欠き有り)(1) 取付ビス(4) 取付マニュアル(1)
セレビュー	門扉本体	標準扉		②		②			本体(1)
	錠金具 内掛け錠	NA型錠		①		①			錠本体(1) 取付ビス(4) 鍵(3) 取付マニュアル(1)
	錠金具 プッシュプルラッチ錠	PA型錠							錠本体(1) 取付ビス(6) 鍵(3) 取付マニュアル(1)
	戸当り落し錠セット			①		①			長尺戸当り(切り欠き有り)(1) 落し錠セット(1) 孔フサギカバー(1) カバー取付ビス(2) 戸当り固定裏板(4) 固定裏板取付ビス(4) 孔フサギシール(2) 取付マニュアル(1)
梱包数合計			11		9		3	2	

拾い出し例（鋳物門扉）・梱包内容明細

●は色記号、○は型記号・サイズが入ります。

部材名称		品名記号	門扉を吊り込む場合		独立タイプ		梱包内容
			照明・インターホン 表札・ポスト	照明・インターホン 表札・ポスト	照明・インターホン 表札・ポスト	インターホン 表札・ポスト	
			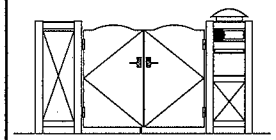	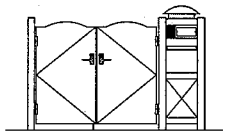	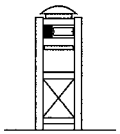	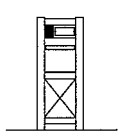	
門柱	Aタイプ標準門柱	●MCYN2	1				門柱(左右各1) 笠木(1) 溝フサギ材(2) 柱キャップ(2) キャップ取付ビス(4) ヒンジねじ持ち(4) 柱・笠木組立ビス(2) 取付補強板(2) パネル取付クッション材(4) アンカー棒セット(1) ネット固定ピース(2) 固定ピース取付ビス(2) 組立施工マニュアル(1)
	Bタイプ 機能取付門柱	●MCYTK2	1	1	1	1	ポスト組込済門柱(1) 溝フサギ材(2) キャップ取付ビス(4) 表札プレート(1) 表札シール(1) 表札取付ビス(2) インターホン取付ビス(2) CD配線管(2) 照明孔フサギ(1) パッキン(1) 孔フサギ取付ビス(2) ヒンジねじ持ち(4) パネル取付クッション材(4) アンカー棒セット(1) ネット固定ピース(2) 固定ピース取付ビス(2) 組立施工マニュアル(1)
	サブ門柱	●MJECA10 12		①			キャップ取付済門柱(1) ヒンジセット(上下各1) アンカー棒(1) 戸当りセット(1) ヒンジ取付マニュアル(1)
パネル	Aタイプ用	TMCY8J○K●	1				上下框(2) パネル(1) パネル取付ビス(4)
	Bタイプ用	TMCY8J○N●	1	1	1	1	
ヒンジ	(鋳物門扉用)	TMJD8A1●N	2	1			ヒンジセット(上下各1) 戸当りセット(1) 施工マニュアル(1)
照明	LM6型	TNTSM6●	①	①	①		本体(1) 木ビス(2) 施工マニュアル(1) ただし、照明取付に木ビスは使用せず門柱梱包内の孔フサギ取付ビス(2)を使用する。
	LM7型	TNTSM7●					
プレジール	門扉本体 標準扉	TMNT○○○●	②	②			本体(1) 孔フサギビス(2)
	錠金具 内掛け錠 NC型錠	TMKNC2●	①	①			錠本体(1) 取付ビス(6) 鍵(3) 取付マニュアル(1)
	錠金具 レバーハンドルラッチ錠 RC型錠	TMKRC2●					
	戸当り落し錠セット	TMJD8L3●	1	1			戸当りセット(1) 落し錠(1) 落し錠取付ビス(3) 落し受けツボ(1) 落し錠取付マニュアル(1) 捨てビス(3)
梱包数合計			11	9	3	2	

各部の名称

※本図は「プレジール」との組合せの場合です。

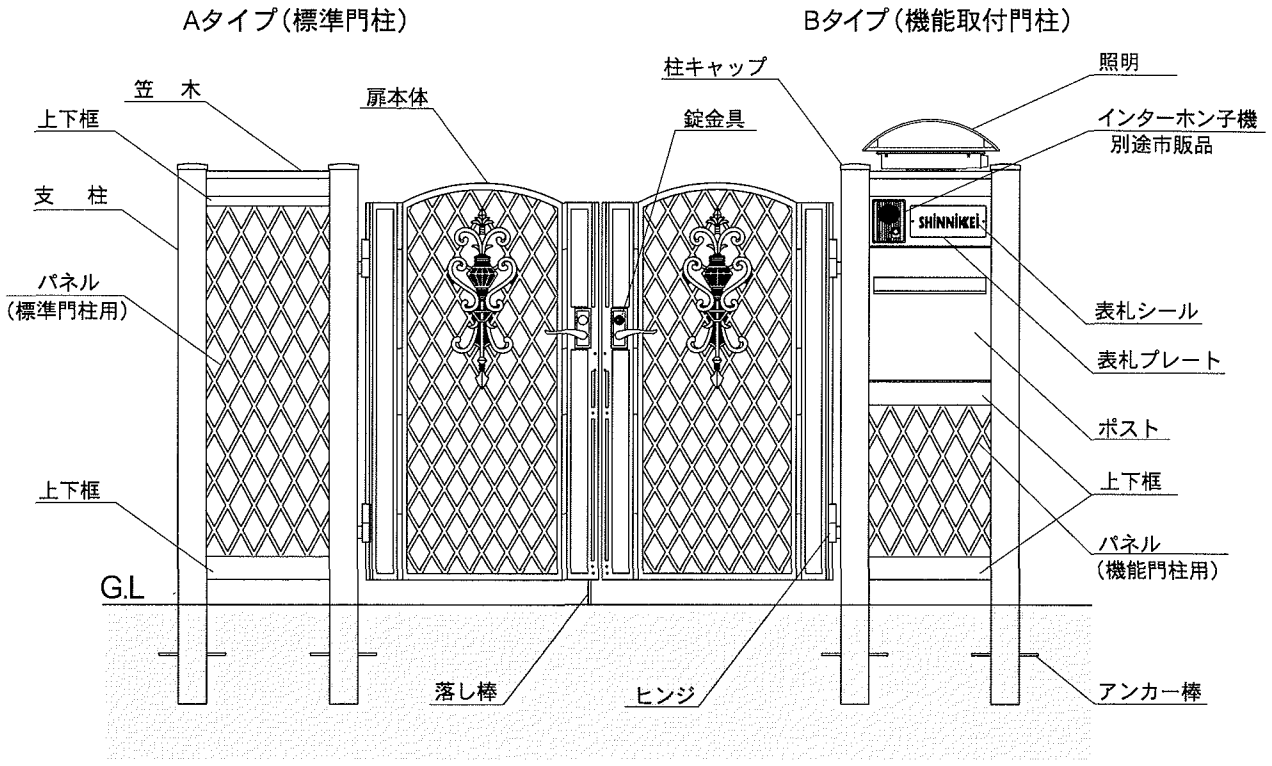

取付手順概要及びマニュアル構成

- 1-1 パネルの取付（横格子パネル・メッシュパネルを除く）
- 1-2 横格子パネルの取付
- 1-3 メッシュパネルの取付
- 2 標準門柱の組立て
- 3 別売ヒンジの取付け（門扉を吊込む場合）
- 4 溝フサギ材及びキャップの取付け
- 5-1 照明の取付
- 5-2 インターホン子機の取付
- 5-3 表札の取付
- 5-4 インターホン子機を取付けない場合
- 5-5 照明を取付けない場合
- 6 門柱本体の設置
- 7 ポストの施錠・解錠

取付手順

1-1 パネルの取付け（横格子パネル・メッシュパネルを除く）

（図は機能取付門柱の場合を例にしています。）

① 門柱本体を横に寝かせ、溝フサギ材を上部方向へスライドさせ取り外してください。
（この時ポストのダイヤル錠が壊れない様に配慮してください。）

② 上下框にあらかじめ取付けてあるパネル取付ビスをゆるめて外し、クッション材を上下框に貼り付けます。

③ 支柱下部より、上側の框を溝にスライドさせてパネル取付ビス φ5×80にて固定します。

④ パネルを柱の溝にスライドさせます。

⑤ 下側の框を溝にスライドさせてパネル取付ビスにて固定します。

（ビス頭の破損にご注意ください。電動ドライバー等は低回転スピード・高トルクを選択して作業することをおすすめします。）

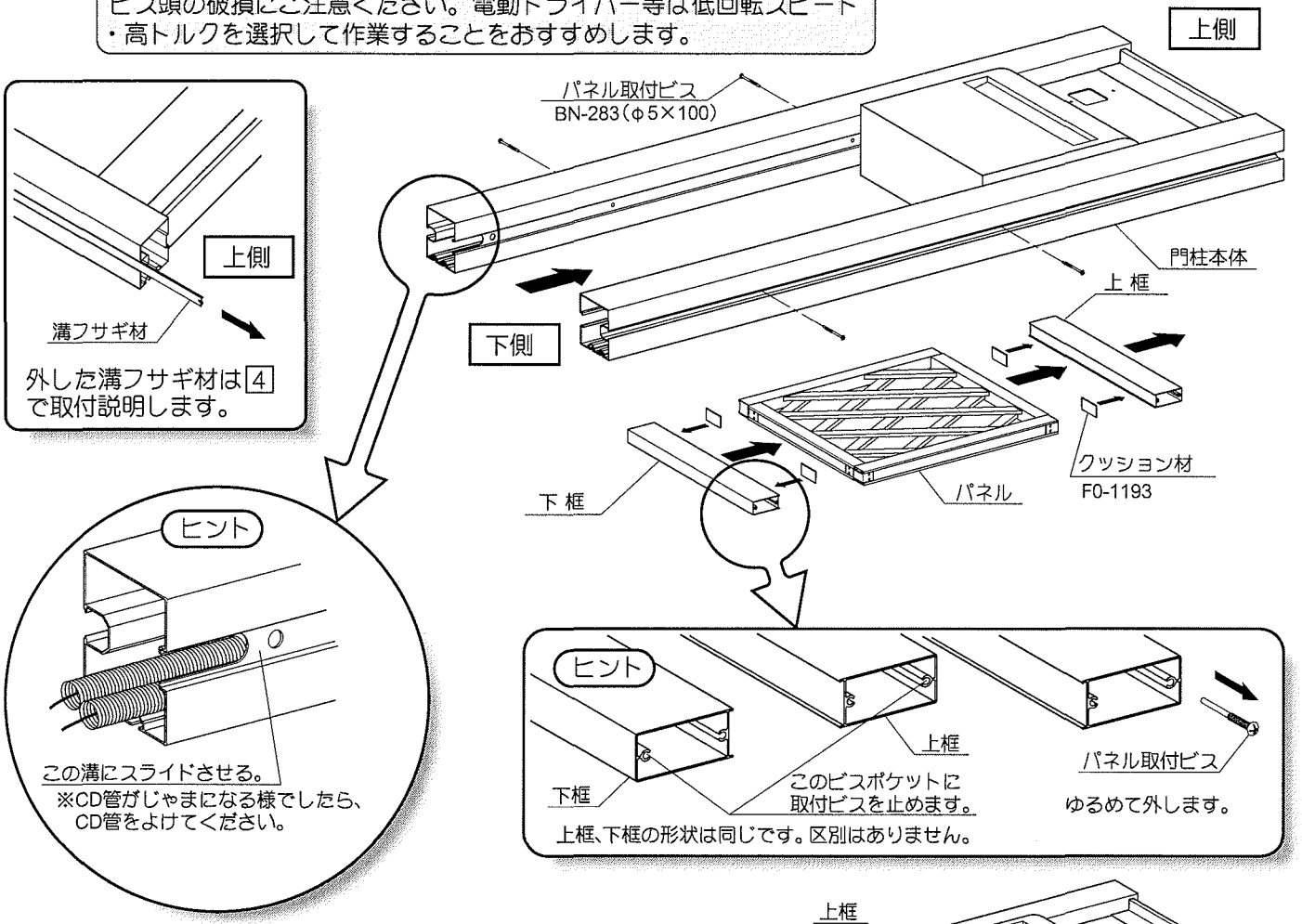

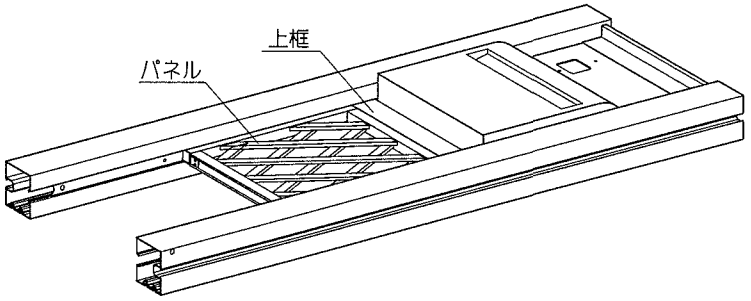

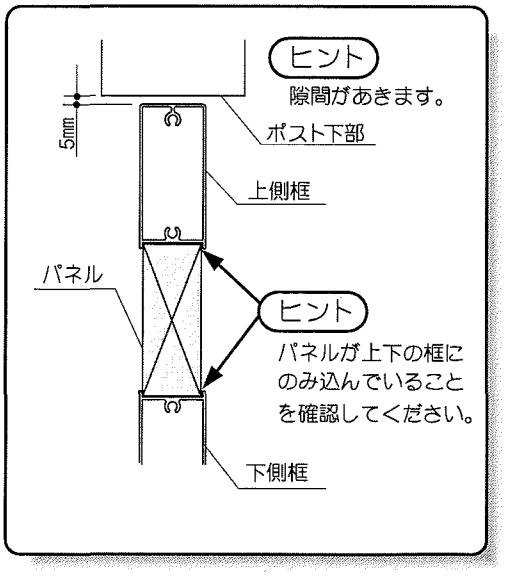

縦格子パネル、横格子パネルの取扱いには十分ご注意ください。
輸送用養生テープはパネル取付直前まで外さないでください。
アタッチメントを外側へ引っぱらないでください。
（格子がはずれる恐れがあります。）

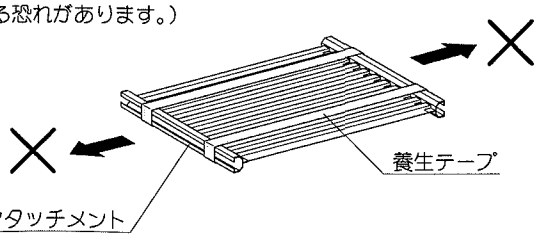

1-2 横格子パネルの取付

① 1-1 同様、溝フサギ材を取り外してください。
② クッション材をアタッチメントに貼り付けます。
③ 輸送用養生テープを丁寧に取り外してください。
④ 1-1 同様、上框・パネル・下框の順に柱の溝へスライドさせパネル取付ビスにて固定します。

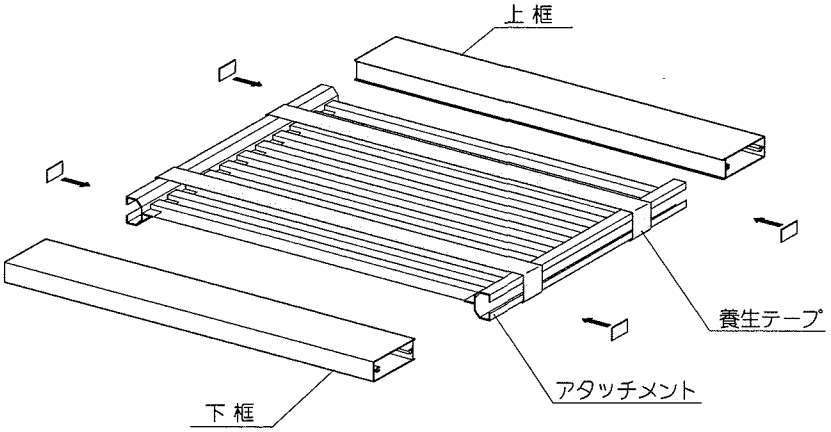

ヒント

クッション材は、アタッチメントに貼り付けます。上框・下框には貼り付けません。

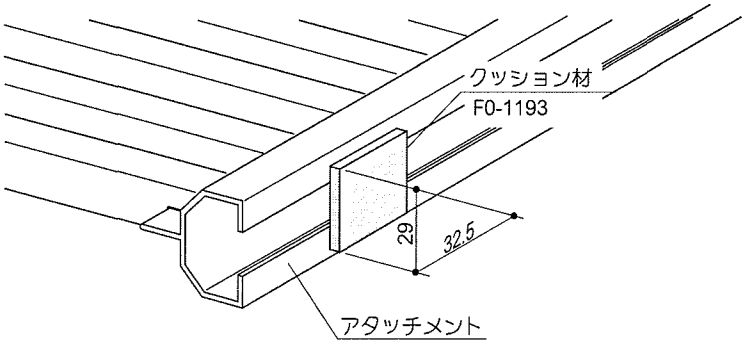

1-3 メッシュパネルの取付

① 1-1 同様、溝フサギ材を取り外してください。
② 上下框にあらかじめ取付けてあるパネル取付ビスをゆるめて外します。
③ メッシュパネルには表と裏がありますので、縦線側をポスト投函口側に合わせて柱の溝へスライドさせます。
④ パネル取付ビスにて固定します。
⑤ ネット固定ピースをパネル高さの中央付近の横線にはさみ込み裏側からφ4×16テクスビスにて固定します。

ヒント

上框・下框が一体となっています。クッション材の貼り付けはありません。

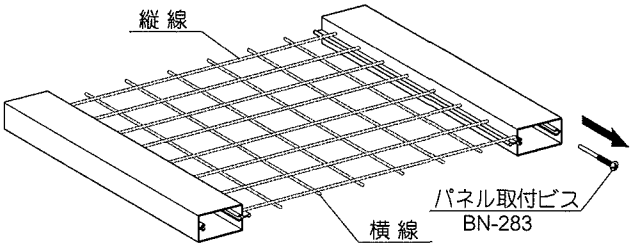

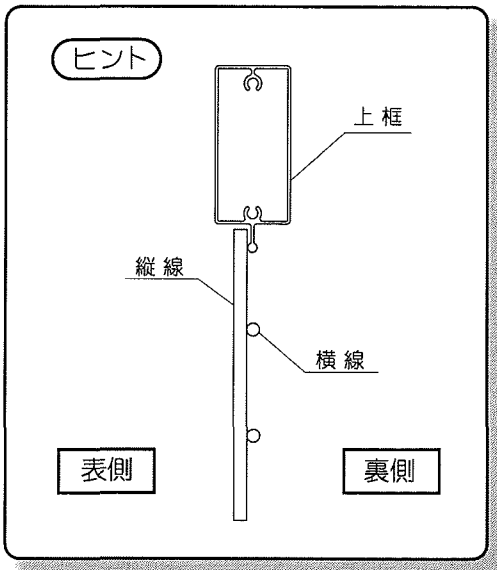

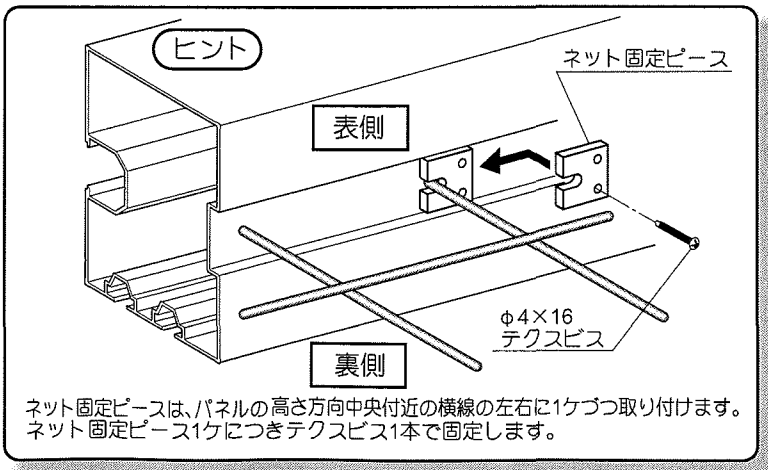

ネット固定ピースは、パネルの高さ方向中央付近の横線の左右に1ケづつ取り付けます。
ネット固定ピース1ケにつきテクスビス1本で固定します。

2 標準門柱の組立

① 溝フサギ材を上部方向へスライドさせ、取り外してください。
② 上下框と笠木にあらかじめ取付けてあるパネル取付ビスをゆるめて外してください。
③ クッション材を上下框に貼り付けます。（横格子パネル・メッシュパネルは除く）
④ 上側の框を溝にスライドさせ裏板をあてがえてパネル取付ビスで取付けます。
⑤ 笠木を上側の框にかぶせるように取付けます。
⑥ パネルを下側から柱の溝にスライドさせます。
下側の框を同様にスライドさせパネル取付けビスにて固定します。
（パネルが上下の框にのみ込んでいることを確認してください。）

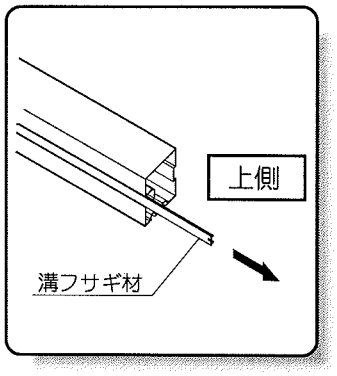

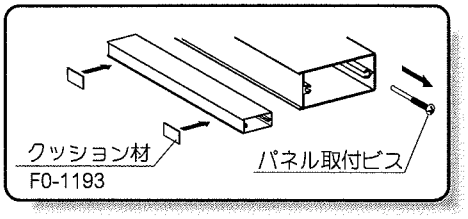

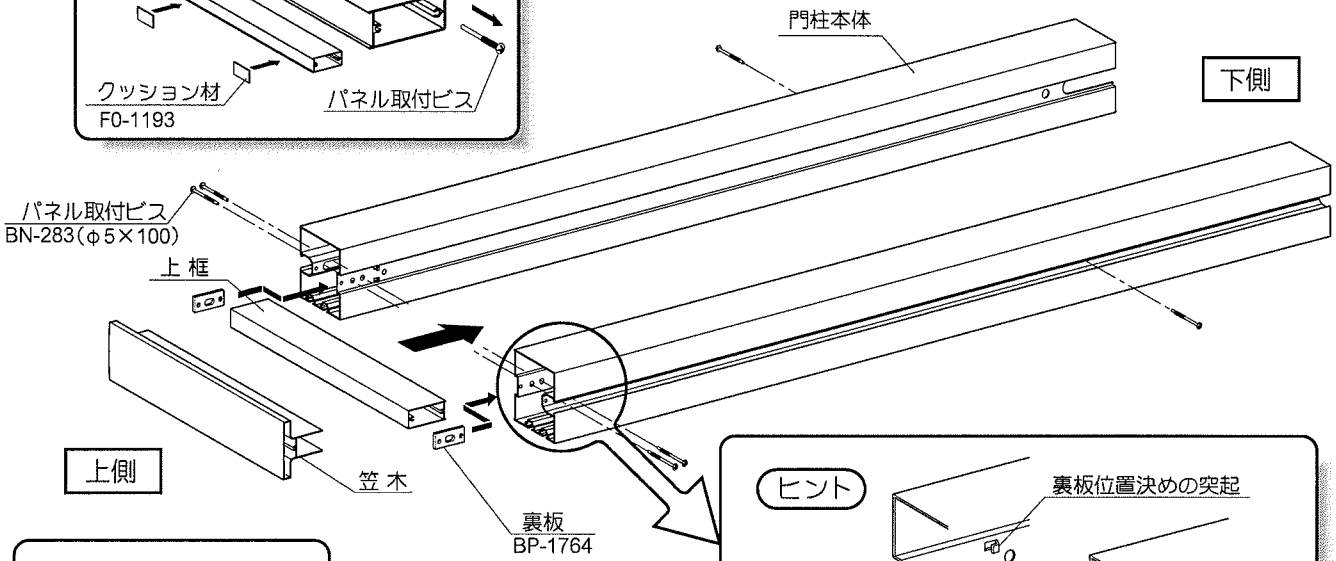

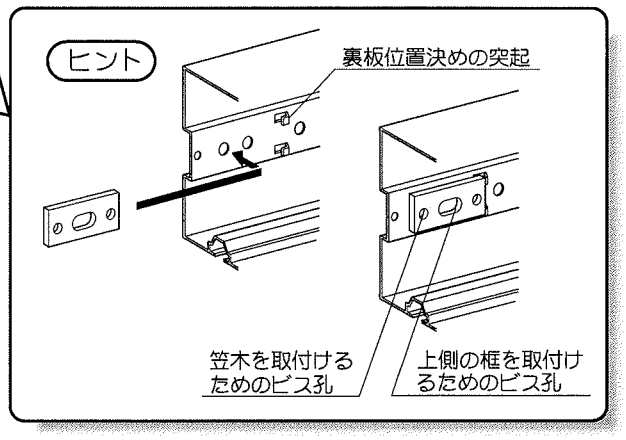

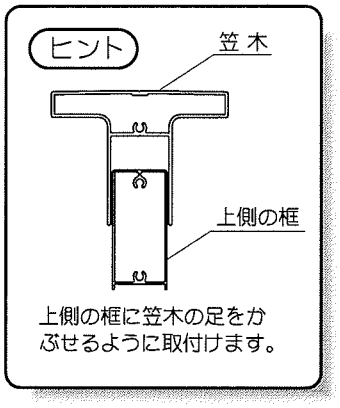

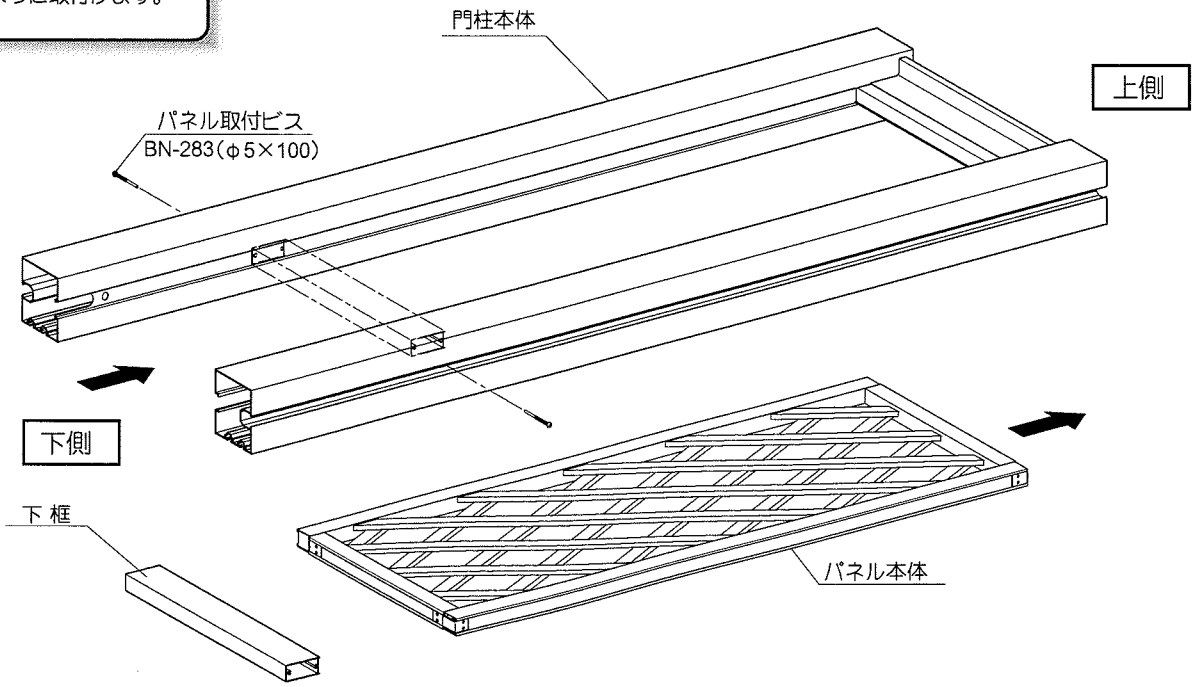

3 別売ヒンジの取付（門扉を吊り込む場合のみ）

① ねじ持ちをヒンジ本体に仮止めします。
② 柱の溝へスライドさせます。
③ 取付位置を下表に基ずいて位置決めしてください。
④ ビスを締めて固定してください。

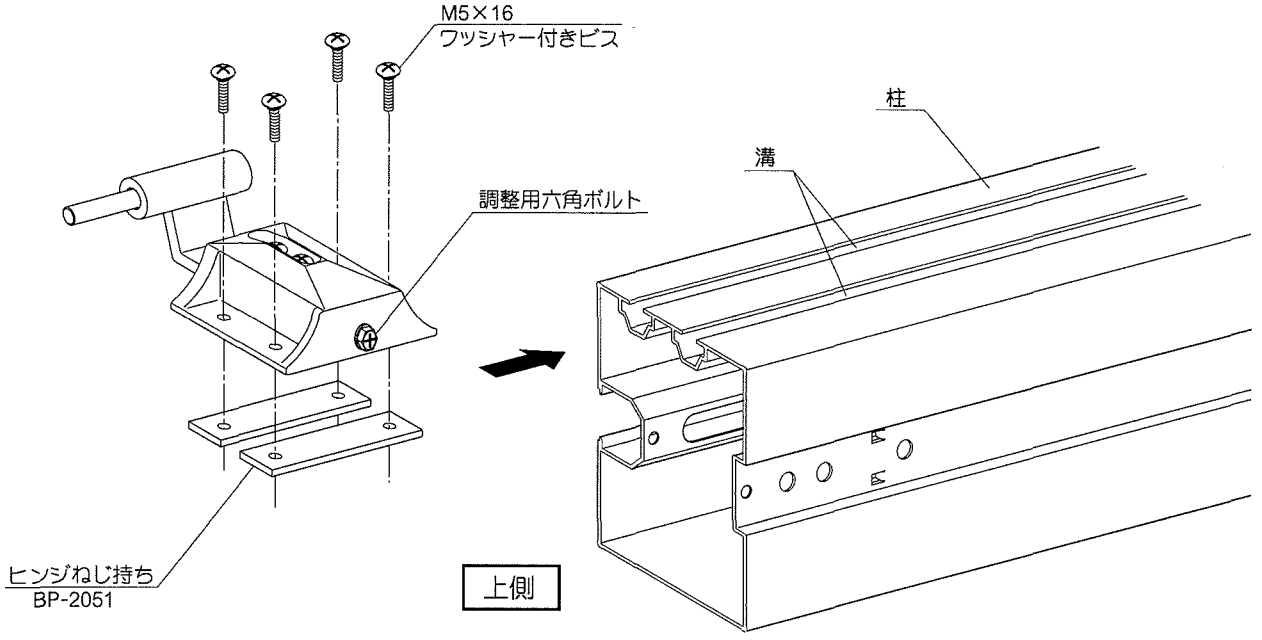

扉本体の吊り込み・ヒンジの調整につきましては、ヒンジセット梱包内の取付マニュアルを参照してください。

■ 位置決め

埋込み部も含めて下端からヒンジ本体取付けビス（上部）までを下表に基ずいて位置決めをしてください。

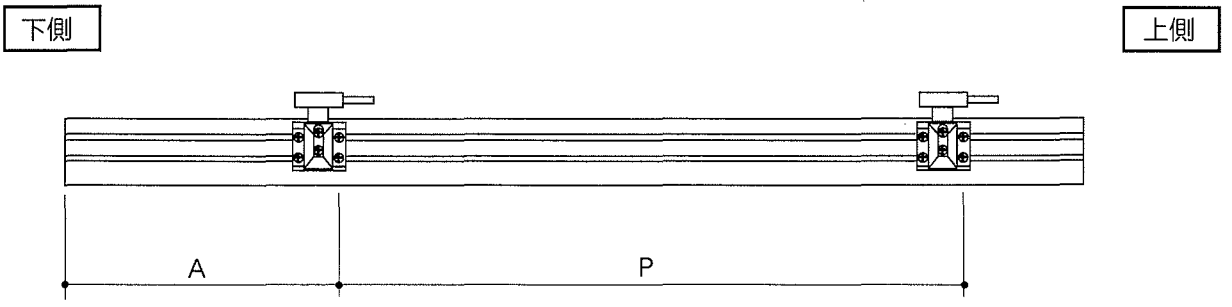

	H	A	P
形材門扉	1000	465	800
	1200		1000
鋳物門扉	1000	545	600
	1200		800

4 溝フサギ材及びキャップの取付

① 1 2 で取り外した溝フサギ材を上部より門柱へスライドさせます。
② 柱キャップを門柱へかぶせφ4×40トラスビスで固定してください。
この時、溝フサギ材は長孔を通すようにビス止めします。

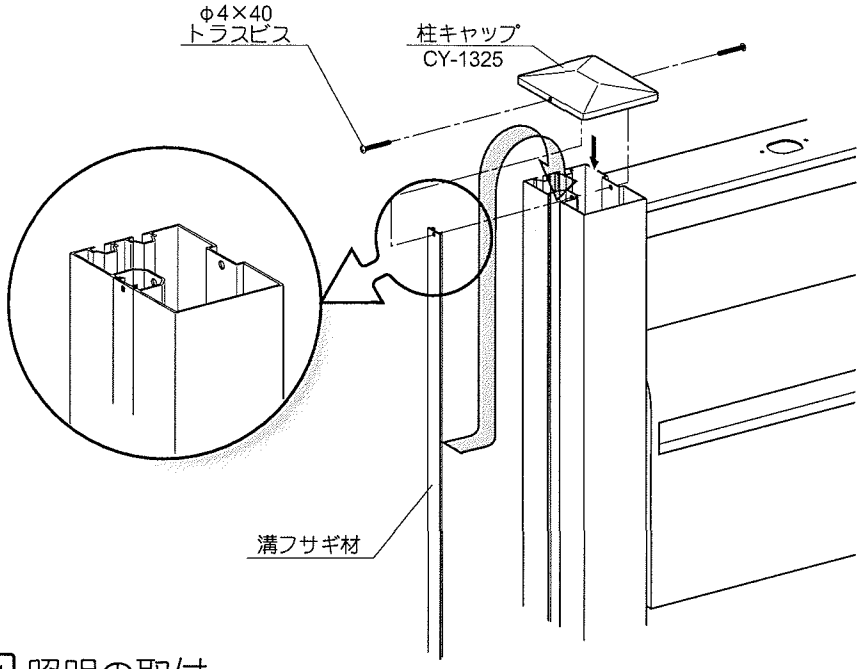

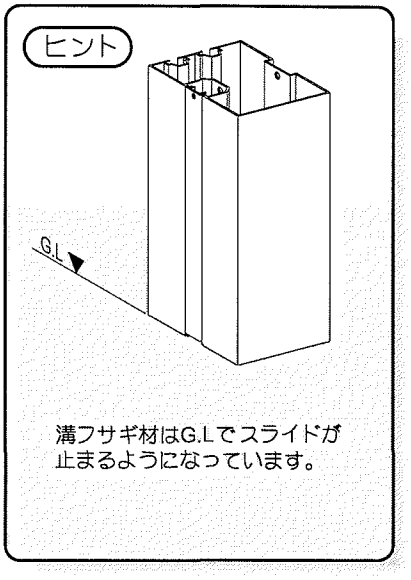

5-1 照明の取付

① パイロットコードを利用して、柱脚部から照明用配線を通してください。
② 笠木に照明取付用孔加工がされていますので、照明台座をφ4×16トラスビスで固定してください。
③ 台座内で配線をしてください。必要に応じてアース線を地中に埋設してください。
④ 台座取付後、グローブをネジ止めしてください。

結線についての詳しいことは、照明器具内の取付マニュアルをごらんください。

5-2 インターホン子機の取付

① パイロットコードを利用して柱脚部からインターホン用配線を通してください。
② 横桟にJIS1コ用スイッチボックス相当の加工がされていますので、インターホンケースをφ4×16トラスビスで固定してください。
③ ケース取付後、インターホン子機本体と配線を結び、本体固定ネジでケースに取付けてください。

結線についての詳しいことは、インターホン内の取付マニュアルをごらんください。

5-3 表札の取付

① 表札には表と裏があり、表側には表面仕上げを保護する養生シートが貼ってありますので、それをはがしてください。
② アルファベットの表札シールを梱包内にセットしていますので、必要な場合は貼り付けてください。
③ 表札の表面が見える様に横桟の空きスペースへφ4×16テクスビスで固定してください。

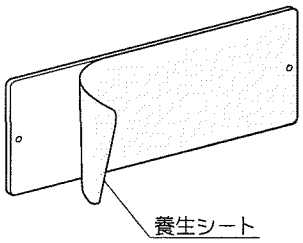

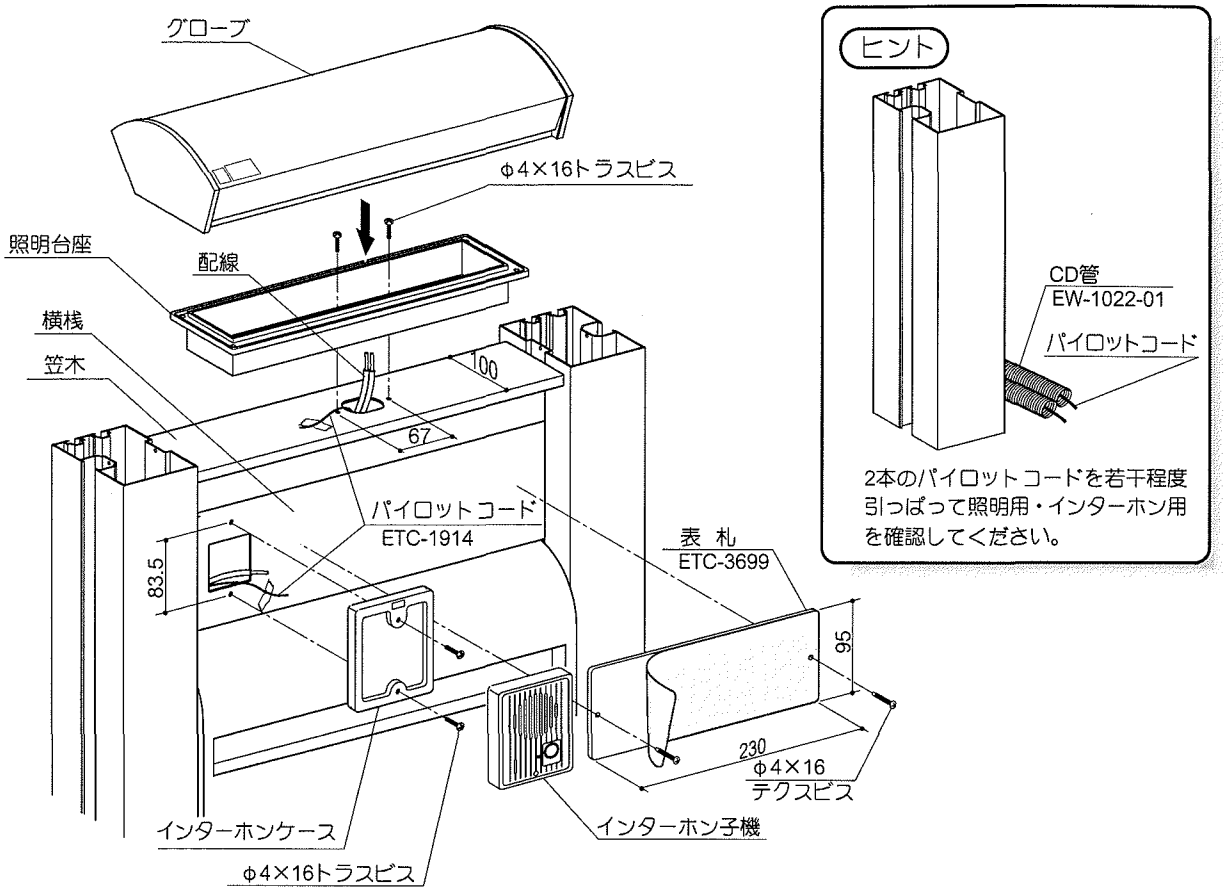

5-4 インターホン子機を取付けない場合

① インターホン子機取付加工孔に通じているパイロットコード及びCD管を取り除いてください。
② 取付加工孔をふさぐように表札を取り付けてください。

5-5 照明を取付けない場合

① 照明取付孔に通じているパイロットコード及びCD管を取り除いてください。
② 孔フサギパッキンのシールをはがし、孔フサギ材と笠木の間にはさみφ4×16トラスビスで取付孔をふさぐように取り付けてください。

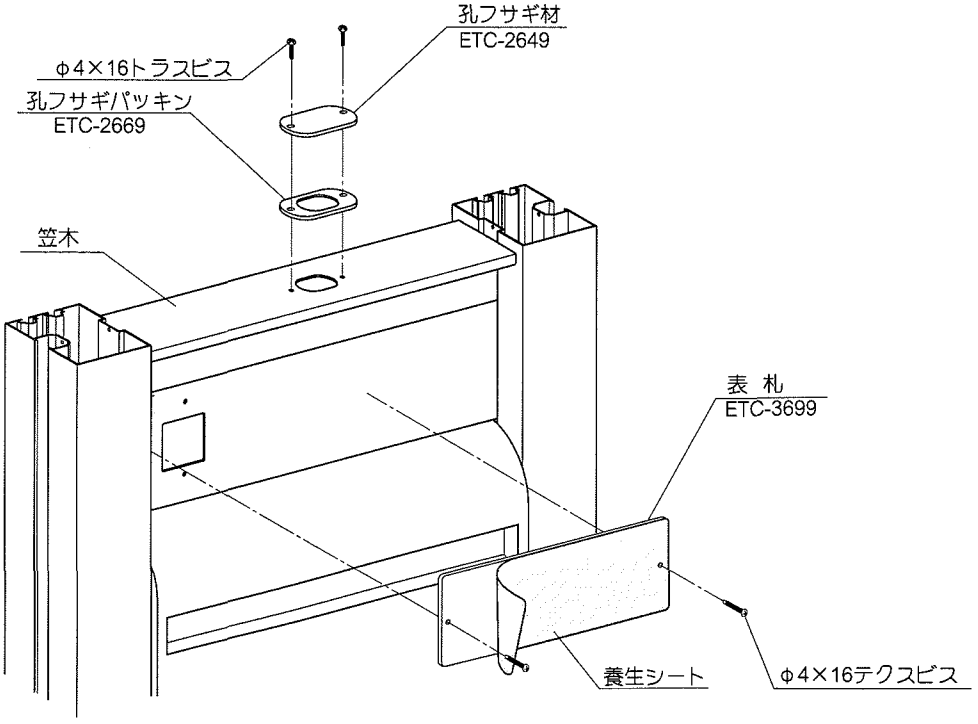

6 門柱本体の設置

① 基礎の大きさは図中の寸法を基準とし、現場の状況に合わせ施工してください。
② 納まり図を参照して門柱のレベル・通りを確認して、コンクリートで固定してください。

標準門柱・機能取付門柱

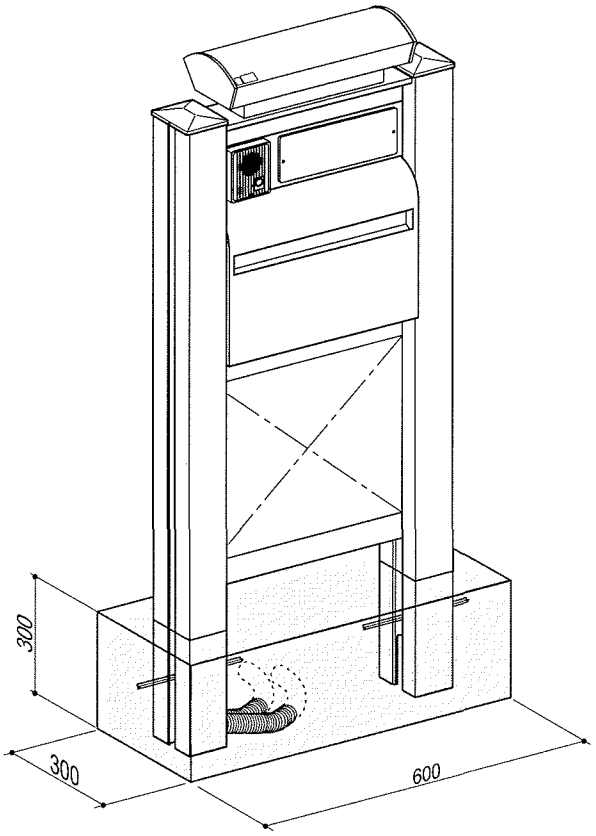

サブ門柱

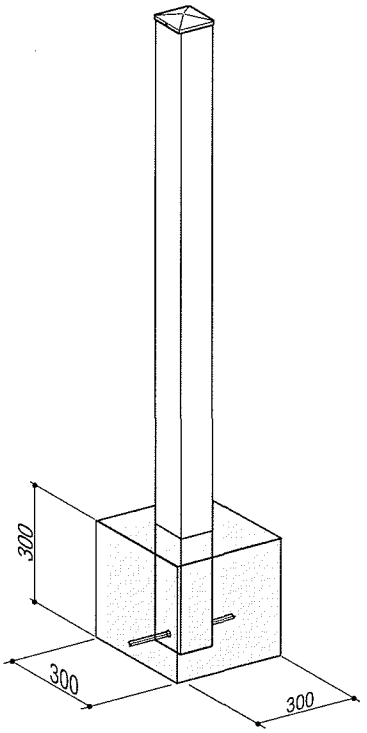

7 ポストの施錠・解錠

① ダイヤルを右回転方向にまわし、3に合わせる。
② 次に左回転方向にまわし、5に合わせると解錠します。
③ 扉を閉めて上記以外の数字にダイヤルを合わせると施錠します。

（例）

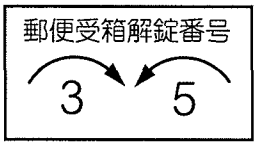

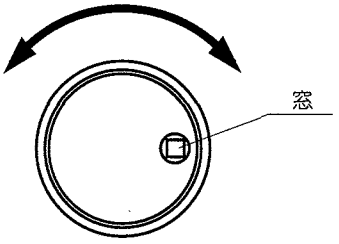

● 施工工務店様、販売店様へのお願い

お願い

施工完了後、下記の欄へ必要事項を記入してお施主様へお渡しください。

施工完了日	年　　月　　日		
施工工事店	TEL（　　）　　-		
販　売　店	TEL（　　）　　-		
商　品　名			
門扉キーNO.		ポスト解錠番号	
そ　の　他			