マニュアル番号 ME-1253

改-1

新日軽

彩ライン「門袖」
組立施工マニュアル

新日軽株式会社

●新日軽の製品をお買上げいただき誠にありがとうございます。
●正しい施工をしていただくため当説明書をお読みください。

■注意事項　施工にあたっては次のような点を注意してください。

①モルタル用に**海砂**を使用されますと、塩分が多量に含まれていますから腐食の原因になりますのでその使用を避けていただくか、十分水洗いしたものを使用してください。
②モルタルやコンクリートの**抽出液**が工事中にアルミ製品の表面を流れないように注意してください。抽出液は強アルカリ性で、しみやむら等の外観不良や腐食の原因になります。
③モルタルやコンクリートの**急結剤**は腐食の発生や促進作用があるのでその使用を避けていただくか、塩化カルシウムや塩素系の化合物・硅酸ナトリウム等の入っていないものを使用してください。
④施工時にアルミ製品の表面に**付着**したモルタルやコンクリート等は速やかに清掃してください。また表面にキズをつけますと腐食しやすくなりますので取扱いには十分注意してください。
⑤アルミ製品と**銅板やラス等**の異種金属が接触しないようにしてください。接触する場合にはビニールテープ等を貼るか塗料等で絶縁処理をしてください。
⑥腐食の恐れのある**接着剤や化学薬品**を施工上使用する場合は、アルミ製品と接触しないようにしていただくか、接触する部分を完全に養生してください。

■安全にお使いいただくために必ずお守りください。

お願いしたいこと…この取扱い説明書に示した注意事項は、安全に関する重要な内容を示しています。
人身事故や財産への損害を未然に防止するため、次のような絵表示をしています。

絵表示	意味
⚠注意	この表示を無視して、取扱いを誤ると使用者が損害を負う危険や物的損害の発生が予想されることを表しています。

⚠ 注意事項

・本体を揺すったり、乗ったり、寄りかかったりしないでください。 ・郵便ポストの付いているタイプでは、このポストの上には乗らないでください。変形したり、使用上に支障をきたす場合があります。 ・ポストの投函口にむやみに手や棒を差し込まないでください。 ・投函物を取り出す際は、手や指に注意してください。	・門扉を通常使用されない場合は必ず施錠してください。また、落とし棒のついている商品は落とし棒も同時に下ろしてください。 ・開閉時には手足、衣服などを挟まないよう、注意してください。 ・扉に物を載せないでください。 ・扉を揺すったり、乗ったり、寄りかかったりしないでください。

要注意！

＊　結線は必ず電気工事店様が行ってください。
＊　照明とインターホンをどちらもご使用いただく時は、隔壁となる配管をもうけてください。
＊　配線は、あらかじめGLより1.7m位立ち上げておいてください。
＊　インターホン子機と親機は同一メーカーを御使用ください。（子機はJIS 1コ用スイッチボックス対応品）

目　次

■注意事項……1
■姿図一覧表……2，3
■部材拾い出し表……4，5
■梱包明細表……6，7
■納まり図……8，9
■基礎施工寸法施工図……10
■レンガタイル割り付け図……11～21
■施工手順……22
1.基礎の施工……22
2.本体の設置……22
3.ポストの取付……23
4.レンガタイルの貼り付け及び固定…24
5.本体の固定……24
6.ポスト部のレンガタイルの固定…25
7.出入隅伏図……25
8.L型の連結……26
9.レンガタイルの貼り付け(入隅部)……27
10.ヒンジ台座の取付……27
11.笠木の取付（レンガタイル）……28
12.L型笠木取付（レンガタイル）……28
13.笠木の取付（石目調タイプ）……29
14.L型笠木の取付（石目調タイプ）…29
15.インターホンの取付……30
16.照明の取付……30

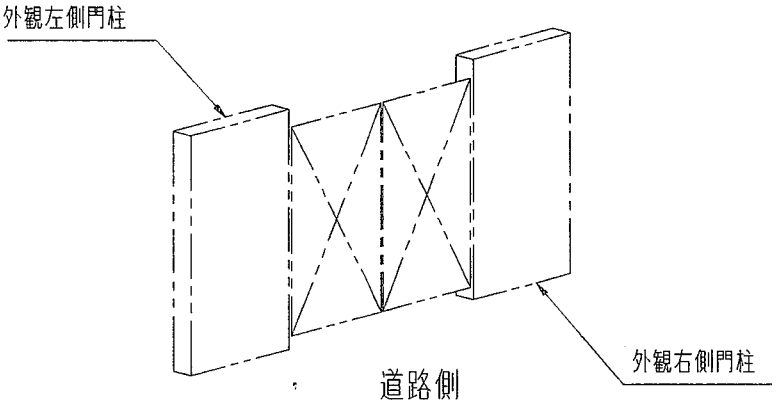

		独立タイプ（機能無）			独立タイプ（ポスト付）
		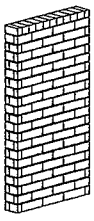			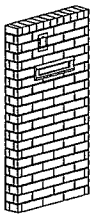
L型タイプ	右入隅	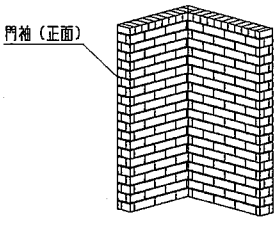	L型タイプ	右入隅	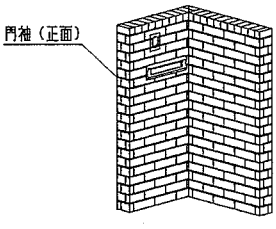
	左入隅	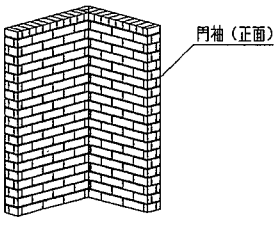		左入隅	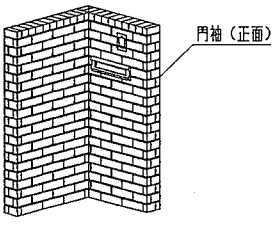
	右出隅	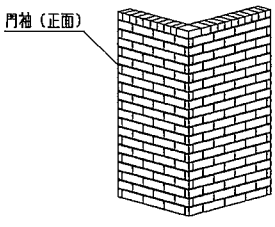		右出隅	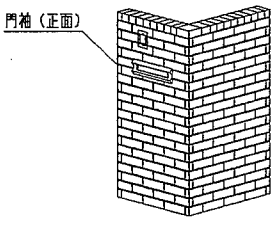
	左出隅	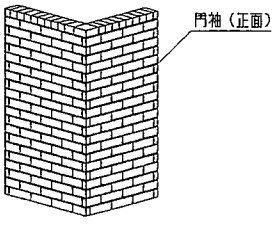		左出隅	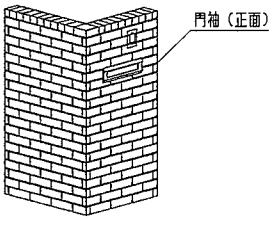

門柱タイプ（ポスト無）

右		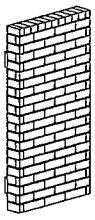	左		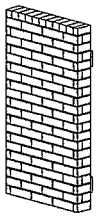
I型	右	（家 側）（道路側） 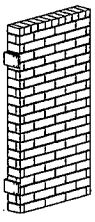	I型	左	（家 側）（道路側） 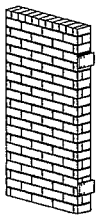
L型タイプ	右入隔	門袖（正面） 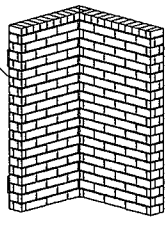	L型タイプ	左入隔	門袖（正面） 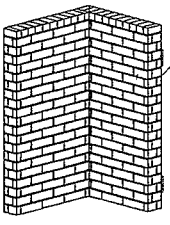
	右出隔	門袖（正面） 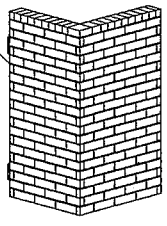		左出隔	門袖（正面） 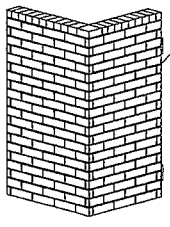

門柱タイプ（ポスト付）

右		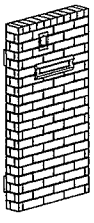	左		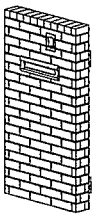
L型タイプ	右入隔	門袖（正面） 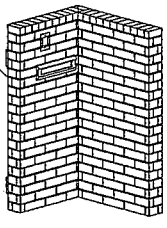	L型タイプ	左入隔	門袖（正面） 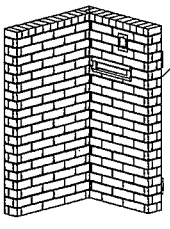
	右出隔	門袖（正面） 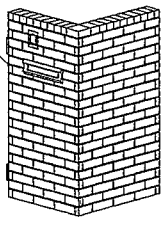		左出隔	門袖（正面） 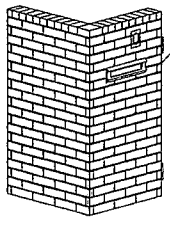

・レンガタイル製品拾い出し表

製品名称			独立タイプ		門柱タイプ				入隅独立タイプ				入隅門柱タイプ				出隅独立タイプ				出隅門柱タイプ			
			標準	ポスト	標準、1型		ポスト		標準		ポスト		標準		ポスト		標準		ポスト		標準		ポスト	
					R	L	R	L	R	L	R	L	R	L	R	L	R	L	R	L	R	L	R	L
レンガタイル	A 右曲げ	2枚入り																						
		9枚入り		2			2	1			2	1			2				1	2			1	1
		10枚入り				1			1		1	1	1	1	1	1		1	1	1			1	1
		20枚入り	1		1				1	1			1				1	1			1	1		
	A 左曲げ	2枚入り																						
		9枚入り		2			1	2			1	2				2			2	1			1	1
		10枚入り			1					1	1	1	1	1	1	1	1		1	1			1	1
		20枚入り	1			1			1	1				1			1	1			1	1		
	B 右曲げ	2枚入り																						
		10枚入り			1	1	1	1					1	1	1	1					1	1	1	1
		20枚入り	1	1					1	1	1	1					1	1	1	1				
	B 左曲げ	2枚入り																						
		10枚入り			1	1	1	1					1	1	1	1					1	1	1	1
		20枚入り	1	1					1	1	1	1					1	1	1	1				
	二丁平	10枚入り		1	1	1			1	1					1	1	1	1					1	1
		20枚入り	5	4	4	4	4	4	9	9	9	9	9	9	8	8	9	9	9	9	9	9	8	8
	ポスト・インターホン用			1			1	1			1	1			1	1			1	1			1	1
	門柱・出入隅用				1	1	1	1	1	1	1	1	2	2	2	2	1	1	1	1	2	2	2	2
	門柱	右用			1		1						1		1						1		1	
		左用				1		1						1		1						1		1
	門柱ポスト用						1	1							1	1							1	1
	入隅右、出隅左、用								1		1		1		1			1		1		1		1
	入隅左、出隅右、用									1		1		1		1	1		1		1		1	
	入隅ポスト用										1	1			1	1								
	出隅ポスト用	右用																	1				1	
		左用																		1				1
梱包数合計			9	12	11	11	13	13	17	17	20	20	18	18	22	22	17	17	20	20	17	17	22	22

注）・色によっていずれかを 拾い出してください

・部材拾い出し表

製品名称			独立タイプ		門柱タイプ						入隅独立タイプ				入隅門柱タイプ				出隅独立タイプ				出隅門柱タイプ			
			機能無	ポスト	標準		I型		ポスト		標準		ポスト		標準		ポスト		標準		ポスト		標準		ポスト	
					R	L	R	L	R	L	R	L	R	L	R	L	R	L	R	L	R	L	R	L	R	L
門柱セット	独立用	標準	1								2	2	1	1	1	1	1	1	2	2	1	1	1	1	1	1
		ポスト インターホン		1									1	1							1	1				
	門柱用 R勝手	標準			1		1								1								1			
		ポスト インターホン							1								1								1	
	門柱用 L勝手	標準				1		1								1								1		
		ポスト インターホン								1								1								1
ヒンジ台座セット（H:10,12用）					1				1						1	1	1	1					1	1	1	1
ヒンジ台座セット（吊元用）																										
I型ヒンジ台座セット（H:10,12用）							1																			
I型ヒンジ台座セット（吊元用）																										
出入隅用組立部品着											1	1	1	1	1	1	1	1	1	1	1	1	1	1	1	1
クリップガン用ステンレスクリップ			1	1	1		1		1		2	2	2	2	2	2	2	2	2	2	2	2	2	2	2	2
ステンレスクリップ																										
彩ブリック用接着剤				1					1				1	1			1	1			1	1			1	1
笠木セット 石目調仕様	標準	照明無	1	1	1		1		1																	
		照明付き																								
	出入隅用	出隅右用 入隅左用 照明無										1		1		1		1	1		1		1		1	
		出隅右用 入隅左用 照明付き																								
		出隅左用 入隅右用 照明無									1		1		1		1			1		1		1		1
		出隅左用 入隅右用 照明付き																								
彩ブリック仕様	彩ブリック用接着剤		1		1		1				1	1			1	1			1	1			1	1		
	標準	照明無	1	1	1		1		1																	
		照明付き																								
	出入隅用	前面部 照明無									1	1	1	1	1	1	1	1	1	1	1	1	1	1	1	1
		前面部 照明付き																								
		側面部									1	1	1	1	1	1	1	1	1	1	1	1	1	1	1	1
		コーナー									1	1	1	1	1	1	1	1	1	1	1	1	1	1	1	1
別売部品	ポスト OA12型			1					1				1	1			1	1			1	1			1	1
	照明 K9型		1		1		1		1		1	1	1	1	1	1	1	1	1	1	1	1	1	1	1	1
門柱アタッチメント			△		△		△		△		△	△	△	△	△	△	△	△	△	△	△	△	△	△	△	△
梱包数合計			3	5	4		4		6		6	6	8	8	7	7	9	9	6	6	8	8	7	7	9	9
			4	5	5		5		6		9	9	10	10	10	10	11	11	9	9	10	10	10	10	11	11

注）・梱包数合計には「照明」及び「門柱アタッチメント」は含まれていません。
・笠木は「石目調」・「彩ブリック」のどちらかを選び各太線の中より必要数を 拾い出して下さい
・○は 照明付き仕様時のみ拾い出してください
・□は 仕様によっていずれかを 拾い出してください
・△はインターロッキング仕様の場合に拾い出して下さい

梱包明細

製品名称					梱包内容	
門袖柱セット	独立用標準タイプ				門袖本体各①　アンカー棒セット各① 取設各①　施主用取扱い手引書各①	
	門柱用R勝手標準タイプ					
	門柱用L勝手標準タイプ					
	独立用ポストインターホンタイプ				門袖本体各①　アンカー棒セット各① 取設各①　施主用取い手引書各① 埋設管各②　インターホンブラケット各①　ポスト気密材各② セルフドリリングビス(4×13)各㉓　トラスビス(4×12)各② 皿ビス(4×35)各②	
	門柱用R勝手ポストインターホンタイプ					
	門柱用L勝手ポストインターホンタイプ					
ヒンジ台座セット(H：10、12用)					ヒンジ台座(H：10、12用)②	六角ボルト(M8×20)各④ 六角ナット(M8用)各④ ワッシャー(M8用)各④ スプリングワッシャー(M8用)各④
ヒンジ台座セット(吊元用)					ヒンジ台座(吊元用)②	
I型ヒンジ台座セット(H：10、12用)					I型ヒンジ台座(H：10、12用)②	六角ボルト(M8×36)各⑥ 六角袋ナット(M8用)各⑥ ワッシャー(M8用)各⑥ スプリングワッシャー(M8用)各⑥
I型ヒンジ台座セット(吊元用)					I型ヒンジ台座(吊元用)②	
出入隅用部品箱					コーナー金具(上)①コーナー金具(下)②セルフドリリングビス(4×13)⑭	
クリップガン用ステンレスクリップ					クリップガン用ステンレスクリップ⑤	
ステンレスクリップ					ステンレスクリップ 350	
彩ブリック用接着剤					彩ブリック用接着剤①	
笠木セット	石目調仕様	単体		照明無	笠木L＝770①	
				照明付き	笠木L＝770①　トラスビス(4×16)②	
		出隅右用 入隅左用		照明無	笠木(L型用)L＝767①　笠木(L型用)L＝873.5① コーナー笠木キャップ①　トラスビス(4×12)④	
				照明付き	笠木(L型用)L＝760①　笠木(L型用)L＝873.5① コーナー笠木キャップ①　トラスビス(4×12)④　トラスビス(4×16)②	
		出隅左用 入隅右用		照明無	笠木(L型用)L＝767①　笠木(L型用)L＝873.5① コーナー笠木キャップ①　トラスビス(4×12)④	
				照明付き	笠木(L型用)L＝767①　笠木(L型用)L＝873.5① コーナー笠木キャップ①　トラスビス(4×12)④　トラスビス(4×16)②	
	彩ブリック仕様	単体		照明無	彩ブリック笠木①　セルフドリリングビス(4×30)④　トラスビス(4×30)②	
				照明付き	彩ブリック笠木①　セルフドリリングビス(4×30)④　トラスビス(4×30)②	
		出入隅用	前面部	照明無	彩ブリック笠木①　セルフドリリングビス(4×30)④　トラスビス(4×30)②	
				照明付	彩ブリック笠木①　セルフドリリングビス(4×30)④　トラスビス(4×30)②	
			側面部		彩ブリック笠木①　セルフドリリングビス(4×30)④　トラスビス(4×30)②	
			コーナー		彩ブリック笠木(コーナー)①　セルフドリリングビス(4×30)④　トラスビス(4×30)②	
別売部品	ポストOA12型				ポスト本体①	
	照明K9型				照明器①	
門柱アタッチメント					門柱アタッチメント②　トラスビス(4×12)⑧	

梱包明細

製品名称			梱包内容
レンガタイル	A右曲げ	2枚入	出隅右(157×43)②
		9枚入	出隅右(157×43)⑨
		10枚入	出隅右(157×43)⑩
		20枚入	出隅右(157×43)⑳
	A左曲げ	2枚入	出隅左(157×43)②
		9枚入	出隅左(157×43)⑨
		10枚入	出隅左(157×43)⑩
		20枚入	出隅左(157×43)⑳
	B右曲げ	2枚入	出隅右(94×43)②
		10枚入	出隅右(94×43)⑩
		20枚入	出隅右(94×43)⑳
	B左曲げ	2枚入	出隅左(94×43)②
		10枚入	出隅左(94×43)⑩
		20枚入	出隅左(94×43)⑳
	二丁平	10枚入	二丁平(227)⑩
		20枚入	二丁平(227)⑳
	ポスト　インターホン用		ポスト部右①　ポスト部左①　ポスト部下部(227)①　二丁平(144.5)④ 出隅右(188×43)②　出隅左(188×43)②　インターホン上部① インターホン下部①　二丁平(198)②
	門柱・出入隅用		二丁平(221)⑩
	門　柱	右用	二丁平(107)⑩　ヒンジ部右(31×137×43)⑩　出隅右(94×36)⑩
		左用	二丁平(107)⑩　ヒンジ部左(31×137×43)⑩　出隅左(94×36)⑩
	門柱ポスト用		二丁平(137.5)③
	入隅右・出隅左・用		出隅左(149.5×43)⑩　入隅右(145×38.5)⑩　入隅左(152.5×31)⑩
	入隅左・出隅右・用		出隅右(149.5×43)⑩　入隅左(145×38.5)⑩　入隅右(152.5×31)⑩
	入隅ポスト用		二丁平(137.5)①　二丁平(51)②　二丁平(23)① ポスト部下部(82.5)①
	出隅ポスト用	右用	入隅左(31×69.5)②　入隅左(145×69.5)①
		左用	入隅右(31×69.5)②　入隅右(145×69.5)①

納まり図

□ 標準タイプ納り

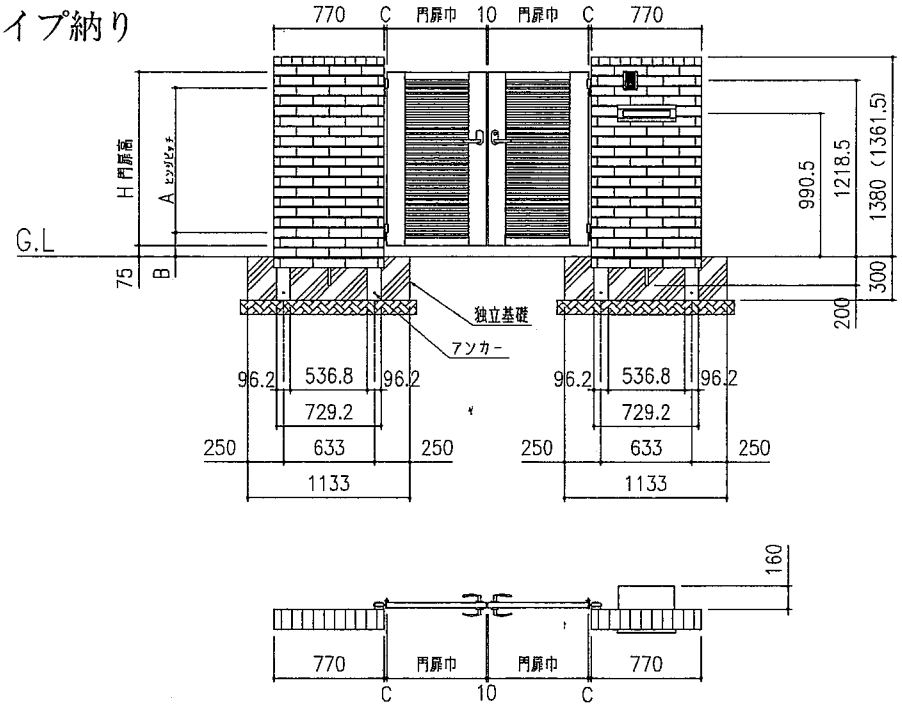

□ 入隅タイプ納り

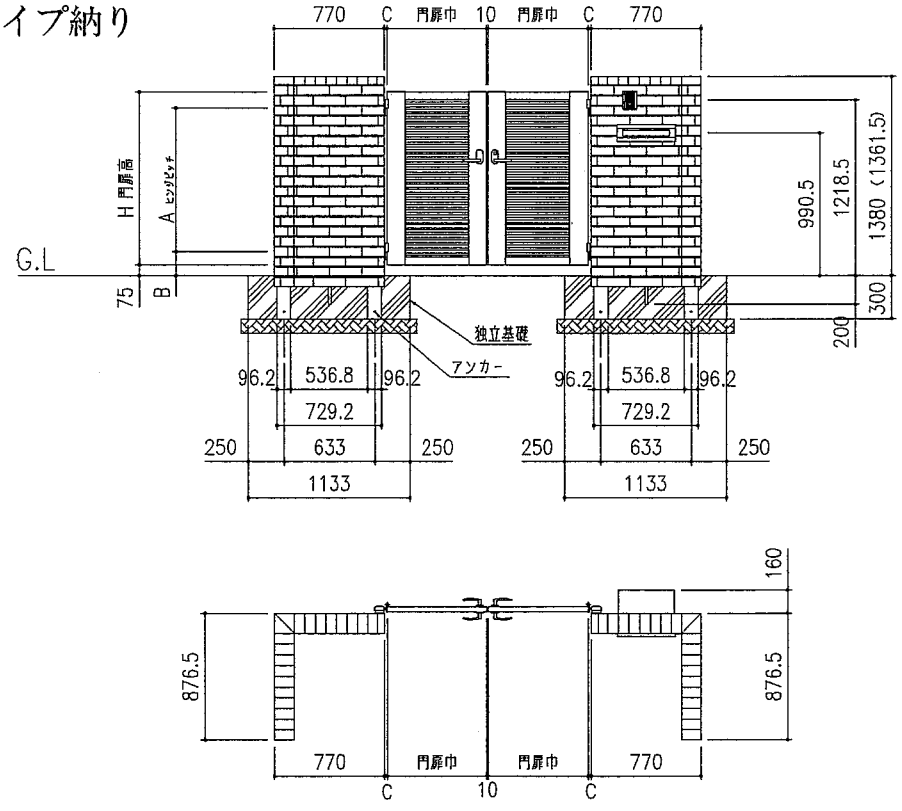

	H	A	B	C
形材門扉	1000	800	165	20
	1200	1000	165	20
鋳物門扉	1000	600	245	25
	1200	800	245	25

（ ）寸法は 石目調笠木を取付けた寸法です。

納まり図

□ 出隅タイプ納り

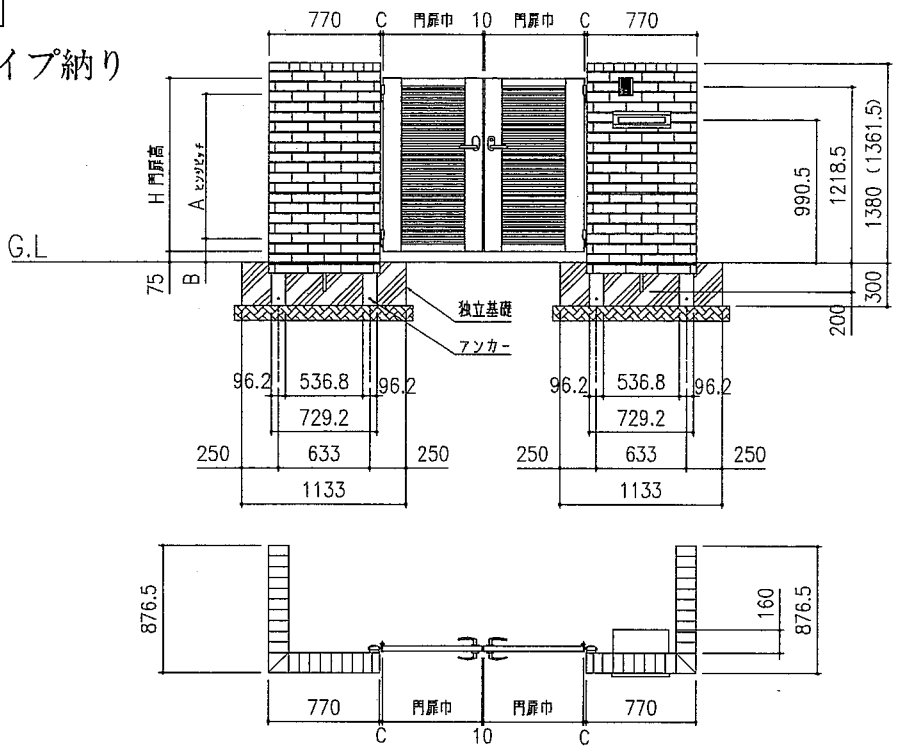

□ I 型タイプ納り

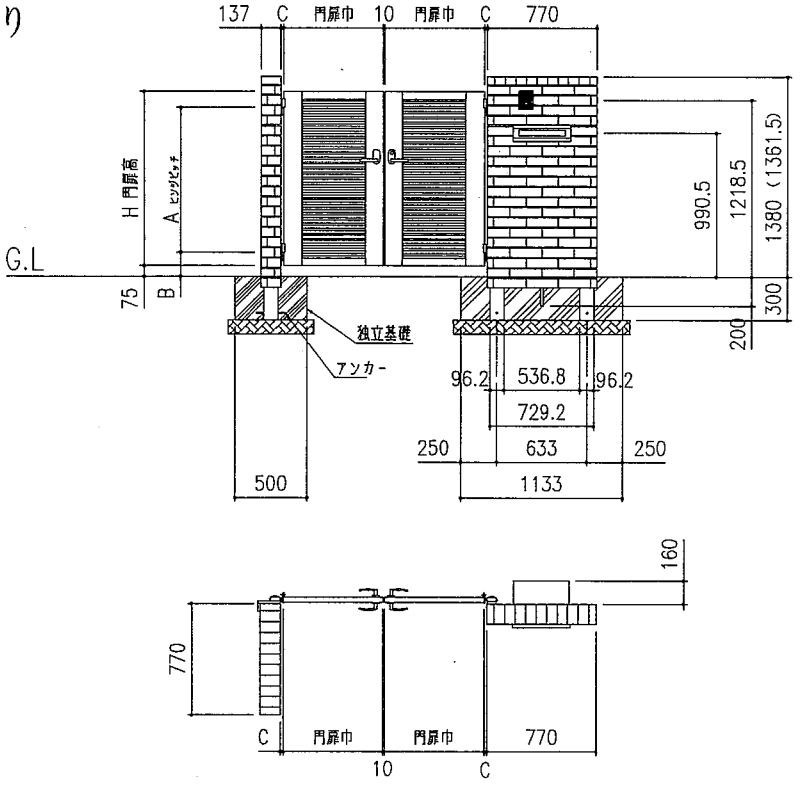

	H	A	B	C
形材門扉	1000	800	165	20
	1200	1000	165	20
鋳物門扉	1000	600	245	25
	1200	800	245	25

( ) 寸法は 石目調笠木を取付けた寸法です。

基礎寸法施工図

W1，W2は門扉巾寸法
（　　）寸法は、鋳物門扉を取付ける時の寸法です。

標準（両開き）

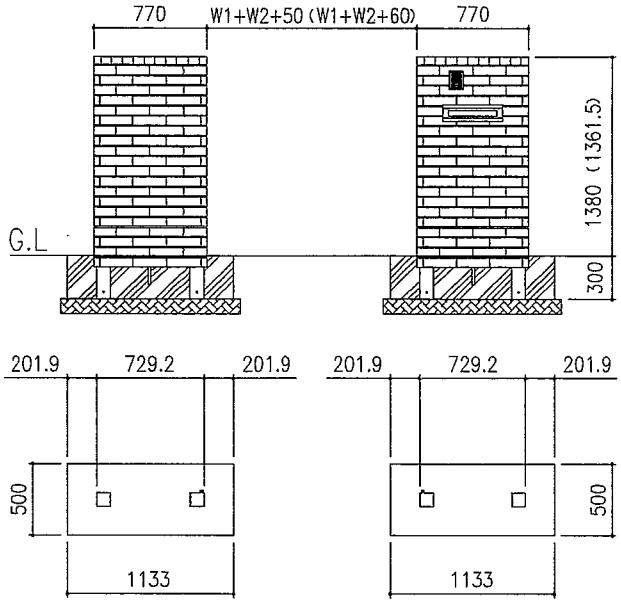

出隅（両開き）

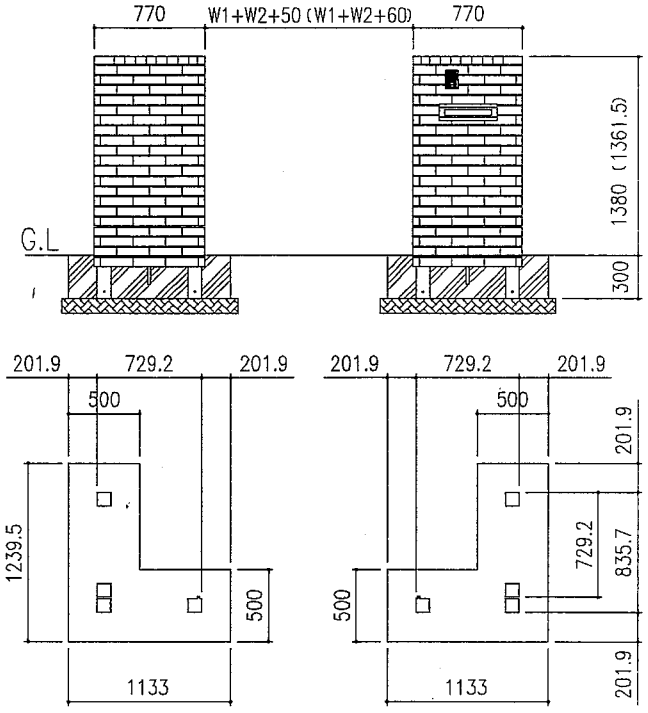

入隅（両開き）

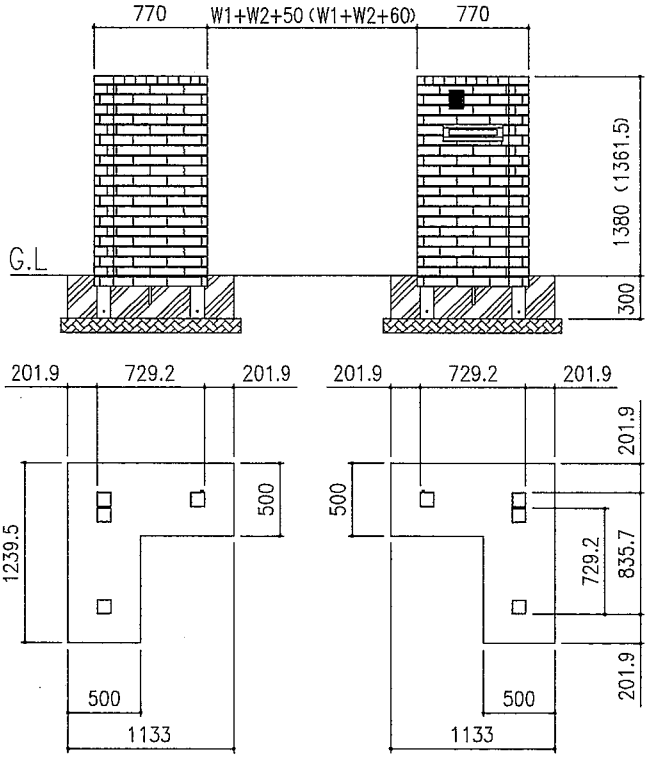

I 型（両開き）

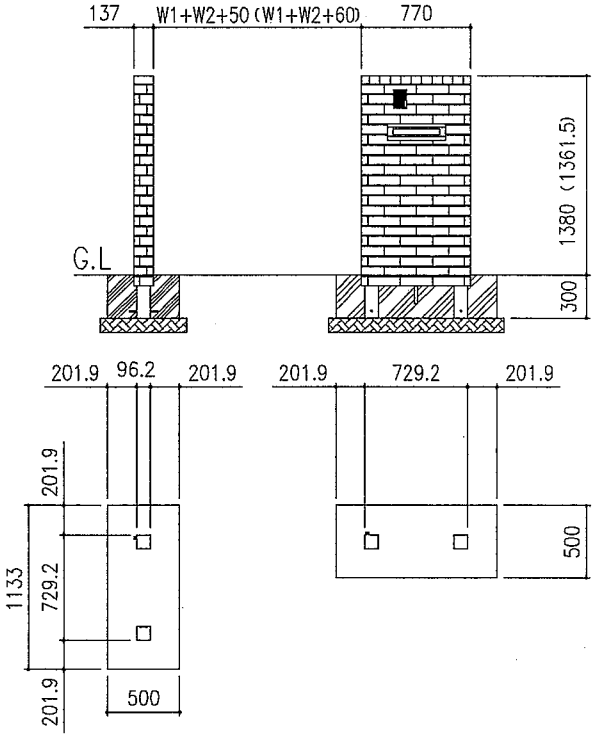

3 枚開き

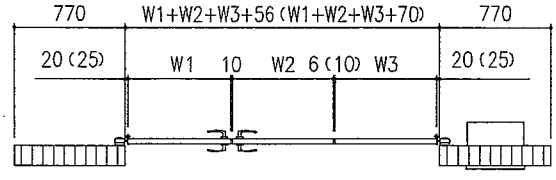

4 枚開き

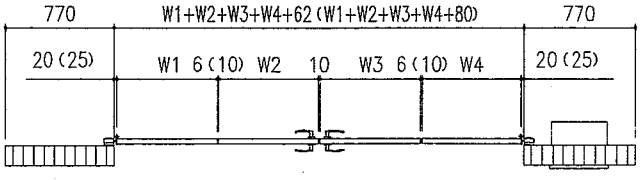

レンガタイル割付図

■ 独立タイプポスト付

（ポスト無の場合は 下から1段目，2段目の割り付けを交互に貼ってください。）

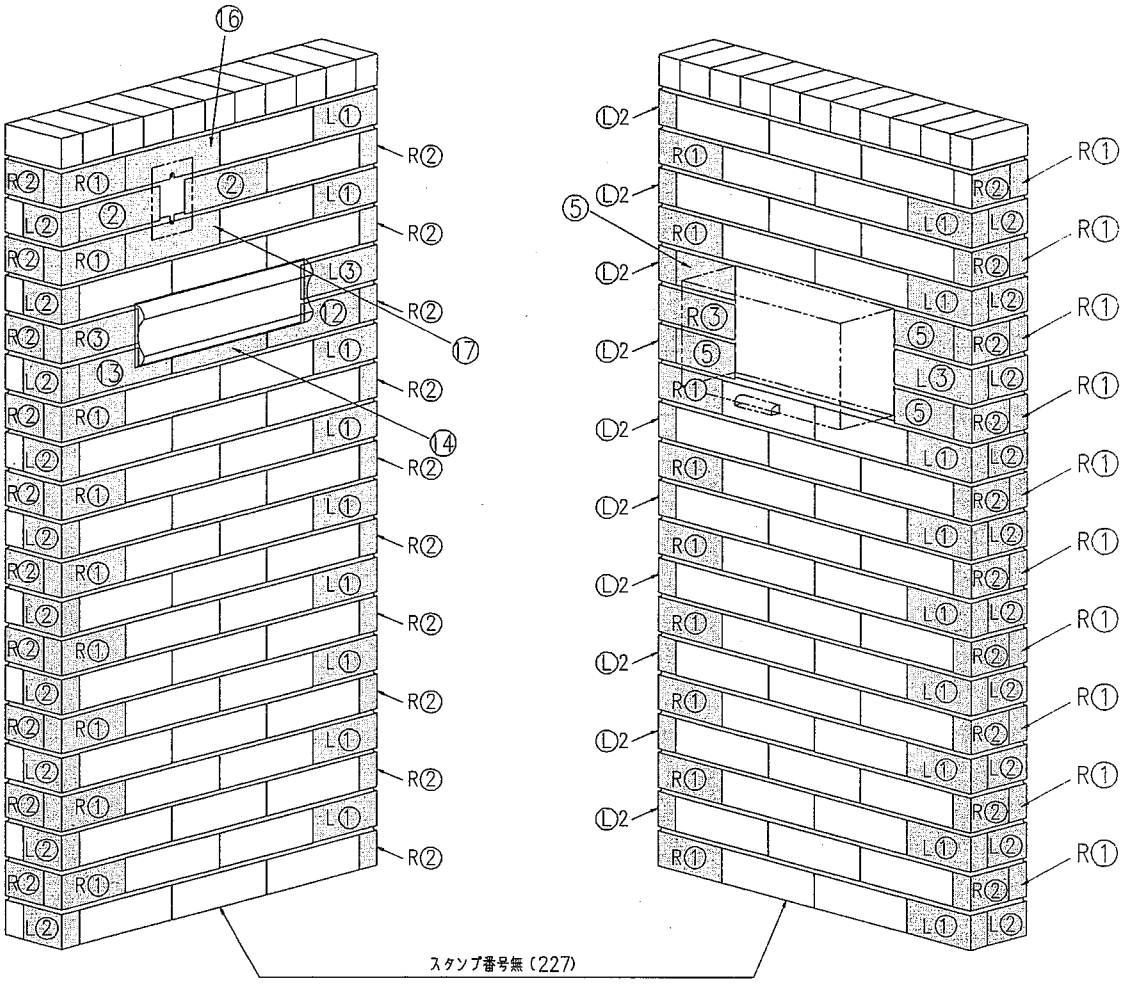

スタンプ番号	姿図	製品名称
無	227	レンガ二丁平 10枚、20枚 二丁平
R①	43 157	レンガ曲げA 2.9.10.20枚 右曲 出隅（右）
L①	157 43	レンガ曲げA 2.9.10.20枚 左曲 出隅（左）
R②	43 94	レンガ曲げB 2.10.20枚 右曲 出隅（右）
L②	94 43	レンガ曲げB 2.10.20枚 左曲 出隅（左）
②	198	レンガポスト インターホン用 二丁平
⑤	144.5	レンガポスト インターホン用 二丁平
R③	43 188	レンガポスト インターホン用 出隅（右）

スタンプ番号	姿図	製品名称
L③	188 43	レンガポスト インターホン用 出隅（左）
⑫	82.5 44 227	レンガポスト インターホン用 二丁平
⑬	82.5 44 227	レンガポスト インターホン用 二丁平
⑭	30 227	レンガポスト インターホン用 二丁平
⑯	10 227	レンガポスト インターホン用 二丁平
⑰	17 227	レンガポスト インターホン用 二丁平

レンガタイルは、各製品名称が印刷されたダンボール箱に梱包されています。

レンガタイルの裏側にスタンプ記号があります。二丁平（227）は、スタンプ記号がありません。

レンガタイル割付図

■ 門柱タイプポスト付　右

（ポスト無の場合は 下から1段目，2段目の割り付けを交互に貼ってください。）

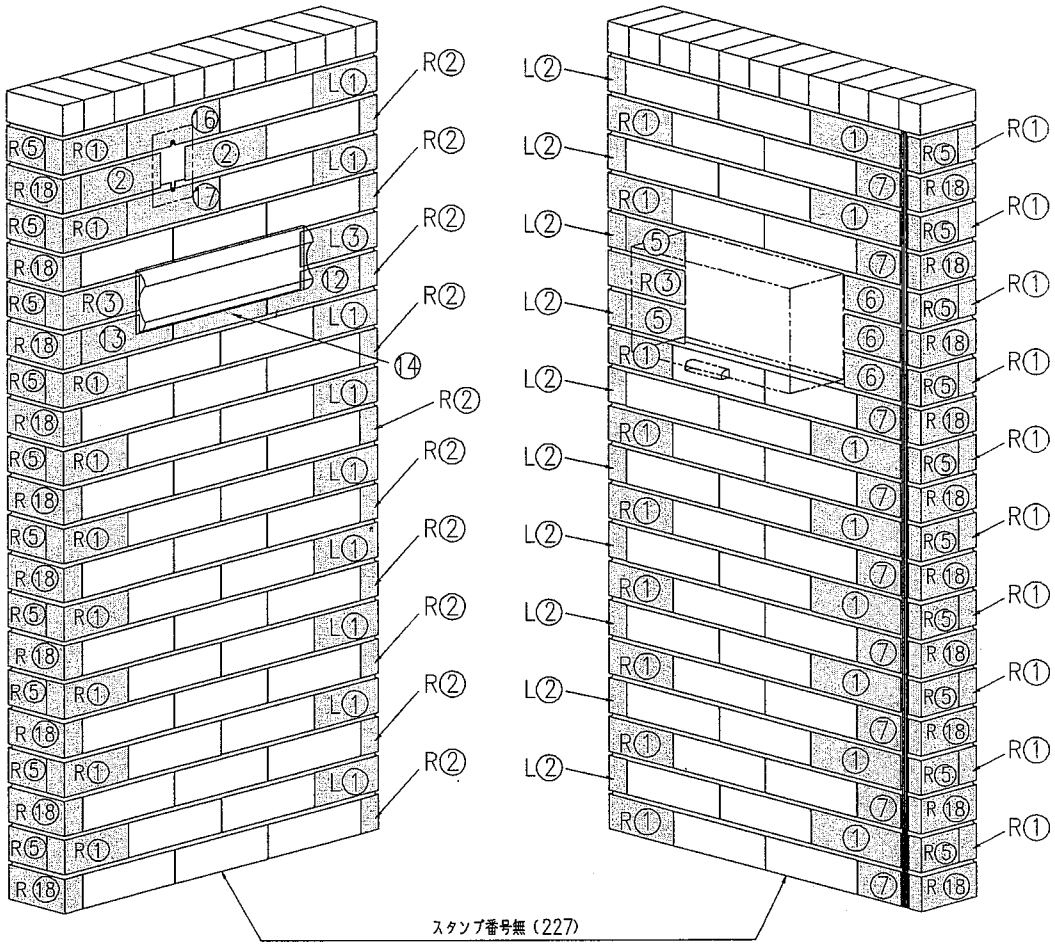

スタンプ番号	姿　図	製品名称
無	227	レンガ二丁平 10枚、20枚 二丁平
R ①	43 157	レンガ曲げA 2.9.10.20枚 右曲 出隅（右）
L ①	157 43	レンガ曲げA 2.9.10.20枚 左曲 出隅（左）
R ②	43 94	レンガ曲げB 2.10.20枚 右曲 出隅（右）
L ②	94 43	レンガ曲げB 2.10.20枚 左曲 出隅（左）
②	198	レンガポスト インターホン用 二丁平
⑤	144.5	レンガポスト インターホン用 二丁平
R ③	43 188	レンガポスト インターホン用 出隅（右）

スタンプ番号	姿　図	製品名称
L ③	188 43	レンガポスト インターホン用 出隅（左）
⑫	82.5 44 227	レンガポスト インターホン用 二丁平
⑬	82.5 44 227	レンガポスト インターホン用 二丁平
⑭	30 227	レンガポスト インターホン用 二丁平
⑯	10 227	レンガポスト インターホン用 二丁平
⑰	17 227	レンガポスト インターホン用 二丁平
①	221	レンガ門柱 出入隅用 二丁平
⑥	137.5	レンガ門柱 ポスト用 二丁平

スタンプ番号	姿　図	製品名称
⑦	107	レンガ門柱 （右）（左） 二丁平
R ⑤	31 94	レンガ門柱 （右） 出隅（右）
R ⑱	43 31 137	レンガ門柱 （右） ヒンジ（右）

レンガタイルは、各製品名称が印刷されたダンボール箱に梱包されています。

レンガタイルの裏側にスタンプ記号があります。
二丁平（227）は、スタンプ記号がありません。

レンガタイル割付図

■ 門柱タイプポスト付　左

（ポスト無の場合は 下から1段目，2段目の割り付けを交互に貼ってください。）

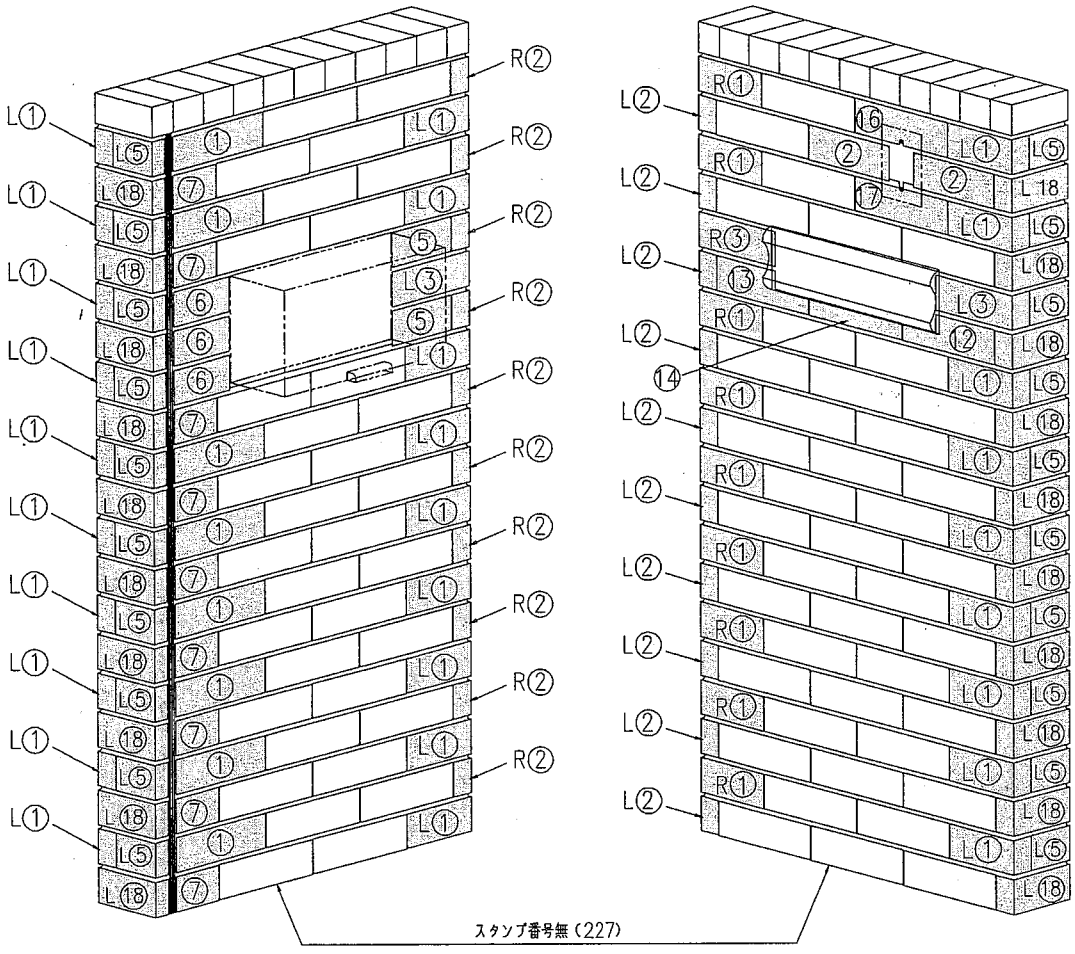

スタンプ番号	姿図	製品名称
無	227	レンガ二丁平 10枚、20枚 二丁平
R ①	43 157	レンガ曲げA 2.9.10.20枚 右曲 出隅（右）
L ①	157 43	レンガ曲げA 2.9.10.20枚 左曲 出隅（左）
R ②	43 94	レンガ曲げB 2.10.20枚 右曲 出隅（右）
L ②	94 43	レンガ曲げB 2.10.20枚 左曲 出隅（左）
②	198	レンガポスト インターホン用 二丁平
⑤	144.5	レンガポスト インターホン用 二丁平
R ③	43 188	レンガポスト インターホン用 出隅（右）

スタンプ番号	姿図	製品名称
L ③	188 43	レンガポスト インターホン用 出隅（左）
⑫	82.5 44 227	レンガポスト インターホン用 二丁平
⑬	82.5 44 227	レンガポスト インターホン用 二丁平
⑭	30 227	レンガポスト インターホン用 二丁平
⑯	10 227	レンガポスト インターホン用 二丁平
⑰	17 227	レンガポスト インターホン用 二丁平
①	221	レンガ門柱 出入隅用 二丁平
⑥	137.5	レンガ門柱 ポスト用 二丁平

スタンプ番号	姿図	製品名称
⑦	107	レンガ門柱 （右）（左） 二丁平
L ⑤	94 31	レンガ門柱 （左） 出隅（左）
L ⑱	43 137 31	レンガ門柱 （左） ヒンジ（左）

レンガタイルは、各製品名称が印刷された
ダンボール箱に梱包されています。

レンガタイルの裏側にスタンプ記号があります。
二丁平（227）は、スタンプ記号がありません。

レンガタイル割付図

■ 入隅 ポスト付 右

（ポスト無の場合は 下から1段目，2段目の割り付けを交互に貼ってください。）

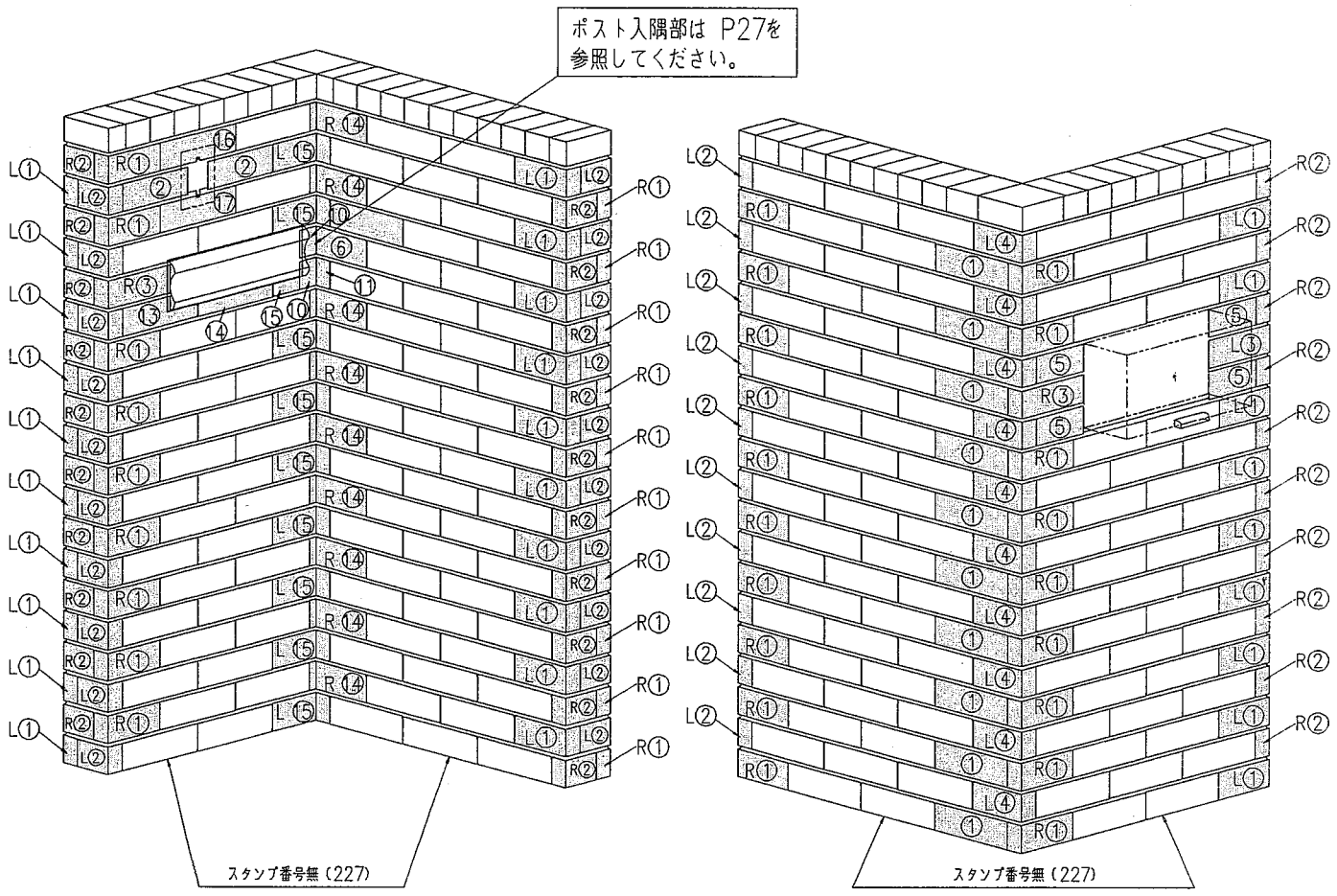

レンガタイルは、各製品名称が印刷された
ダンボール箱に梱包されています。

スタンプ番号	姿 図	製品名称
無	227	レンガ二丁平 10枚、20枚 二丁平
R ①	43 157	レンガ曲げA 2.9.10.20枚 右曲 出隅（右）
L ①	157 43	レンガ曲げA 2.9.10.20枚 左曲 出隅（左）
R ②	43 94	レンガ曲げB 2.10.20枚 右曲 出隅（右）
L ②	94 43	レンガ曲げB 2.10.20枚 左曲 出隅（左）
②	198	レンガポスト インターホン用 二丁平
⑤	144.5	レンガポスト インターホン用 二丁平
R ③	43 188	レンガポスト インターホン用 出隅（右）

スタンプ番号	姿 図	製品名称
L ③	188 43	レンガポスト インターホン用 出隅（左）
⑬	82.5 44 227	レンガポスト インターホン用 二丁平
⑭	30 227	レンガポスト インターホン用 二丁平
⑮	30 82.5	レンガ入隅 ポスト用 二丁平
⑯	10 227	レンガポスト インターホン用 二丁平
⑰	17 227	レンガポスト インターホン用 二丁平
①	221	レンガ門柱 出入隅用 二丁平
⑥	137.5	レンガ門柱 レンガ入隅 ポスト用 二丁平

スタンプ番号	姿 図	製品名称
⑩	51	レンガ入隅 ポスト用 二丁平
⑪	23	レンガ入隅 ポスト用 二丁平
L ④	149.5 43	レンガ入隅 右出隅左用 出隅（左）
R ⑭	145 38.5	レンガ入隅 右出隅左用 入隅（右）
L ⑮	31 192.5	レンガ入隅 右出隅左用 入隅（左）

レンガタイルの裏側にスタンプ記号があります。
二丁平（227）は、スタンプ記号がありません。

レンガタイル割付図

■ 入隅 ポスト付 左

ポスト無の場合は 下から1段目，2段目の割り付けを交互に貼ってください。

ポスト入隅部は P27を参照してください。

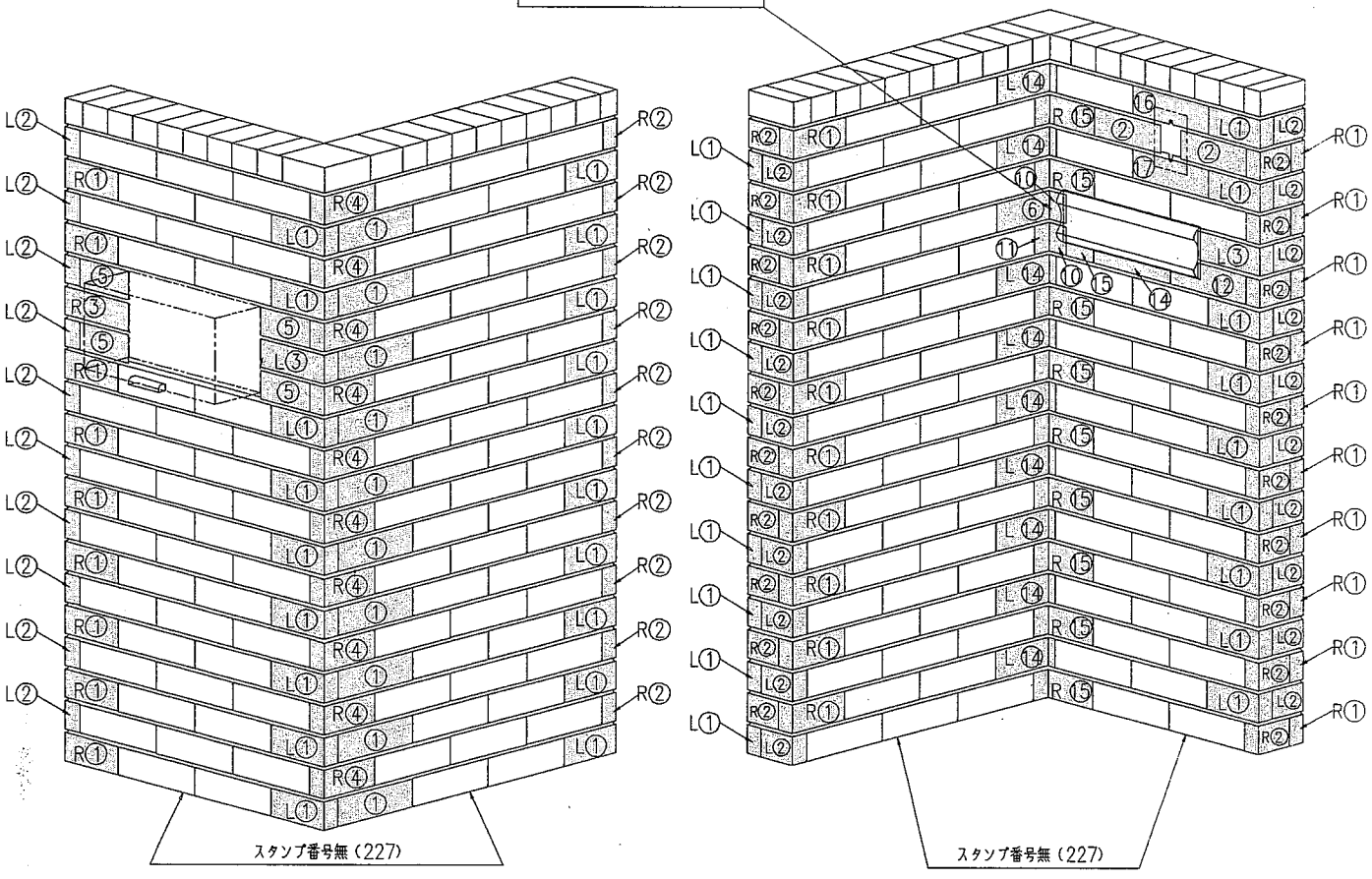

レンガタイルは、各製品名称が印刷された
ダンボール箱に梱包されています。

スタンプ番号	姿 図	製品名称
無	227	レンガ二丁平 10枚、20枚 二丁平
R ①	43 157	レンガ曲げA 2.9.10.20枚 右曲 出隅（右）
L ①	157 43	レンガ曲げA 2.9.10.20枚 左曲 出隅（左）
R ②	43 94	レンガ曲げB 2.10.20枚 右曲 出隅（右）
L ②	94 43	レンガ曲げB 2.10.20枚 左曲 出隅（左）
②	198	レンガポスト インターホン用 二丁平
⑤	144.5	レンガポスト インターホン用 二丁平
R ③	43 188	レンガポスト インターホン用 出隅（右）

スタンプ番号	姿 図	製品名称
L ③	188 43	レンガポスト インターホン用 出隅（左）
⑫	82.5 44 227	レンガポスト インターホン用 二丁平
⑭	30 227	レンガポスト インターホン用 二丁平
⑮	30 82.5	レンガ入隅 ポスト用 二丁平
⑯	10 227	レンガポスト インターホン用 二丁平
⑰	17 227	レンガポスト インターホン用 二丁平
①	221	レンガ門柱 出入隅用 二丁平
⑥	137.5	レンガ門柱 レンガ入隅 ポスト用 二丁平

スタンプ番号	姿 図	製品名称
⑩	51	レンガ入隅 ポスト用 二丁平
⑪	23	レンガ入隅 ポスト用 二丁平
R ④	43 149.5	レンガ入隅 左出隅右用 出隅（右）
L ⑭	38.5 145	レンガ入隅 左出隅右用 入隅（左）
R ⑮	152.5 31	レンガ入隅 左出隅右用 入隅（右）

レンガタイルの裏側にスタンプ記号があります。
二丁平（227）は、スタンプ記号がありません。

レンガタイル割付図

■ 出隅 ポスト付 右

（ポスト無の場合は 下から1段目，2段目の割り付けを交互に貼ってください。）

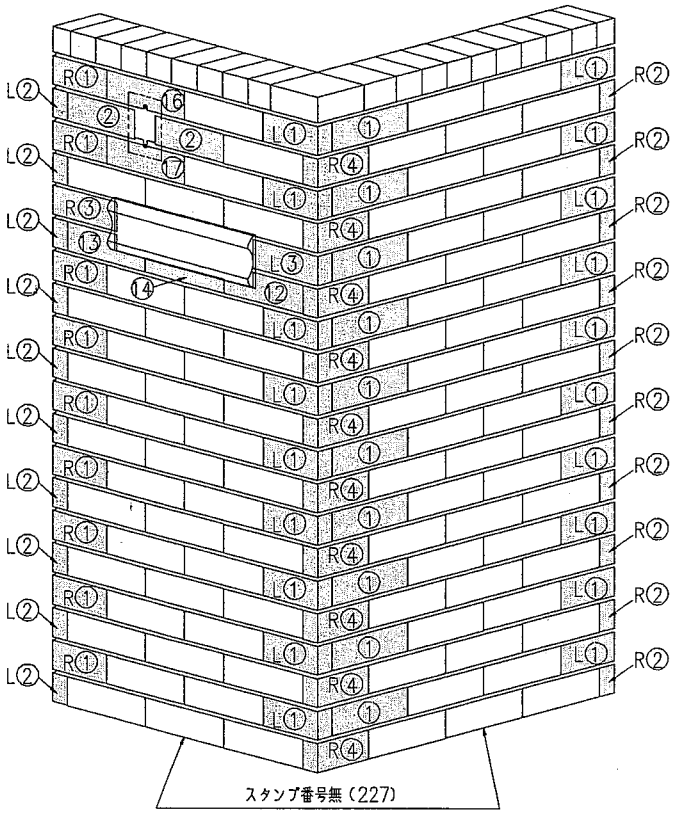

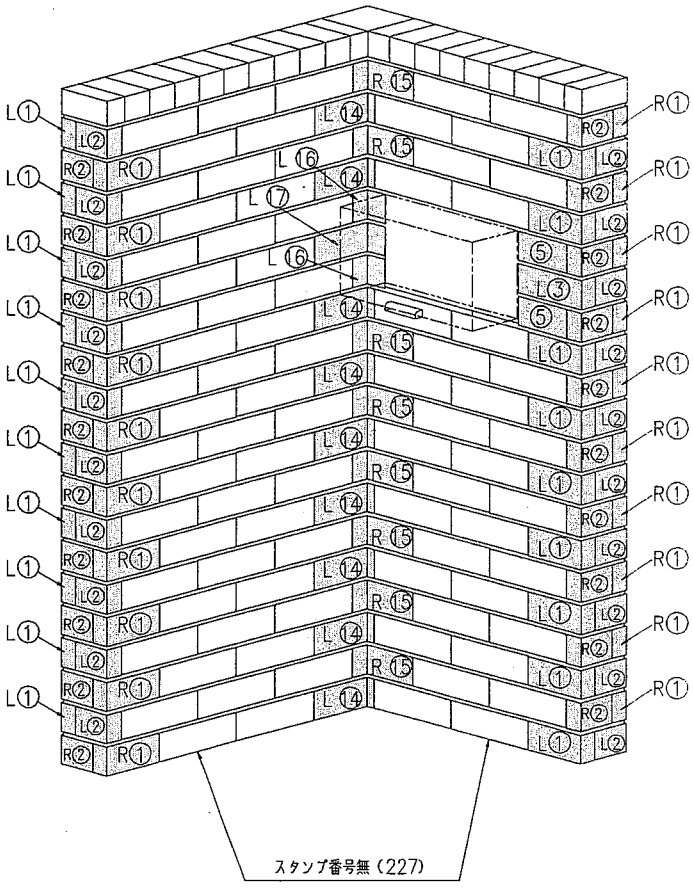

レンガタイルは、各製品名称が印刷された
ダンボール箱に梱包されています。

スタンプ番号	姿図	製品名称
無	227	レンガ二丁平 10枚、20枚 二丁平
R ①	43 157	レンガ曲げA 2.9.10.20枚 右曲 出隅（右）
L ①	157 43	レンガ曲げA 2.9.10.20枚 左曲 出隅（左）
R ②	43 94	レンガ曲げB 2.10.20枚 右曲 出隅（右）
L ②	94 43	レンガ曲げB 2.10.20枚 左曲 出隅（左）
②	198	レンガポスト インターホン用 二丁平
⑤	144.5	レンガポスト インターホン用 二丁平
R ③	43 188	レンガポスト インターホン用 出隅（右）

スタンプ番号	姿図	製品名称
L ③	188 43	レンガポスト インターホン用 出隅（左）
⑫	82.5 44 227	レンガポスト インターホン用 二丁平
⑬	82.5 44 227	レンガポスト インターホン用 二丁平
⑭	30 227	レンガポスト インターホン用 二丁平
⑯	10 227	レンガポスト インターホン用 二丁平
⑰	17 227	レンガポスト インターホン用 二丁平
①	221	レンガ門柱 出入隅用 二丁平
R ④	43 149.5	レンガ入隅 左出隅右用 出隅（右）

スタンプ番号	姿図	製品名称
L ⑭	38.5 145	レンガ入隅 左出隅右用 入隅（左）
R ⑮	152.5 31	レンガ入隅 左出隅右用 入隅（右）
L ⑯	60.5 31	レンガ出隅 ポスト右用 入隅（左）
L ⑰	60.5 145	レンガ出隅 ポスト右用 入隅（左）

レンガタイルの裏側にスタンプ記号があります。
二丁平（227）は、スタンプ記号がありません。

レンガタイル割付図

■ 出隅 ポスト付 左

（ポスト無の場合は 下から1段目，2段目の割り付けを交互に貼ってください。）

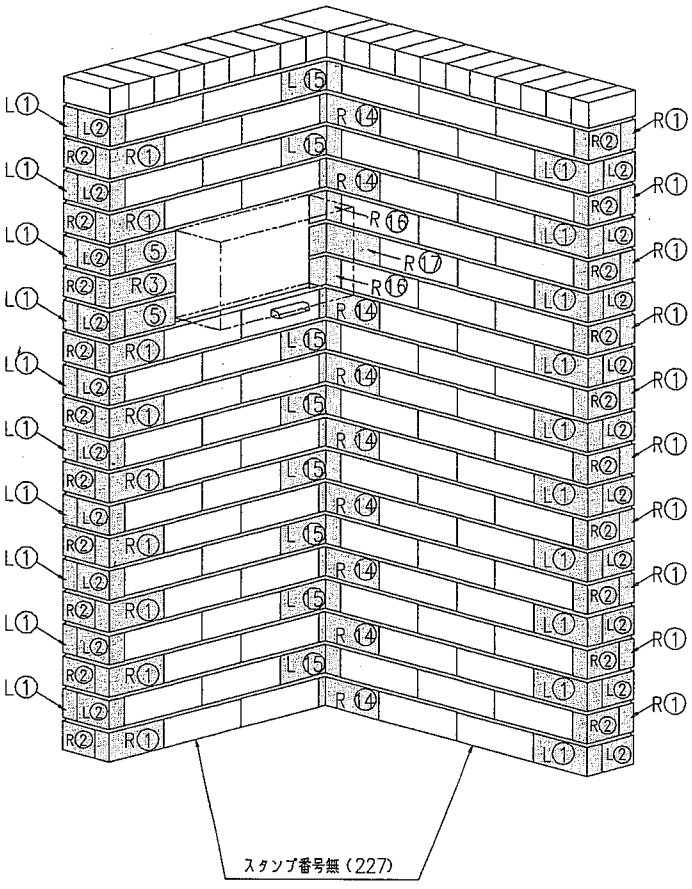

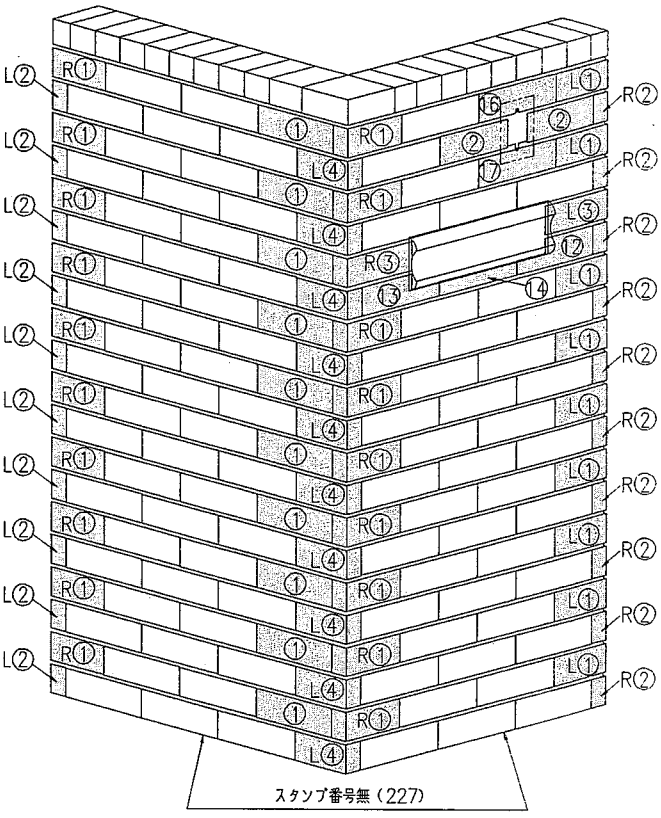

レンガタイルは、各製品名称が印刷された
ダンボール箱に梱包されています。

スタンプ番号	姿 図	製品名称
無	227	レンガ二丁平 10枚、20枚 二丁平
R ①	43 157	レンガ曲げA 2.9.10.20枚 右曲 出隅（右）
L ①	157 43	レンガ曲げA 2.9.10.20枚 左曲 出隅（左）
R ②	43 94	レンガ曲げB 2.10.20枚 右曲 出隅（右）
L ②	94 43	レンガ曲げB 2.10.20枚 左曲 出隅（左）
②	198	レンガポスト インターホン用 二丁平
⑤	144.5	レンガポスト インターホン用 二丁平
R ③	43 188	レンガポスト インターホン用 出隅（右）

スタンプ番号	姿 図	製品名称
L ③	188 43	レンガポスト インターホン用 出隅（左）
⑫	82.5 44 227	レンガポスト インターホン用 二丁平
⑬	82.5 44 227	レンガポスト インターホン用 二丁平
⑭	30 227	レンガポスト インターホン用 二丁平
⑯	10 227	レンガポスト インターホン用 二丁平
⑰	17 227	レンガポスト インターホン用 二丁平
①	221	レンガ門柱 出入隅用 二丁平
L ④	149.5 43	レンガ入隅 右出隅左用 出隅（左）

スタンプ番号	姿 図	製品名称
R ⑭	145 38.5	レンガ入隅 右出隅左用 入隅（右）
L ⑮	31 152.5	レンガ入隅 右出隅左用 入隅（左）
R ⑯	31 69.5	レンガ出隅 ポスト左用 入隅（右）
R ⑰	145 69.5	レンガ出隅 ポスト左用 入隅（右）

レンガタイルの裏側にスタンプ記号があります。
二丁平（227）は、スタンプ記号がありません。

レンガタイル割付図

■ 入隅 門柱 ポスト付 右

（ポスト無の場合は 下から1段目，2段目の割り付けを交互に貼ってください。）

ポスト入隅部は P27を参照してください。

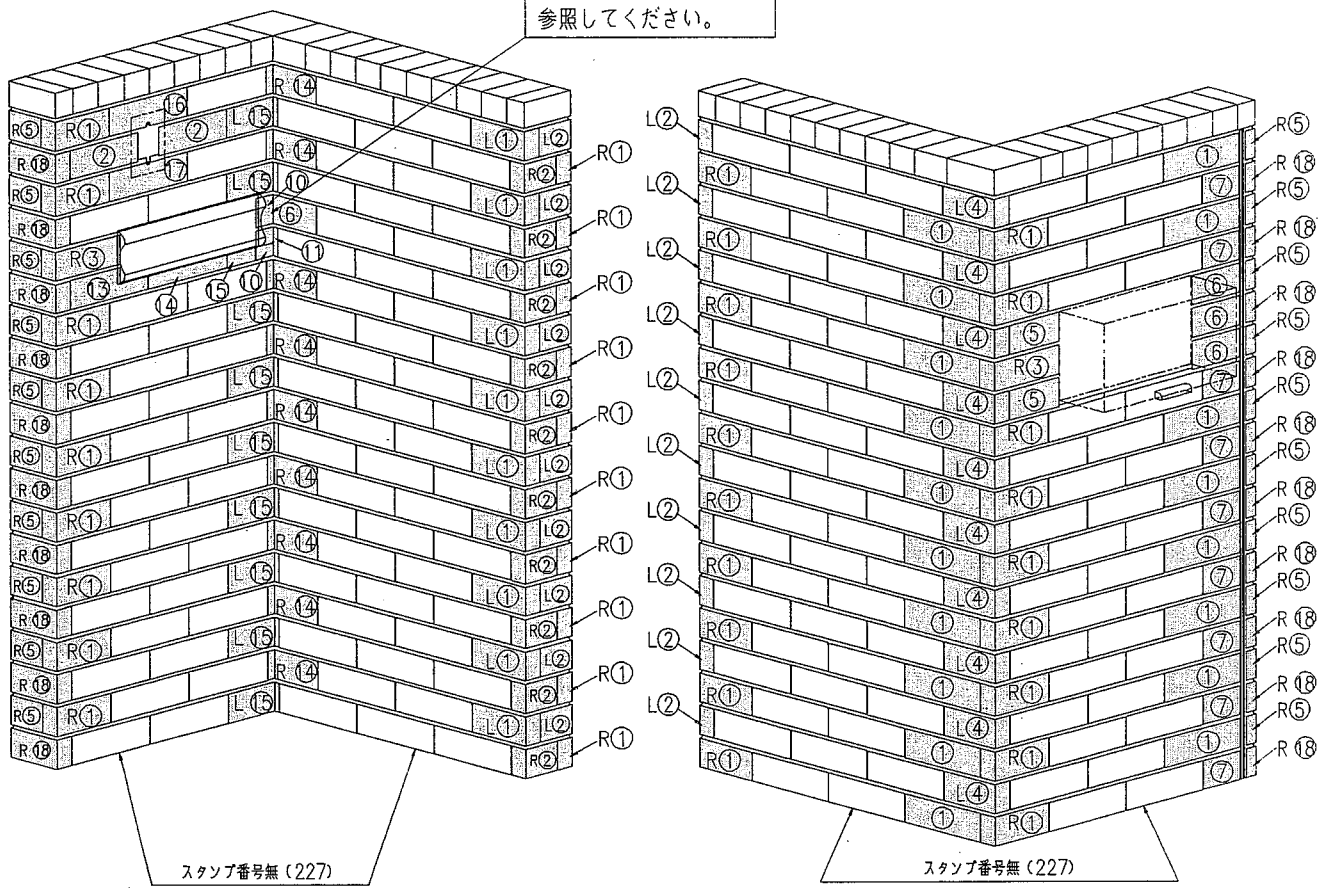

レンガタイルは、各製品名称が印刷されたダンボール箱に梱包されています。

スタンプ番号	姿 図	製品名称
無	227	レンガ二丁平 10枚、20枚 二丁平
R ①	43 157	レンガ曲げA 2.9.10.20枚 右曲 出隅（右）
L ①	157 43	レンガ曲げA 2.9.10.20枚 左曲 出隅（左）
R ②	43 94	レンガ曲げB 2.10.20枚 右曲 出隅（右）
L ②	94 43	レンガ曲げB 2.10.20枚 左曲 出隅（左）
②	198	レンガポスト インターホン用 二丁平
⑤	144.5	レンガポスト インターホン用 二丁平
R ③	43 188	レンガポスト インターホン用 出隅（右）

スタンプ番号	姿 図	製品名称
⑬	82.5 44 227	レンガポスト インターホン用 二丁平
⑭	30 227	レンガポスト インターホン用 二丁平
⑮	30 82.5	レンガ入隅 ポスト用 二丁平
⑯	10 227	レンガポスト インターホン用 二丁平
⑰	17 227	レンガポスト インターホン用 二丁平
①	221	レンガ門柱 出入隅用 二丁平
⑥	137.5	レンガ門柱 ポスト用 二丁平
⑦	107	レンガ門柱 （右）（左） 二丁平

スタンプ番号	姿 図	製品名称
⑩	51	レンガ入隅 ポスト用 二丁平
⑪	23	レンガ入隅 ポスト用 二丁平
L ④	149.5 43	レンガ入隅 右出隅左用 出隅（左）
R ⑤	31 94	レンガ門柱 （右） 出隅（右）
R ⑱	43 31 137	レンガ門柱 （右） ヒンジ（右）
R ⑭	145 38.5	レンガ入隅 右出隅左用 入隅（右）
L ⑮	31 152.5	レンガ入隅 右出隅左用 入隅（左）

レンガタイルの裏側にスタンプ記号があります。
二丁平（227）は、スタンプ記号がありません。

レンガタイル割付図

■ 入隅 門柱 ポスト付 左

ポスト無の場合は 下から1段目，2段目の割り付けを交互に貼ってください。

ポスト入隅部は P27を参照してください。

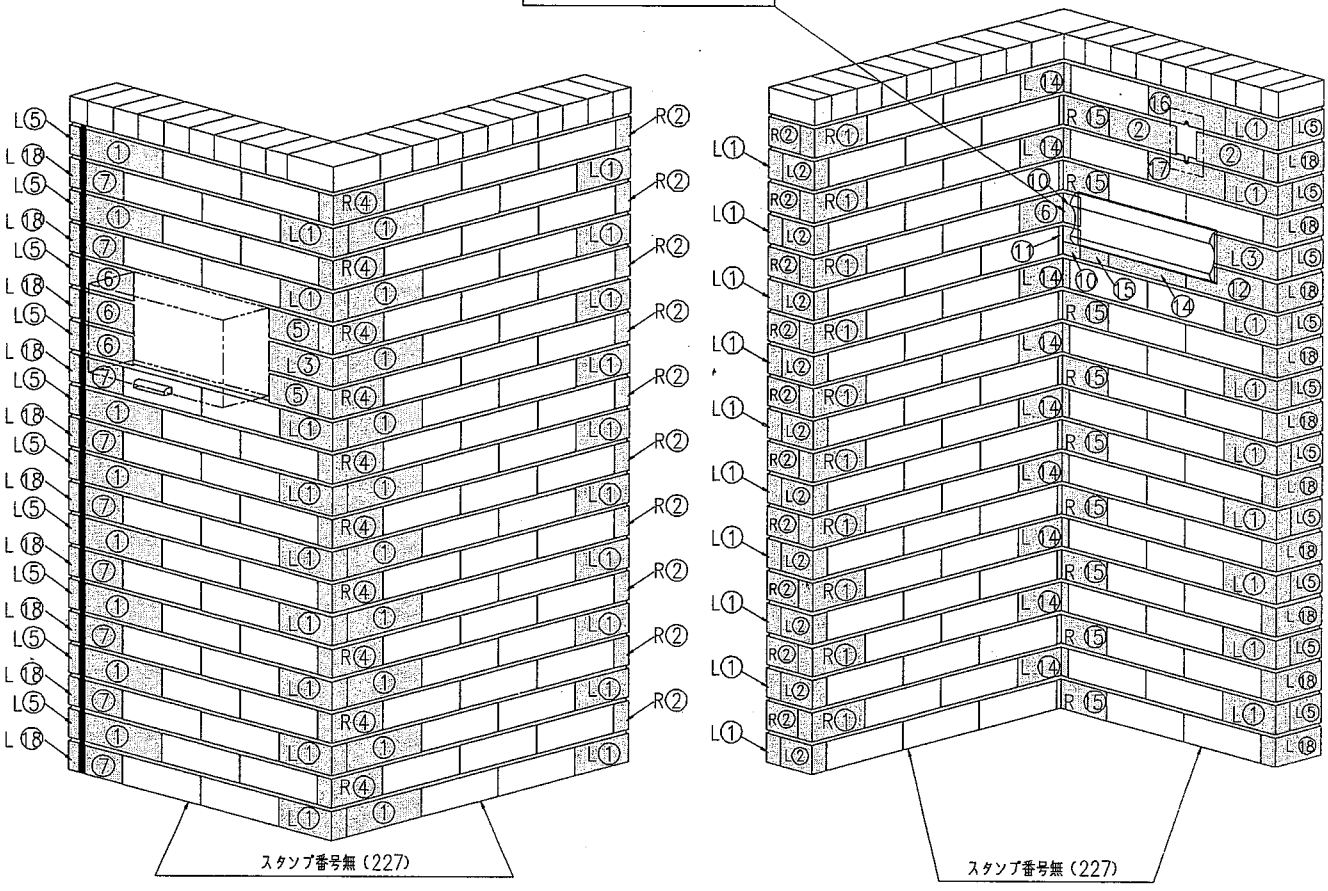

レンガタイルは、各製品名称が印刷された
ダンボール箱に梱包されています。

スタンプ番号	姿 図	製品名称
無	227	レンガ二丁平 10枚、20枚 二丁平
R ①	43 157	レンガ曲げA 2.9.10.20枚 右曲 出隅（右）
L ①	157 43	レンガ曲げA 2.9.10.20枚 左曲 出隅（左）
R ②	43 94	レンガ曲げB 2.10.20枚 右曲 出隅（右）
L ②	94 43	レンガ曲げB 2.10.20枚 左曲 出隅（左）
②	198	レンガポスト インターホン用 二丁平
⑤	144.5	レンガポスト インターホン用 二丁平
L ③	188 43	レンガポスト インターホン用 出隅（左）

スタンプ番号	姿 図	製品名称
⑫	82.5 44 227	レンガポスト インターホン用 二丁平
⑭	50 227	レンガポスト インターホン用 二丁平
⑮	50 82.5	レンガ入隅 ポスト用 二丁平
⑯	10 227	レンガポスト インターホン用 二丁平
⑰	17 227	レンガポスト インターホン用 二丁平
①	221	レンガ門柱 出入隅用 二丁平
⑥	137.5	レンガ門柱 ポスト用 二丁平
⑦	107	レンガ門柱 （右）（左） 二丁平

スタンプ番号	姿 図	製品名称
⑩	51	レンガ入隅 ポスト用 二丁平
⑪	23	レンガ入隅 ポスト用 二丁平
R ④	43 149.5	レンガ入隅 左出隅右用 出隅（右）
L ⑤	94 31	レンガ門柱 （左） 出隅（左）
L ⑱	43 137 31	レンガ門柱 （左） ヒンジ（左）
L ⑭	38.5 145	レンガ入隅 左出隅右用 入隅（左）
R ⑮	152.5 31	レンガ入隅 左出隅右用 入隅（右）

レンガタイルの裏側にスタンプ記号があります。
二丁平（227）は、スタンプ記号がありません。

レンガタイル割付図

■ 出隅 門柱 ポスト付 右

（ポスト無の場合は 下から1段目，2段目の割り付けを交互に貼ってください。）

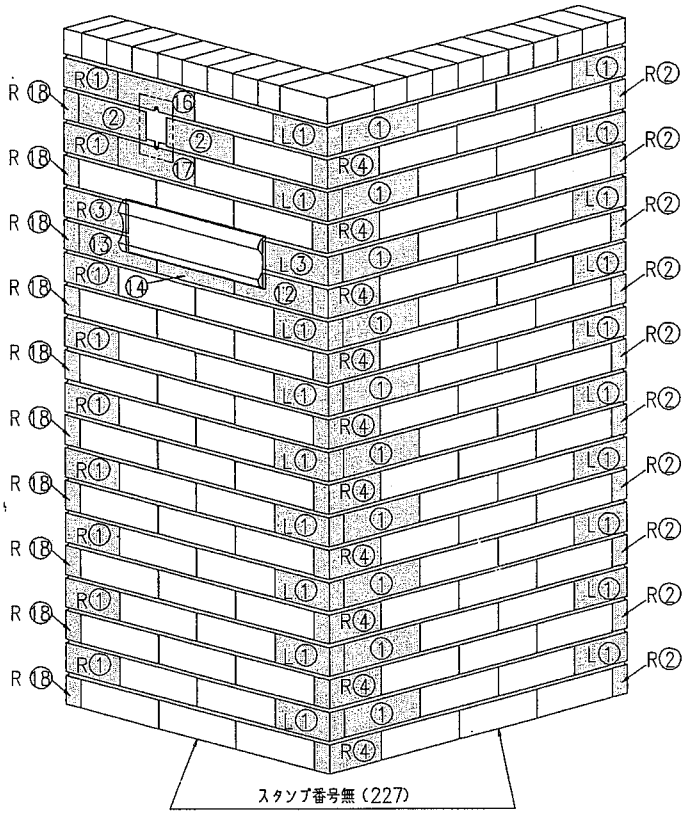

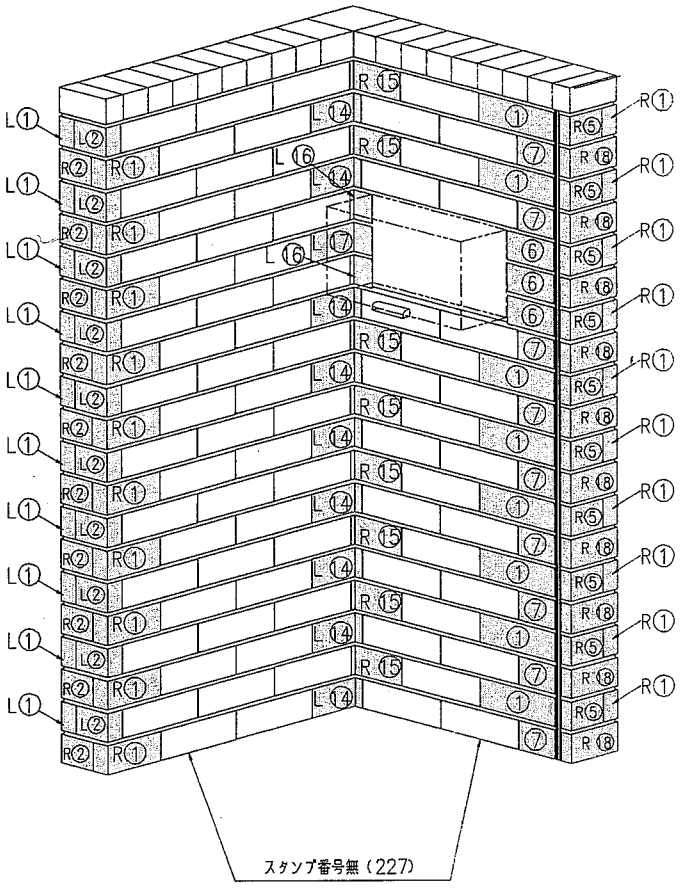

レンガタイルは、各製品名称が印刷された
ダンボール箱に梱包されています。

スタンプ番号	姿 図	製品名称
無	227	レンガ二丁平 10枚、20枚 二丁平
R ①	43 157	レンガ曲げA 2.9.10.20枚 右曲 出隅（右）
L ①	157 43	レンガ曲げA 2.9.10.20枚 左曲 出隅（左）
R ②	43 94	レンガ曲げB 2.10.20枚 右曲 出隅（右）
L ②	94 43	レンガ曲げB 2.10.20枚 左曲 出隅（左）
②	198	レンガポスト インターホン用 二丁平
R ③	43 188	レンガポスト インターホン用 出隅（右）
L ③	188 43	レンガポスト インターホン用 出隅（左）

スタンプ番号	姿 図	製品名称
⑫	82.5 44 227	レンガポスト インターホン用 二丁平
⑬	82.5 44 227	レンガポスト インターホン用 二丁平
⑭	30 227	レンガポスト インターホン用 二丁平
⑯	10 227	レンガポスト インターホン用 二丁平
⑰	17 227	レンガポスト インターホン用 二丁平
①	221	レンガ門柱 出入隅用 二丁平
⑥	137.5	レンガ門柱 ポスト用 二丁平
⑦	107	レンガ門柱 （右）（左） 二丁平

スタンプ番号	姿 図	製品名称
R ④	43 149.5	レンガ入隅 左出隅右用 出隅（右）
R ⑤	31 94	レンガ門柱 （右） 出隅（右）
R ⑱	43 31 137	レンガ門柱 （右） ヒンジ（右）
L ⑭	38.5 145	レンガ入隅 左出隅右用 入隅（左）
R ⑮	152.5 31	レンガ入隅 左出隅右用 入隅（右）
L ⑯	69.5 31	レンガ出隅 ポスト右用 入隅（左）
L ⑰	69.5 145	レンガ出隅 ポスト右用 入隅（左）

レンガタイルの裏側にスタンプ記号があります。
二丁平（227）は、スタンプ記号がありません。

レンガタイル割付図

■ 出隅 門柱 ポスト付 左

（ポスト無の場合は 下から1段目，2段目の割り付けを交互に貼ってください。）

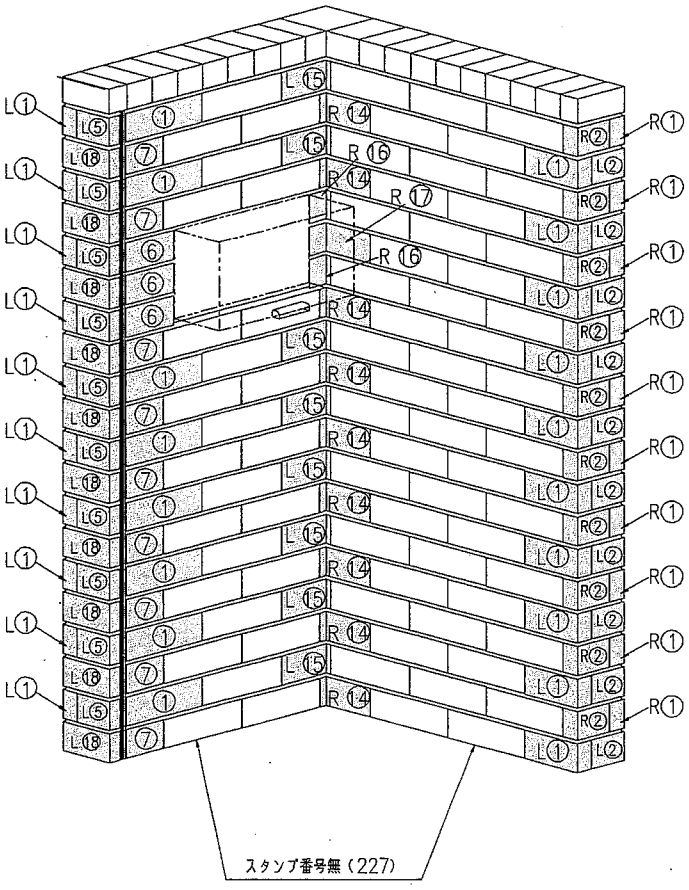

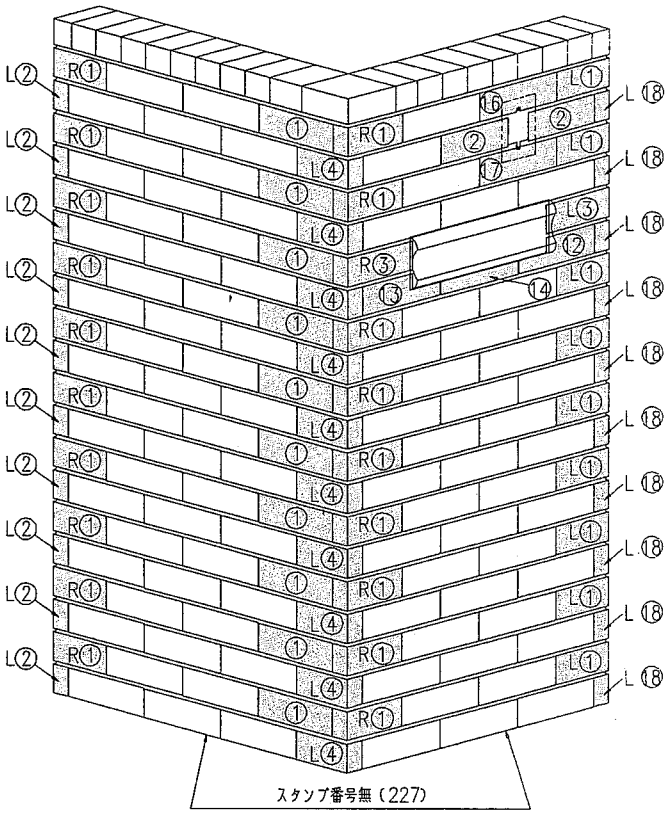

レンガタイルは、各製品名称が印刷された
ダンボール箱に梱包されています。

スタンプ番号	姿図	製品名称
無	227	レンガ二丁平 10枚、20枚 二丁平
R①	43 157	レンガ曲げA 2.9.10.20枚 右曲 出隅（右）
L①	157 43	レンガ曲げA 2.9.10.20枚 左曲 出隅（左）
R②	43 94	レンガ曲げB 2.10.20枚 右曲 出隅（右）
L②	94 43	レンガ曲げB 2.10.20枚 左曲 出隅（左）
②	198	レンガポスト インターホン用 二丁平
R③	43 188	レンガポスト インターホン用 出隅（右）
L③	188 43	レンガポスト インターホン用 出隅（左）

スタンプ番号	姿図	製品名称
⑫	82.5 44 227	レンガポスト インターホン用 二丁平
⑬	82.5 44 227	レンガポスト インターホン用 二丁平
⑭	30 227	レンガポスト インターホン用 二丁平
⑯	10 227	レンガポスト インターホン用 二丁平
⑰	17 227	レンガポスト インターホン用 二丁平
①	221	レンガ門柱 出入隅用 二丁平
⑥	137.5	レンガ門柱 ポスト用 二丁平
⑦	107	レンガ門柱 （右）（左） 二丁平

スタンプ番号	姿図	製品名称
L④	149.5 43	レンガ入隅 右出隅左用 出隅（左）
L⑤	94 31	レンガ門柱 （左） 出隅（左）
L⑱	43 137 31	レンガ門柱 （左） ヒンジ（左）
R⑭	145 38.5	レンガ入隅 右出隅左用 入隅（右）
L⑮	31 152.5	レンガ入隅 右出隅左用 入隅（左）
R⑯	31 69.5	レンガ出隅 ポスト左用 入隅（右）
R⑰	145 69.5	レンガ出隅 ポスト左用 入隅（右）

レンガタイルの裏側にスタンプ記号があります。
二丁平（227）は、スタンプ記号がありません。

■ 施工手順

1．基礎の施工

①照明及びインターホンを取り付けるタイプは配線はあらかじめGLより1.7m以上立上げておいてください。

(埋設管は本体にセットされています。)

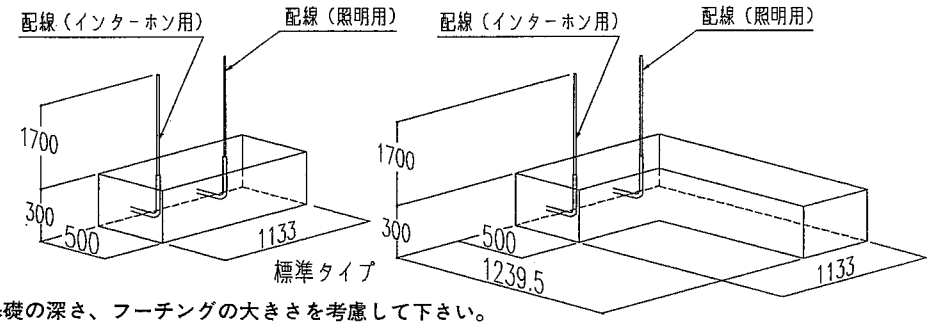

注意 1.地盤が軟弱な場合は、基礎の深さ、フーチングの大きさを考慮して下さい。
2.柱基礎には必ず「割りぐり石」を敷き十分つき固めて下さい。

2．本体の設置

①施工した基礎に本体を設置してください。

注1.柱コーナー部のタイル掛けフィンはとがっていて、手などを切る恐れがあります。
建て込みが終るまでコーナーダンボールを絶対に取らないでください。

注2.コンクリート打ちはレンガタイルを下から2段取付けてから施工してください。
（レンガタイルの貼り付けを参照してください。P.24）

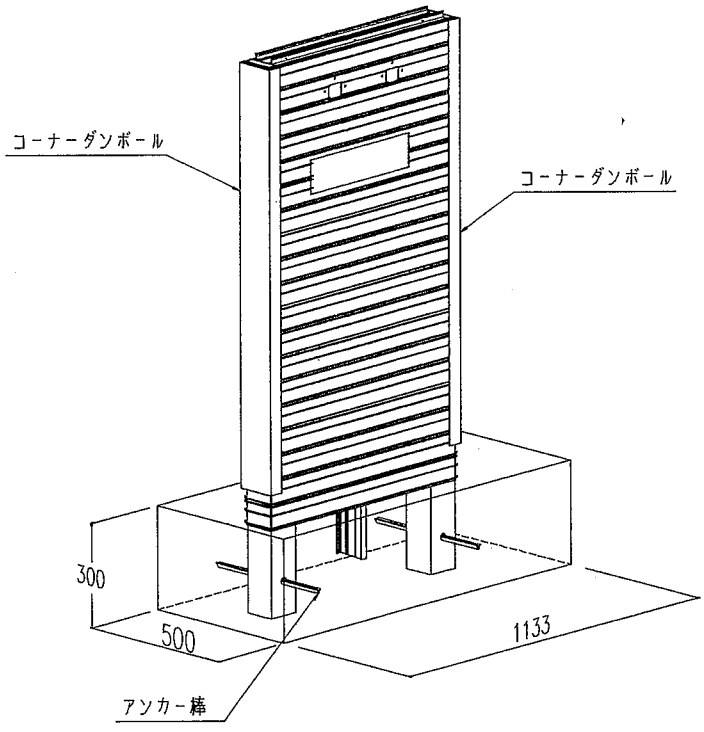

■ 門柱アタッチメントを使用する場合

①インターロッキングと組合せる場合で、埋め込みが十分とれない時は、門柱アタッチメントを取付けてください。

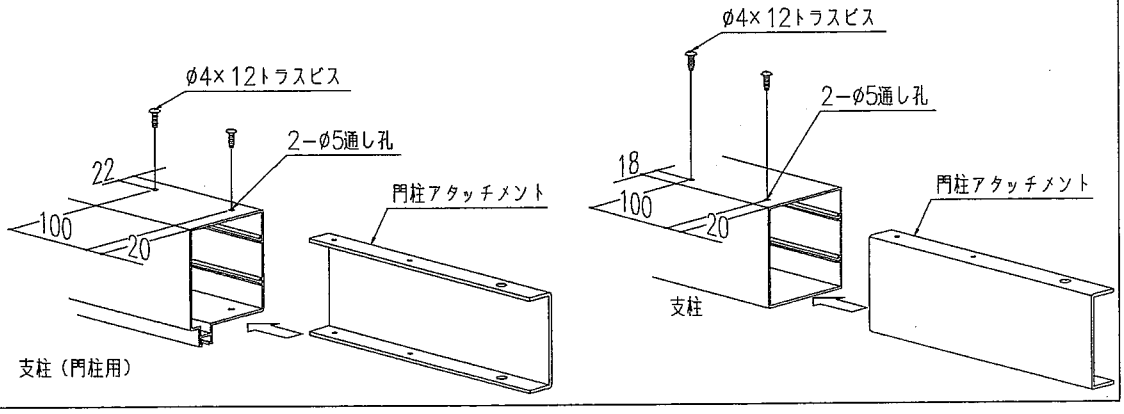

3．ポストの取付（ポスト無しタイプで照明のみ取り付ける場合は笠木受中央部の孔に配線コードを出してください。）

①あらかじめ取付いているポスト押え材を取りはずしてください。
②AP下地のポスト開口部にポスト気密材を貼ってください。
③ポスト本体をポスト受材に当てつけてポスト押え材で固定してください。

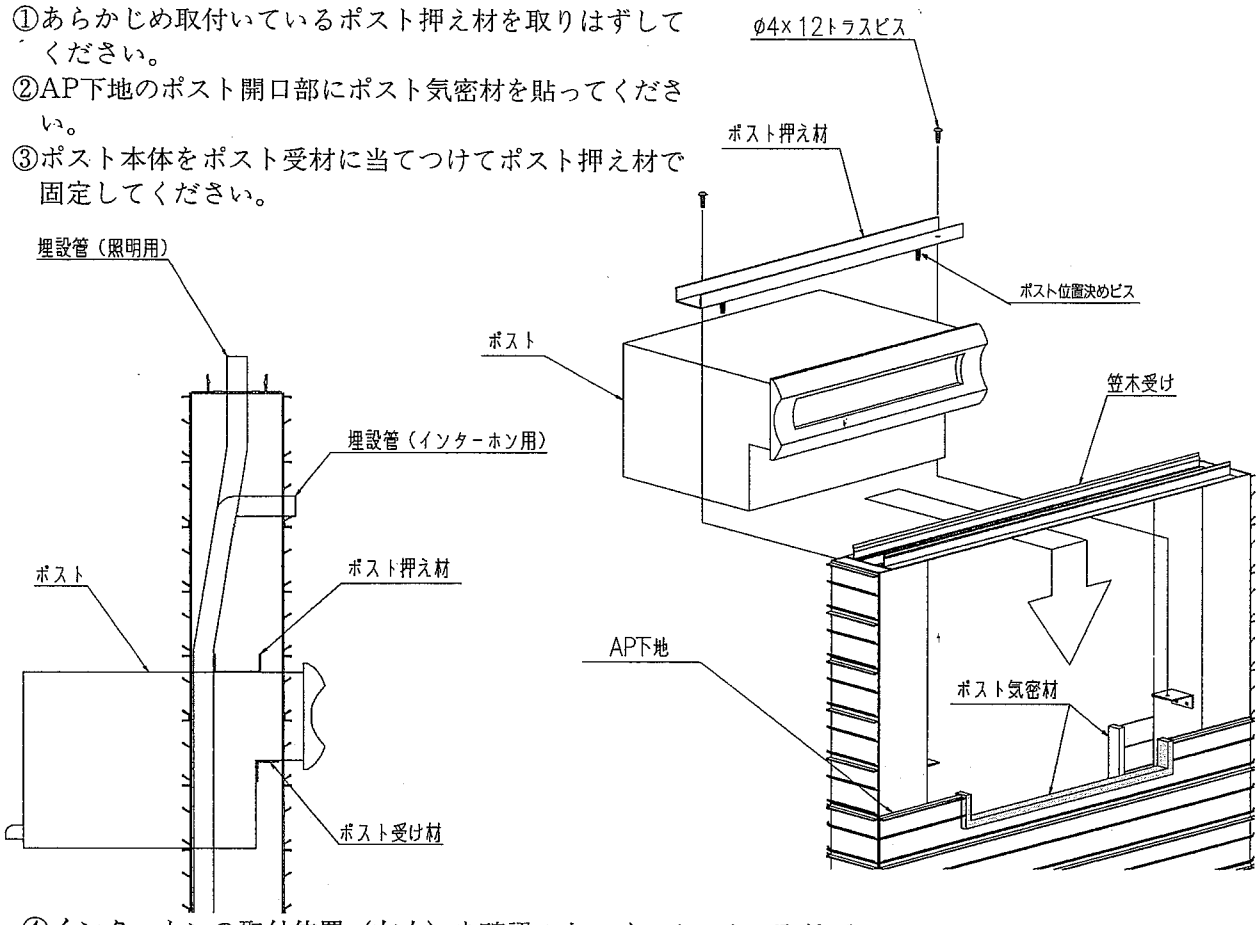

④インターホンの取付位置（左右）を確認の上、インターホン取付ブラケットをAP下地に取付けてください。
⑤埋設管を本体に通してください。(笠木受けおよびインターホン取付ブラケットより出すようにしてください。)
⑥AP下地をφ4×13セルフドリリングビスで取り付けてください。

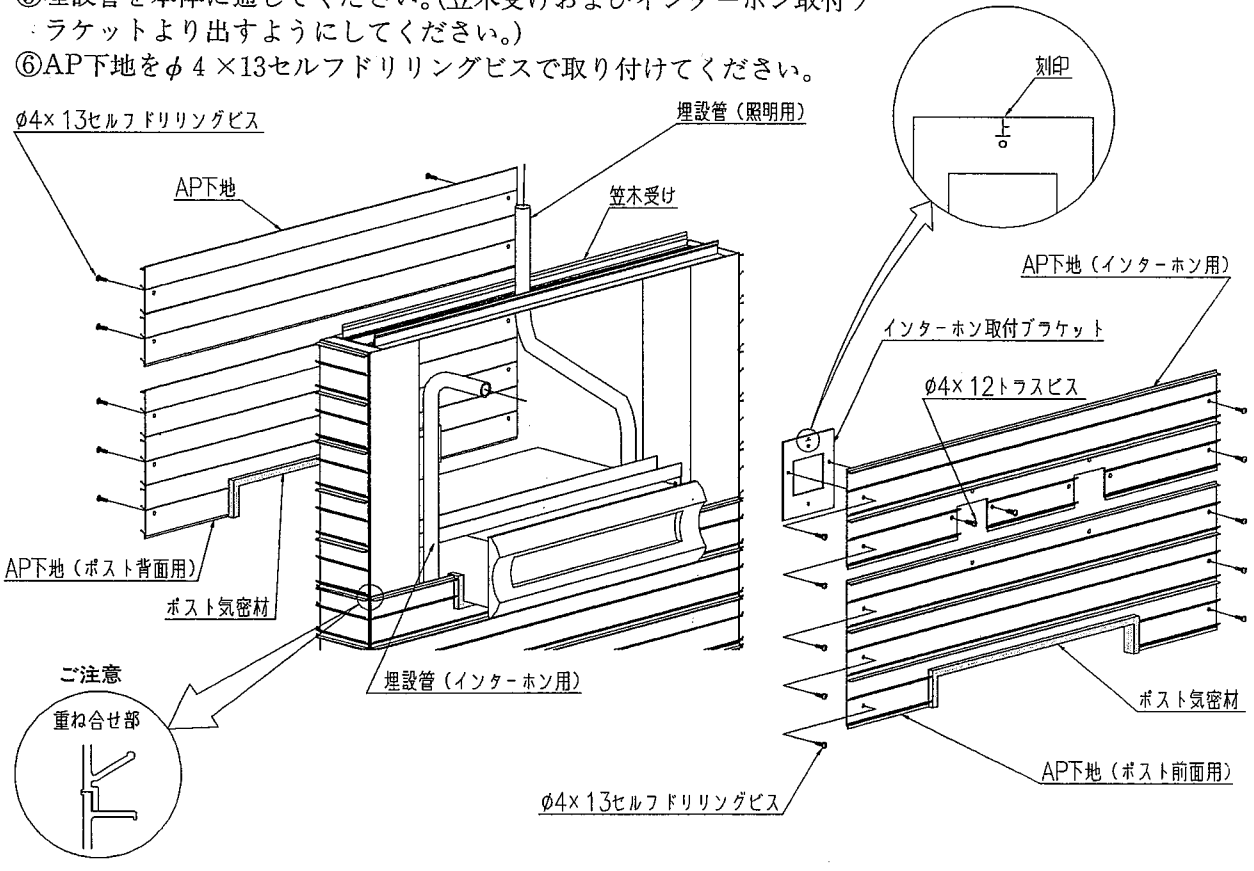

4．レンガタイルの貼り付け及び固定

①レンガタイルは下から割付け図Ｐ11～Ｐ21を参照して貼ってください。
（上から貼るとステンレスクリップで固定できません。）
②レンガタイルは出隅部から貼ってください。
③レンガタイルを下から２段程度仮り置きして割付を確認してください。

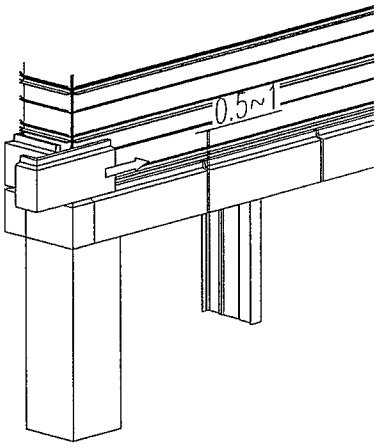

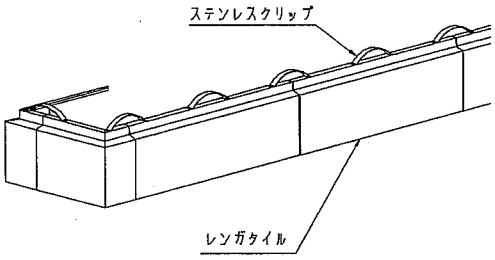

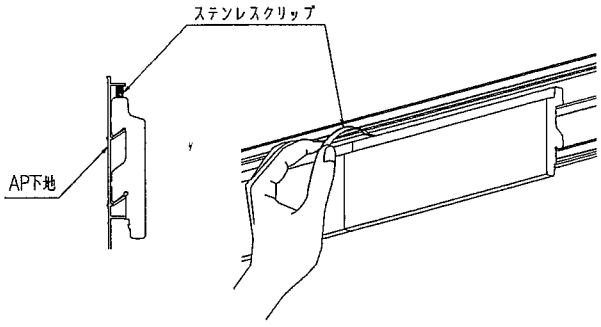

④レンガタイルの固定はAP下地の間にステンレスクリップをはめこんでください。
⑤ステンレスクリップはレンガタイルの目地及び中央の３ヶ所にはめ込んでください。

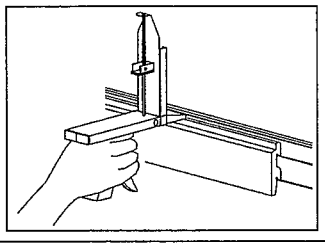

※ 別売のクリップガンの使用により作業が簡便に行えます。

5．本体の固定

①納り寸法及び垂直・水平を確認しコンクリートを打ってください。

ご注意

門柱タイプでは、10ページの基礎寸法施工図を参照し、門扉サイズ（W寸法）に応じた両門袖間の寸法を再度確認後、コンクリートを打ってください。

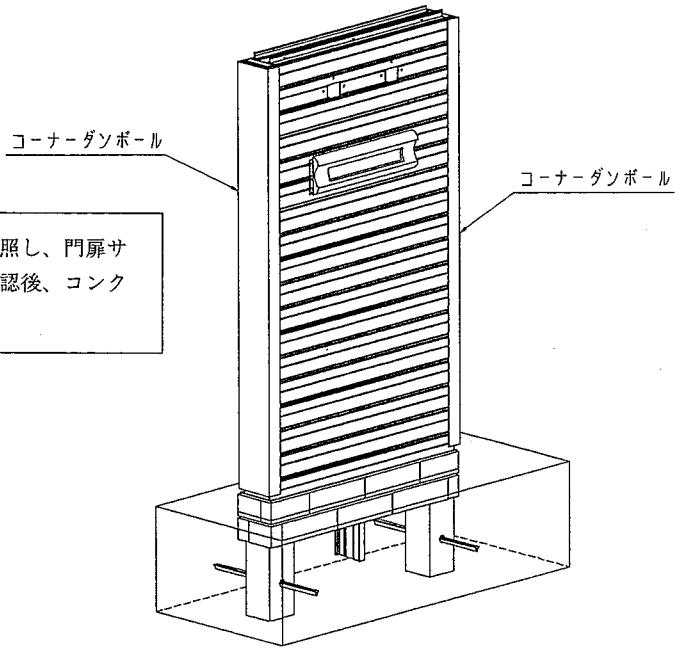

6．ポスト部のレンガタイルの固定（ポスト付の場合）

①ポスト部のレンガタイルは接着剤を
十分に塗布して取付けてください。

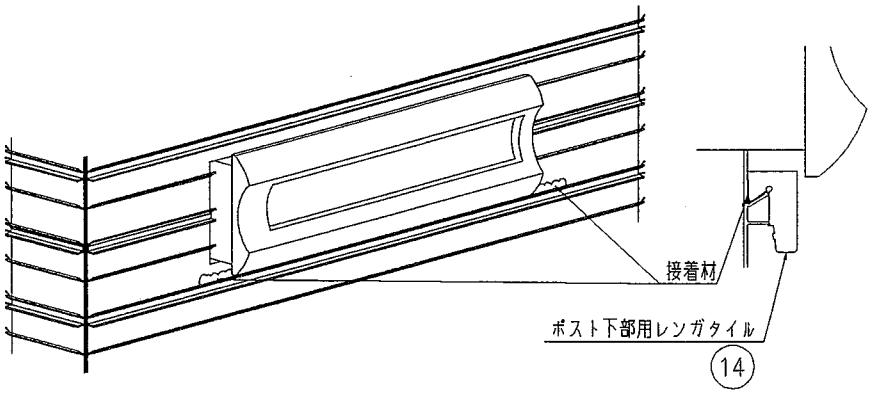

7．出入隅伏図（出入隅タイプの場合）

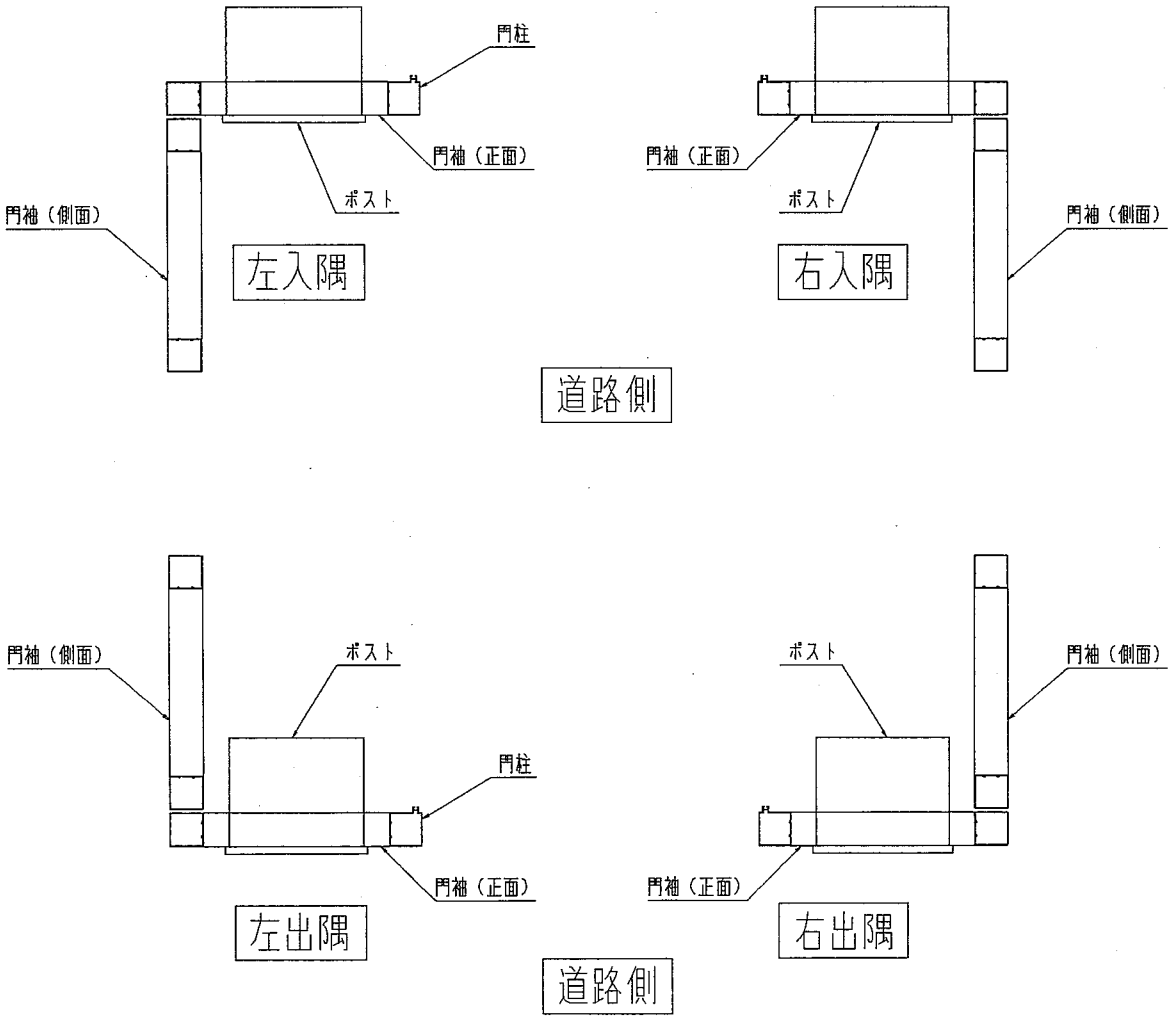

8．L型の連結（出入隅タイプの場合）

①門袖（側面）A部のAP下地を取りはずしてください。
②連結部の笠木受けを取付けているビスを取りはずしてください。
③門袖（正面）の笠木受けのフィンを65㎜切落としてください。

本図は右入隅を示す

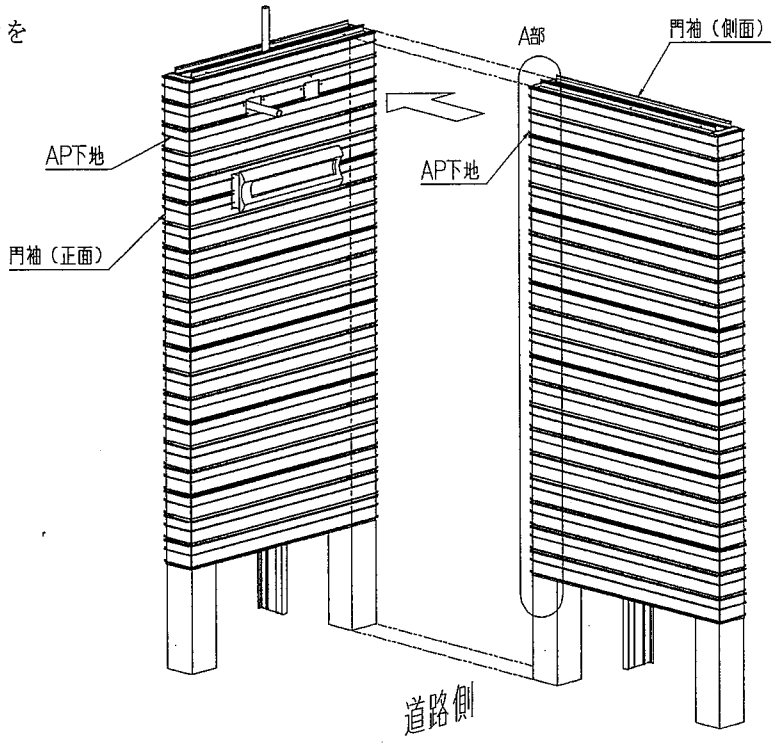

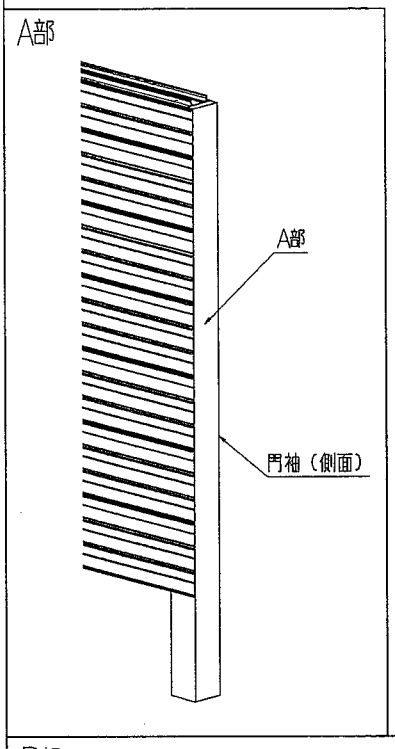

④取りはずしたビスでコーナー金具（上）を取り付けてください。
⑤コーナー金具（下）で柱を連結してください。

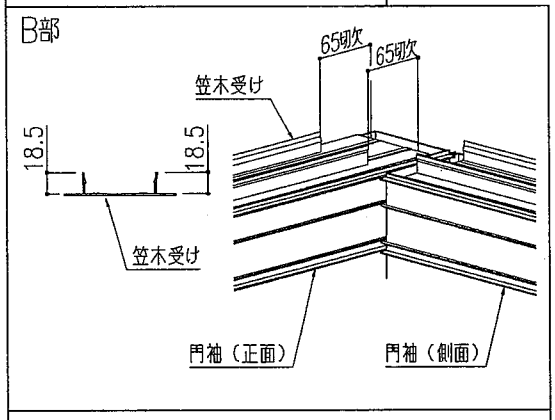

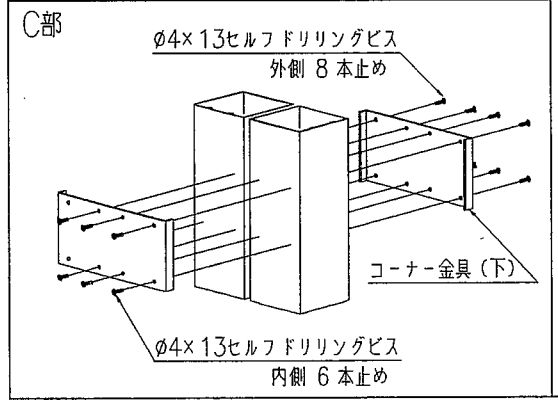

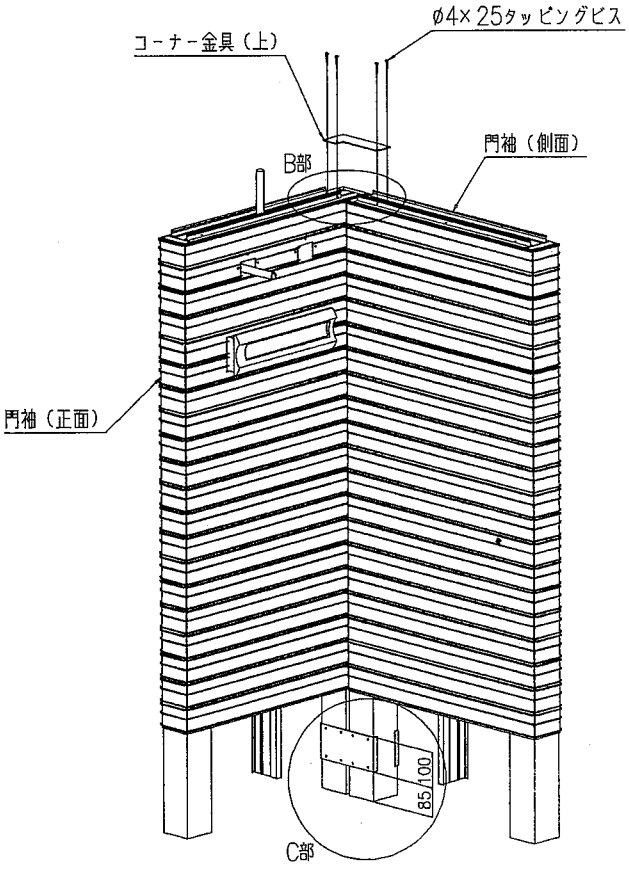

9．レンガタイルの貼り付け（入隅ポストタイプの場合）

①入隅ポスト部のレンガタイル（スタンプ記号⑩⑪⑭⑮）は矢印の番号の順序で接着してください。
（順序を間違うとレンガタイルが付かなくなります。）
注．AP下地に接着剤を十分塗布してください。

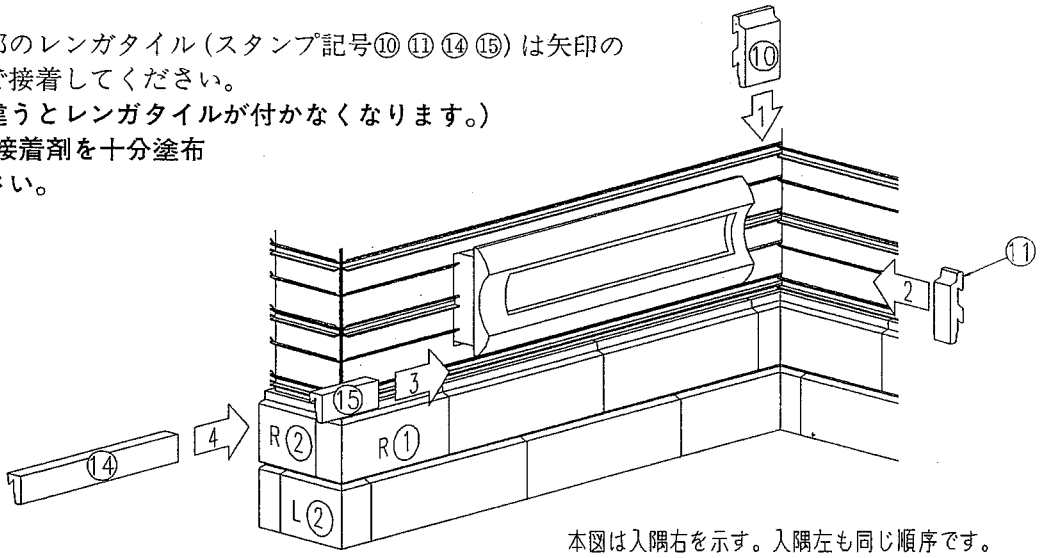

本図は入隅右を示す。入隅左も同じ順序です。

10．ヒンジ台座の取付（門柱タイプの場合）

①笠木を取付ける前にヒンジ台座を柱上部よりスライドさせてヒンジピッチの設定をしてください。
②ヒンジ台座は左右の向きがあります。
必ず矢印を門扉側にくるように取付けてください。
注．ヒンジ取付けは別売部品の取説を参照してください。

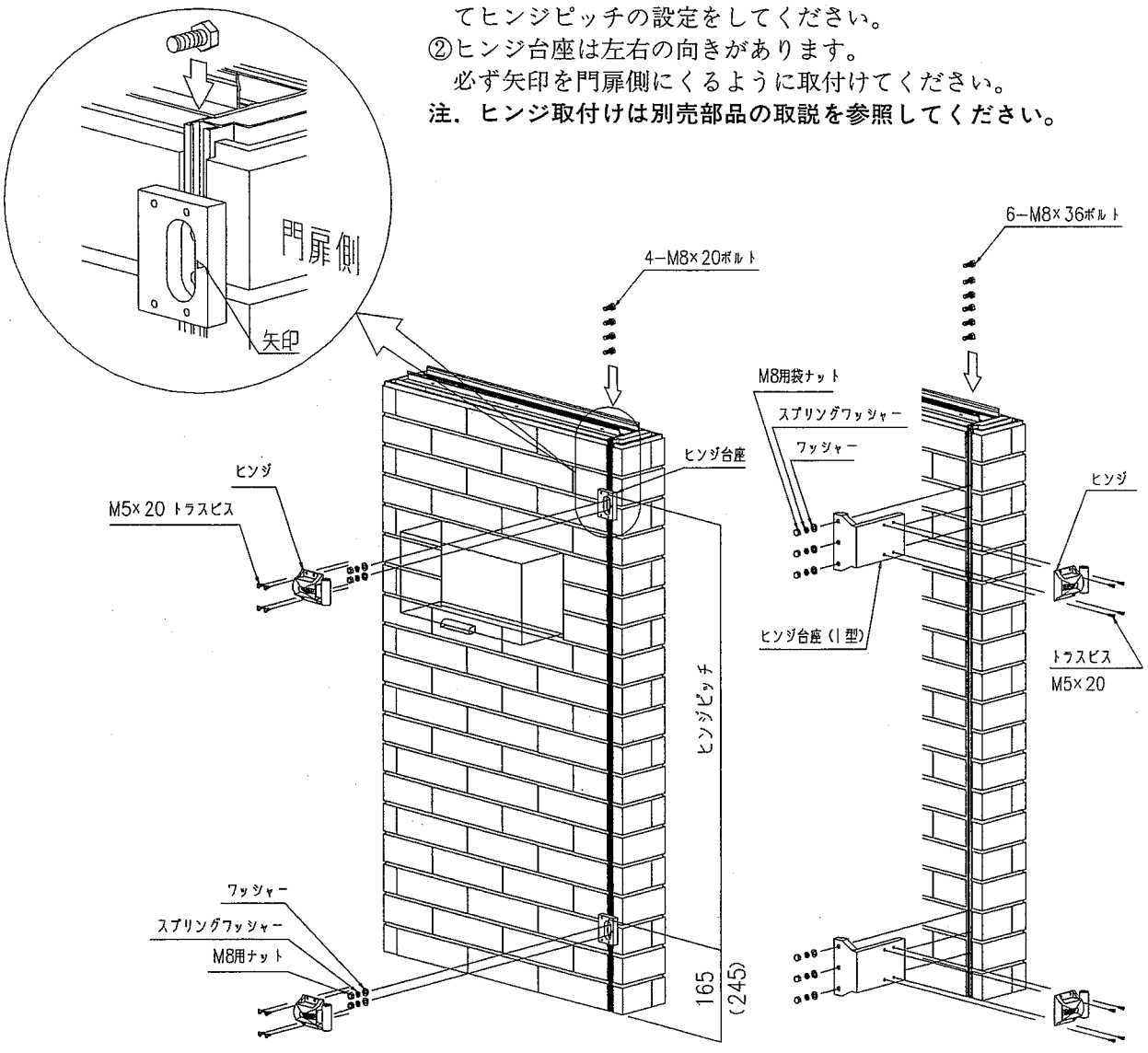

11. 笠木の取付（レンガタイル）

①笠木本体からレンガタイル笠木を取りはずして（テープ止めしてあります）笠木受けにφ4×30セルフドリリングビスで固定してください。
②笠木下地材に接着剤を十分塗布してレンガタイル笠木を固定してください。

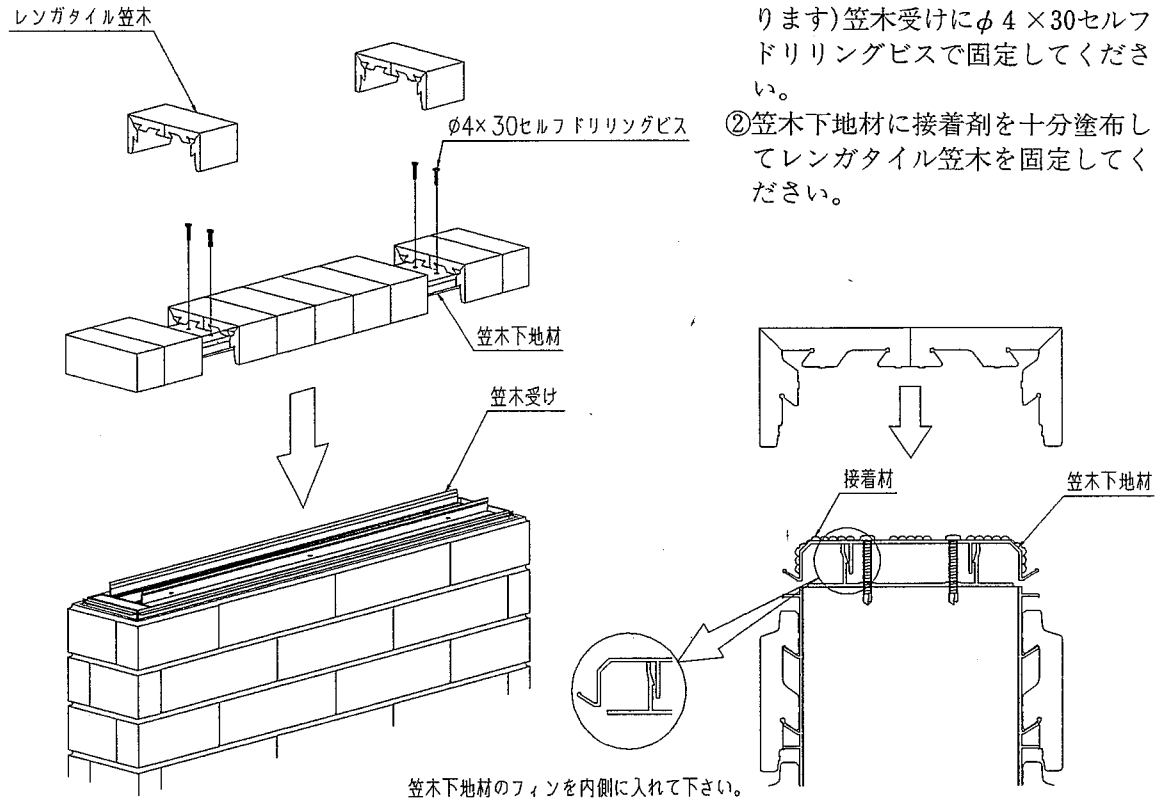

12. L型笠木の取付（レンガタイル）

①前面部・側面部の笠木本体からレンガタイルを取りはずして（テープ止めしてあります）笠木受けにφ4×30セルフドリリングビスで固定してください。
②笠木下地材に接着剤を十分塗布してレンガタイル笠木を固定してください。

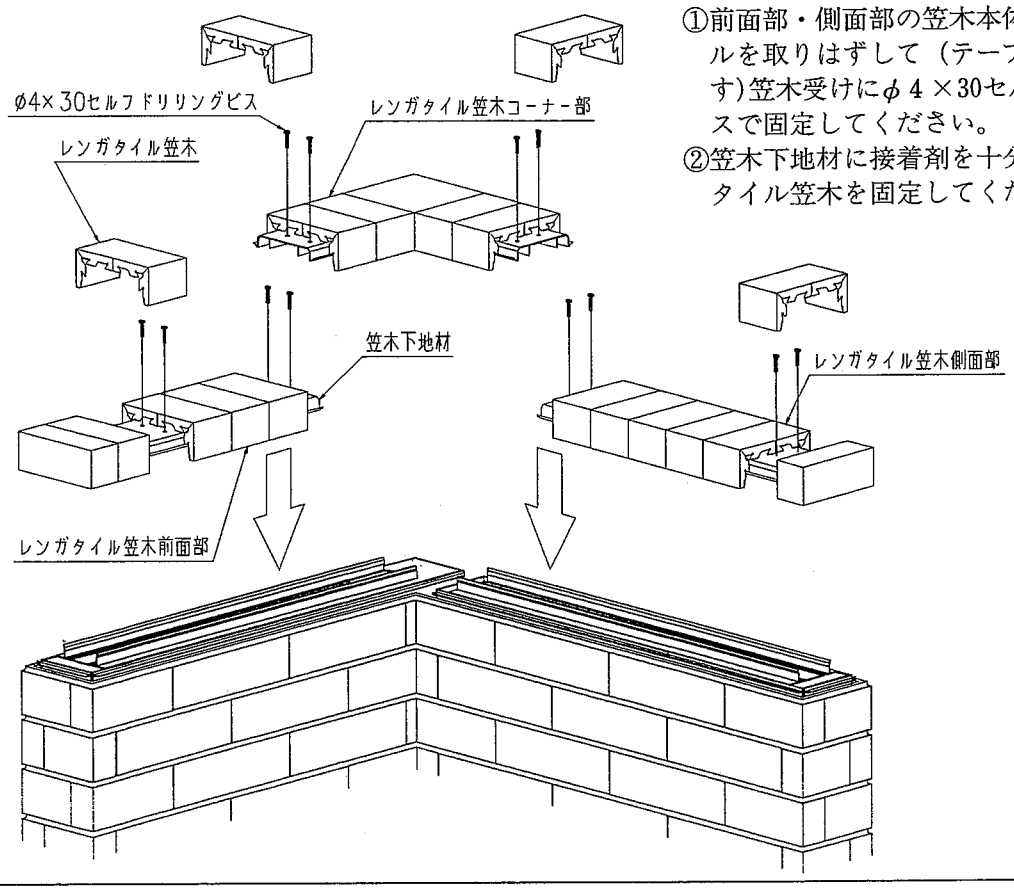

13. 笠木の取付（石目調タイプ）

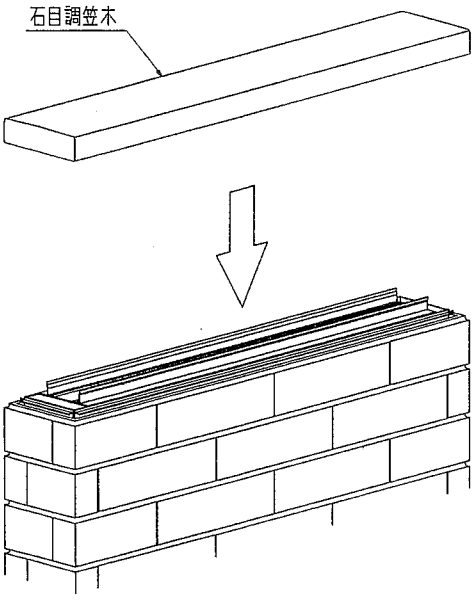

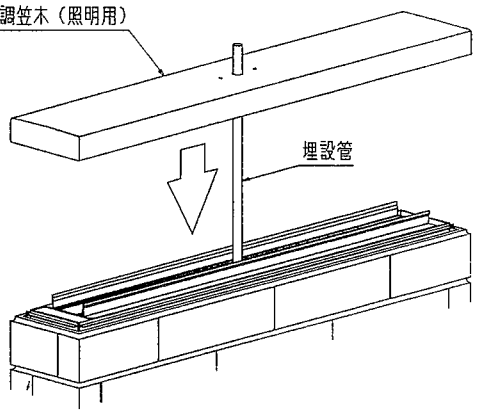

①笠木を笠木受けに乗せて、笠木上部を手でたたいて固定してください。
（スナップイン方法）

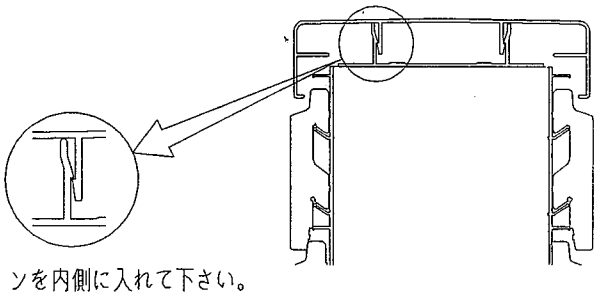

笠木のフィンを内側に入れて下さい。

14. L型笠木の取付（石目調タイプ）

①笠木（L型用）をコーナー笠木キャップでL型に組んでください。
片側2本のビスはゆるめにしてください。（笠木の角度調整代）
②笠木受けに笠木を乗せて、笠木上部を手でたたいて固定してください。（スナップイン方法）

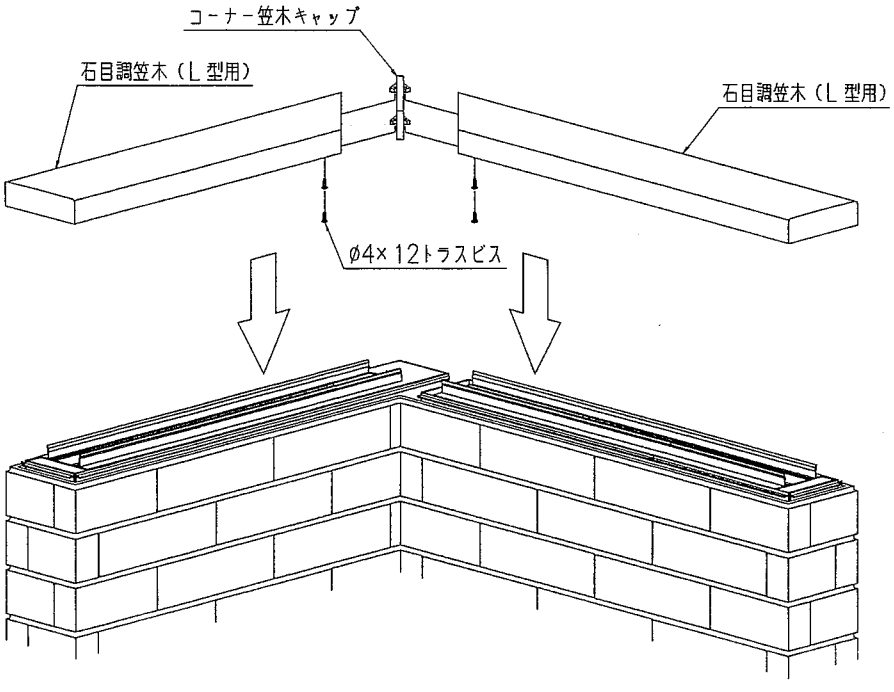

15. インターホンの取付

①インターホン台座を取り付けてください。
②門柱内部で結線後、インターホン本体を取付けてください。

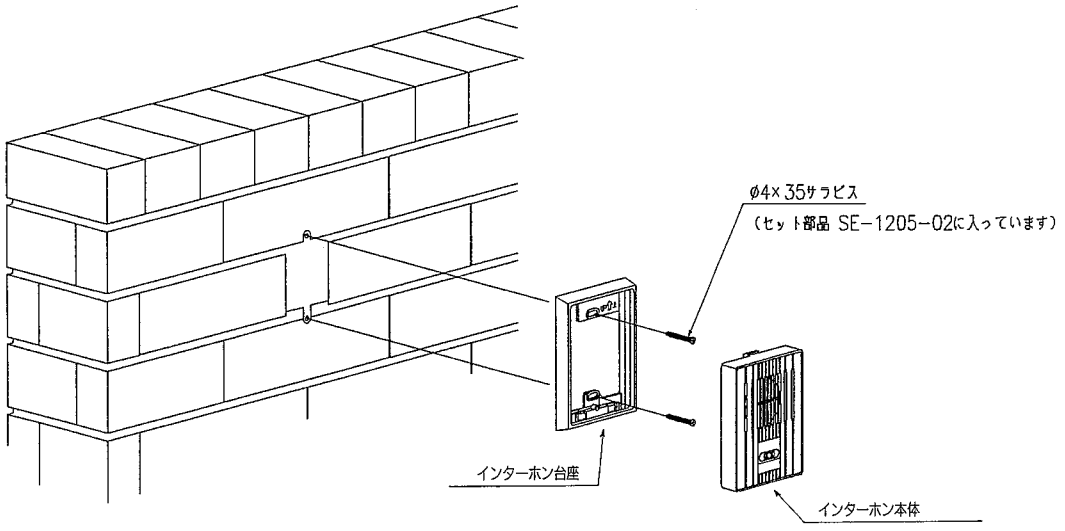

16. 照明の取付
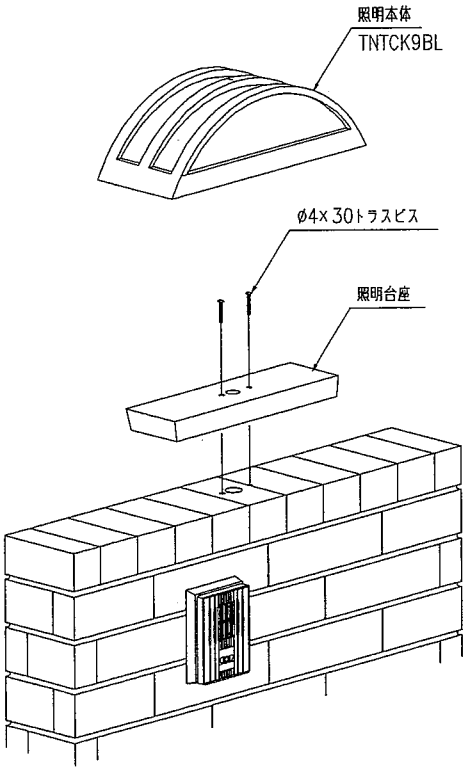
①照明台座をφ4×30トラスビスで取付けてください。
注．石目調笠木の場合はφ4×16トラスビスです。
②結線後、
照明本体を取り付けてください。