新日軽

ブリザード・横連棟 組立施工マニュアル

マニュアル番号 ME-1413
改-1

- 連棟施工にあたっては、単体用標準部品箱内の組立施工マニュアル(ME-1239)を合わせてご参照ください。
- 本体施工には桁連結部分にφ12、また連棟カバーにφ10または、φ5の孔あけが必要ですので、ドリル・キリをご用意してください。

※ サイドパネルに関しては、サイドパネル用の梱包内取付説明書を先にご覧ください。

ブリザード横連棟　姿図

○本図は、D:54+D:54 L:55を示す。
〔　〕寸法は長柱仕様とする。
⇨印は、柱移動範囲を示す。
{　} 寸法はL:60を示す。

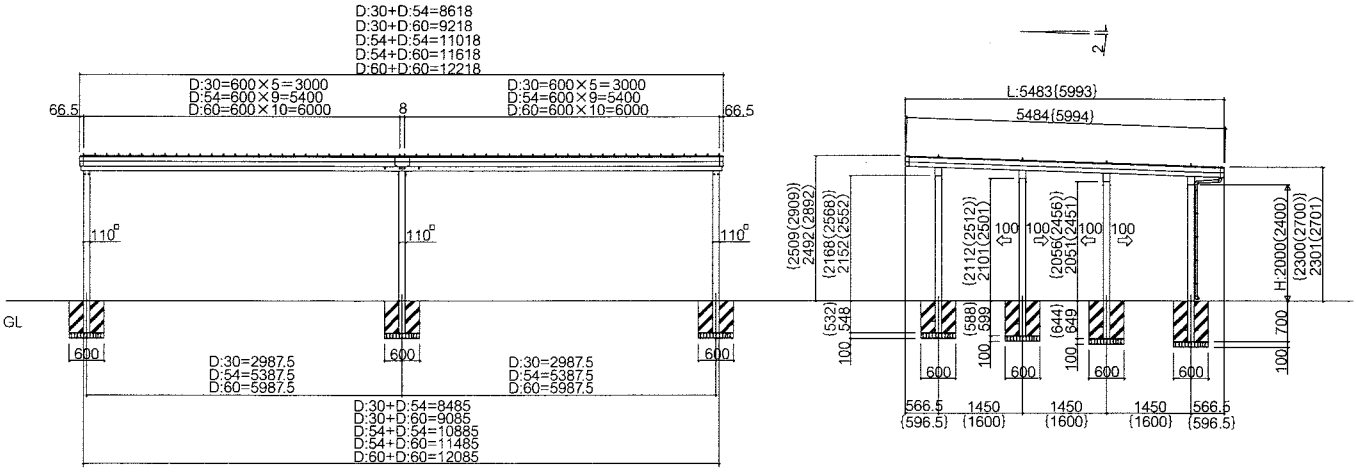

(参考)3連棟姿図

○本図は、2台＋2台＋2台　D:54+D:54+D:54 間口3連棟を示す。

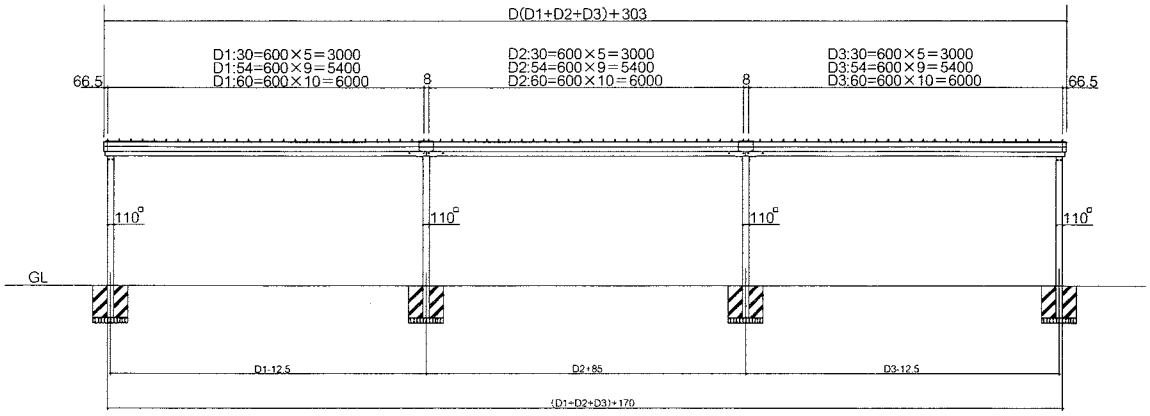

部材拾い出し表

製品名称		1台+2台				2台+2台						梱包内容
		D:30+D:54		D:30+D:60		D:54+D:54		D:54+D:60		D:60+D:60		
		L:55	L:60	L:55	L:60	L:55	L:60	L:55	L:60	L:55	L:60	
前後枠セット	D:30用	1	1	1	1							前枠1本　後枠1本
	D:54用	1	1			2	2	1	1			
	D:60用			1	1			1	1	2	2	
側枠横材セット	L:55用	1		1				1		1		側枠2本　横材2本
	L:60用		1		1		1		1		1	
桁	D:30用											桁1本
	D:54用	4	4			8	8	4	4			
	D:60用			4	4			4	4	8	8	
柱	H:20用	(6)	(6)	(6)	(6)	(6)	(6)	(6)	(6)	(6)	(6)	柱2本
	H:24用	⑥	⑥	⑥	⑥	⑥	⑥	⑥	⑥	⑥	⑥	
雨樋セット	D:30用	1	1	1	1							雨樋1本　たて樋2本
	D:54用	1	1			2	2	1	1			
	D:60用			1	1			1	1	2	2	
標準部品箱セット	1台用											標準部品箱一式
	2台用	1	1	1	1	1	1	1	1	1	1	
連結桁	D:30	4	4	4	4							桁1本
横連棟カバー	L:55	1		1		1		1		1		カバー材1本
	L:60		1		1		1		1		1	
横連棟部品箱	1台+2台用	1		1	1							横連棟部品一式
	2台+2台用					1	1	1	1	1	1	
桁連結部品	共通	4	4	4	4	4	4	4	4	4	4	連結部品2個
梱包数合計		26	26	26	26	26	26	26	26	26	26	

サイドパネル拾い出し表

製品名称			片側				両側			
			L:55		L:60		L:55		L:60	
			1段	2段	1段	2段	1段	2段	1段	2段
サイドパネル枠	H:08用	L:55用	1	2			2	4		
		L:60用			1	2			2	4
サイドパネル面材		L:55用	1	2			2	4		
		L:60用			1	2			2	4
梱包数合計			2	4	2	4	4	8	4	8

組立手順

1 桁の加工

桁の連結側に下図の孔あけをしてください。

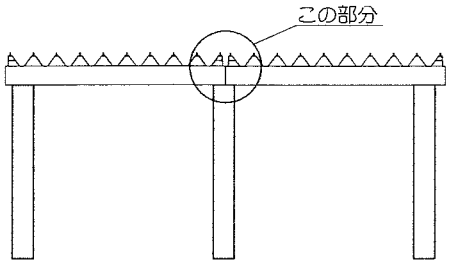

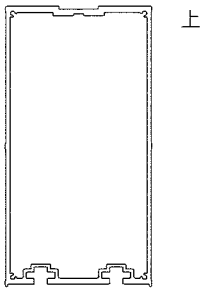

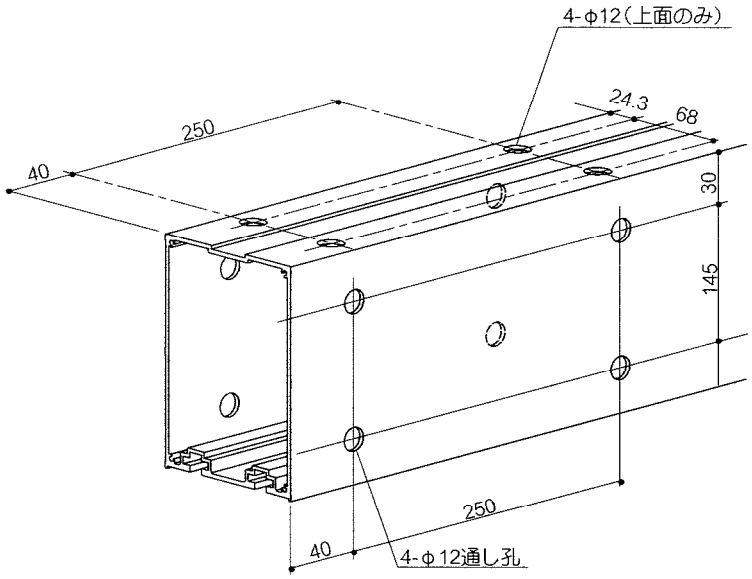

2 桁の組立て

1で加工した孔に、桁連結金具を取付けてください。この時ボルトは仮止めしてください。
また、側枠側はブリザードマニュアルME-1239P5-2を参照の上、柱固定金具を取付けてください。

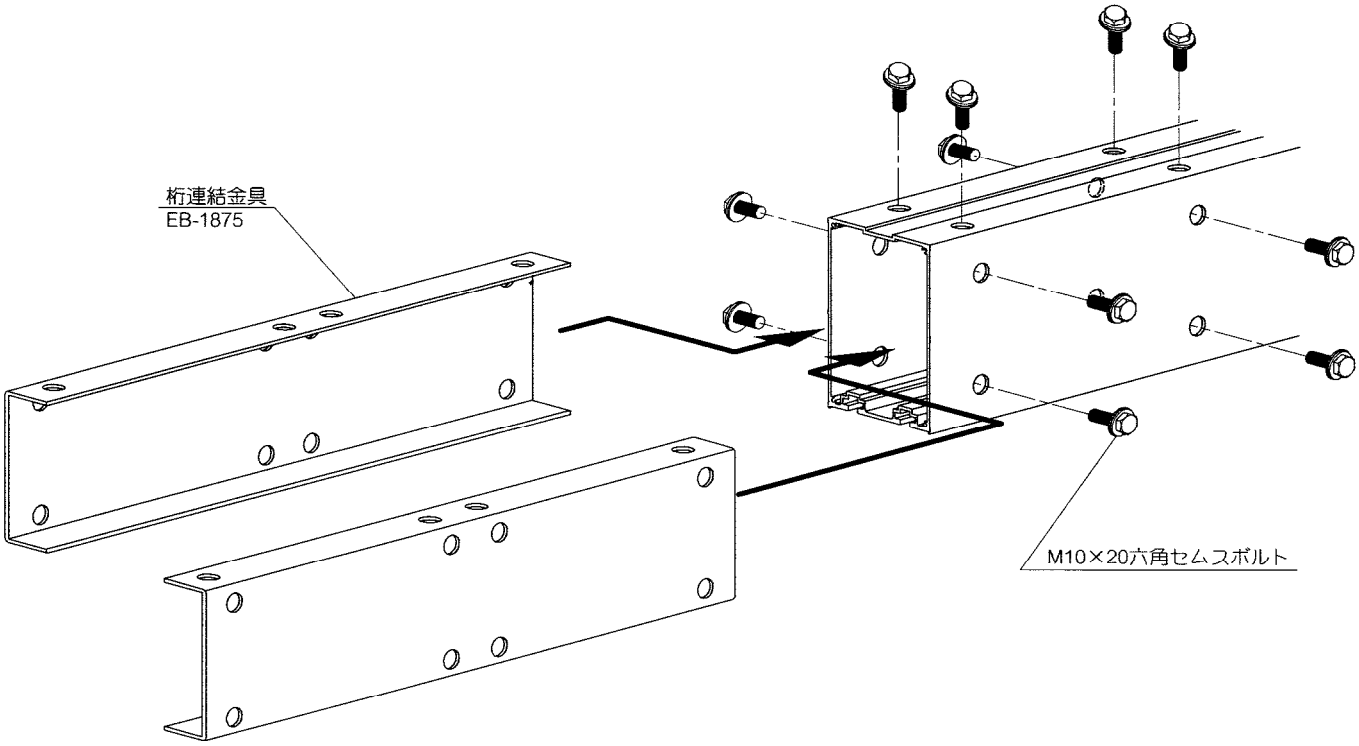

(組み上がり図、左右はありません)

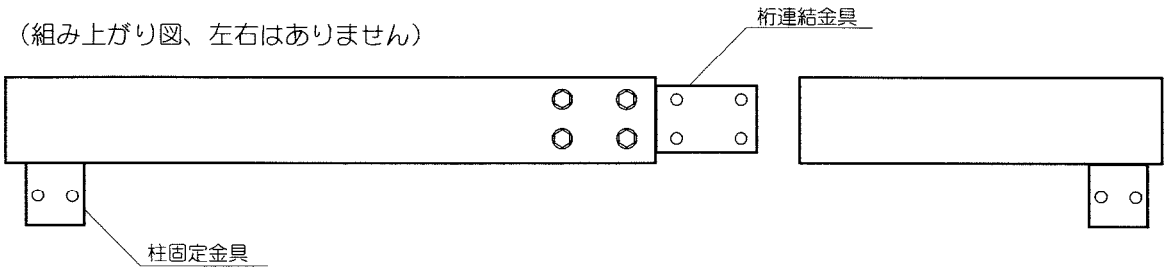

3 タイトフレームの取付け

桁にタイトフレームを取付けてください。
（ブリザードマニュアルME-1239P5-3を参照してください。）

4 柱の設置

連結部の4本の柱に柱固定金具、桁保持金具を取付けてください。

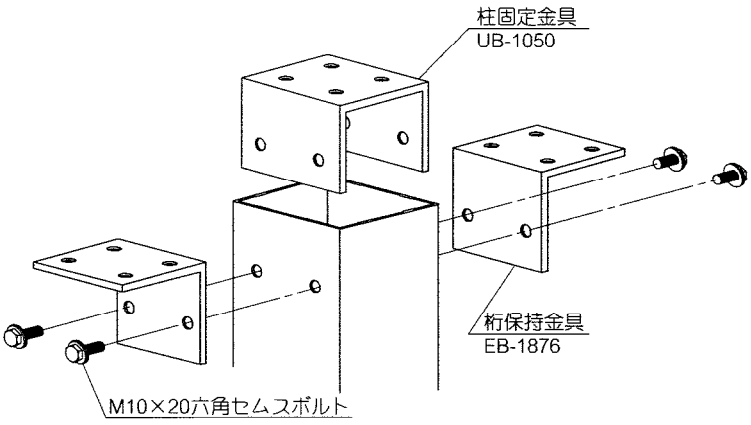

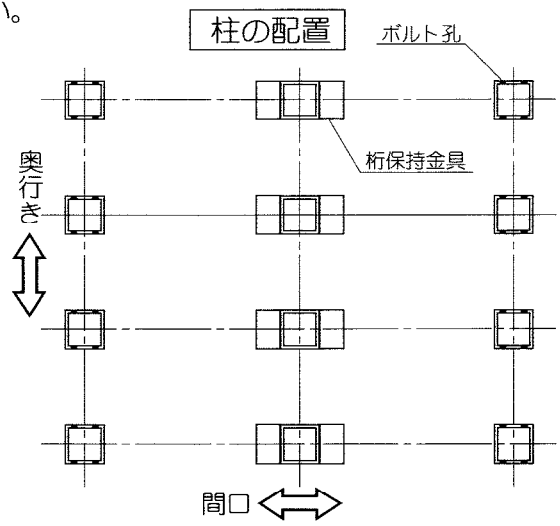

柱の配置図を参照し、柱の向きを合わせ、アンカー棒を基礎に仮固定してください。

5 柱、桁の組立て

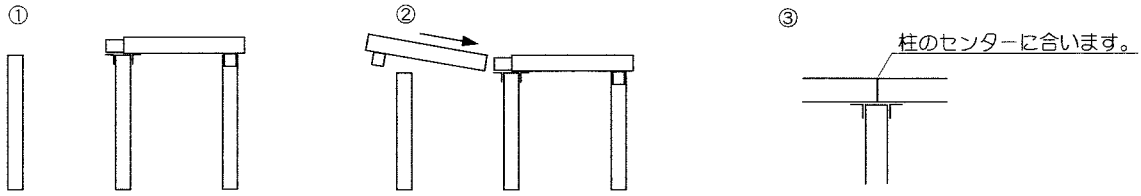

桁の下面の溝にあらかじめ柱固定裏板を挿入してください。
側枠側は、ブリザードマニュアル ME-1239 P6-4と本図を参照し、連結金具を取り付けた桁を組み立ててください。
次に、反対側の桁を差し込み側枠側も固定してください。

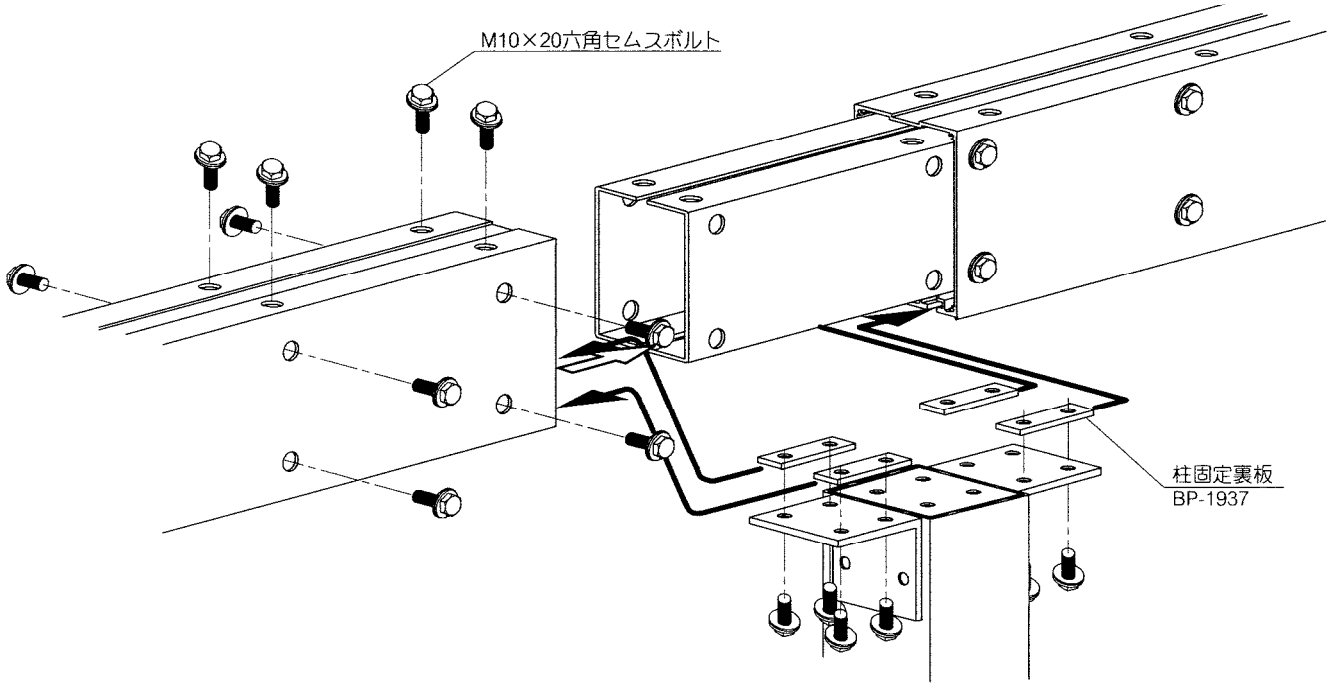

6 桁キャップ、横材、折板の取付け

ブリザードマニュアルME-1239P6-4、5 P7-6 を参照して桁キャップ、横材、折板を取付けてください。

7 連棟カバーの取付

連棟カバーに孔あけをした上、図のように取付けてください。

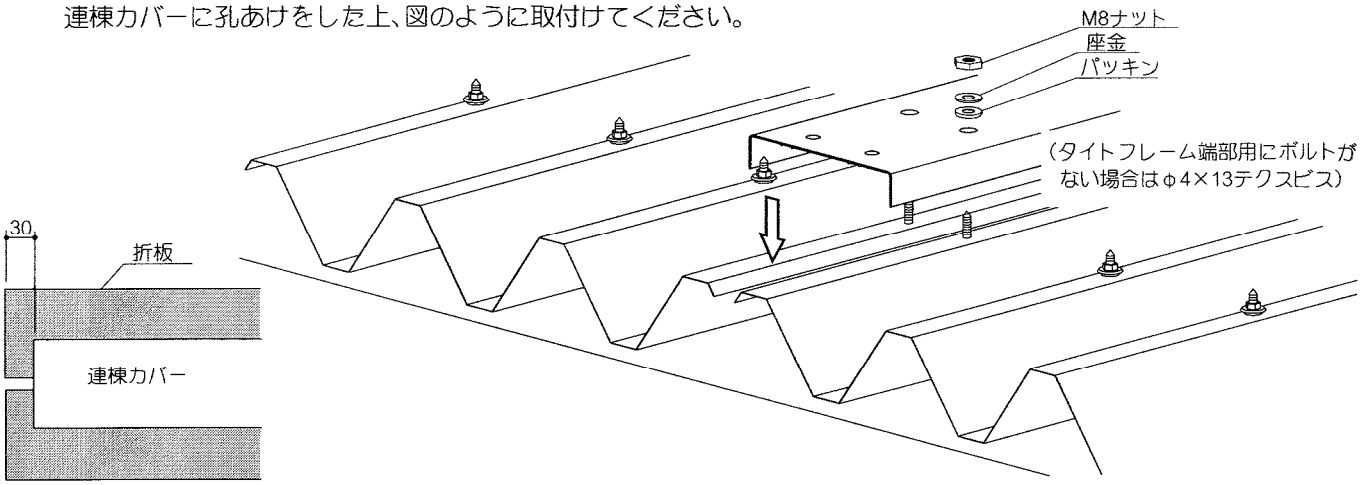

端部用タイトフレームにボルトがついている場合　φ10
端部用タイトフレームにボルトがついていない場合φ 5

注）本図は参考寸法です。現物合わせにて加工してください。

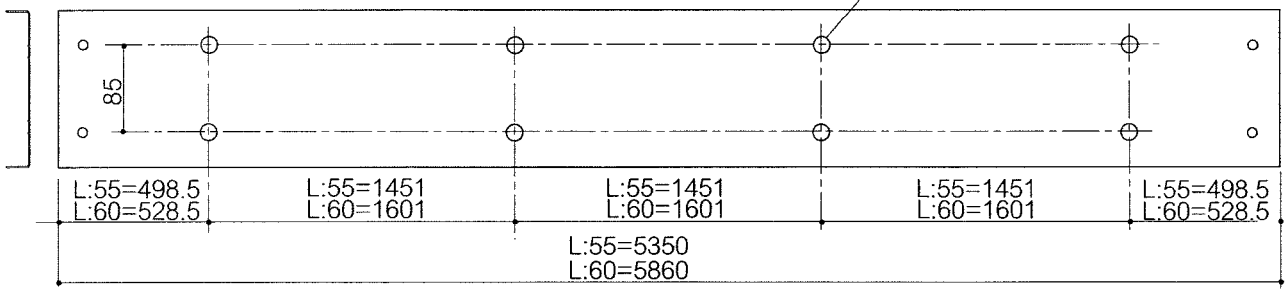

8 側枠、雨樋の組立て

ブリザードマニュアルME-1239P8-7、8 を参照して側枠、雨樋を組立ててください。

9 前枠・後枠の取付

どちらか一方の前枠・後枠の連結側に前後枠パッキンを貼り付けてください。

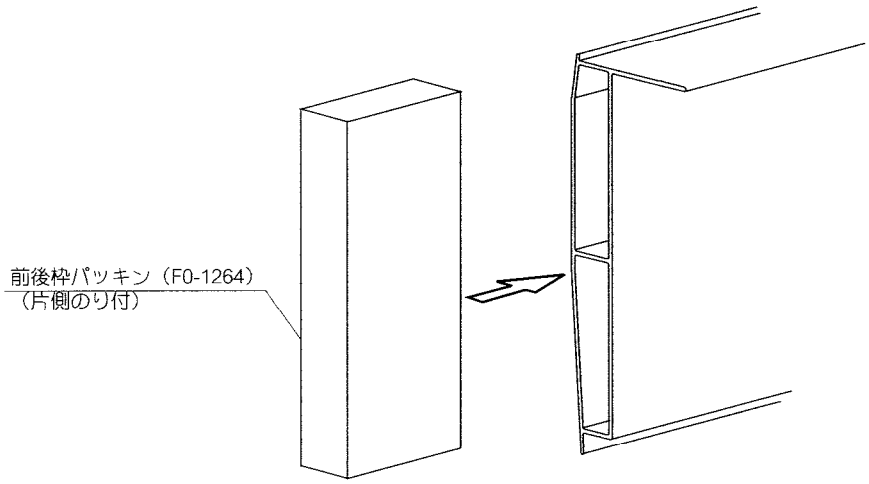

その上で ブリザードマニュアルME-1239P9-9 を参照して前後枠を組立ててください。