# アルミ階段取付説明書

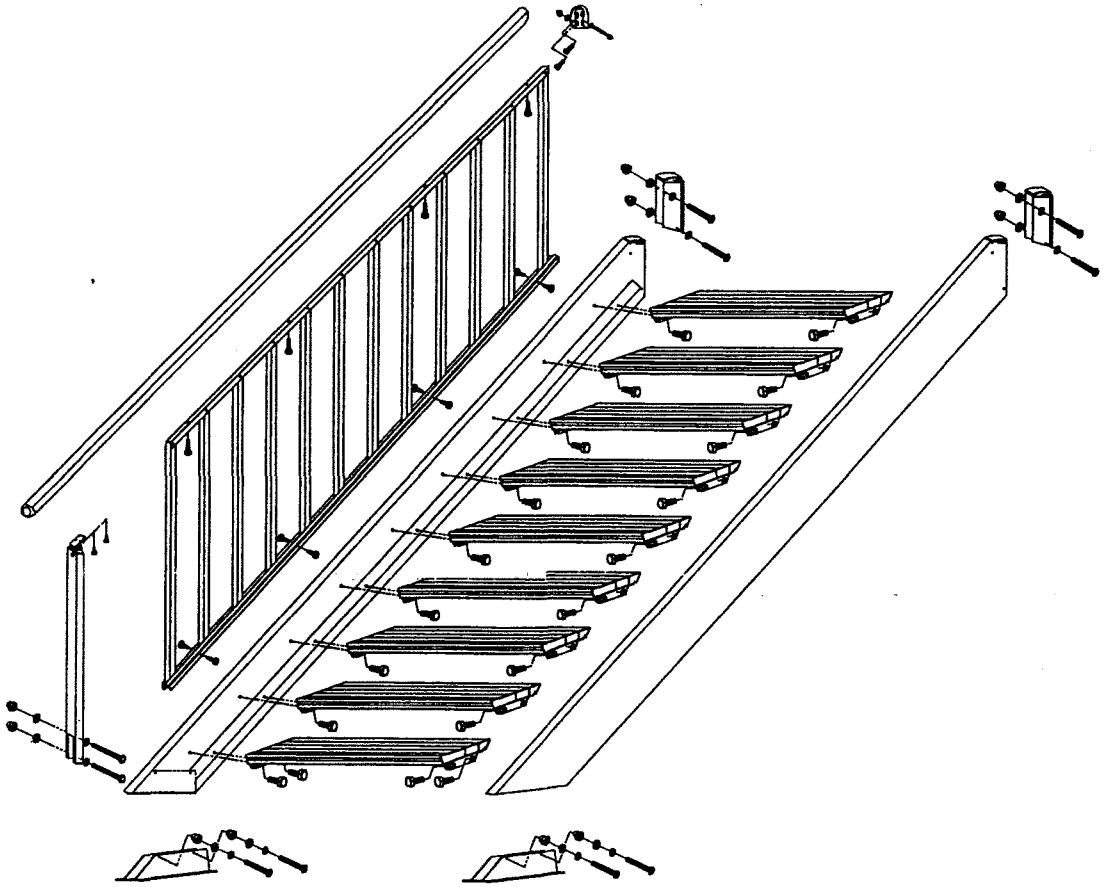

## 1．サイドフレームの方向確認

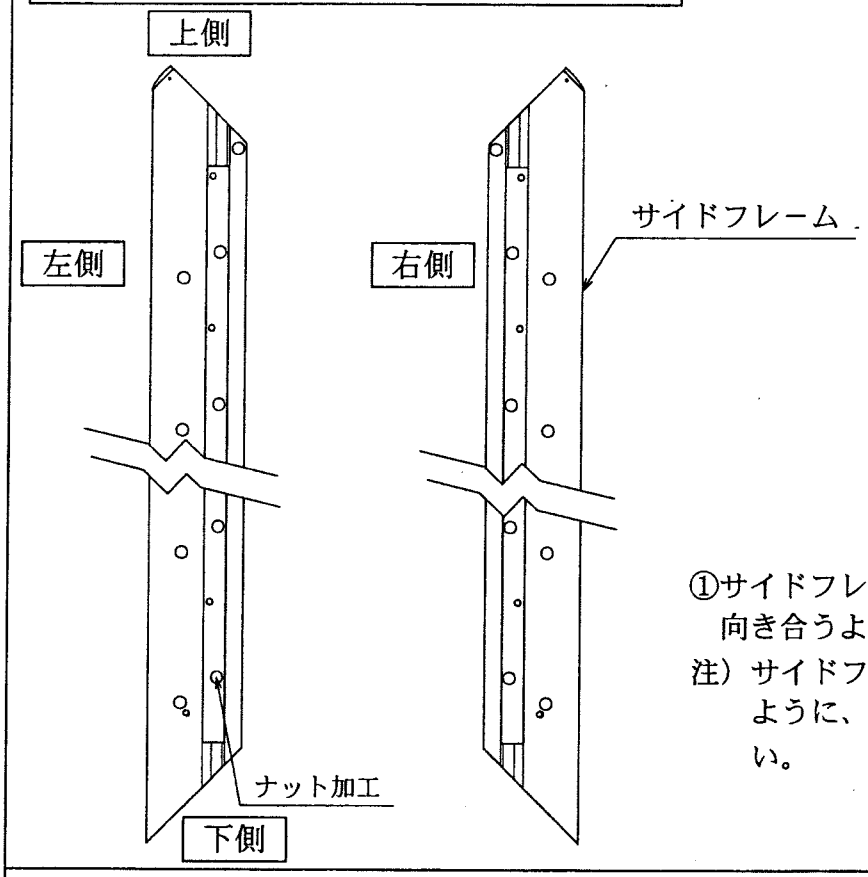


①サイドフレームをナット加工してある方が向き合うように並べて下さい。

注）サイドフレームの表面にキズが付かないように、取り扱いには十分注意して下さい。

## 2．ステップとサイドフレームの取付

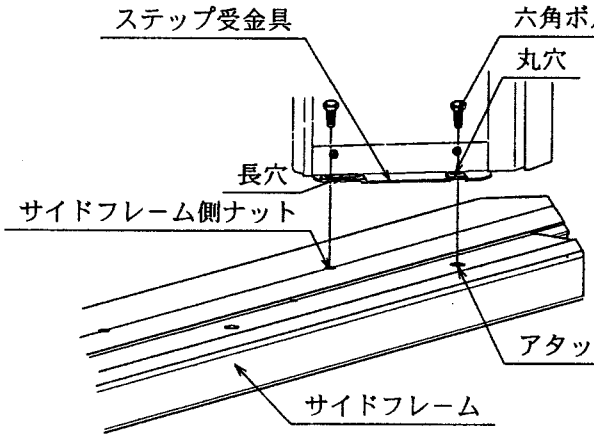


①ステップ受金具の長穴をサイドフレーム側のナットに、ステップ受金具の丸穴をアタッチメント側のナットにそれぞれ合わせて、六角ボルトＭ８×１６で仮締めして下さい。

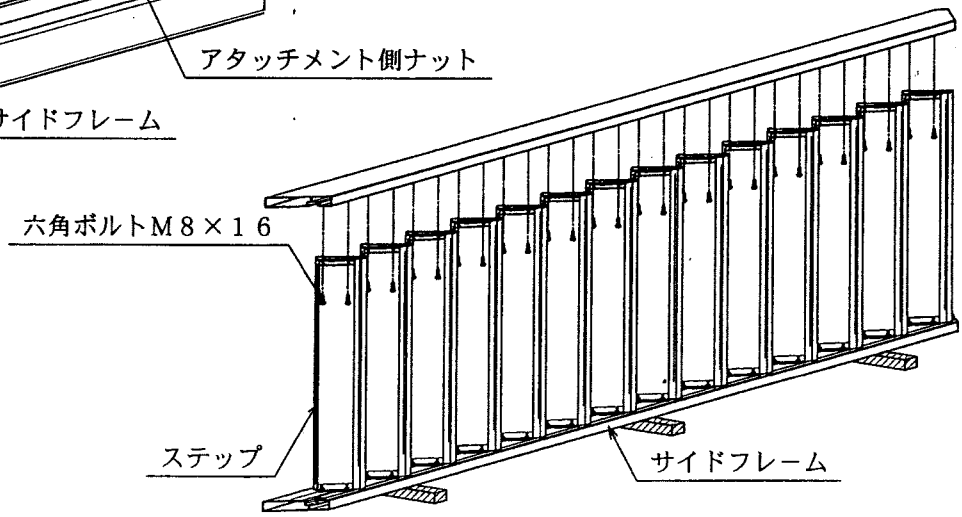

## 3．ブラケットの取付

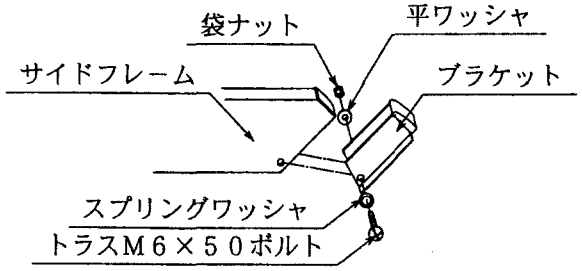


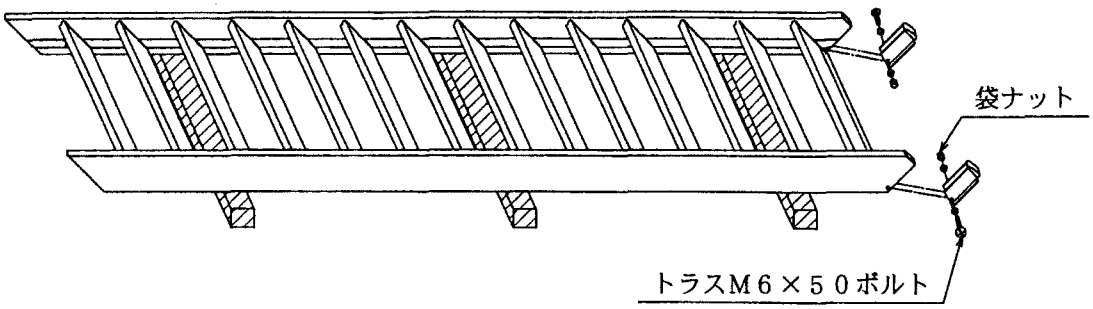


①サイドフレームにブラケットをはめ込みトラスM６×５０ボルトで仮止めして下さい。

## 4．サイドフレームと踊場の固定

注）ブラケットの天と妻バリの天の高さを合わせる

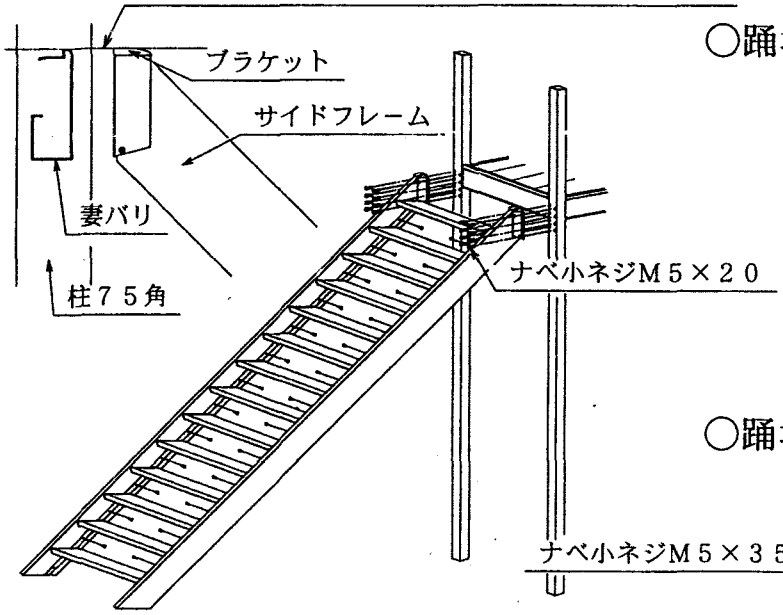


○踊場B，Cタイプ

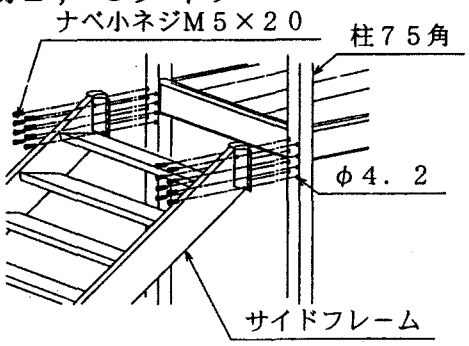


○踊場Aタイプ

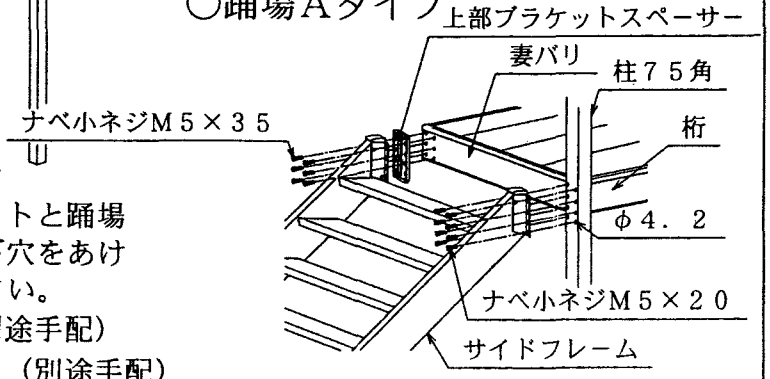


①階段本体を踊場に立てかけ、ブラケットと踊場妻バリの高さを合わせてφ４．２の下穴をあけナベ小ネジM５×２０で固定して下さい。

注）対象物がＲＣの場合はアンカー（別途手配）
　　対象物が木造の場合はコーチボルト（別途手配）

## 5．パネルと笠木の取付

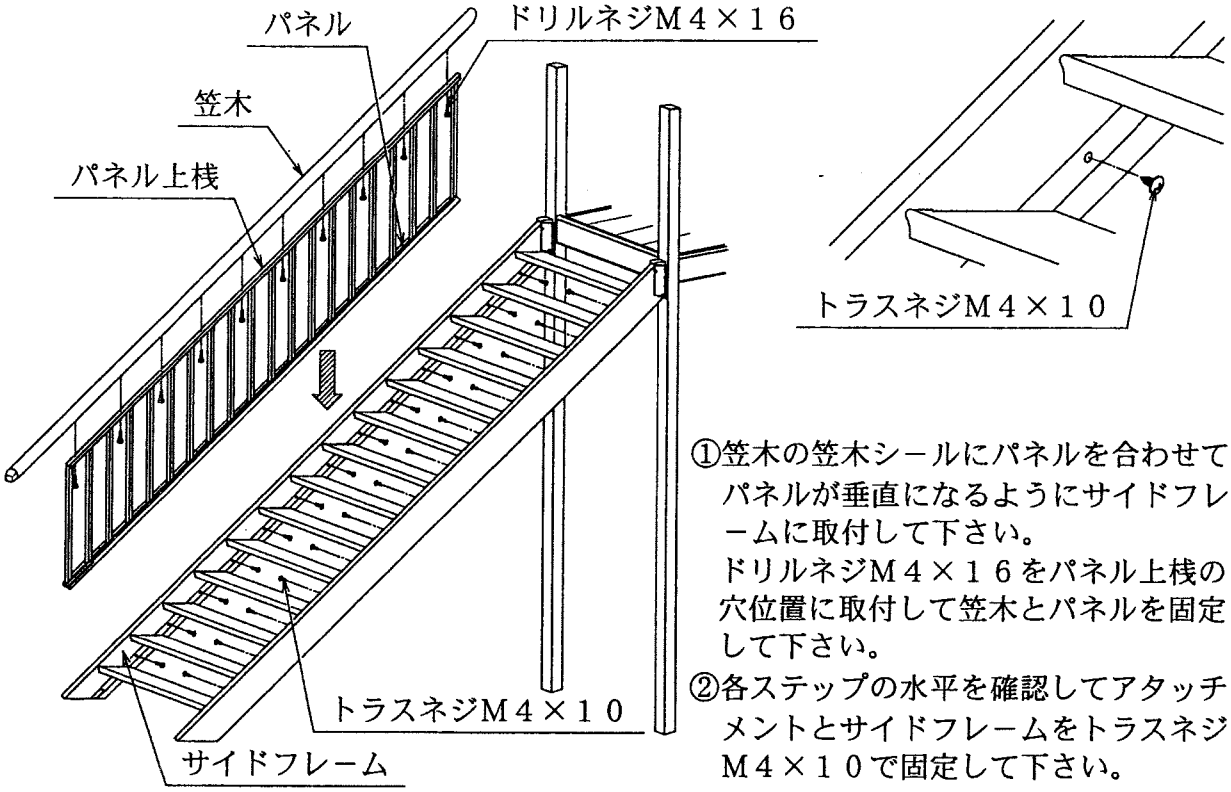


①笠木の笠木シールにパネルを合わせてパネルが垂直になるようにサイドフレームに取付して下さい。
ドリルネジM４×１６をパネル上桟の穴位置に取付して笠木とパネルを固定して下さい。

②各ステップの水平を確認してアタッチメントとサイドフレームをトラスネジM４×１０で固定して下さい。

## 6．パネルと本体の取付

①手摺パネルを側面よりトラスタッピングネジM４×１０で両端部分から格子一本毎に、中部分には最長で格子が２本毎になるように固定して下さい。

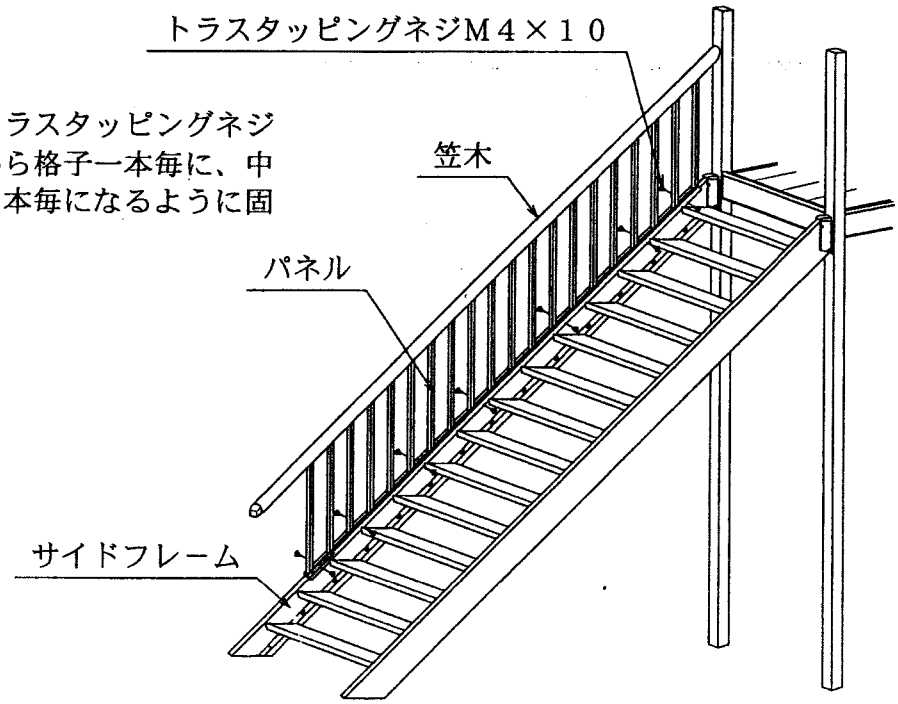

## 7．笠木カバーの取付

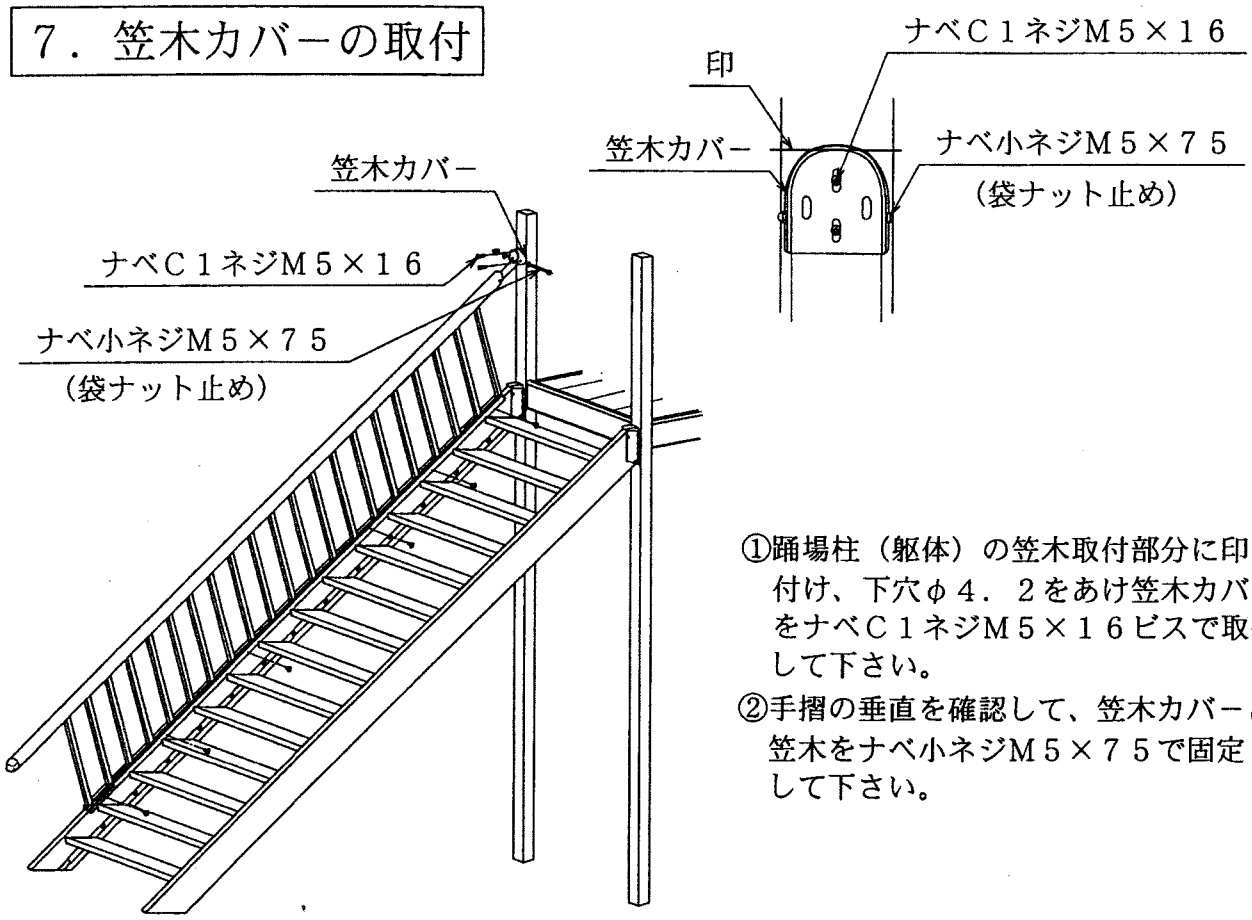


①踊場柱（躯体）の笠木取付部分に印を付け、下穴φ４．２をあけ笠木カバーをナベＣ１ネジＭ５×１６ビスで取付して下さい。

②手摺の垂直を確認して、笠木カバーと笠木をナベ小ネジＭ５×７５で固定して下さい。

## 8．支柱の取付

①支柱をサイドフレームに差し込み垂直を確認して、サイドフレームにφ６．２の貫通穴をあけて六角ボルトＭ６×６５で固定して下さい。

②笠木にφ３．２で下穴を空けてバインドＣ１ネジＭ４×１０で固定して下さい。

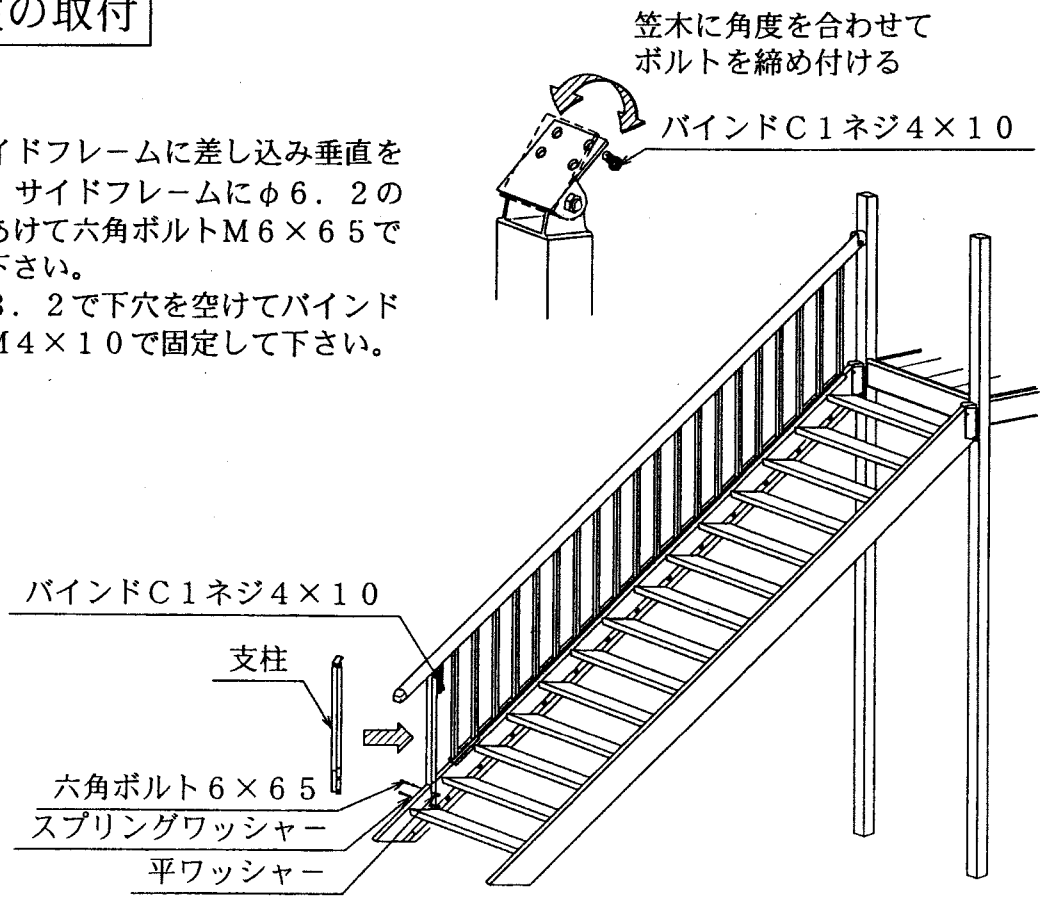

## ９．アンカーの取付、角度調整

注）土間コンクリートが仕上がっているものとします。

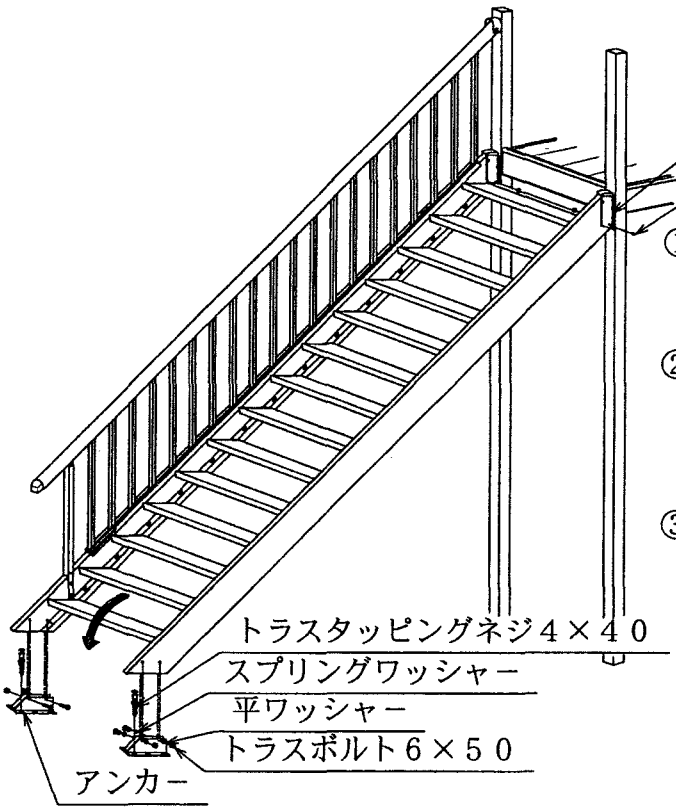


①ステップを矢印の方向に回転させ、ステップの水平位置で六角ボルトＭ８×１６を本締めして下さい。

②ブラケットのトラスボルトＭ６×５０を本締めし、もう一方の穴にもφ６．２の貫通穴をあけてトラスボルトＭ６×５０で固定して下さい。

③サイドフレームにアンカーを差し込み、躯体にトラスタッピングネジ４×４０とカールプラグを組み合わせて固定して下さい。
サイドフレームにφ６．２の貫通穴をあけて、トラスボルト６×５０で固定して下さい。

## １０．ステップ補助材の取付

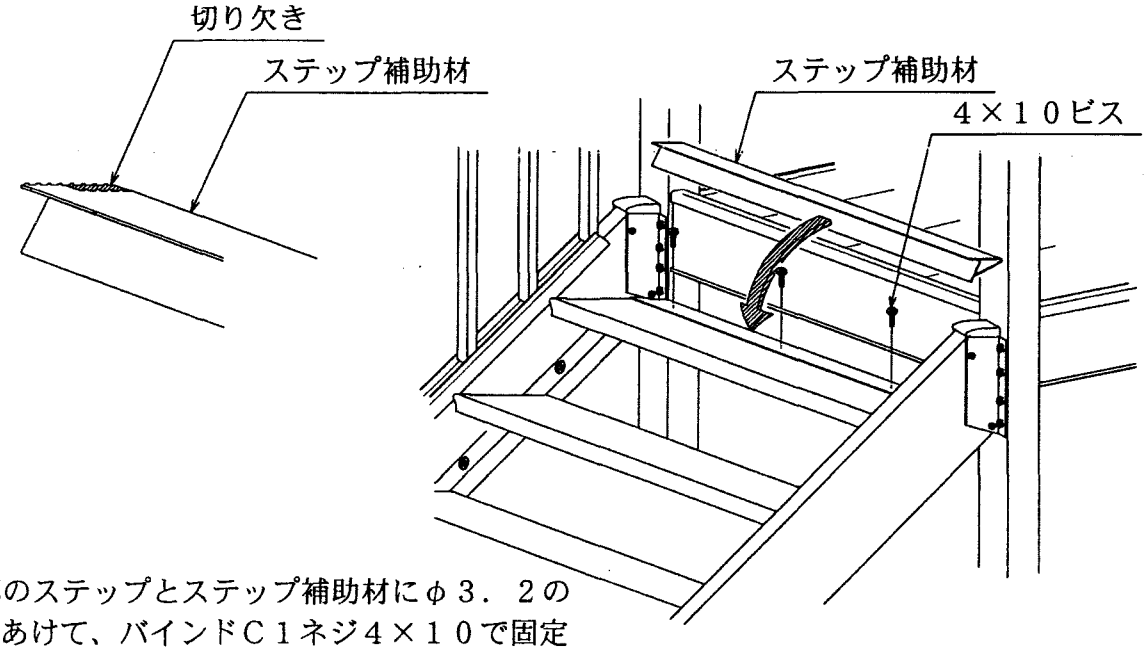


①最上部のステップとステップ補助材にφ３．２の下穴をあけて、バインドＣ１ネジ４×１０で固定して下さい。

注）ステップ補助材の切り欠き寸法は角度によって変わりますので現場加工を行って下さい。

## １１．柱カバーの取付

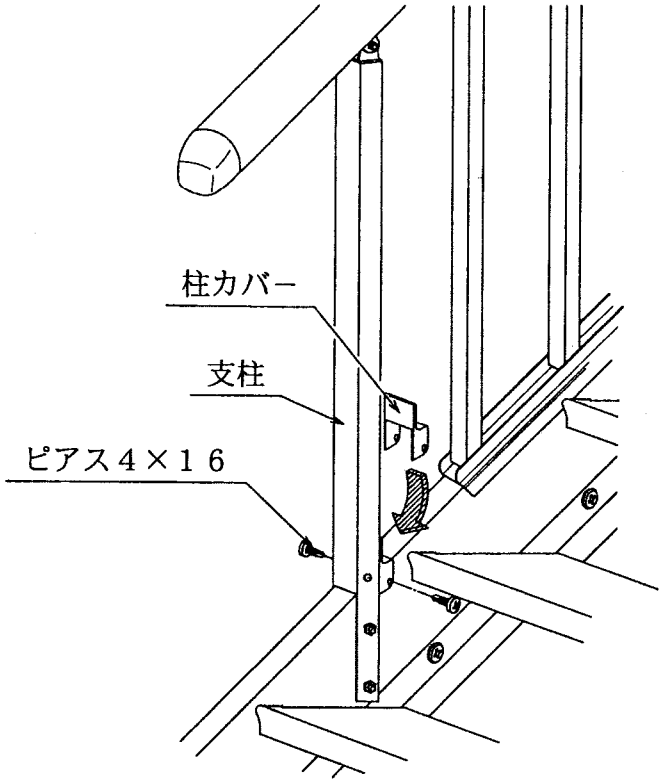


①手摺支柱に柱カバーを被せて、ピアス４×１６で固定して下さい。
注）Ｌ４５００，４８００タイプには中間柱が入ります。中間柱にも同じ要領で取付けして下さい。

## １２．格子ピースの取付

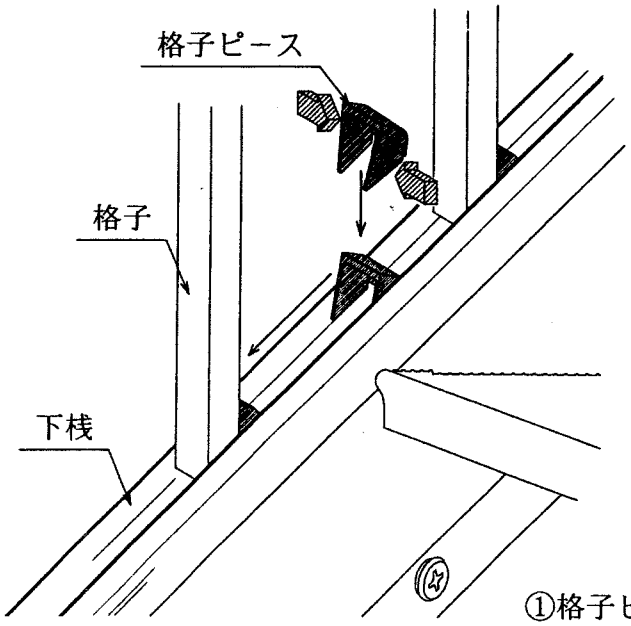


①格子ピースの左右を押さえて、下桟に噛み合わせて格子までスライドさせて下さい。

## １３．端部下桟キャップの取付

①パネル上端に端部下桟キャップを取付し、
階段内側からドリルネジＭ４×１３で固定
して下さい。

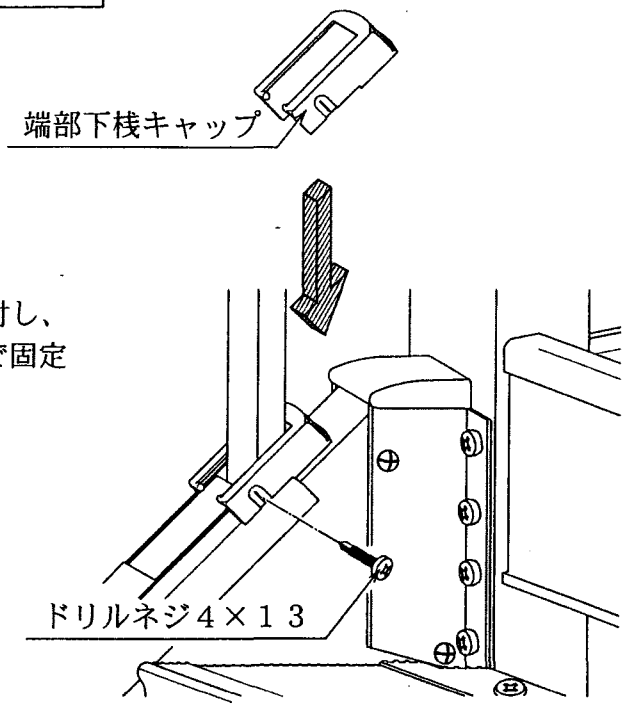

## １４．ブレスの取付

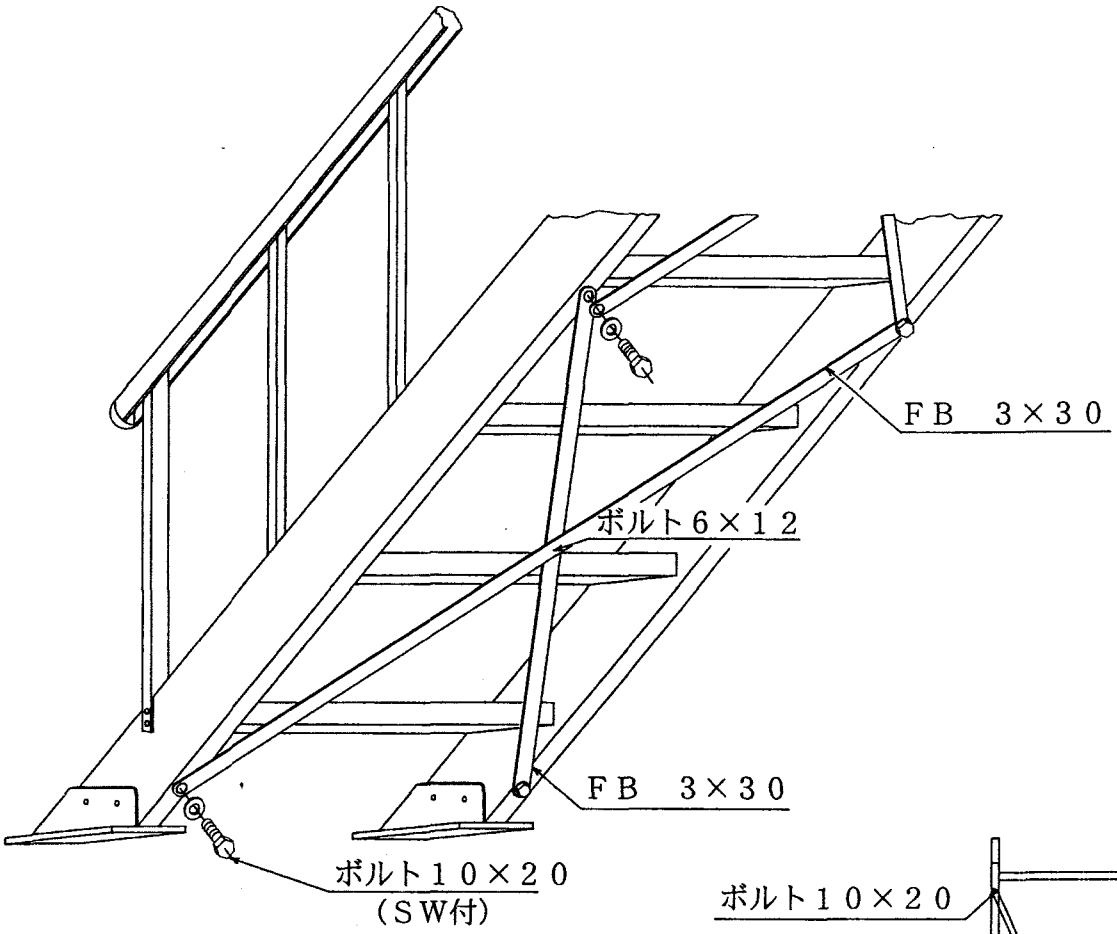


図のようにブレスを取付して下さい。

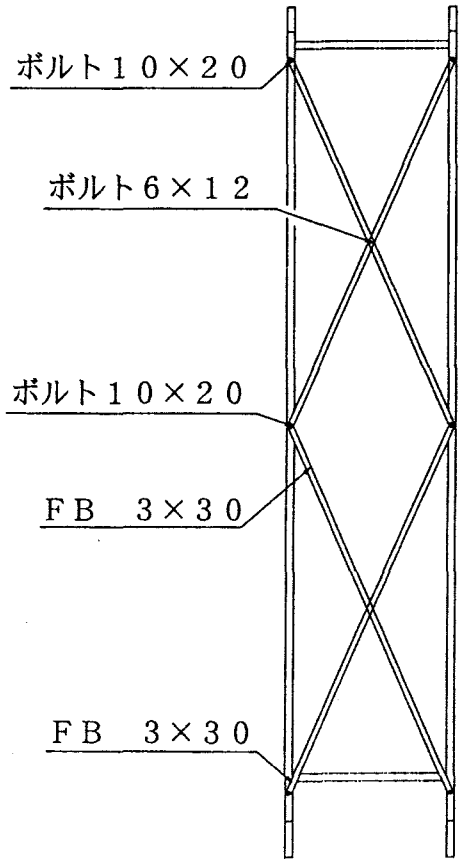


裏面図