新日軽 伸縮門扉

取説番号 ME-1095
改-4

# アドニス キャスターレール式 取付取扱説明書

■新日軽伸縮門扉《アドニス》キャスターレール式をお買上げいただきありがとうございました。
末永くご使用いただくため取付取扱い説明書をよく読んでいただき正しい施工・正しい取扱いをお願いいたします。

## ■お客様へ　取扱いの手引

■《アドニス》キャスターレール式をお買い上げいただきましてありがとうございました。いつまでもご使用いただくため、下記の事項にご留意くださいますようお願いいたします。

1. この《アドニス》キャスターレール式はアルミ製ですが、いつまでもきれいに気持よくご使用いただくため時々、布で表面の汚れを拭き取って下さい。
2. キャスターの走行をよりスムーズにするため回転部の車軸部に適時、注油して下さい。
3. 子供などのいたずらで扉に乗って走行させるなど無理な使い方をしますと故障の原因ともなりかねませんのでご注意下さい。
4. レール部にゴミ・土・砂・雨水が、たまらないようにして下さい。 キャスターがはずれたり、開閉が重くなる原因になります。
5. 開閉時に指などをはさまないように注意して下さい。

## ■注意事項

新日軽のアルミ製品はＪＩＳの表面処理規定を十分クリヤーした製品をお届けしていますが、取扱いによっては異常腐食をおこし思わぬトラブルとなりますので、施工にあたっては次のような点を注意してください。

①モルタル用に**海砂**を使用されますと、塩分が多量に含まれていますから腐食の原因になりますのでその使用を避けていただくか、十分水洗いしたものを使用してください。

②モルタルやコンクリートの**抽出液**が工事中にアルミ製品の表面を流れないように注意してください。
抽出液は強アルカリ性で、しみやむら等の外観不良や腐食の原因になります。

③モルタルやコンクリートの**急結剤**は腐食の発生や促進作用があるのでその使用を避けていただくか、塩化カルシュウムや塩素系の化合物・硅酸ナトリウム等の入っていないものを使用してください。

④施工時にアルミ製品の表面に**付着**したモルタルやコンクリート等は速やかに清掃してください。また、表面にキズをつけますと腐食しやすくなりますので取扱いには十分注意してください。

⑤アルミ製品と**銅板やラス等**の異種金属が接触しないようにしてください。
接触する場合にはビニールテープ等を貼るか塗料等で絶縁処理をしてください。

⑥腐食の恐れのある**接着剤や化学薬品**を施工上使用する場合はアルミ製品と接触しないようにしていただくか、接触する部分を完全に養生してください。

## キャスターレール式施工納まり図

■下図に示した以外の納まりの場合などは下図の納まりの組み合せによって施工して下さい。

■片開き納まり

塀と平行になる場合

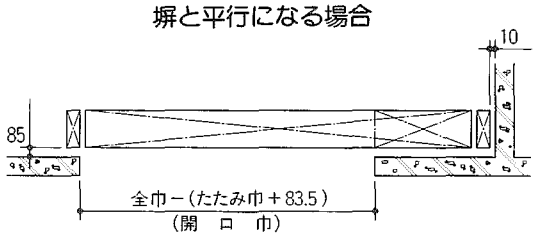


塀と直角になる場合

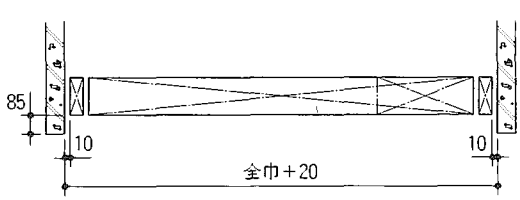


■両開き納まり

塀と平行になる場合

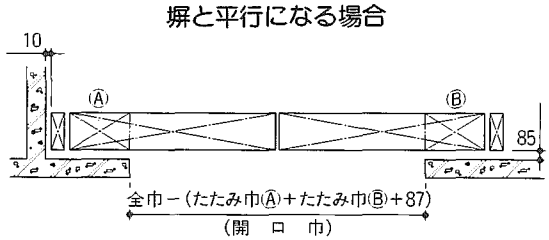


塀と直角になる場合

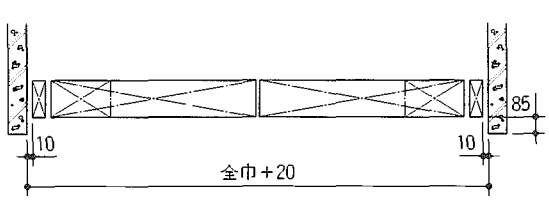

## 姿　図

■片・両・親子開き姿図は、本体取扱説明書「■本体図の寸法」と共通です。
（注）キャスターレール式は、キャスター固定の為回転収納は出来ません。

## 寸 法 表 アドニスA型

サイズ
（⬭K）（K:掛側 ,U:受側）

| 様式 | セット呼称 | 本体 掛側本体 | 本体 受側本体 | 門柱セット 片開き門柱セット | 門柱セット 両開き門柱セット | 全巾 ㎜ | 開口巾 ㎜ | たたみ巾 ㎜ |
|---|---|---|---|---|---|---|---|---|
| 片開き | 16SRN | 16K | | 片開き門柱セット | | 1,608 | 1,301 | 224 |
| | 23SRN | 23K | | | | 2,338 | 1,951 | 304 |
| | 27SRN | 27K | | | | 2,703 | 2,276 | 344 |
| | 30SRN | 30K | | | | 3,068 | 2,601 | 384 |
| | 34SRN | 34K | | | | 3,433 | 2,926 | 424 |
| | 37SRN | 37K | | | | 3,798 | 3,251 | 464 |
| | 41SRN | 41K | | | | 4,163 | 3,576 | 504 |
| | 45SRN | 45K | | | | 4,528 | 3,901 | 544 |
| | 48SRN | 48K | | | | 4,893 | 4,226 | 584 |
| | 52SRN | 52K | | ↓ | | 5,258 | 4,551 | 624 |
| 両開き | 31WRN | 16K | 16U | | 両開き門柱セット | 3,135 | 2,601 | 224×2 |
| | 45WRN | 23K | 23U | | | 4,595 | 3,901 | 304×2 |
| | 53WRN | 27K | 27U | | | 5,325 | 4,551 | 344×2 |
| | 60WRN | 30K | 30U | | ↓ | 6,055 | 5,201 | 384×2 |
| 両開き親子 | 24FRN | 8K | 16U | | 両開き門柱セット | 2,405 | 1,951 (650) | 224+144 |
| | 31FRN | | 23U | | | 3,135 | 2,601 (650) | 304+144 |
| | 35FRN | | 27U | | | 3,500 | 2,926 (650) | 344+144 |
| | 38FRN | ↓ | 30U | | ↓ | 3,865 | 3,251 (650) | 384+144 |

※（　）内寸法は子扉の開口巾です。

## 部品明細 アドニスA型　レール部品拾い出し表　本体は、キャスタータイプと共通

| 様式 | セット呼称 | レール（L=長さ） 900L | 1000L | 1250L | 1400L | 1550L | 1700L | 1850L | 2150L | レール取付け部品 1セット用 | 2セット用 | キャスター連結部品 2本入り | 3本入り | 回転止ヒンジパイプ | レール切詰メ用部品 |
|---|---|---|---|---|---|---|---|---|---|---|---|---|---|---|---|
| 片開き | 16SRN | | | | 1 | | | | | 1 | | 1 | | 1 | （1） |
| | 23SRN | | | | | | | | 1 | 1 | | 1 | | 1 | （1） |
| | 27SRN | | 1 | | | 1 | | | | 1 | | 1 | | 1 | （1） |
| | 30SRN | 1 | 2 | | | | | | | | 1 | 1 | | 1 | （1） |
| | 34SRN | | | | | 1 | 1 | | | 1 | | 1 | | 1 | （1） |
| | 37SRN | 2 | | | | | | 1 | | | 1 | 1 | | 1 | （1） |
| | 41SRN | | | | | | | 1 | 1 | 1 | | | 1 | 1 | （1） |
| | 45SRN | | 1 | 1 | | | | | 1 | | 1 | | 1 | 1 | （1） |
| | 48SRN | 1 | | | | | 1 | | 1 | | 1 | | 1 | 1 | （1） |
| | 52SRN | | | | 1 | | | 2 | | | 1 | | 1 | 1 | （1） |
| 両開き | 31WRN | | | 1 | | | 1 | | | 1 | | 1 | | 2 | （1） |
| | 45WRN | 1 | | | 1 | | | | 1 | | 1 | 2 | | 2 | （1） |
| | 53WRN | | | | 1 | | | 2 | | | 1 | 2 | | 2 | （1） |
| | 60WRN | | | | | 1 | | | 2 | | 1 | 2 | | 2 | （1） |
| 両開き親子 | 24FRN | | 1 | 1 | | | | | | 1 | | 1 | | 2 | （1） |
| | 31FRN | | | 1 | | | 1 | | | 1 | | | 1 | 2 | （1） |
| | 35FRN | 2 | | | | 1 | | | | | 1 | | 1 | 2 | （1） |
| | 38FRN | | | | | | | 2 | | 1 | | | 1 | 2 | （1） |

# 寸 法 表 アドニスB型

┌サイズ
↓
（◯K）（K:掛側 ,U:受側）

| 様式 | セット呼称 | 本体 | | 門柱セット | | 全巾 ％m | 開口巾 ％m | たたみ巾 ％m |
|---|---|---|---|---|---|---|---|---|
| | | 掛側本体 | 受側本体 | 片開き門柱セット | 両開き門柱セット | | | |
| 片開き | 15SRN | 15K | | 片開き門柱セット | | 1,528 | 1,261 | 184 |
| | 17SRN | 17K | | ↓ | | 1,758 | 1,471 | 204 |
| | 22SRN | 22K | | ↓ | | 2,218 | 1,891 | 244 |
| | 26SRN | 26K | | ↓ | | 2,678 | 2,311 | 284 |
| | 29SRN | 29K | | ↓ | | 2,908 | 2,521 | 304 |
| | 31SRN | 31K | | ↓ | | 3,138 | 2,731 | 324 |
| | 33SRN | 33K | | ↓ | | 3,368 | 2,941 | 344 |
| | 35SRN | 35K | | ↓ | | 3,598 | 3,151 | 364 |
| | 38SRN | 38K | | ↓ | | 3,828 | 3,361 | 384 |
| | 42SRN | 42K | | ↓ | | 4,288 | 3,781 | 424 |
| | 45SRN | 45K | | ↓ | | 4,518 | 3,991 | 444 |
| | 49SRN | 49K | | ↓ | | 4,978 | 4,411 | 484 |
| | 52SRN | 52K | | ↓ | | 5,208 | 4,621 | 504 |
| | 61SRN | 61K | | ↓ | | 6,128 | 5,461 | 584 |
| 両開き | 34WRN | 17K | 17U | | 両開き門柱セット | 3,435 | 2,941 | 204×2 |
| | 43WRN | 22K | 22U | | ↓ | 4,355 | 3,781 | 244×2 |
| | 52WRN | 26K | 26U | | ↓ | 5,275 | 4,621 | 284×2 |
| | 57WRN | 29K | 29U | | ↓ | 5,735 | 5,041 | 304×2 |
| | 66WRN | 33K | 33U | | ↓ | 6,655 | 5,881 | 344×2 |
| 両開き親子 | 25FRN | 8K | 17U | | 両開き門柱セット | 2,515 | 2,101 (630) | 204+124 |
| | 29FRN | ↓ | 22U | | ↓ | 2,975 | 2,521 (630) | 244+124 |
| | 34FRN | ↓ | 26U | | ↓ | 3,435 | 2,941 (630) | 284+124 |
| | 36FRN | ↓ | 29U | | ↓ | 3,665 | 3,151 (630) | 304+124 |
| | 38FRN | ↓ | 31U | | ↓ | 3,895 | 3,361 (630) | 324+124 |
| | 41FRN | ↓ | 33U | | ↓ | 4,125 | 3,571 (630) | 344+124 |

※ （ ）内寸法は子扉の開口巾です。

# 部品明細 アドニスB型 レール部品拾い出し表 本体は、キャスタータイプと共通

| 様式 | セット呼称 | レール （L=長さ） | | | | | | | | レール取付け部品 | | キャスター連結部品 | | 回転止ヒンジパイプ | レール切詰メ用部品 |
|---|---|---|---|---|---|---|---|---|---|---|---|---|---|---|---|
| | | 900L | 1000L | 1250L | 1400L | 1550L | 1700L | 1850L | 2150L | 1セット用・ | 2セット用 | 2本入り | 3本入り | | |
| 片開き | 15SRN | | | | 1 | | | | | 1 | | 1 | | 1 | (1) |
| | 17SRN | | | | | 1 | | | | 1 | | 1 | | 1 | (1) |
| | 22SRN | | 2 | | | | | | | 1 | | 1 | | 1 | (1) |
| | 26SRN | | 1 | | | 1 | | | | 1 | | 1 | | 1 | (1) |
| | 29SRN | 1 | | | | | | 1 | | 1 | | 1 | | 1 | (1) |
| | 31SRN | | 3 | | | | | | | | 1 | 1 | | 1 | (1) |
| | 33SRN | 2 | | | 1 | | | | | | 1 | 1 | | 1 | (1) |
| | 35SRN | 1 | 1 | | | 1 | | | | | 1 | | 1 | 1 | (1) |
| | 38SRN | | | | | | | 2 | | 1 | | | 1 | 1 | (1) |
| | 42SRN | | 2 | | | | | | 1 | | 1 | | 1 | 1 | (1) |
| | 45SRN | | | 1 | | 2 | | | | | 1 | | 1 | 1 | (1) |
| | 49SRN | | | | 1 | | 2 | | | | 1 | | 1 | 1 | (1) |
| | 52SRN | | | | 1 | | | 2 | | | 1 | | 1 | 1 | (1) |
| | 61SRN | | | | | | 1 | | 2 | | 1 | 2 | | 1 | (1) |
| 両開き | 34WRN | | | | | 1 | 1 | | | 1 | | 1 | | 2 | (1) |
| | 43WRN | | | | 3 | | | | | | 1 | 2 | | 2 | (1) |
| | 52WRN | | | | 1 | | | 2 | | | 1 | 2 | | 2 | (1) |
| | 57WRN | | | | | | | 3 | | | 1 | 2 | | 2 | (1) |
| | 66WRN | | | | | | | | 3 | | 1 | 2 | | 2 | (1) |
| 両開き親子 | 25FRN | | 1 | | 1 | | | | | 1 | | 1 | | 2 | (1) |
| | 29FRN | | | | 2 | | | | | 1 | | | 1 | 2 | (1) |
| | 34FRN | | | | | 1 | 1 | | | 1 | | | 1 | 2 | (1) |
| | 36FRN | | 1 | 2 | | | | | | | 1 | | 1 | 2 | (1) |
| | 38FRN | | | 3 | | | | | | | 1 | | 1 | 2 | (1) |
| | 41FRN | | | | | | | 1 | 1 | 1 | | | 1 | 2 | (1) |

## 寸法表 アドニスC型

サイズ
（⬭K）（K:掛側 ,U:受側）

| 様式 | セット呼称 | 本体 掛側本体 | 本体 受側本体 | 門柱セット 片開き門柱セット | 門柱セット 両開き門柱セット | 全巾 ㎜ | 開口巾 ㎜ | たたみ巾 ㎜ |
|---|---|---|---|---|---|---|---|---|
| 片開き | 15SRN | 15K | | 片開き門柱セット | | 1,548 | 1,261 | 204 |
| | 21SRN | 21K | | | | 2,148 | 1,801 | 264 |
| | 25SRN | 25K | | | | 2,548 | 2,161 | 304 |
| | 27SRN | 27K | | | | 2,748 | 2,341 | 324 |
| | 29SRN | 29K | | | | 2,948 | 2,521 | 344 |
| | 31SRN | 31K | | | | 3,148 | 2,701 | 364 |
| | 33SRN | 33K | | | | 3,348 | 2,881 | 384 |
| | 35SRN | 35K | | | | 3,548 | 3,061 | 404 |
| | 37SRN | 37K | | | | 3,748 | 3,241 | 424 |
| | 41SRN | 41K | | | | 4,148 | 3,601 | 464 |
| | 45SRN | 45K | | | | 4,548 | 3,961 | 504 |
| | 49SRN | 49K | | | | 4,948 | 4,321 | 544 |
| | 53SRN | 53K | | | | 5,348 | 4,681 | 584 |
| | 61SRN | 61K | | ↓ | | 6,148 | 5,401 | 664 |
| 両開き | 42WRN | 21K | 21U | | 両開き門柱セット | 4,215 | 3,601 | 264×2 |
| | 50WRN | 25K | 25U | | | 5,015 | 4,321 | 304×2 |
| | 58WRN | 29K | 29U | | | 5,815 | 5,041 | 344×2 |
| | 62WRN | 31K | 31U | | ↓ | 6,215 | 5,401 | 364×2 |
| 両開き親子 | 30FRN | 9K | 21U | | 両開き門柱セット | 3,015 | 2,521 (720) | 264+144 |
| | 34FRN | | 25U | | | 3,415 | 2,881 (720) | 304+144 |
| | 36FRN | | 27U | | | 3,615 | 3,061 (720) | 324+144 |
| | 38FRN | | 29U | | | 3,815 | 3,241 (720) | 344+144 |
| | 40FRN | ↓ | 31U | | ↓ | 4,015 | 3,421 (720) | 364+144 |

※ （ ）内寸法は子扉の開口巾です。

## 部品明細 アドニスC型 レール部品拾い出し表 本体は、キャスタータイプと共通

| 様式 | セット呼称 | レール（L=長さ） 900L | 1000L | 1250L | 1400L | 1550L | 1700L | 1850L | 2150L | レール取付け部品 1セット用 | 2セット用 | キャスター連結部品 2本入り | 3本入り | 回転止ヒンジパイプ | レール切詰ノ用部品 |
|---|---|---|---|---|---|---|---|---|---|---|---|---|---|---|---|
| 片開き | 15SRN | | | | 1 | | | | | 1 | | 1 | | 1 | （1） |
| | 21SRN | | 2 | | | | | | | 1 | | 1 | | 1 | （1） |
| | 25SRN | | 1 | | 1 | | | | | 1 | | 1 | | 1 | （1） |
| | 27SRN | 1 | | | | | 1 | | | 1 | | 1 | | 1 | （1） |
| | 29SRN | | | | 2 | | | | | 1 | | 1 | | 1 | （1） |
| | 31SRN | | 3 | | | | | | | | 1 | 1 | | 1 | （1） |
| | 33SRN | 2 | | | 1 | | | | | | 1 | 1 | | 1 | （1） |
| | 35SRN | | | | | | 2 | | | 1 | | | 1 | 1 | （1） |
| | 37SRN | 1 | 1 | | | | 1 | | | | 1 | | 1 | 1 | （1） |
| | 41SRN | | | | | | | 1 | 1 | 1 | | | 1 | 1 | （1） |
| | 45SRN | | 1 | 1 | | | | | 1 | | 1 | | 1 | 1 | （1） |
| | 49SRN | | | | 1 | | 2 | | | | 1 | 2 | | 1 | （1） |
| | 53SRN | 1 | | | | | | | 2 | | 1 | 2 | | 1 | （1） |
| | 61SRN | | | | | | 1 | | 2 | | 1 | 2 | | 1 | （1） |
| 両開き | 42WRN | | | | | | | 1 | 1 | 1 | | 2 | | 2 | （1） |
| | 50WRN | | | | 1 | | 2 | | | | 1 | 2 | | 2 | （1） |
| | 58WRN | | | | | | | 3 | | | 1 | 2 | | 2 | （1） |
| | 62WRN | | | | | | 1 | | 2 | | 1 | 2 | | 2 | （1） |
| 両開き親子 | 30FRN | | | | 2 | | | | | 1 | | | 1 | 2 | （1） |
| | 34FRN | | 1 | | | | | | 1 | 1 | | | 1 | 2 | （1） |
| | 36FRN | | | | | | 2 | | | 1 | | | 1 | 2 | （1） |
| | 38FRN | | | | 1 | | | | 1 | 1 | | | 1 | 2 | （1） |
| | 40FRN | | | | | | 1 | | 1 | 1 | | | 1 | 2 | （1） |

## 寸法表 アドニスP型

サイズ
（○K）（K:掛側，U:受側）

| 様式 | セット呼称 | 本体 掛側本体 | 本体 受側本体 | 門柱セット 片開き門柱セット | 門柱セット 両開き門柱セット | 全巾 ㎜ | 開口巾 ㎜ | たたみ巾 ㎜ |
|---|---|---|---|---|---|---|---|---|
| 片開き | 10SRN | 10K | | 片開き門柱セット | | 1,049.5 | 740 | 224.5 |
| | 24SRN | 24K | | ↓ | | 2,489.5 | 1,924 | 480.5 |
| | 26SRN | 26K | | ↓ | | 2,669.5 | 2,072 | 512.5 |
| | 30SRN | 30K | | ↓ | | 3,029.5 | 2,368 | 576.5 |
| | 32SRN | 32K | | ↓ | | 3,209.5 | 2,516 | 608.5 |
| | 33SRN | 33K | | ↓ | | 3,389.5 | 2,664 | 640.5 |
| | 39SRN | 39K | | ↓ | | 3,929.5 | 3,108 | 736.5 |
| | 46SRN | 46K | | ↓ | | 4,649.5 | 3,700 | 864.5 |
| | 53SRN | 53K | | ↓ | | 5,369.5 | 4,292 | 992.5 |
| 両開き | 48WRN | 24K | 24U | | 両開き門柱セット | 4,896.5 | 3,847.5 | 480.5×2 |
| | 52WRN | 26K | 26U | | ↓ | 5,256.5 | 4,143.5 | 512.5×2 |
| 両開き 親 | 34FRN | 10K | 24U | | 両開き門柱セット | 3,456.5 | 2,663.5（740） | 480.5+224.5 |
| 両開き 子 | 36FRN | ↓ | 26U | | ↓ | 3,636.5 | 2,811.5（740） | 412.5+224.5 |

※（　）内寸法は子扉の開口巾です。

## 部品明細 アドニスP型　レール部品拾い出し表　本体は、キャスタータイプと共通

| 様式 | セット呼称 | レール（L=長さ） 900L | 1000L | 1250L | 1400L | 1550L | 1700L | 1850L | 2150L | レール取付け部品 1セット用 | 2セット用 | キャスター連結部品 2本入り | 3本入り | 回転止ヒンジパイプ | レール切詰メ用部品 |
|---|---|---|---|---|---|---|---|---|---|---|---|---|---|---|---|
| 片開き | 10SRN | 1 | | | | | | | | 1 | | 1 | | 1 | （1） |
| | 24SRN | 1 | | | 1 | | | | | 1 | | 1 | | 1 | （1） |
| | 26SRN | | | 2 | | | | | | 1 | | 1 | | 1 | （1） |
| | 30SRN | | 1 | | | | | 1 | | 1 | | 1 | | 1 | （1） |
| | 32SRN | 1 | | | | | | | 1 | 1 | | | 1 | 1 | （1） |
| | 33SRN | | | | | 1 | 1 | | | 1 | | | 1 | 1 | （1） |
| | 39SRN | | | 3 | | | | | | | 1 | | 1 | 1 | （1） |
| | 46SRN | | | | 2 | | 1 | | | | 1 | 2 | | 1 | （1） |
| | 53SRN | | | | | | 2 | 1 | | | 1 | 2 | | 1 | （1） |
| 両開き | 48WRN | 1 | | | | | 1 | | 1 | | 1 | 2 | | 2 | （1） |
| | 52WRN | | | | | | 3 | | | | 1 | 2 | | 2 | （1） |
| 両開き 親 | 34FRN | 1 | 1 | | 1 | | | | | | 1 | | 1 | 2 | （1） |
| 両開き 子 | 36FRN | 2 | | | | | 1 | | | | 1 | | 1 | 2 | （1） |

# 施工順序

## 1 施工上の注意

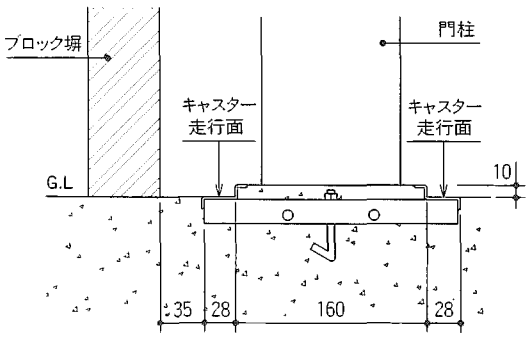


■レール床面の仕上げは本体走行上フラットに仕上げて下さい。
レール内側はGL面より10㎜上げて仕上げて下さい。

## 2 門柱・レール組付図

■片開き

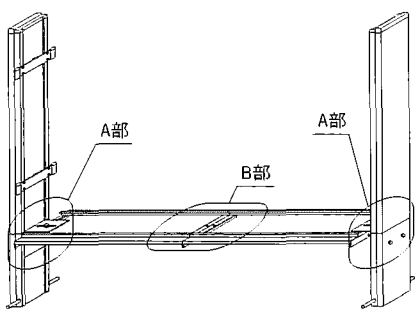


■両開き(親子開き)

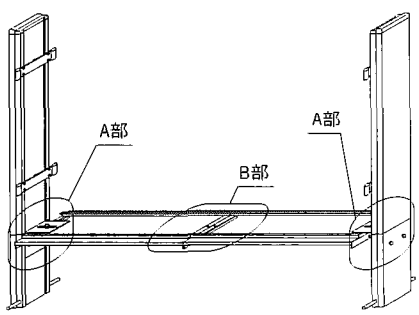


■固定門柱と門扉本体をはずす場合は、ヒンジパイプ下部の割ピンをはずしヒンジパイプを抜いて下さい。

## 3 門柱・レールの取付方法　2門柱・レール組付図(A部)

(A部)

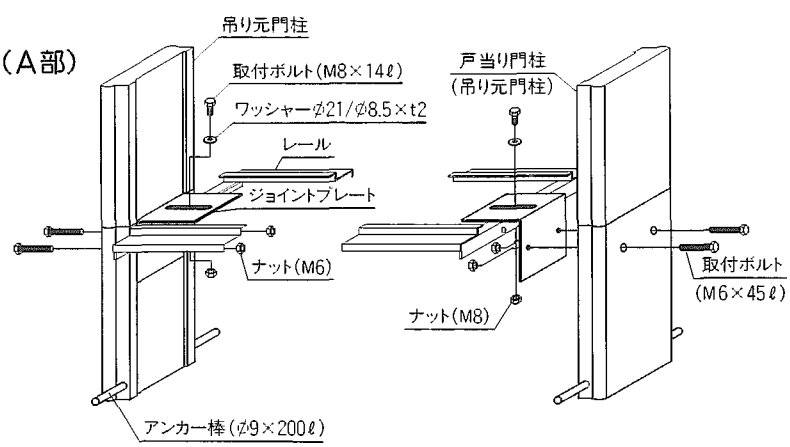


■埋込み位置は、扉本体付属の取扱説明書内2門柱の取付方法及このページの1施工上の注意を参照して下さい。
レール取付位置は、柱と柱の間均等にセットして下さい。(吊り元門柱←→戸当り門柱、吊り元門柱)

## 4 レールの組立方法　2門柱・レール組付図(B部)

(B部)

■片開き・両開き・親子開き

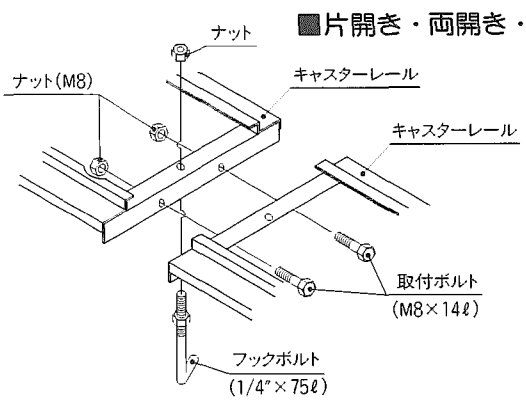


■レールアングル部上下よりフックボルトを取り付けて下さい。(注)フックボルトはレール連結部に1本使用です。
レールアングル部左右よりボルト(M8×14ℓ)を取り付けて下さい。

# 部分説明

## 1 キャスター車輪軸取り替え方法

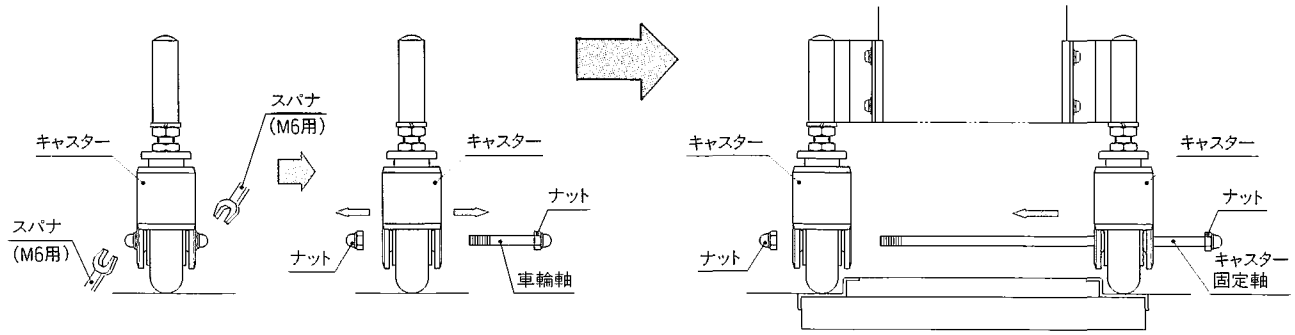


①両側スパナ(M6用)で車輪軸を取りはずして下さい。

②上図のように、キャスター固定軸にナットを取付け、車輪に通してナットを締め込んで下さい。

## 2 本体の取付方法

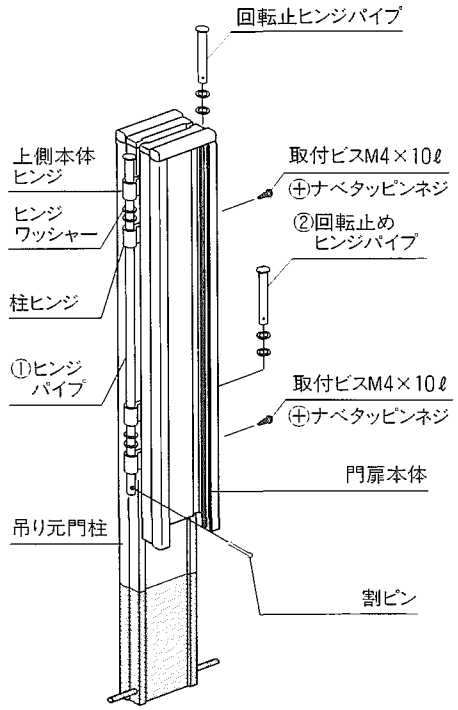


### ①ヒンジパイプ取付方法

左図のように柱ヒンジと本体ヒンジの間にワッシャーを2枚ずつ入れヒンジパイプを上側より差し込んで下さい。
下部に割ピンで抜け止めをして下さい。

### ②回転止ヒンジパイプ取付方法

左図のようにヒンジの間にワッシャーを2枚ずつ入れ、回転止ヒンジパイプを上側より差し込み取付ビスで抜け止めをして下さい。
(上下2ヶ所)

## 3 落し錠の取外し方法

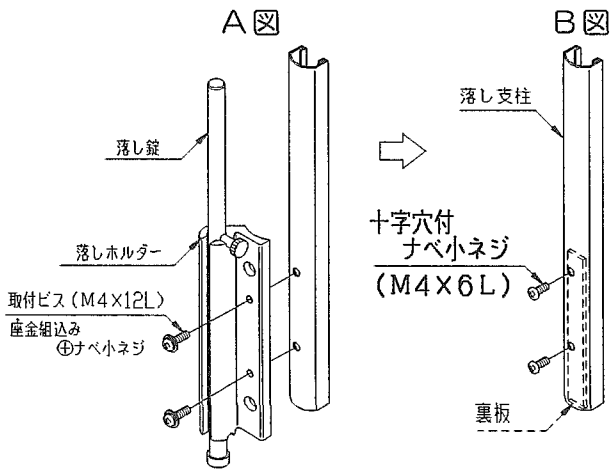


■ キャスターレール式には落し錠は使用しません。

A図のように取付ビス(M4×12L)をはずし、落し錠、落しホルダーを取り外しキャスター連結部品に付属している十字穴付ナベ小ネジ(M4×6L)をB図の様に裏板と一緒に取り付けて下さい。

(注)落し錠を取り外した後、M4×12Lのビスをそのままご使用すると開閉に支障をきたします。必ず、M4×6Lのビスを使用して下さい。

(M4×6Lビス キャスター連結部品 内 同梱包)

## 4 施錠受けの高さ調整

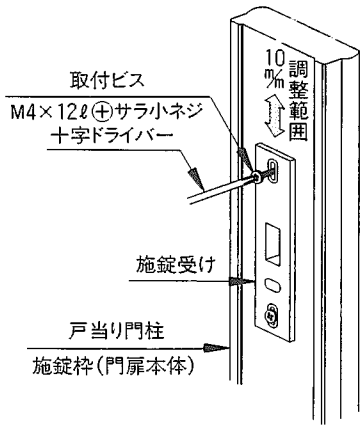


■施錠合せ等の高さ調整が必要な場合は、左図のように、取付ビス(M4×12ℓ)をゆるめて施錠受けを上下調整して下さい。

## 5 扉本体の開き幅調整(ストッパー)

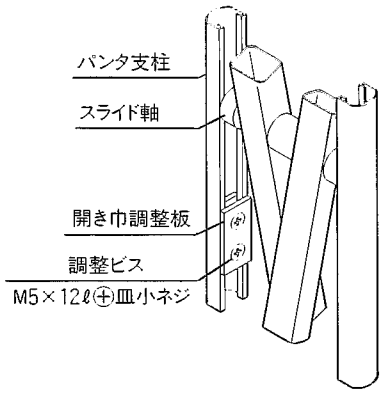


■ストッパーは左図のように調整ビス(M5×12ℓ⊕皿小ネジ)で調整して下さい。
ストッパー取付位置は下図の位置です。

アドニスA型

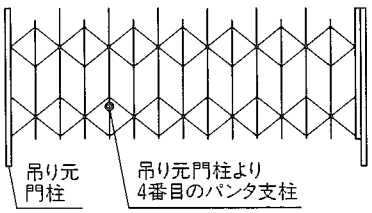


アドニスB型

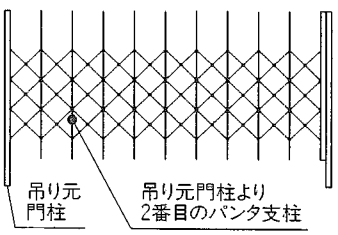


アドニスC型

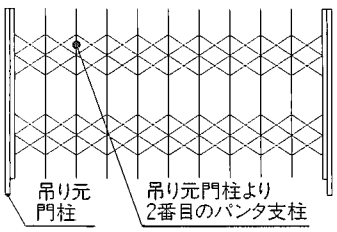


アドニスP型

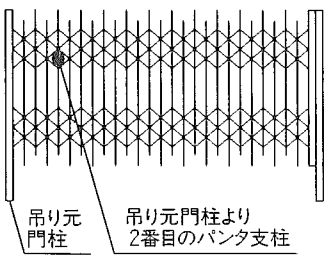


## ■おわりに

以上で取付けは完了ですが、お客様に正しく取扱っていただくために施工完了後に、使用方法・使用上の注意等をお客様に説明してください。

新日軽株式会社