新日軽 伸縮門扉用
角地用部品

取説番号 ME-1130
改-2

取付取扱説明書

■ 新日軽伸縮門扉用角地部品をお買上げいただきありがとうございました。
末永くご使用いただくため、取付取扱説明書をよく読んでいただき正しい施工・正しい取扱いをお願いいたします。

1 はじめに

カーゲート付属の取扱説明書を参考に本体を設置して下さい。
尚、門柱埋込み位置は、塀との間隔を考慮し設置して下さい。
本体（受け扉、掛け扉）を開いた状態にセットし、下記の順序で取り付けを行なって下さい。

■ 梱包明細・部品明細

	略図	明細
1	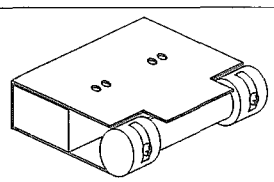	角地部品(本体)セット済 戸当り板金 ―― 1 受側取付板金 ―― 1 角度調整ブラケット ― 1 十字穴付ナベ小ネジ M5×14ℓ ― 2 十字穴付ナベ小ネジ M5×10ℓ ― 4 〃 M5×6ℓ ― 2 十字穴付サラ小ネジ M5×8ℓ ― 4 平座金 ― 6 バネ座金 ― 8
2	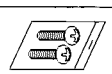	十字穴付ナベ小ネジ M4×16ℓ ― 2

■ 各部説明

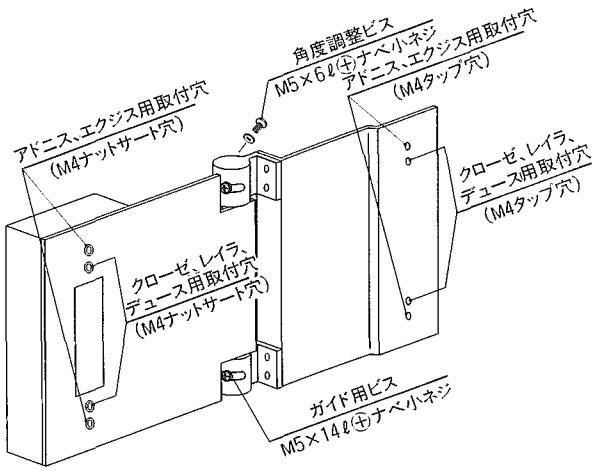

※角度調整
角度調整ビス(M5×6ℓ)をゆるめ角度を設定し調整して下さい。

※施錠受け金具取付け位置
アドニス、エクジス
上下**外側**M4タップ・ナットサート穴を使用
クローゼ、レイラ、デュース
上下**内側**M4タップ・ナットサート穴を使用

2 取り付け方法

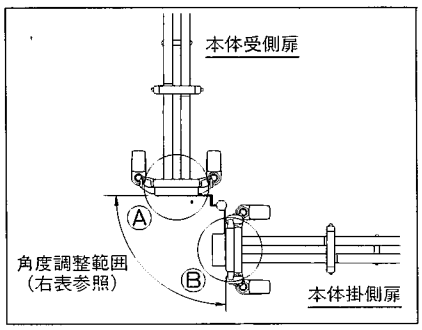

■ 下図を参考に角地部品を取り付けて下さい。本体受側の施錠受け金具、取り付けビスは使用しますので注意願います。

※角度調整範囲

角　度	適 応 機 種
0°～135°	アドニス、クローゼ、レイラ、デュース
0°～115°	エクジス

■A部（エクジス、アドニスの場合）

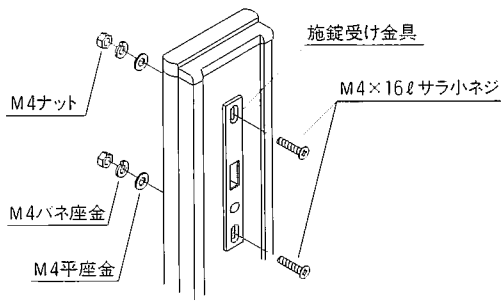

①図の様に取り付けビスを外し施錠受け金具を取り外して下さい。（エクジス、アドニス共通）

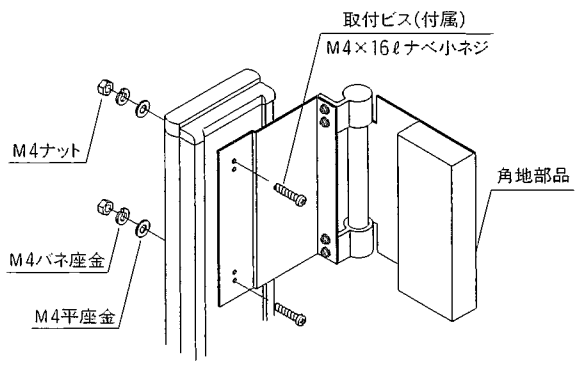

②同じ位置に角地部品を取り付けビス(付属品)でセットして下さい。（取り付け穴は外側です）

■A部（クローゼ、レイラ、デュースの場合）

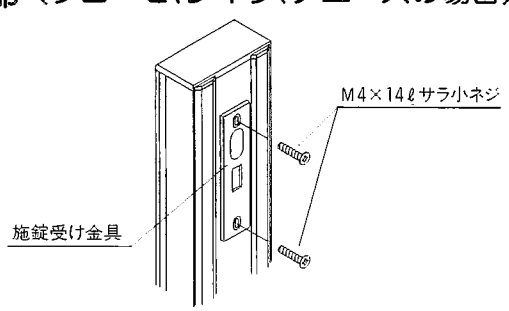

①図の様に取り付けビスを外し施錠受け金具を取り外して下さい。（クローゼ、レイラ、デュース共通）

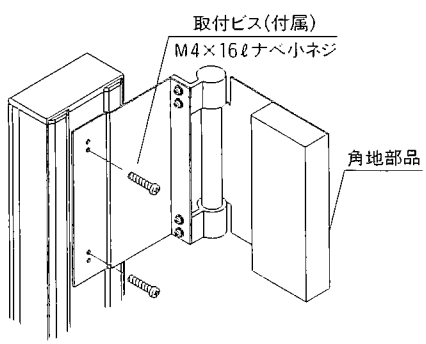

②同じ位置に角地部品を取り付けビス(付属品)でセットして下さい。（取り付け穴は内側です）

■B部

①A部(受側)で取り外した施錠受け金具を図の様に角地部品に取付ビスでセットして下さい。

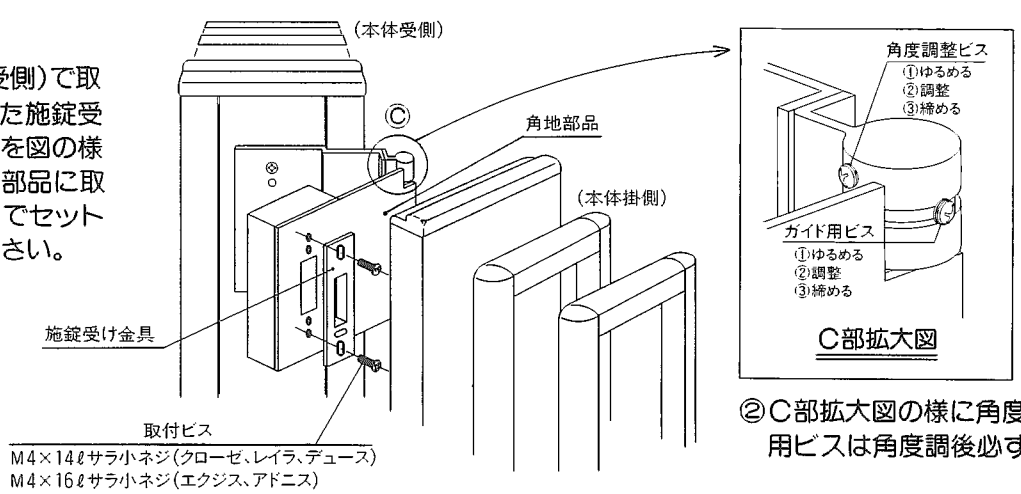

②C部拡大図の様に角度調整ビス及ガイド用ビスは角度調後必ず締め込んで下さい。

■ おわりに

以上で取り付けは完了ですが、お客様に正しく取扱っていただくために取り付け完了後に使用方法・使用上の注意等をお客様に説明して下さい。

新日軽株式会社