新日軽 大型伸縮門扉「ランディ」組立施工マニュアル

マニュアル番号 N-613
改-4

この度は、新日軽の製品をお買い上げいただき誠にありがとうございます。
正しい施工をしていただく為このマニュアルをお読みください。

施工完了後はお施主様へお渡しください。

施工上の注意事項

施工にあたっては次の点をご注意ください。

①モルタル用に海砂を使用されますと、多量に塩分が含まれています為、アルミの腐食の原因になりますのでご使用を避けていただくか、十分水洗いしたものをご使用ください。
②モルタルやコンクリートの抽出液は強アルカリ性で、しみやむら等の外観不良や腐食の原因になりますので工事中にアルミ製品の表面を流れない様にご注意してください。
③モルタルやコンクリートの急結剤は腐食の発生や促進作用があるので、その使用を避けていただくか、塩化カルシウムや塩素系の化合物、珪酸ナトリウム等の入っていないものをご使用ください。
④施工時にアルミ製品の表面に付着したモルタルやコンクリート等は速やかに清掃してください。また、表面にキズをつけますと腐食しやすくなりますので取り扱いには十分注意してください。
⑤アルミ製品と銅板やラス等の異種金属が接触しないようにしてください。接触する場合にはビニールテープ等を貼るか塗料等で絶縁処理をしてください。
⑥腐食の恐れのある接着剤や化学製品を施工上使用する場合は、アルミ製品と接触しない様にしていただくか、接触する部分を完全に養生してください。
⑦寒冷地では柱を立ててからモルタルを詰めてください。モルタルを入れてから柱を立てますと、柱内部に水が入り凍結破損の原因となります。
⑧外開きタイプでは開閉時に扉が公道（道路面）等へ飛び出さない位置に設置してください。
⑨施工終了後は扉の開閉チェックを行い、不具合が無いか確認してください。
⑩みだりに改造しないでください。
⑪キャスターの走行床面は、水平に仕上げてください。

姿　図

ツートン仕様ご購入のお客様へ
柱を施工する前に柱の向きをご確認ください。柱はステン色が道路側になる様、施工してください。

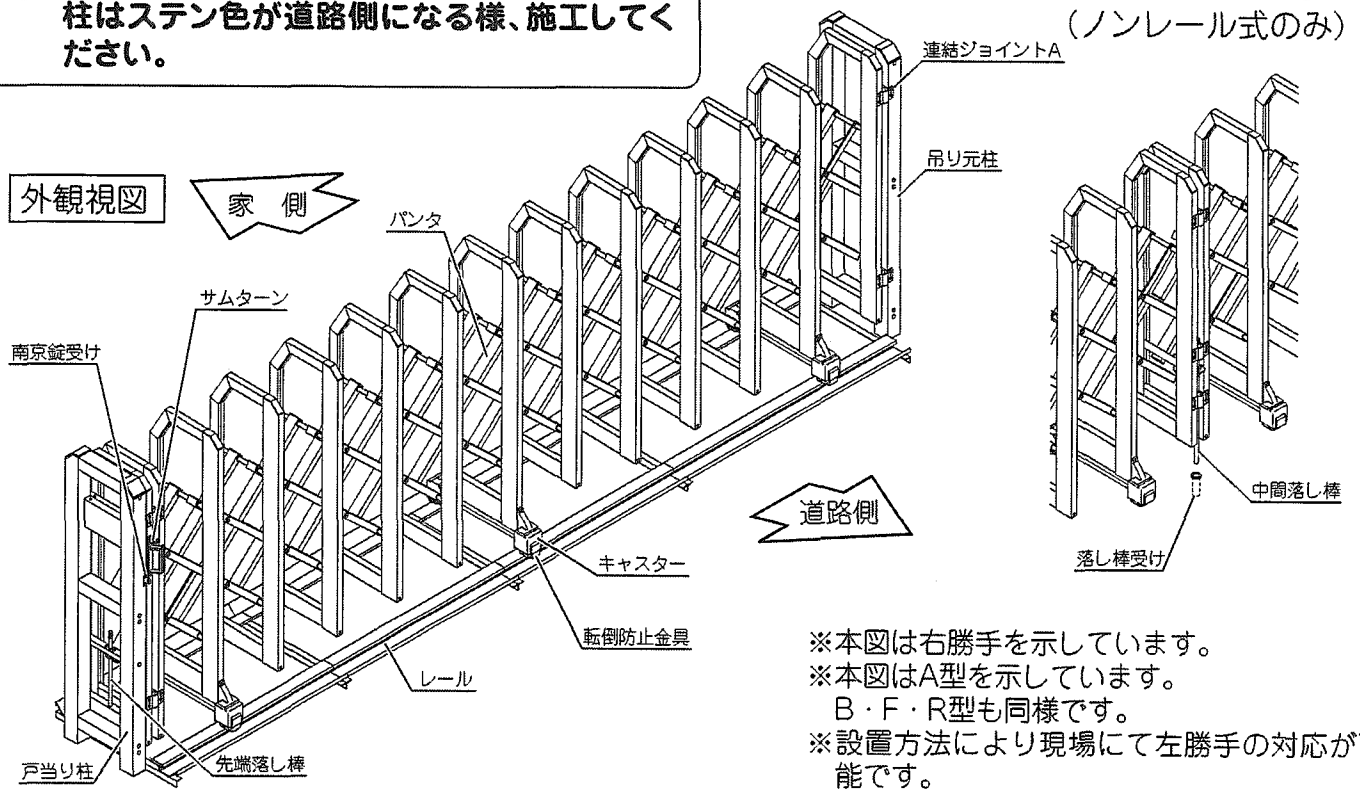

※本図は右勝手を示しています。
※本図はA型を示しています。
B・F・R型も同様です。
※設置方法により現場にて左勝手の対応が可能です。

お客様へ

このたびは、当社商品をお買上げいただき、誠にありがとうございます。
この商品を正しく安全にご使用していただくために、ご使用前にこの手引き書を最後までお読みください。

お読みになった後、この取付・取扱説明書は、いつでもご使用いただけるように**大切に保管**してください。

目　次

1. 安全にお使いいただくために必ずお守りください　P2
2. ご使用上の注意とお願い　P3
3. お手入れ方法について　P4
4. お取扱いについて　P5

1 安全にお使用いただくために必ずお守りください

伸縮門扉にはいろいろな種類がありますが、大きさ、形が違っていても機能的に見ると、その使い方は同じです。
この説明書では、その代表的な機種を例として解説しています。どの伸縮門扉においてもご使用上の注意とお願いは同じとなりますのでこの説明書により正しくご使用ください。

この説明書に示した注意事項は、安全に関する重要な内容を示しています。人身事故や財産への損害を未然に防止するため、次のような絵表示をしています。

絵表示	意味
⚠注意	この表示を無視して誤った取り扱いをすると使用者等が負傷する危険や物的損害の発生することを表しています。

絵表示	ご使用上の注意とお願い
❗	「必ず守っていただくこと」を示しています。

2 ご使用上の注意とお願い

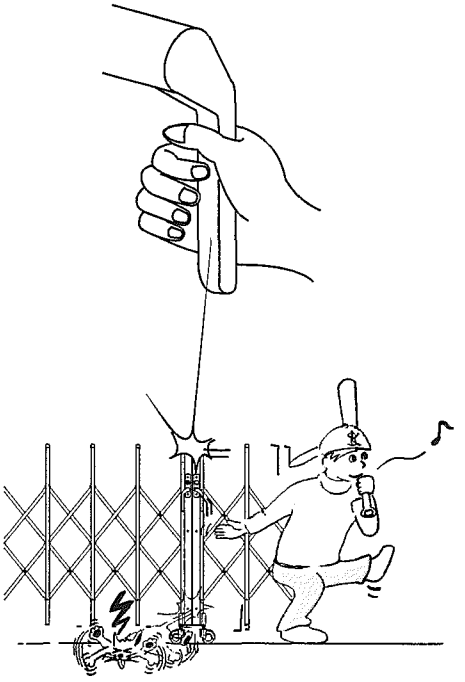

⚠ 注意

●開閉操作の際には、手足や衣服などをはさまれないように注意してください。はさまれると怪我をする恐れがあります。
開閉操作は、必ず引手を持って行ってください。

⚠ 注意

●開閉操作の際には、周囲に人や物がないことを必ず確認してください。又、開閉操作はゆっくり行ってください。
扉に人がはさまれ、事故の発生する恐れがあります。特にお子様にはご注意ください。急激な操作は思わぬ事故につながります。

⚠ 注意

●扉を揺すったり、乗ったり、寄りかかったりしないでください。
転落したり、脱落により事故が発生する恐れがあります。

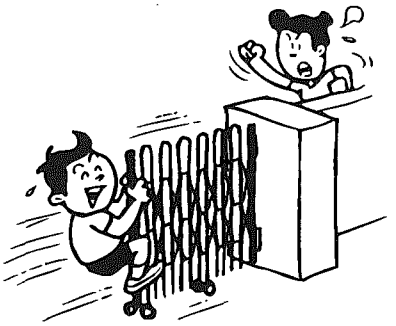

⚠ 注意

●扉を開いた時は、先端落し棒を落として自走しない様にして出入りしてください。
扉を閉じた時は、施錠し受扉の先端落し棒と中間落し棒の全てを落としてください。
突風などで扉が開き、人や壁に当ると事故や破損につながります。

⚠ 注意

●お手入れで扉を拭き掃除するときには、部材の端部で手指を切らない様にご注意ください。

!

●落し棒受け・キャスター走行床面・レール部に土・砂・ゴミなどがたまった場合は、必ず取り除いてください。
落し棒のかかりが少なくなると、突風などで扉が移動し、人や物に当ると事故や破損につながります。
扉の開閉の支障となりますので定期的に清掃してください。

!

●年に1回、ネジやボトルのゆるみがないか点検してください。可動部にこすれ音が発生した場合は、市販の潤滑油などを注油してください。又、長年使用しますとキャスターの消耗等で調整が必要となります。施工マニュアルをご覧の上、調整されるかお買い求めの販売店・当社営業所にご相談ください。

!

●台風等の強風時には、全開状態にして頂き先端落し棒を下ろし、ロープ等で扉が開閉しない様に固定してください。
扉が移動し、けがや事故の原因となります。

3 お手入れ方法について

アルミニウム製品のお手入れのお願い

アルミはサビにくい性質を持っています。そのうえ新日軽では、JIS規格を充分にクリアーした表面処理をしていますが、付着した汚れを長時間放置しておくと腐食の原因となります。アルミ製品エクステリア商品をいつまでも美しくお使いいただくために、定期的なお手入れを行ってください。

アルミのサビの原因は・・・・・

大気中の汚れが最大の原因です。ほこり、ばい煙（すす）、鉄粉などの金属粉、亜硫酸ガスなどの排気ガス、および海塩などです。これらがアルミの表面に付着したまま長く放置されると、湿気や雨水によって影響を受け、腐食させてしまう場合があります。

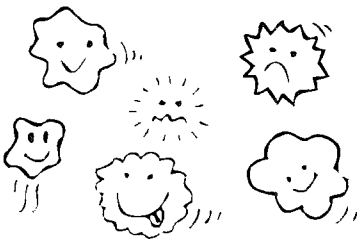

お手入れはカンタン

年に数回の水洗いと空ぶきだけでも効果的です。ただし、工業地帯や海岸の近くなどでは、状況によりお手入れの回数を増やしてください。汚れが軽い場合は、やわらかい布かスポンジで水ぶきした後に空ぶきしてください。

■地域別お手入れ回数

地　　域	回　　数
臨海工業地帯	年に2～3回
工業・商業・温泉地帯	年に2回
海岸・街道地帯	年に1～2回
田園・山間地帯	年に1回

汚れが目立つ場合

中性洗剤を薄めた液で汚れを落とし、洗剤が残らないように水洗いしてから空ぶきしてください。

汚れが著しく、サビがでた場合

スコッチブライトか紙ヤスリで軽くこすり、汚れを取り除いてから十分に空ぶきしてください。

お手入れの際の注意

- お手入れには布やスポンジなどの柔らかいものを使用してください。金属ブラシ、金ベラ、スチールウール、目の荒い紙ヤスリ等はさけてください。
- 小石、砂などが付着したまま表面をこするとキズがつきます。あらかじめ取り除いてください。
- 角や隅に洗剤が残らないようにしてください。放置しますと腐食の原因となります。

4 お取扱い方法について

1.先端落し棒

•両開きの全閉状態の受扉側
•全開時の自走防止
} 時にご使用ください。

ご使用方法

落し方：つまみを90° まわし、下がり止めビスをV溝から外すと落ちます。
上げ方：ビスを切り欠き部より上げV溝に掛けます。

落し棒は、通常開閉されない時は必ず落してください。

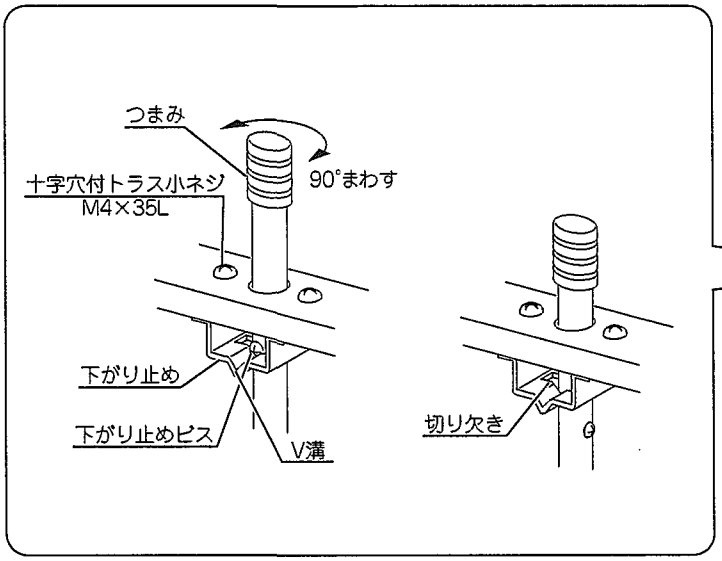

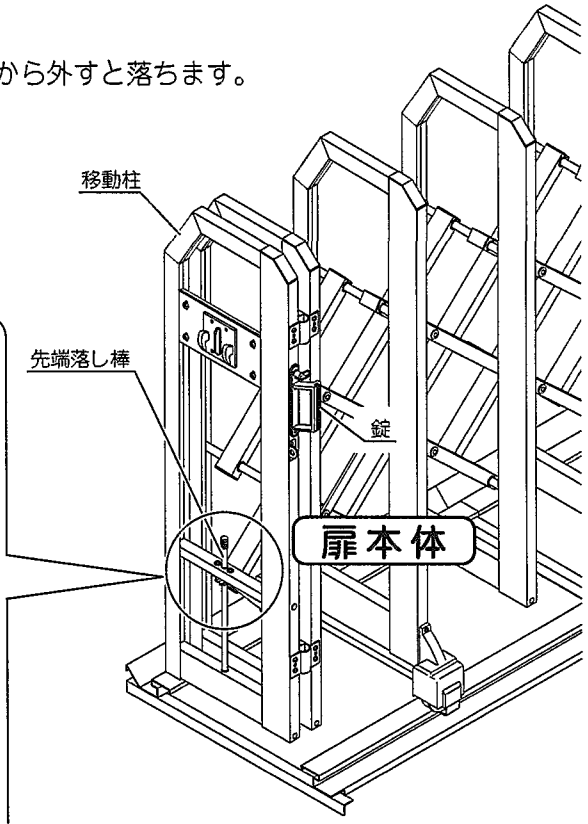

2.中間落し棒（ノンレール式のみ）

ご使用方法

落しの操作方法は道路側から操作する場合つまみネジを押しながら下ろしてください。家側から操作する場合はつまみネジを引いて下ろしてください。落し棒を上げる時も同様です。

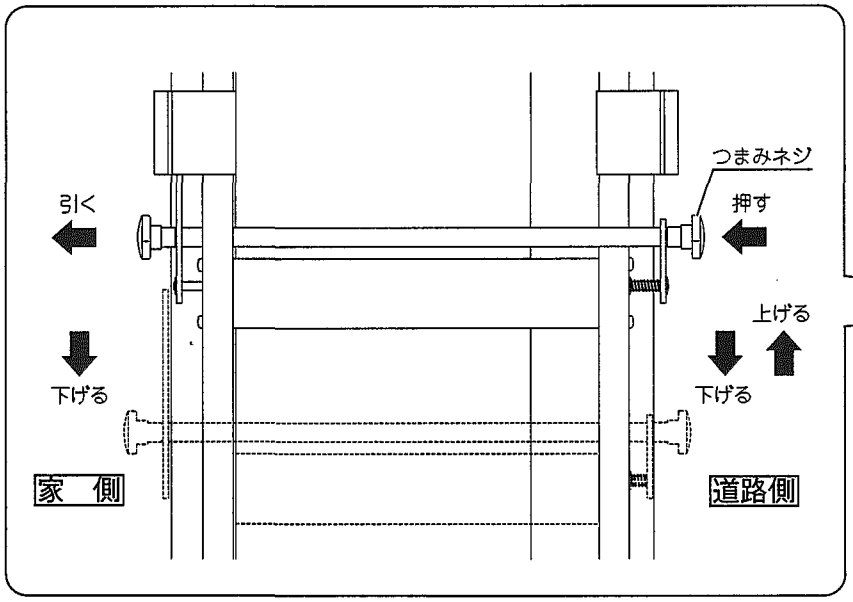

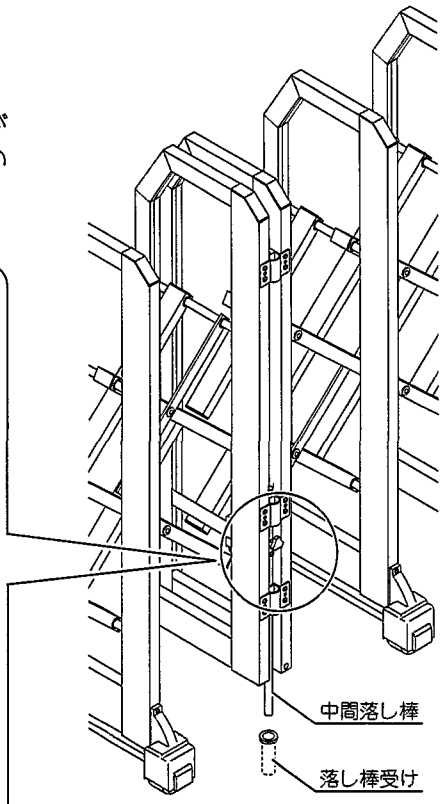

納まり図・規格寸法表

※ 本図は内観視 右勝手・内収納を表します。

ランディ A型 片開き フラットレール式(H:1600 H:1400)

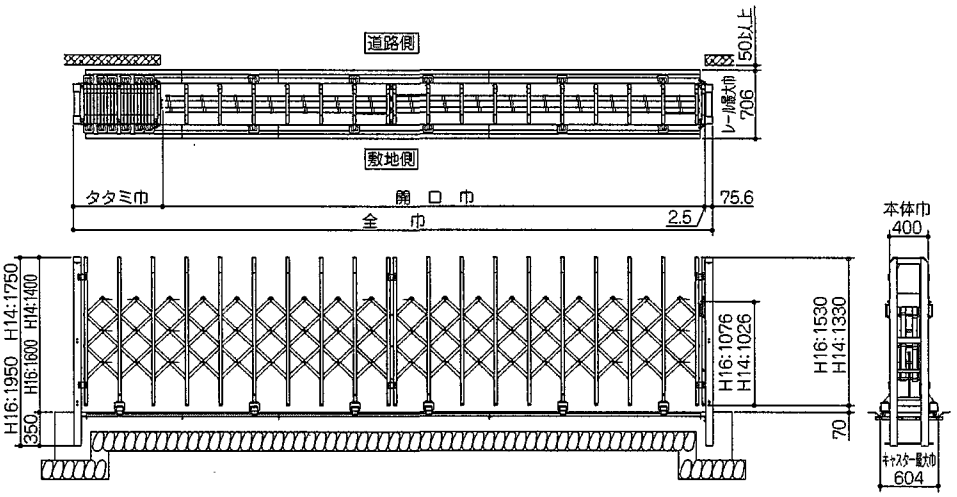

H1600片開き

ランディ A型 両開き フラットレール式(H:1600 H:1400)

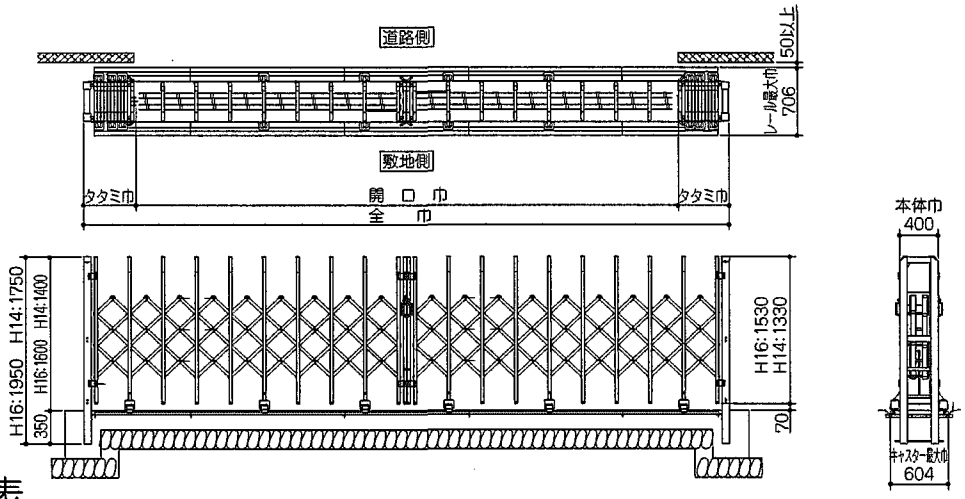

H1600両開き

規格寸法表

ランディA型

サイズ		全巾	開口巾	タタミ巾		本体			門柱		移動柱(RまたはL)		レール				
													L1000	L1300	L1600	L1850	L2200
						230	340	440	片開き	両開き	片開き用	両開き用	10	13	16	18	22
片開き	230S	2,392	1,871	443		1			1		1						1
	340S	3,442	2,816	548			1		1		1		1				1
	440S	4,492	3,761	653				1	1		1		3	1			
	560S	5,610	4,706	826		1	1		1		1		1				2
	660S	6,660	5,651	931			2		1		1		2				2
	770S	7,710	6,596	1,036			1	1	1		1				1	2	1
	870S	8,760	7,541	1,141				2	1		1				3	2	
	980S	9,878	8,486	1,314			3		1		1				1	2	2
	1000S	10,928	9,431	1,419			2	1	1		1		1		1	2	2
	1100S	11,978	10,376	1,524			1	2	1		1					4	2
	1300S	13,028	11,321	1,629				3	1		1					1	5
両開き	460W	4,628	3,761	443	424	2				1		1					2
	670W	6,728	5,651	548	529		2			1		1	1			3	
	880W	8,828	7,541	653	634			2		1		1	2				3
	1100W	11,064	9,431	826	807	2	2			1		1			1	5	
	1300W	13,164	11,321	931	912		4			1		1	1	1		1	4
	1500W	15,264	13,211	1,036	1,017		2	2		1		1				1	6
	1700W	17,364	15,101	1,141	1,122			4		1		1		1	3		5
	1900W	19,600	16,991	1,314	1,295		6			1		1	1			4	5
	2100W	21,700	18,881	1,419	1,400		4	2		1		1	2			1	8
	2300W	23,800	20,771	1,524	1,505		2	4		1		1			1		10
	2500W	25,900	22,661	1,629	1,610			6		1		1	1			5	7

※ 本図は内観視 右勝手・内収納を表します。

ランディ A型 片開き ノンレール式(H:1600 H:1400)

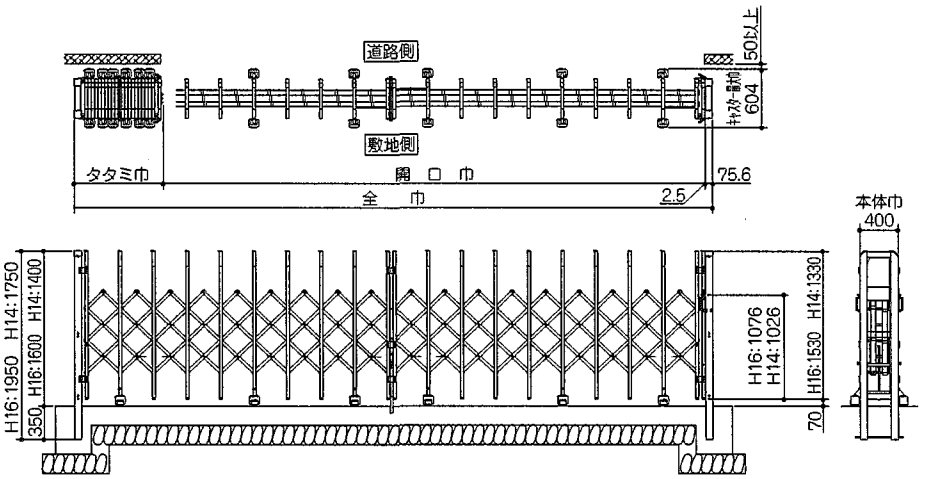

H1600片開き

ランディ A型 両開き ノンレール式(H:1600 H:1400)

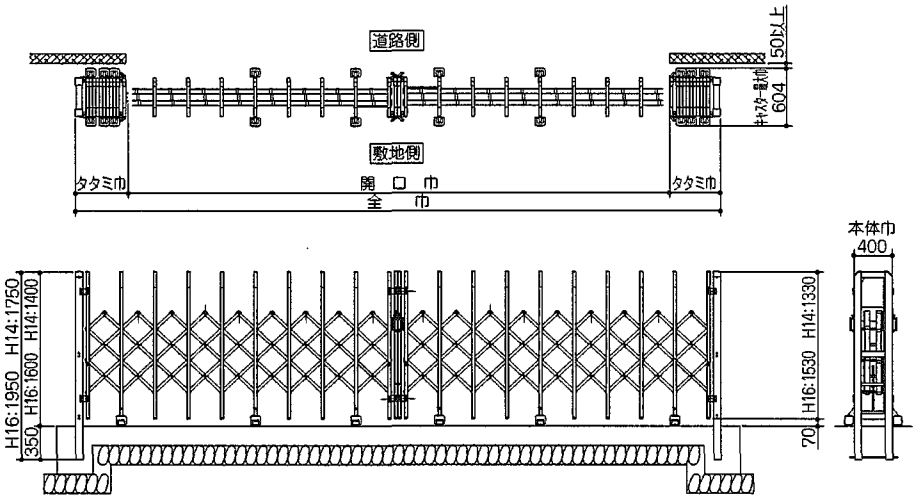

H1600両開き

規格寸法表

ランディA型

サイズ		全巾	開口巾	タタミ巾		本体			門柱		移動柱(Rまたはし)		中間落し棒セット
						230	340	440	片開き	両開き	片開き用	両開き用	
片開き	230S	2,392	1,871	443		1			1		1		
	340S	3,442	2,816	548			1		1		1		
	440S	4,492	3,761	653				1	1		1		
	560S	5,610	4,706	826		1	1		1		1		1
	660S	6,660	5,651	931			2		1		1		1
	770S	7,710	6,596	1,036			1	1	1		1		1
	870S	8,760	7,541	1,141				2	1		1		1
両開き	460W	4,628	3,761	443	424	2				1		1	
	670W	6,728	5,651	548	529		2			1		1	
	880W	8,828	7,541	653	634			2		1		1	
	1100W	11,064	9,431	826	807	2	2			1		1	2
	1300W	13,164	11,321	931	912		4			1		1	2
	1500W	15,264	13,211	1,036	1,017		2	2		1		1	2
	1700W	17,364	15,101	1,141	1,122			4		1		1	2

※ 本図は内観視 右勝手・内収納を表します。

ランディ B型 片開き フラットレール式(H:1200)

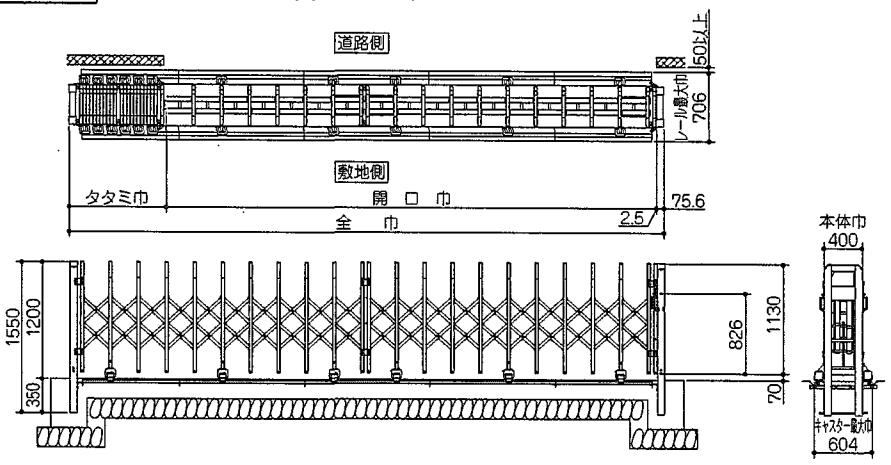

H1200片開き

ランディ B型 両開き フラットレール式(H:1200)

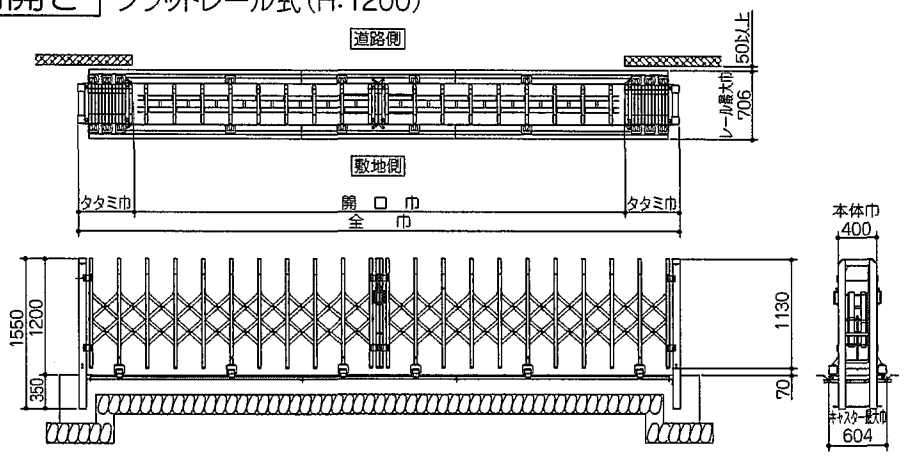

H1200両開き

規格寸法表

ランディB型

サイズ		全巾	開口巾	タタミ巾		本体			門柱		移動柱(RまたはL)		レール				
													L1000	L1300	L1600	L1850	L2200
						230	310	400	片開き	両開き	片開き用	両開き用	10	13	16	18	22
片開き	230S	2,322	1,766	478		1			1		1		2				
	310S	3,192	2,531	583			1		1		1		3				
	400S	4,062	3,296	688				1	1		1		2			1	
	440S	4,420	3,551	791		2			1		1		2				1
	520S	5,290	4,316	896		1	1		1		1		1			1	1
	610S	6,160	5,081	1,001			2		1		1					2	1
	650S	6,518	5,336	1,104		3			1		1		1		1	2	
	700S	7,030	5,846	1,106			1	1	1		1		2		3		
	730S	7,388	6,101	1,209		2	1		1		1				1	3	
	790S	7,900	6,611	1,211				2	1		1		1		3	1	
	820S	8,258	6,866	1,314		1	2		1		1		2		1		2
	910S	9,128	7,631	1,419			3		1		1		1	1			3
	990S	9,998	8,396	1,524			2	1	1		1		1				4
	1000S	10,868	9,161	1,629			1	2	1		1					1	4
	1100S	11,738	9,926	1,734				3	1		1		2	1	1		3
両開き	440W	4,488	3,551	478	459	2				1		1	3	1			
	620W	6,228	5,081	583	564		2			1		1			1		2
	790W	7,968	6,611	688	669			2		1		1				3	1
	860W	8,684	7,121	791	772	4				1		1				1	3
	1000W	10,424	8,651	896	877	2	2			1		1	1			5	
	1200W	12,164	10,181	1,001	982		4			1		1		1		1	4
	1300W	13,904	11,711	1,106	1,087		2	2		1		1				5	2
	1400W	14,620	12,221	1,209	1,190	4	2			1		1				3	4
	1500W	15,644	13,241	1,211	1,192			4		1		1					7
	1600W	16,360	13,751	1,314	1,295	2	4			1		1		3	1	1	4
	1800W	18,100	15,281	1,419	1,400		6			1		1		1		3	5
	1900W	19,840	16,811	1,524	1,505		4	2		1		1	2				8
	2100W	21,580	18,341	1,629	1,610		2	4		1		1		2		3	6
	2300W	23,320	19,871	1,734	1,715			6		1		1	1	1	2		8

※ 本図は内観視 右勝手・内収納を表します。

ランディB型 片開き ノンレール式(H:1200)

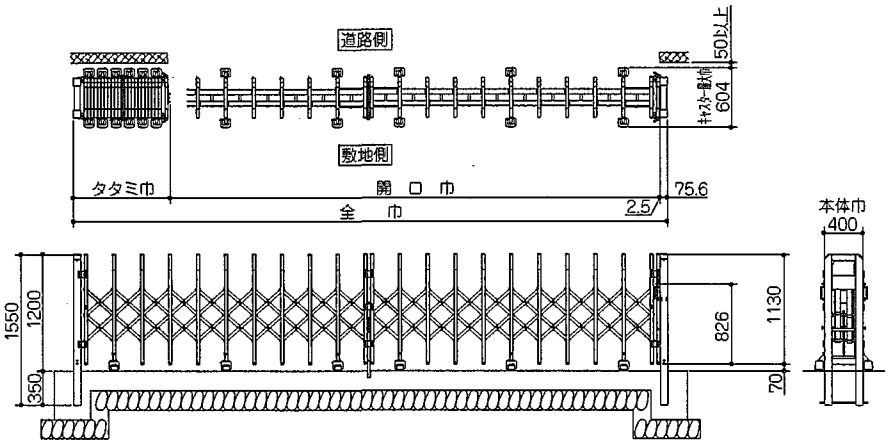

H1200片開き

ランディB型 両開き ノンレール式(H:1200)

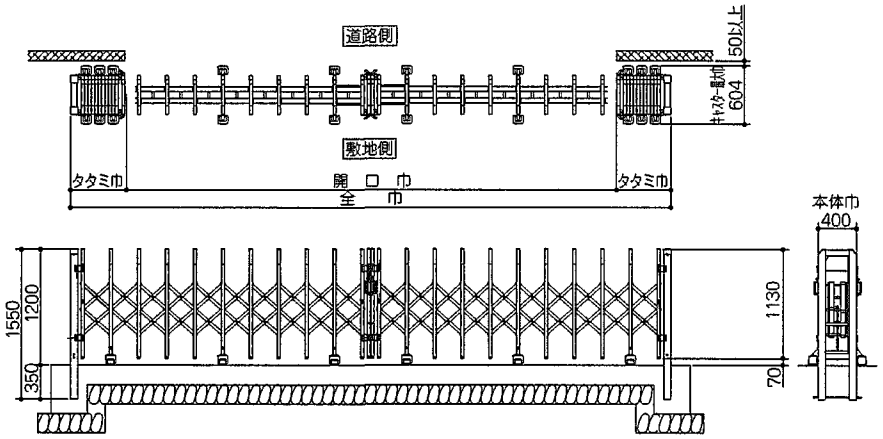

H1200両開き

規格寸法表

ランディB型

サイズ		全巾	開口巾	タタミ巾		本体			門柱		移動柱(RまたはL)		中間落し棒セット
						230	310	400	片開き	両開き	片開き用	両開き用	
片開き	230S	2,322	1,766	478		1			1		1		
	310S	3,192	2,531	583			1		1		1		
	400S	4,062	3,296	688				1	1		1		
	440S	4,420	3,551	791		2			1		1		1
	520S	5,290	4,316	896		1	1		1		1		1
	610S	6,160	5,081	1001			2		1		1		1
	700S	7,030	5,846	1106			1	1	1		1		1
	790S	7,900	6,611	1211				2	1		1		1
両開き	440W	4,488	3,551	478	459	2				1		1	
	620W	6,228	5,081	583	564		2			1		1	
	790W	7,968	6,611	688	669			2		1		1	
	860W	8684	7,121	791	772	4				1		1	2
	1000W	10,424	8,651	896	877	2	2			1		1	2
	1200W	12,164	10,181	1,001	982		4			1		1	2
	1300W	13,904	11,711	1,106	1,087		2	2		1		1	2
	1500W	15,644	13,241	1,211	1,192			4		1		1	2

※ 本図は内観視 右勝手・内収納を表します。

ランディＦ型 片開き フラットレール式(H:1600　H:1400　H:1200)

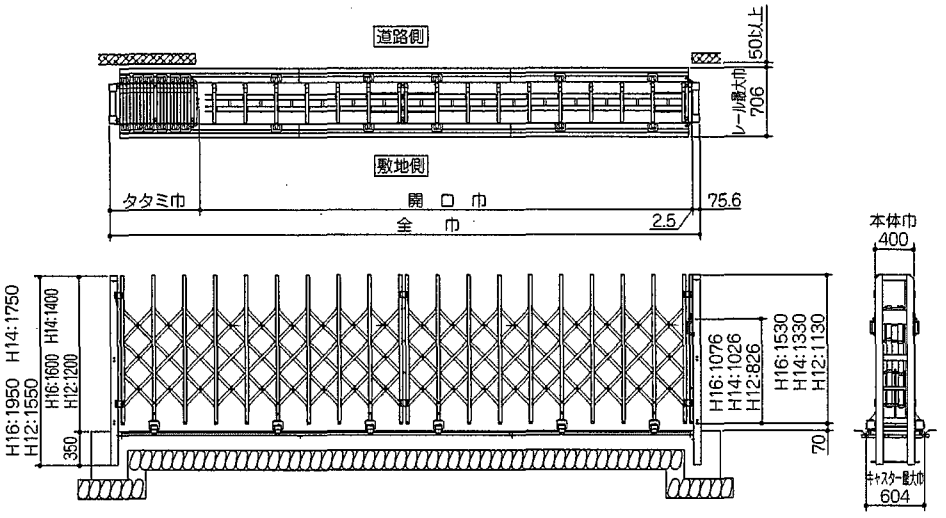

H1600片開き

ランディＦ型 両開き フラットレール式(H:1600　H:1400　H:1200)

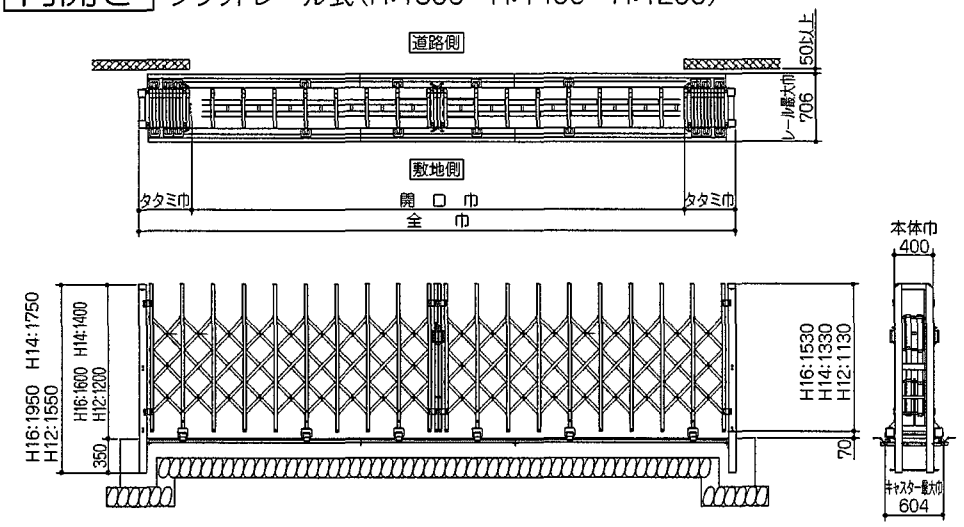

H1600両開き

規格寸法表

ランディF型

サイズ		全巾	開口巾	タタミ巾		本体			門柱		移動柱(RまたはL)		レール				
													L1000	L1300	L1600	L1850	L2200
						220	310	410	片開き	両開き	片開き用	両開き用	10	13	16	18	22
片開き	220S	2,212	1,691	443		1			1		1		2				
	310S	3,172	2,546	548			1		1		1		3				
	410S	4,132	3,401	653				1	1		1		1	1	1		
	510S	5,160	4,256	826		1	1		1		1		2	1	1		
	610S	6,120	5,111	931			2		1		1					2	1
	700S	7,080	5,966	1,036			1	1	1		1			1		3	
	800S	8,040	6,821	1,141				2	1		1				1	1	2
	900S	9,068	7,676	1,314			3		1		1				3	1	1
	1000S	10,028	8,531	1,419			2	1	1		1		1				4
	1100S	10,988	9,386	1,524			1	2	1		1		2				4
	1200S	11,948	10,241	1,629				3	1		1			1	1		4
両開き	420W	4,268	3,401	443	424	2				1		1				1	1
	610W	6,188	5,111	548	529		2			1		1			1		2
	810W	8,108	6,821	653	634			2		1		1		1			3
	1000W	10,164	8,531	826	807	2	2			1		1				3	2
	1200W	12,084	10,241	931	912		4			1		1			1	2	3
	1400W	14,004	11,951	1,036	1,017		2	2		1		1		1		2	4
	1500W	15,924	13,661	1,141	1,122			4		1		1		1	1	1	5
	1700W	17,980	15,371	1,314	1,295		6			1		1			1	4	4
	1900W	19,900	17,081	1,419	1,400		4	2		1		1		1		4	5
	2100W	21,820	18,791	1,524	1,505		2	4		1		1	1			4	6
	2300W	23,740	20,501	1,629	1,610			6		1		1				2	9

※ 本図は内観視 右勝手・内収納を表します。

ランディＦ型 片開き ノンレール式(H:1600　H:1400　H:1200)

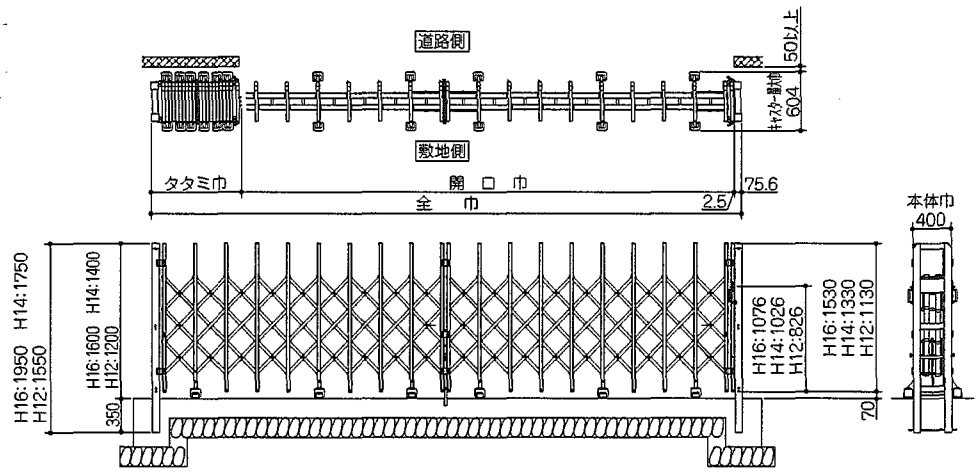

H1600片開き

ランディＦ型 両開き ノンレール式(H:1600　H:1400　H:1200)

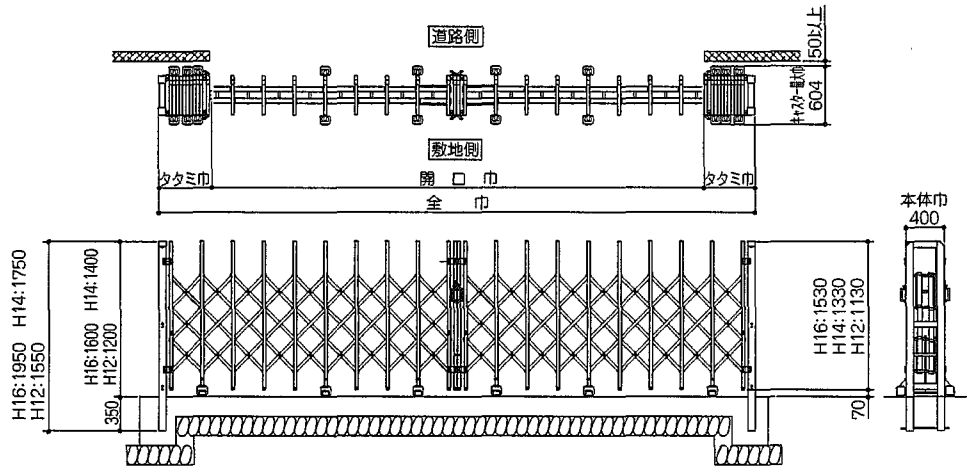

H1600両開き

規格寸法表

ランディF型

サイズ		全巾	開口巾	タタミ巾		本体			門柱		移動柱(RまたはL)		中間落し棒セット
						220	310	410	片開き	両開き	片開き用	両開き用	
片開き	220S	2,212	1,691	443		1			1		1		
	310S	3,172	2,546	548			1		1		1		
	410S	4,132	3,401	653				1	1		1		
	510S	5,160	4,256	826		1	1		1		1		1
	610S	6,120	5,111	931			2		1		1		1
	700S	7,080	5,966	1,036			1	1	1		1		1
	800S	8,040	6,821	1,141				2	1		1		1
両開き	420W	4,268	3,401	443	424	2				1		1	
	610W	6,188	5,111	548	529		2			1		1	
	810W	8,108	6,821	653	634			2		1		1	
	1000W	10,164	8,531	826	807	2	2			1		1	2
	1200W	12,084	10,241	931	912		4			1		1	2
	1400W	14,004	11,951	1,036	1,017		2	2		1		1	2
	1500W	15,924	13,661	1,141	1,122			4		1		1	2

※ 本図は内観視 右勝手・内収納を表します。

ランディR型 片開き フラットレール式(H:1400 H:1200 H:1000)

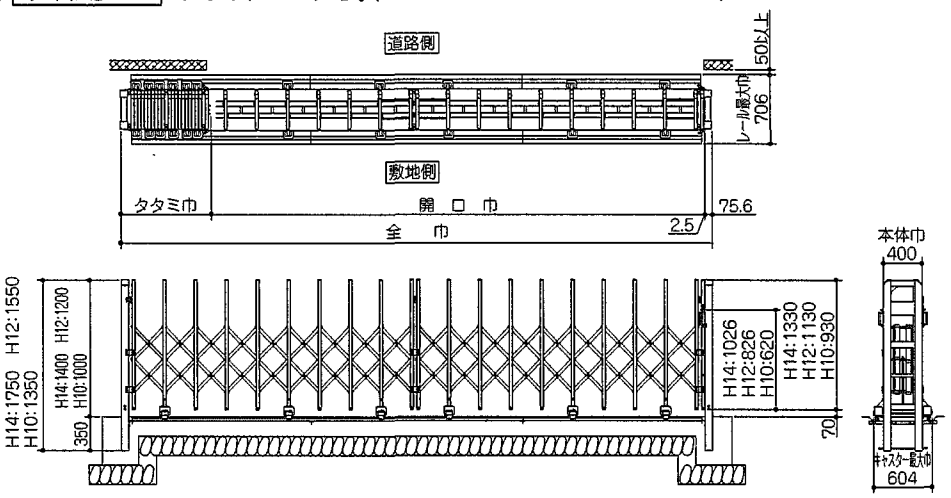

H1400片開き

ランディR型 両開き フラットレール式(H:1400 H:1200 H:1000)

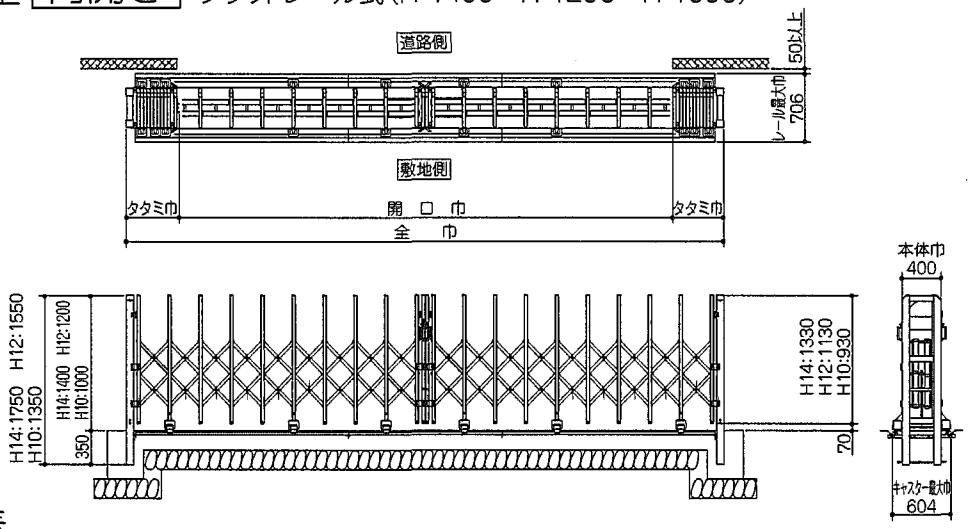

H1400両開き

規格寸法表

ランディR型

サイズ		全巾	開口巾	タタミ巾		本体			門柱		移動柱(RまたはL)		レール				
													L1000	L1300	L1600	L1850	L2200
						220	310	410	片開き	両開き	片開き用	両開き用	10	13	16	18	22
片開き	220S	2,212	1,691	443		1			1		1		2				
	310S	3,172	2,546	548			1		1		1		3				
	410S	4,132	3,401	653				1	1		1		1	1	1		
	510S	5,160	4,256	826		1	1		1		1		2	1	1		
	610S	6,120	5,111	931			2		1		1					2	1
	700S	7,080	5,966	1,036			1	1	1		1			1		3	
	800S	8,040	6,821	1,141				2	1		1				1	1	2
	900S	9,068	7,676	1,314			3		1		1				3	1	1
	1000S	10,028	8,531	1,419			2	1	1		1		1				4
	1100S	10,988	9,386	1,524			1	2	1		1		2				4
	1200S	11,948	10,241	1,629				3	1		1			1	1		4
両開き	420W	4,268	3,401	443	424	2				1		1				1	1
	610W	6,188	5,111	548	529		2			1		1			1		2
	810W	8,108	6,821	653	634			2		1		1		1			3
	1000W	10,164	8,531	826	807	2	2			1		1				3	2
	1200W	12,084	10,241	931	912		4			1		1			1	2	3
	1400W	14,004	11,951	1,036	1,017		2	2		1		1		1		2	4
	1500W	15,924	13,661	1,141	1,122			4		1		1		1	1	1	5
	1700W	17,980	15,371	1,314	1,295		6			1		1			1	4	4
	1900W	19,900	17,081	1,419	1,400		4	2		1		1		1		4	5
	2100W	21,820	18,791	1,524	1,505		2	4		1		1	1			4	6
	2300W	23,740	20,501	1,629	1,610			6		1		1				2	9

※ 本図は内観視 右勝手・内収納を表します。

ランディR型 片開き ノンレール式(H:1400　H:1200　H:1000)

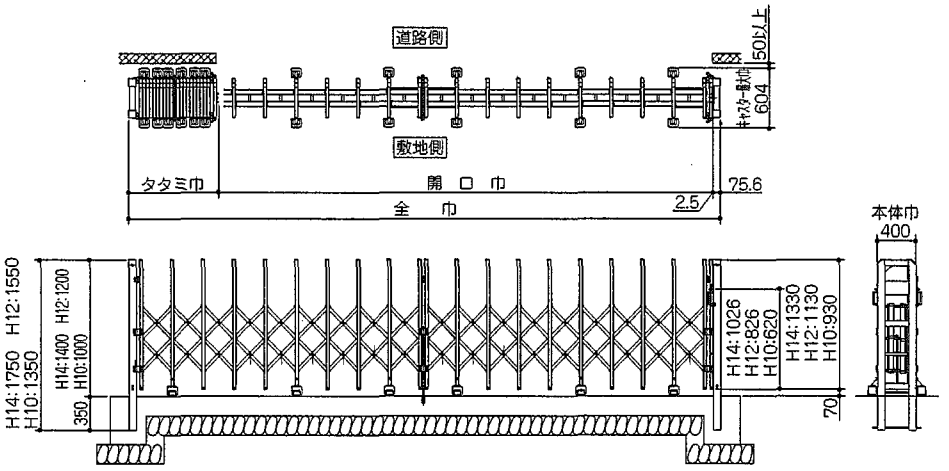

H1400片開き

ランディR型 両開き ノンレール式(H:1400　H:1200　H:1000)

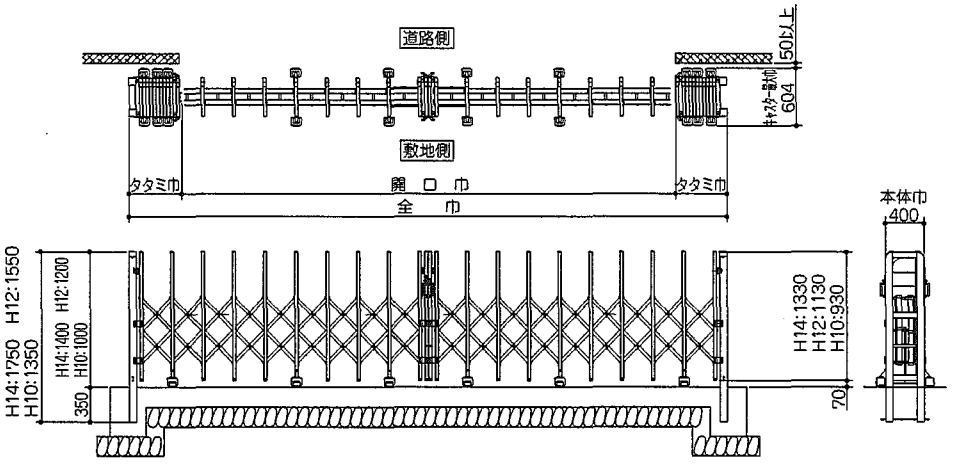

H1400両開き

規格寸法表

ランディR型

サイズ		全巾	開口巾	タタミ巾		本体			門柱		移動柱(RまたはL)		中間落し棒セット
						220	310	410	片開き	両開き	片開き用	両開き用	
片開き	220S	2,212	1,691	443		1			1		1		
	310S	3,172	2,546	548			1		1		1		
	410S	4,132	3,401	653				1	1		1		
	510S	5,160	4,256	826		1	1		1		1		1
	610S	6,120	5,111	931			2		1		1		1
	700S	7,080	5,966	1,036			1	1	1		1		1
	800S	8,040	6,821	1,141				2	1		1		1
両開き	420W	4,268	3,401	443	424	2				1		1	
	610W	6,188	5,111	548	529		2			1		1	
	810W	8,108	6,821	653	634			2		1		1	
	1000W	10,164	8,531	826	807	2	2			1		1	2
	1200W	12,084	10,241	931	912		4			1		1	2
	1400W	14,004	11,951	1,036	1,017		2	2		1		1	2
	1500W	15,924	13,661	1,141	1,122			4		1		1	2

部品明細

■本体

名　称	略　図	数　量
連結ジョイントA		4
取付ネジセット（M6×25L）		16

※フラットレールタイプのみ

名　称	略　図	230S·220S	310S·340S	400S·410S·440S
転倒防止金具		4	6	6
取付ネジセット（M6×12L）		8	12	12

■門柱

名　称	略　図	片開き門柱	両開き門柱
吊り元門柱		1	2
戸当り門柱		1	
連結ジョイントA		4	8
取付ネジセット（M6×25L）		16	32
取付・取扱説明書		1	1
アンカーシャフト		2	2
柱ブラケット		4	4
取付ネジセット（M6×45L）		8	8
レール端部止水材		4	4

■移動柱

名　称	略　図	片開き門柱	両開き門柱
移動柱　掛け		1	1
移動柱　受け			1
鍵		1	1
先端落し受け		1	3

■中間落し

名　称	略　図	H：10	H：12
落しパイプセット		1	1
連結ジョイントA		1	1
連結ジョイントB		1	1

■レール明細　※(S)はステンレスレール　別売部品

名　称	略　図	10N（S）	13N（S）	16N（S）	18N（S）	22N（S）
スチールレール（ステンレスレール）		2	2	2	2	2
レールアンカー		3	3	3	4	4
フックボルト		6	6	6	8	8
六角ボルト		4	4	4	4	4
六角ナット		4	4	4	4	4
レール組立ビス		13	13	13	17	17

施工手順

1 はじめに

■ レール床面の仕上げは下図の様に仕上げてください。

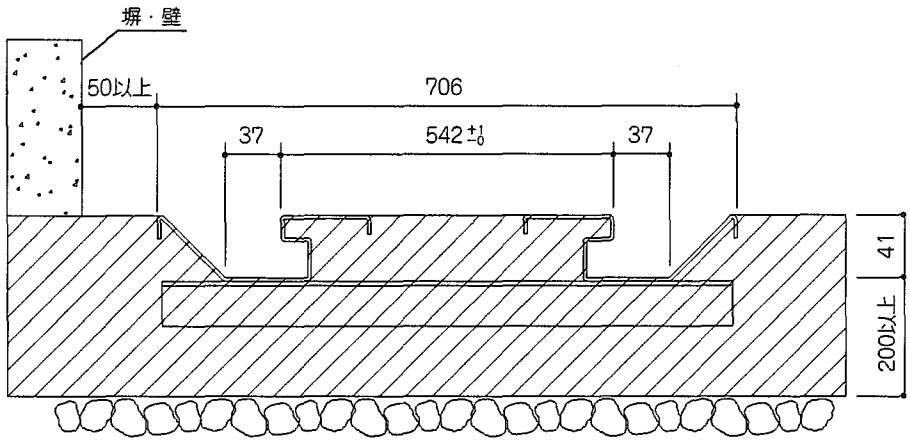

壁面よりの基本寸法です。基礎及び埋設物等を考慮して施工してください。

2 戸当り・吊り元門柱及びレールの組付図

■ 戸当り門柱・吊り元門柱の埋込み位置は、施工納まり図を参考に使い勝手を考慮し垂直にたててください。

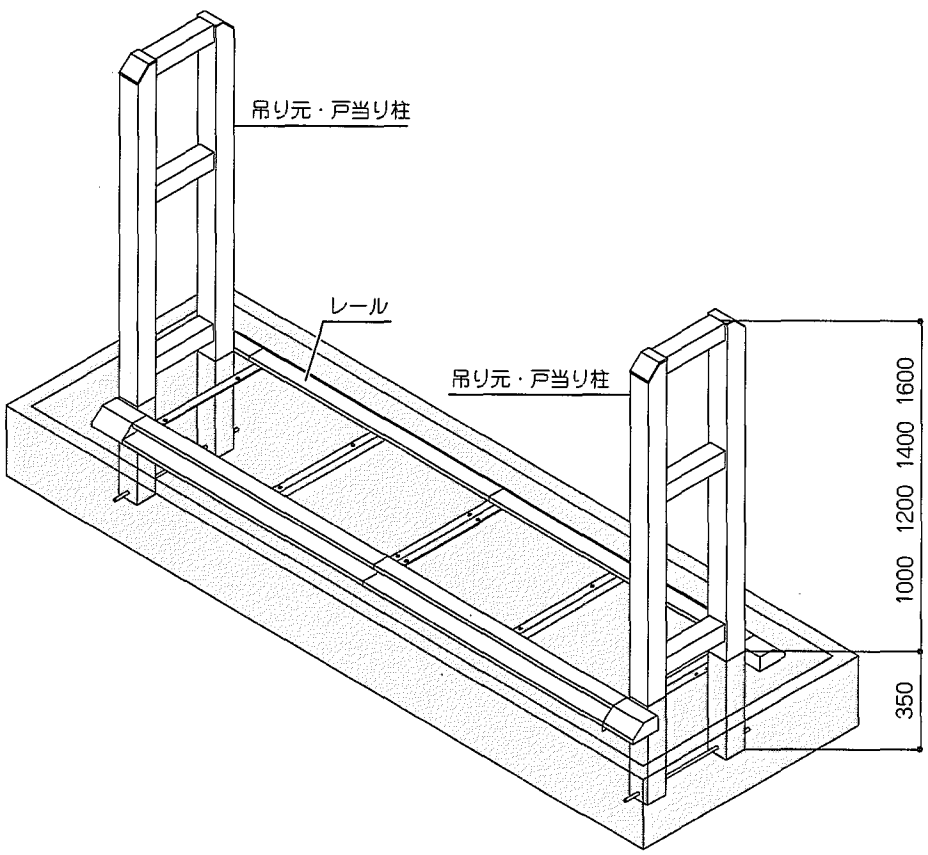

3 レールの組立方法

■レールの組立方法

■ レール、レールアンカーを各々配置し、ビスで組立ててください。
レールアンカーの両端は、端がフラット面になるように組立ててください。
組立て後は、レール寸法をご確認ください。
コンクリート侵入防止の為、レールの端部にレール端部止水材を取り付けてください。

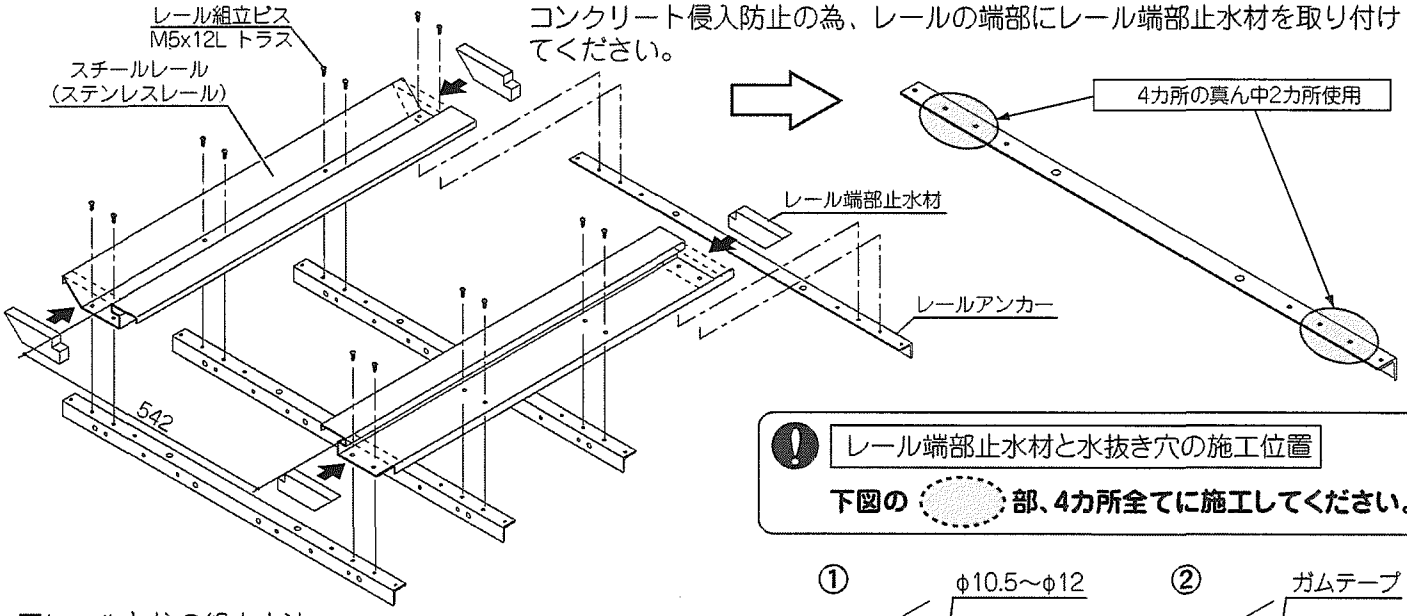

レール端部止水材と水抜き穴の施工位置

下図の　部、4カ所全てに施工してください。

■レールと柱の組立方法

① レール底部にφ10.5～φ12程度の穴を開けてください。
（位置はレール埋設図参照）
② コンクリートを充填する前にガムテープ等でレールに開けた穴をふさいでください。
③ コンクリートが固まったあと②で貼ったテープを剥がしコンクリートドリルでレールに開けた穴からグリまで穴を開けてください。

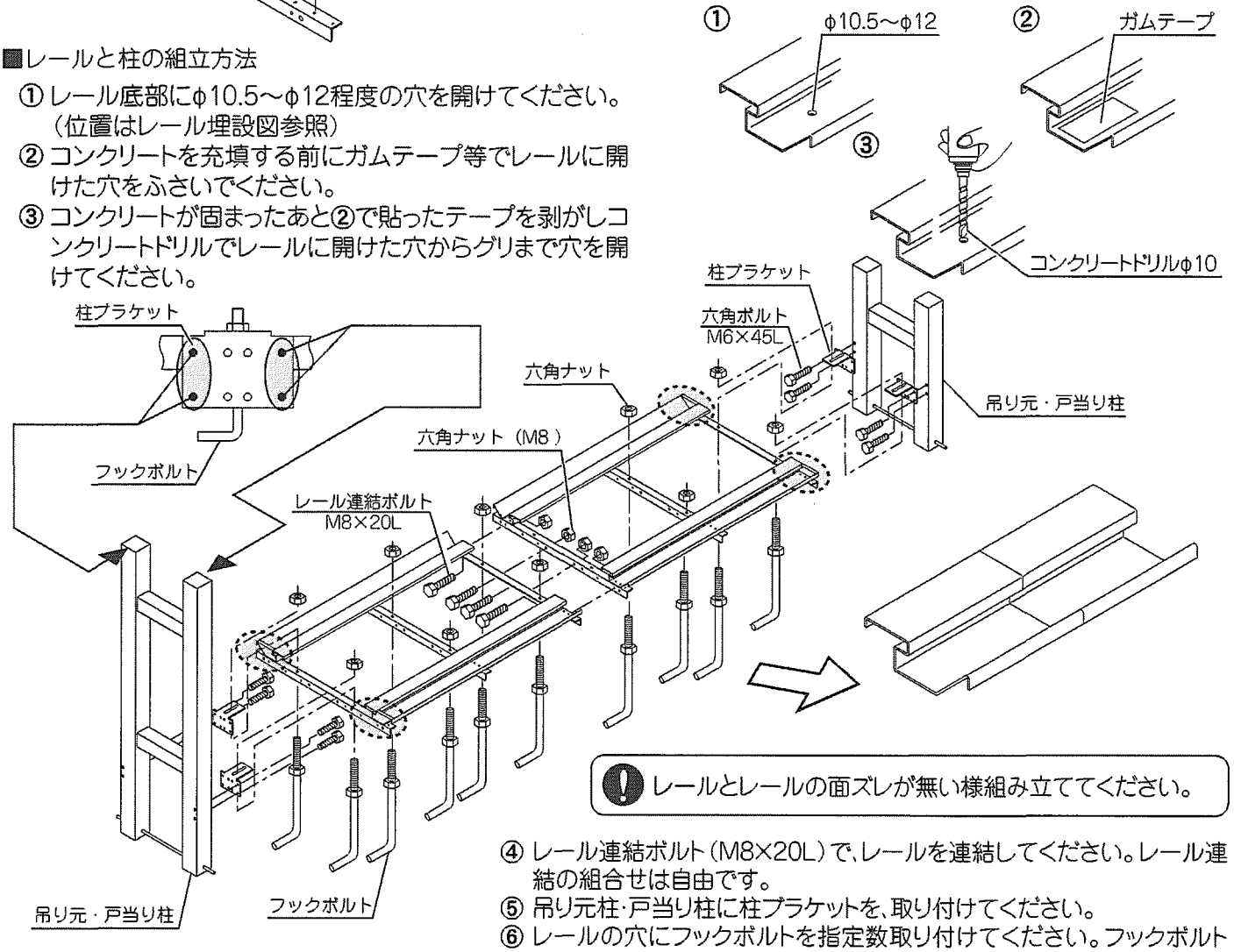

レールとレールの面ズレが無い様組み立ててください。

④ レール連結ボルト（M8×20L）で、レールを連結してください。レール連結の組合せは自由です。
⑤ 吊り元柱・戸当り柱に柱ブラケットを、取り付けてください。
⑥ レールの穴にフックボルトを指定数取り付けてください。フックボルトに柱ブラケットの長穴を差し込みナットを締めつけて、吊り元・戸当り柱を取り付けてください。

全巾寸法に対してレール全長は不足する為、調整は、柱ブラケットで吊り元・戸当り柱とレールのあいだで行い、スキマは左右均等にしてください。

4 本体と移動柱（掛け側）（受け側）の取り付け方法

■ 本体と移動柱（掛け側）（受け側）を下図のように連結ジョイントで固定してください。

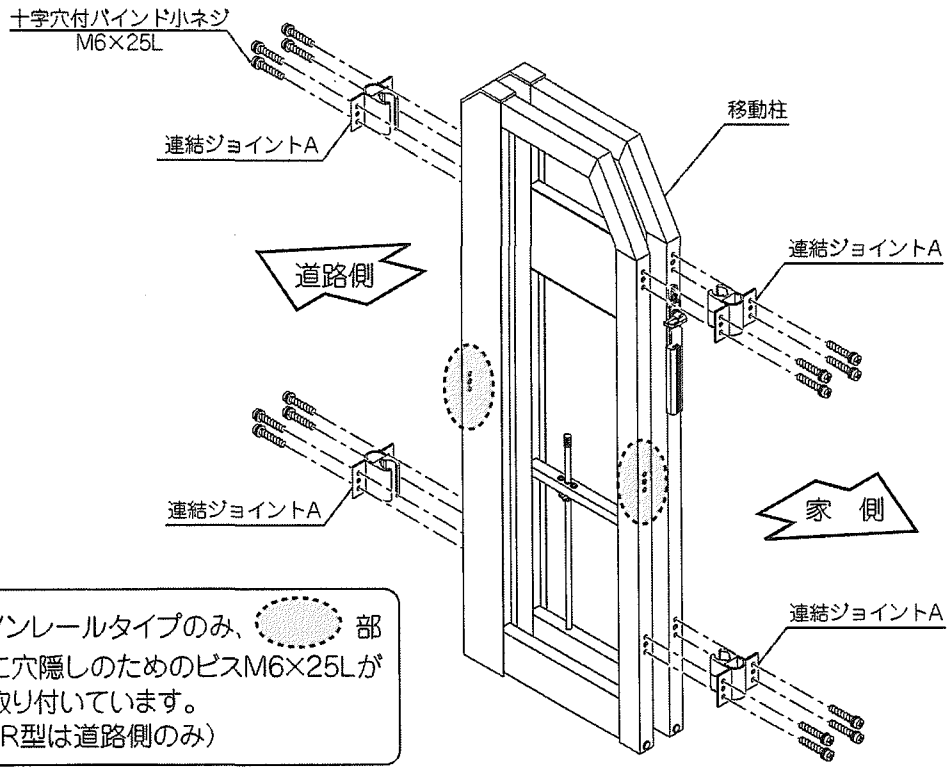

F型の場合

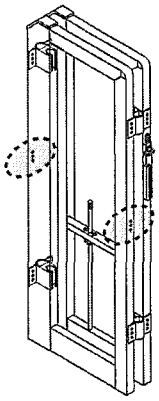

R型の場合

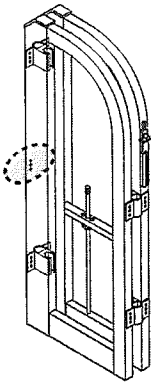

ノンレールタイプのみ、　部に穴隠しのためのビスM6×25Lが取り付いています。
（R型は道路側のみ）

※本図はA·B型を示します。

5 本体と本体の取り付け方法

■ 本体の連結部は下図のように連結ジョイントで左右の扉を固定してください。

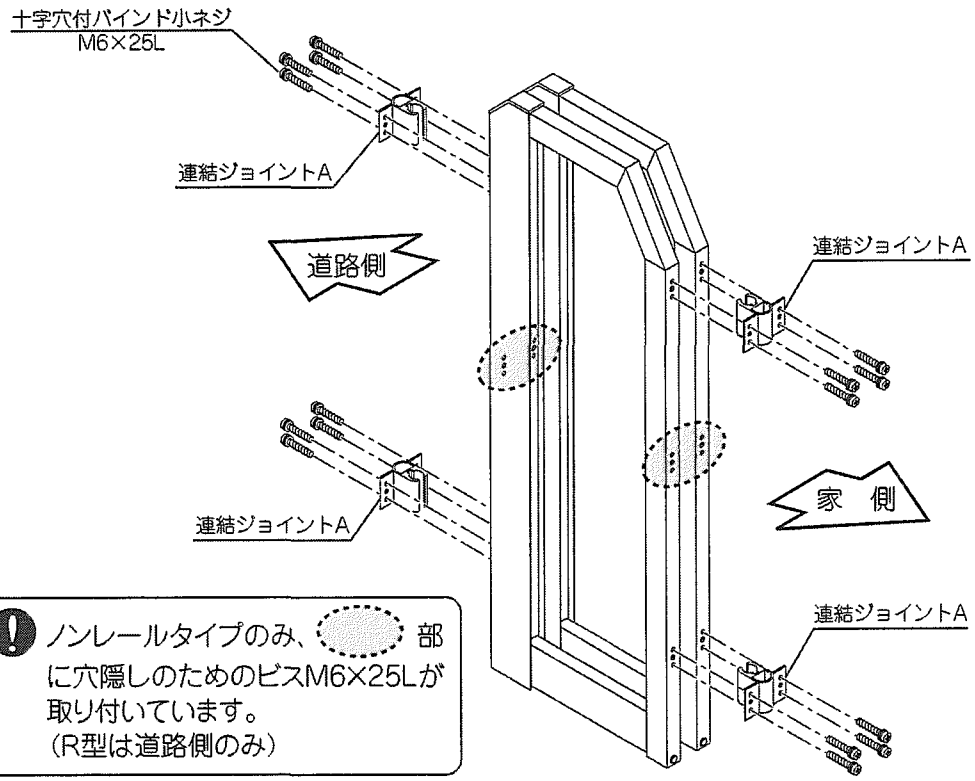

F型の場合

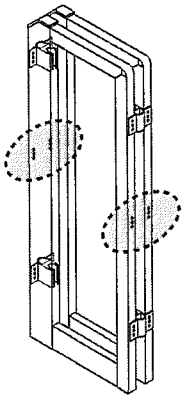

R型の場合

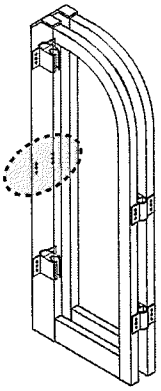

ノンレールタイプのみ、　部に穴隠しのためのビスM6×25Lが取り付いています。
（R型は道路側のみ）

※本図はA·B型を示します。

6 本体と吊り元柱の連結方法

■ 吊り元門柱へ扉本体を、下図を参考に取り付けてください。

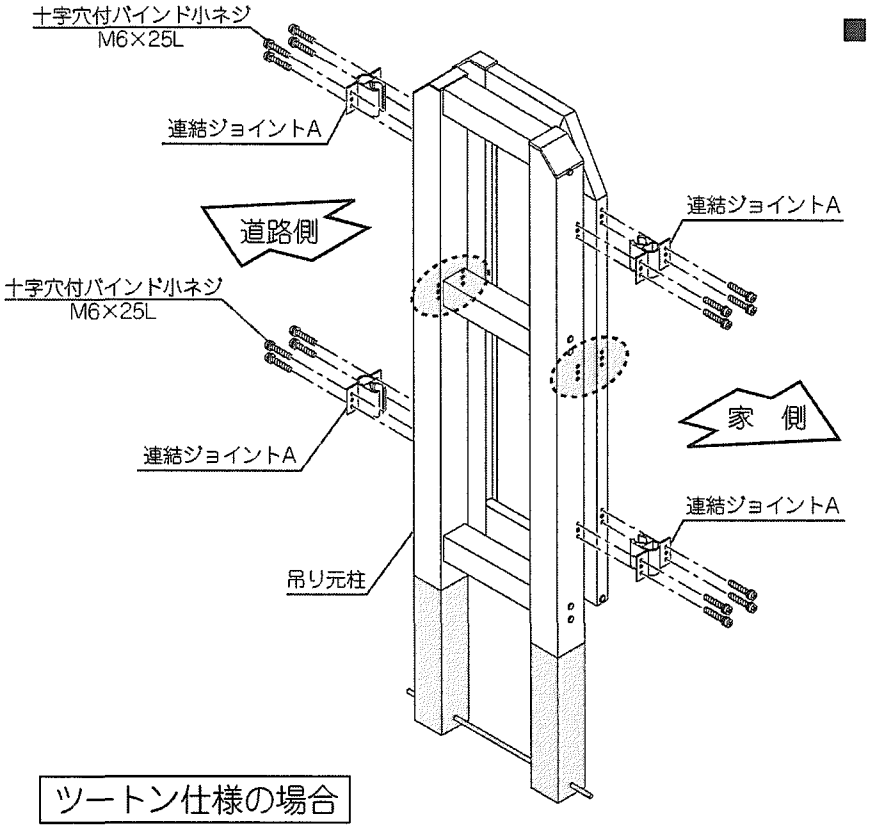

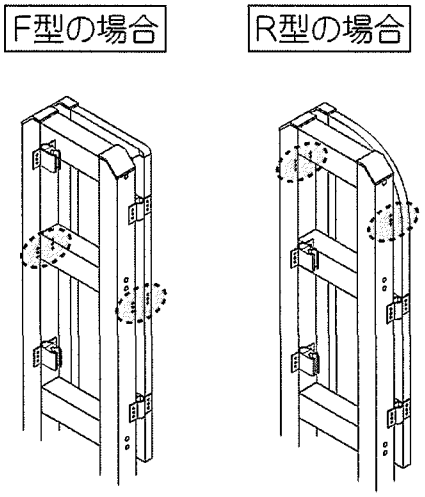

ツートン仕様の場合

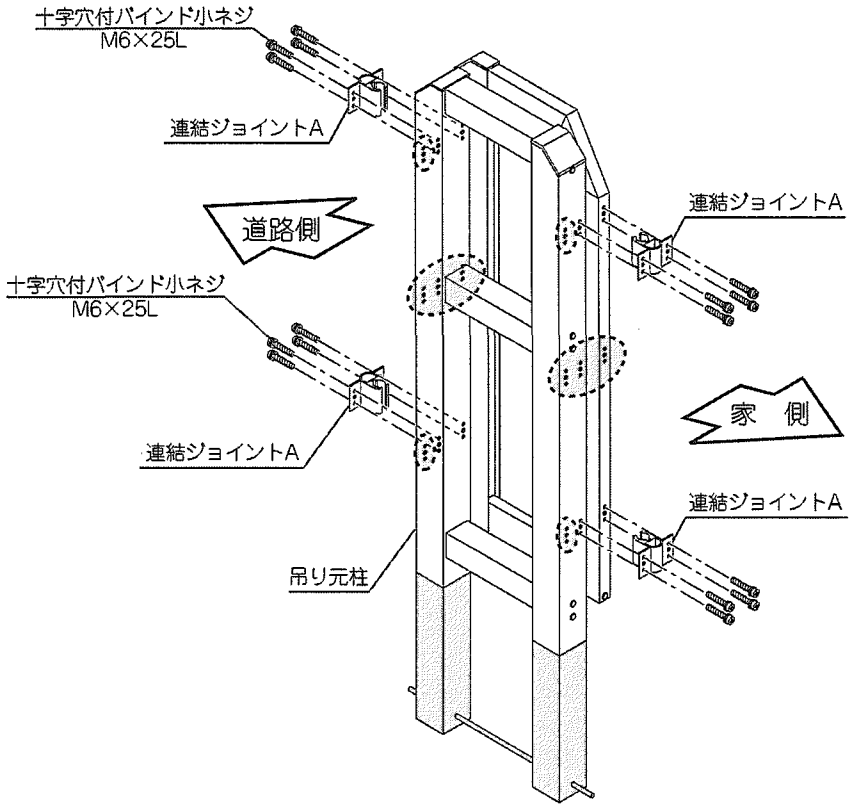

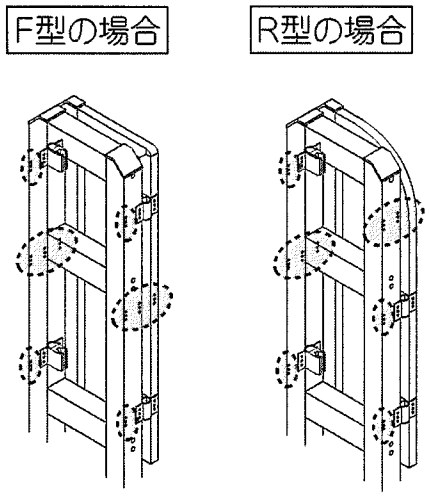

❗ ◯部に穴隠しのためのビスM6×25Lが取り付いています。
（但し、吊り元柱中間部はH:1000·H:1200·H:1400のみ、R型扉本体は道路側のみ、扉本体はノンレールタイプのみです。）
ツートン仕様、R型については、連結ジョイントA取付側に穴隠しビスが取り付いている場合がありますので、
図の◯部の位置に付け替えてください。

※本図はA·B型を示します。

7 落しの取り付け方法（ノンレールタイプのみ）

■ 落し棒に連結ジョイントを上下に差し込み、支柱と支柱を連結してください。上部にキャップを差し込んで下さい。
落し棒用連結ジョイントBを家側に必ず取り付けてください。（1ケ）

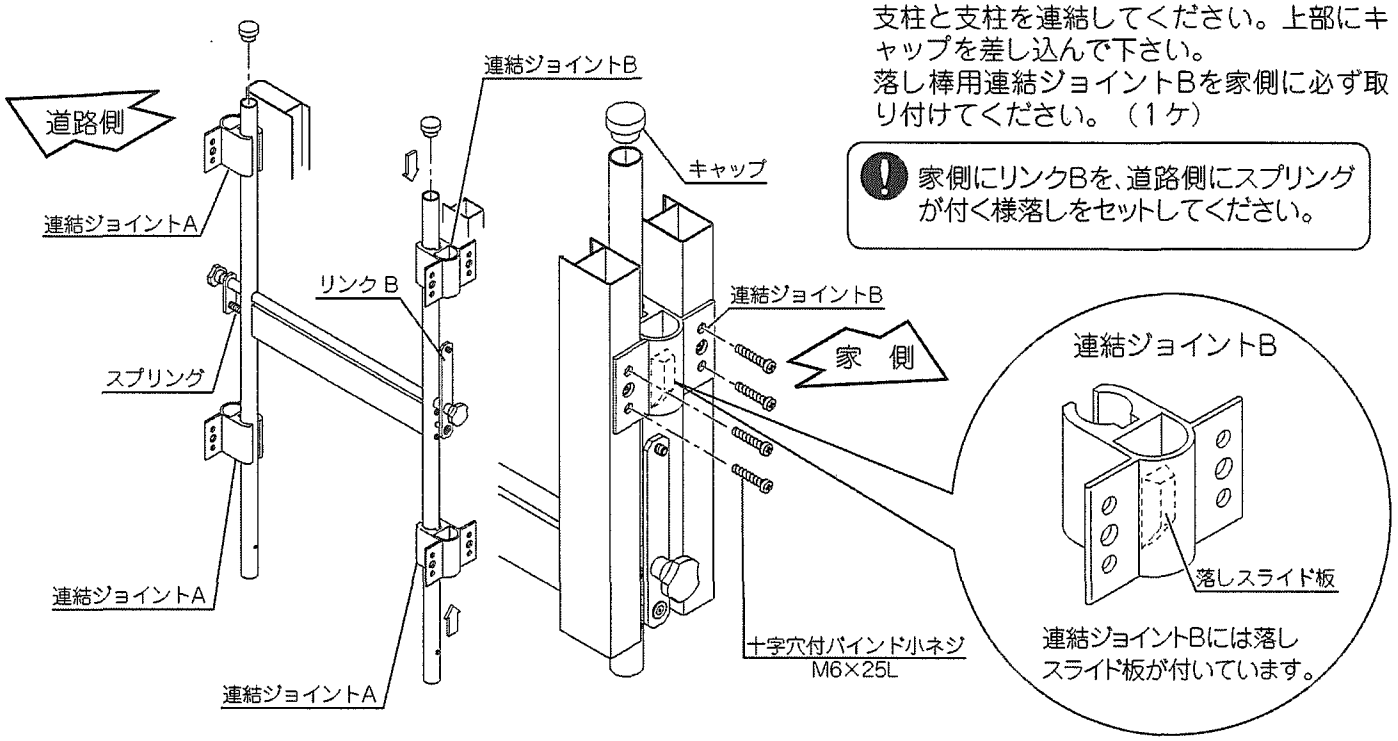

家側にリンクBを、道路側にスプリングが付く様落しをセットしてください。

R型の場合は連結ジョイントAは1ヶ不要となります。

8 落しの操作方法

■ 落しの操作方法は道路側から操作する場合つまみネジを押しながら下ろしてください。家側から操作する場合はつまみネジを引いて下ろしてください。落し棒を上げる時も同様です。

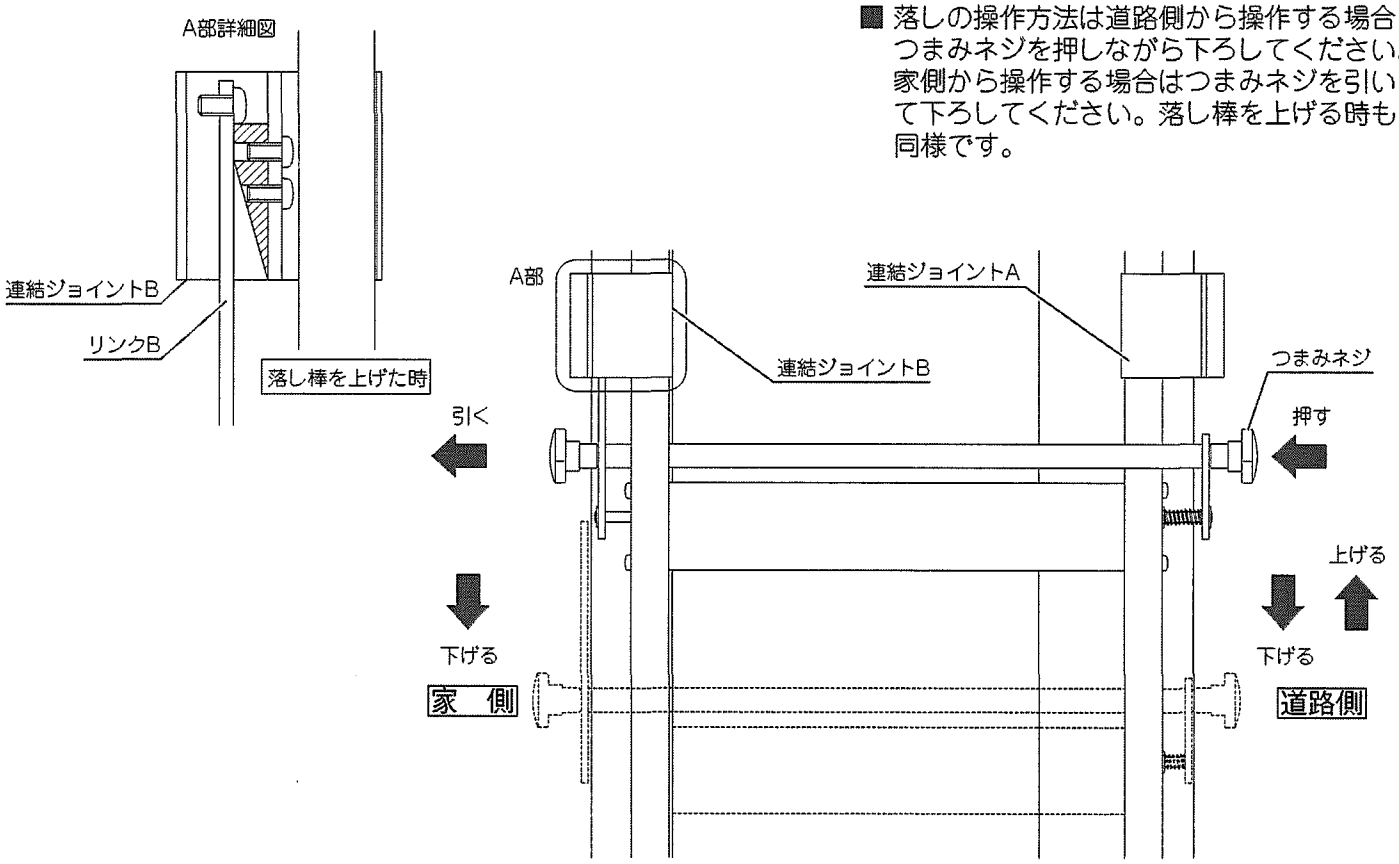

9 施錠の高さ調整

■ 施錠の高さ調整が必要な場合は、施錠受け取付ビスをゆるめ、高さ調整をしてください。

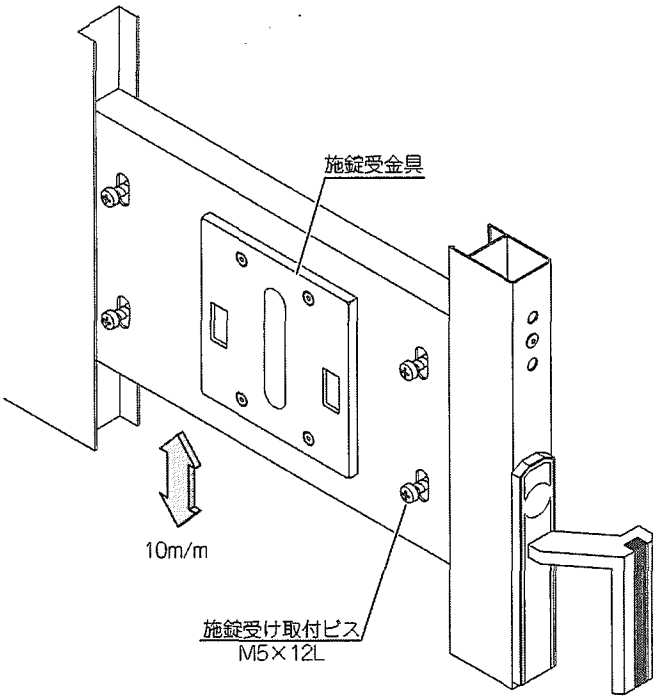

10 施錠の入れ替え方法（ツートン仕様のみ）

※左勝手の場合は施錠の入れ替えが必要になります。次の手順に従って入れ替えを行ってください。

■ 高さ調整用ビスと施錠BOXと施錠BOX蓋を取り付けてあるビスを外し、施錠BOXと施錠BOX蓋を取り外してください。
施錠取付板金が取り付いているビスと穴隠しビスを外し、施錠取付板金を付け替えてください。
施錠BOXと施錠BOX蓋を取り付けてください。
部品が取り付いていたビス穴に穴隠しビスを取り付けてください。

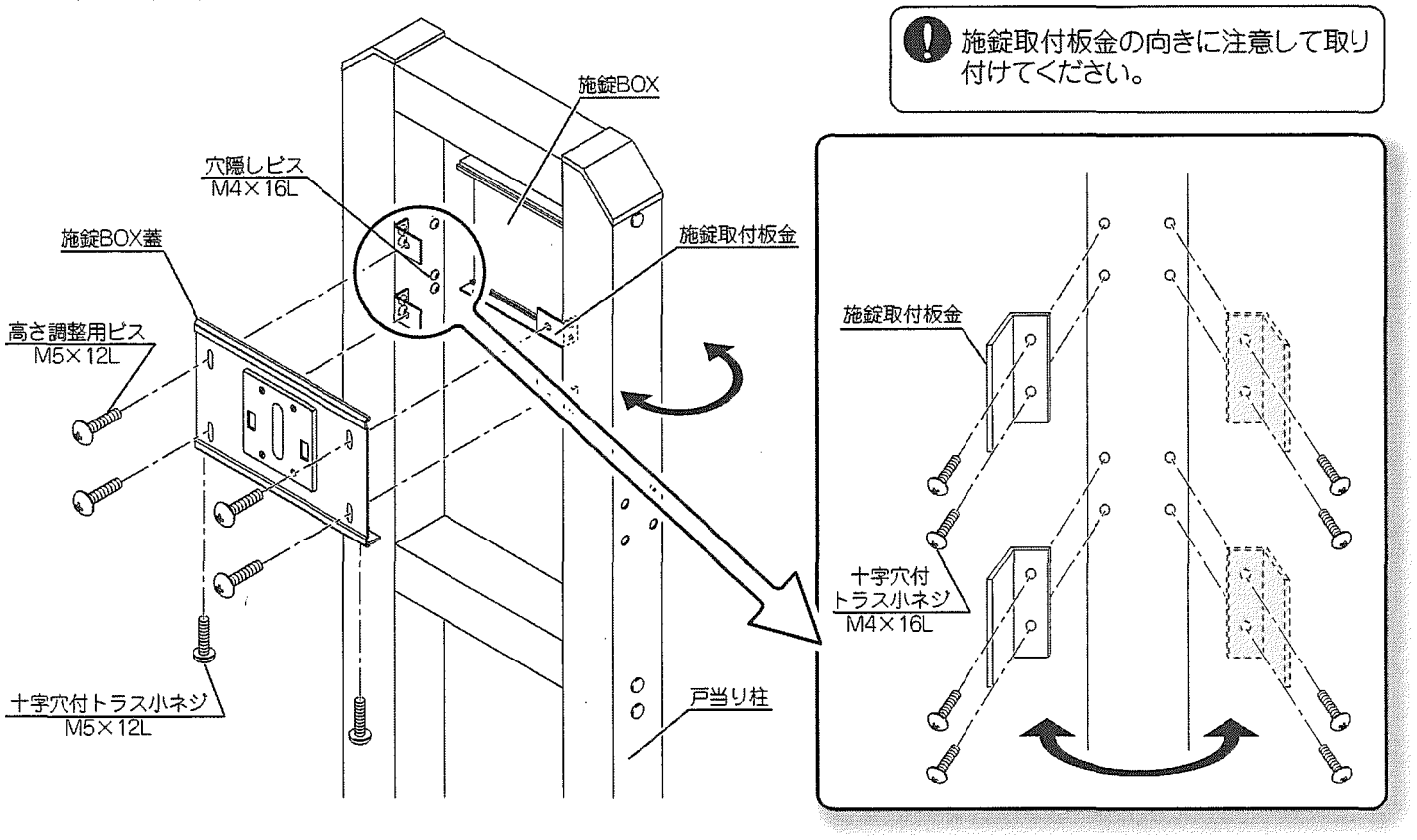

11 南京錠受けの取り付け

■ 施錠の向きに合わせて南京錠受け・南京錠受けスペーサーを入れ替えてください。
※ 部品はあらかじめ右勝手仕様に取り付いています。

道路側に必ず南京錠受けスペーサーを取り付けてください。

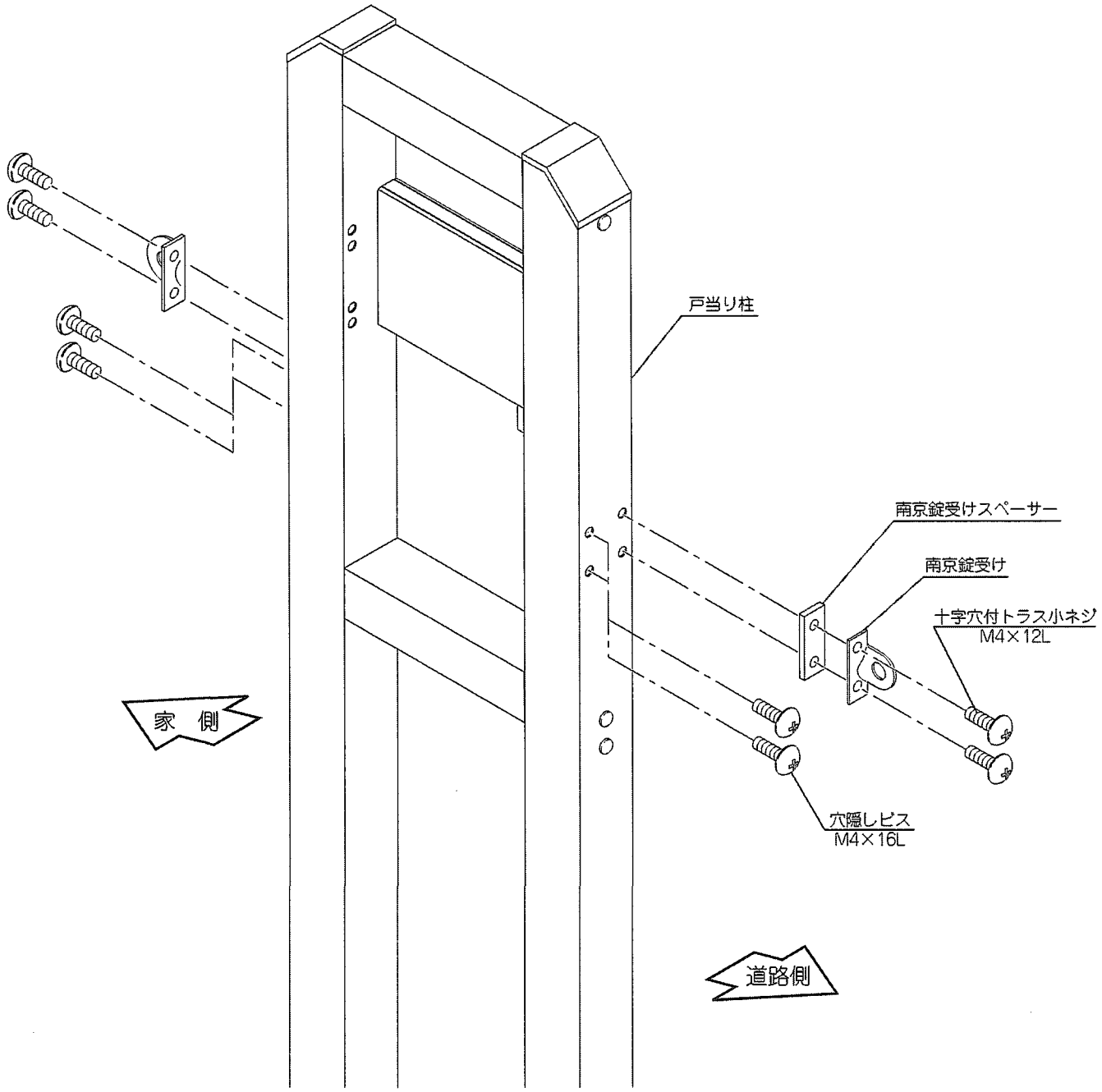

12 転倒防止の取り付け及びキャスター調整方法

■ レールに本体が取り付いた状態で行ってください
キャスターカバーに取り付いているネジを外し、カバーを上にスライドさせながら外してください。

ノンレールタイプは転倒防止及び取り付け作業は不要です。

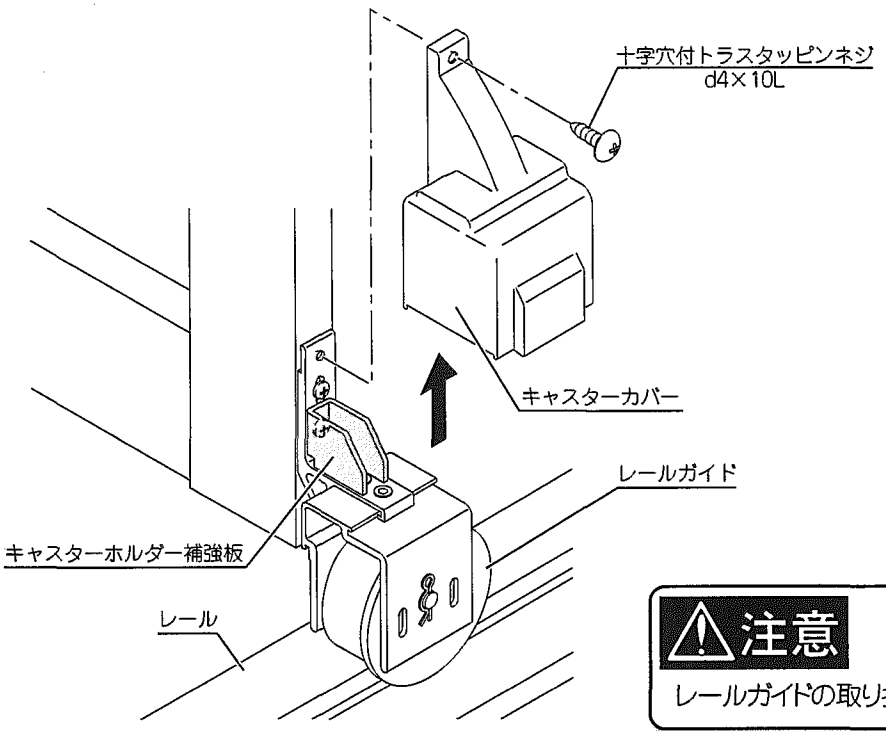

⚠注意
レールガイドの取り扱いに注意してください。

■ キャスターホルダーとレールガイドの間に転倒防止金具を挿入しネジ穴に合わせ仮止めしてください。
レールと転倒防止金具を調整後、本締めしてください。

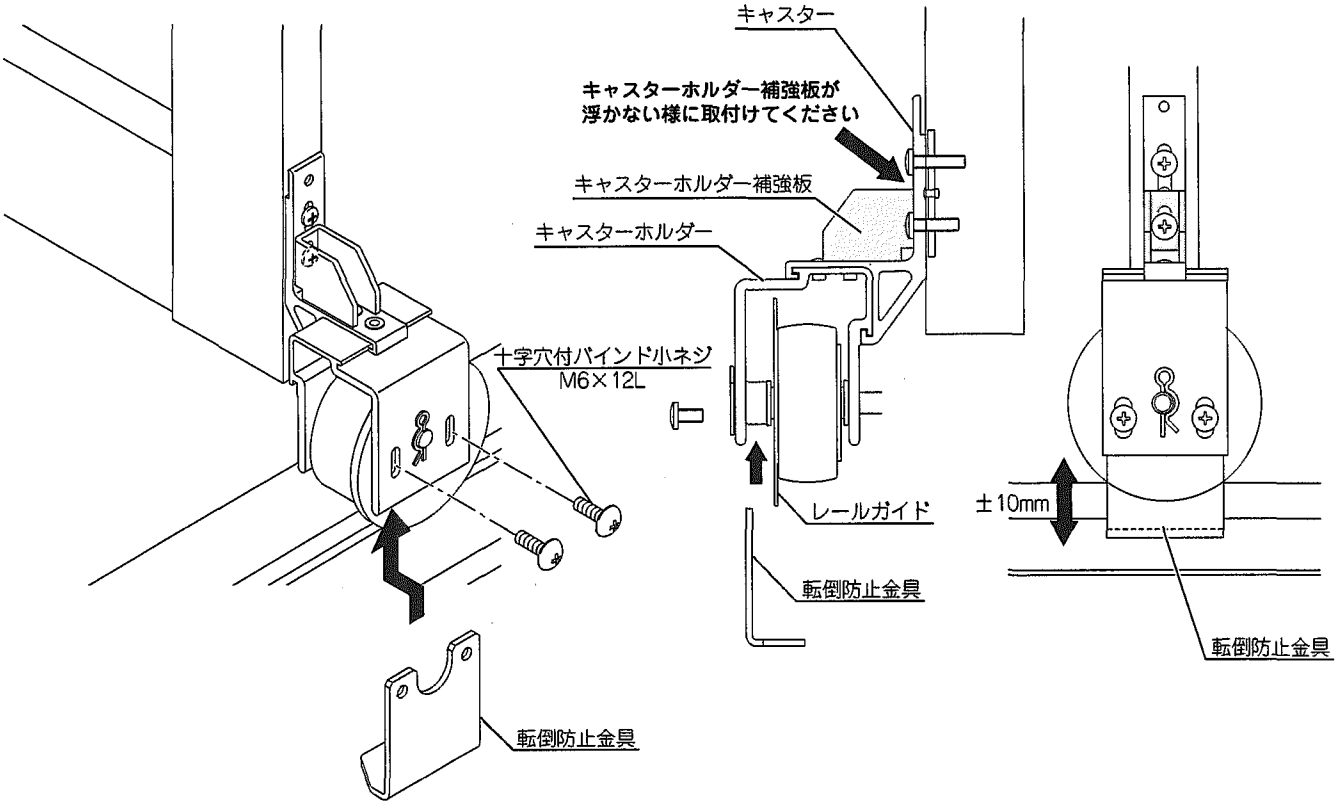

■ キャスター高さの調整が必要な場合は、取付ビスをゆるめて調整してください。

⚠注意

キャスター調整時にキャスターホルダー補強板が回らないようにしっかり押さえて調整してください。

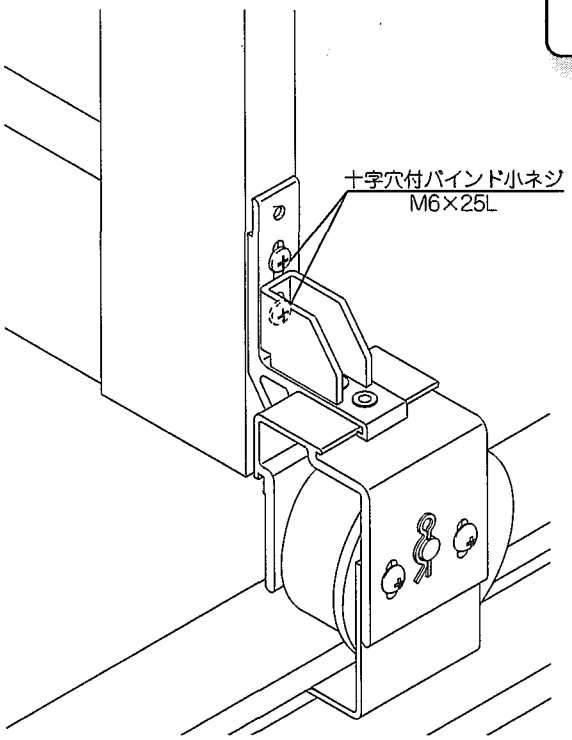

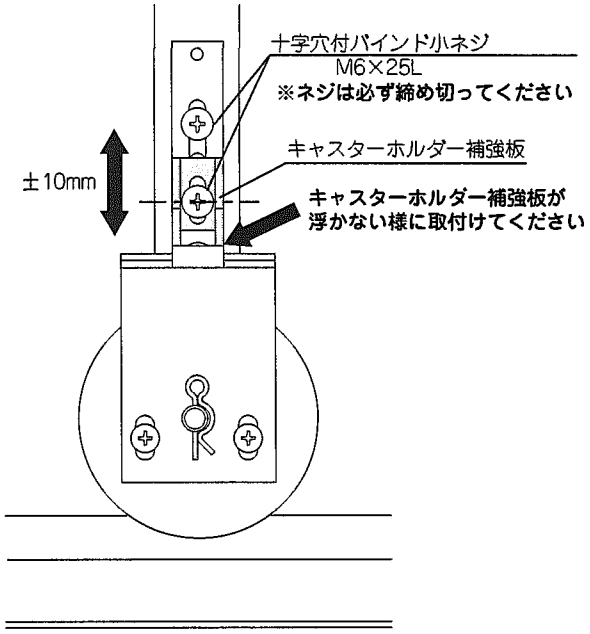

❗ キャスターは必ず本体に真っ直ぐ取り付けてください。
キャスター調節後キャスターホルダーとキャスターホルダー補強板はしっかり取り付けてください。

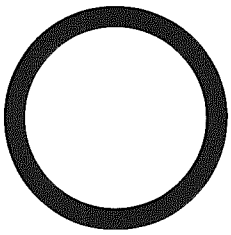

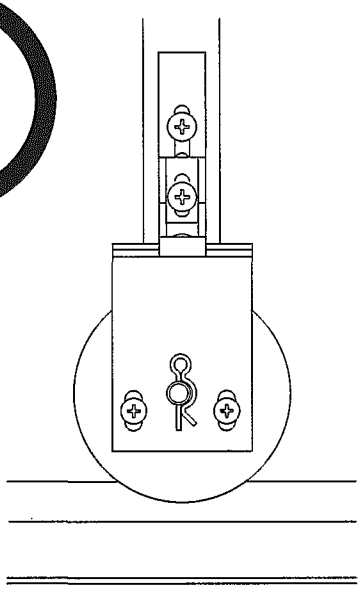

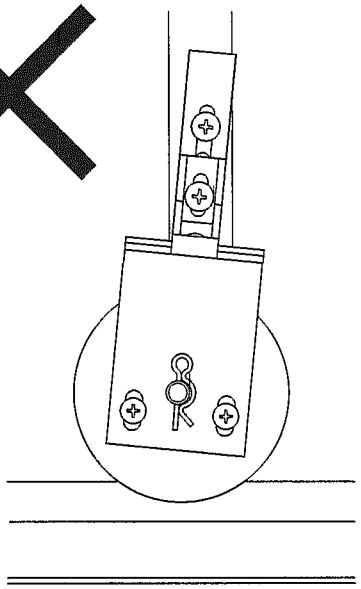

■ 開閉に異常が無いことを確認し、キャスターカバーを取り付けてください。